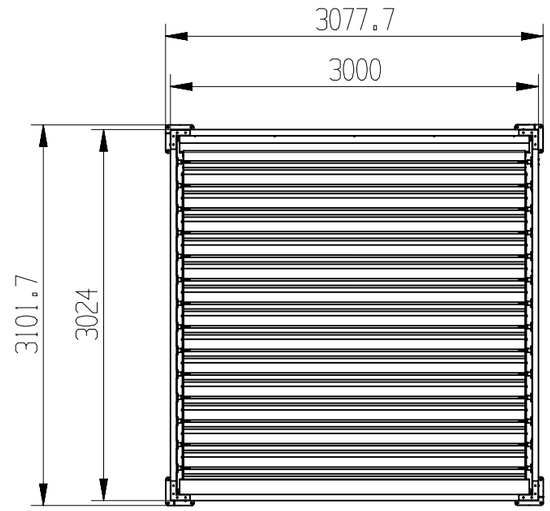

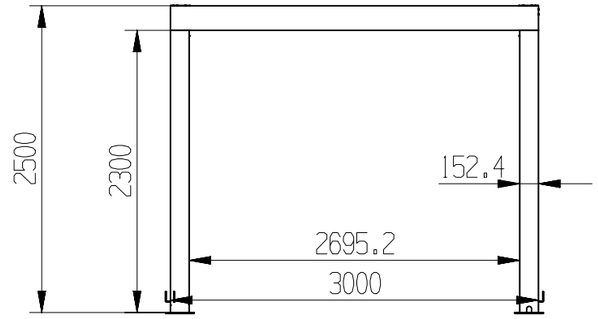

其余

借通用件登记	
描　图	
校　描	
旧底图总号	
签　字	
日　期	

标记	处数	更改文件号	签　字	日期

设　计	
校　对	
审　核	
批　准	

图样标记				重　量	比　例
共　页				第　页	

西门子产品管理软件（上海）有限公司