MISURE ESPRESSE IN MILLIMETRI
MEASURES EXPRESSED IN MILLIMETERS
MESURES EXPRIMÉES EN MILLIMÈTRES
IN MILLIMETERN AUSGEDRÜCKTE MESSWERTE
MEDIDAS EXPRESADAS EN MILÍMETROS

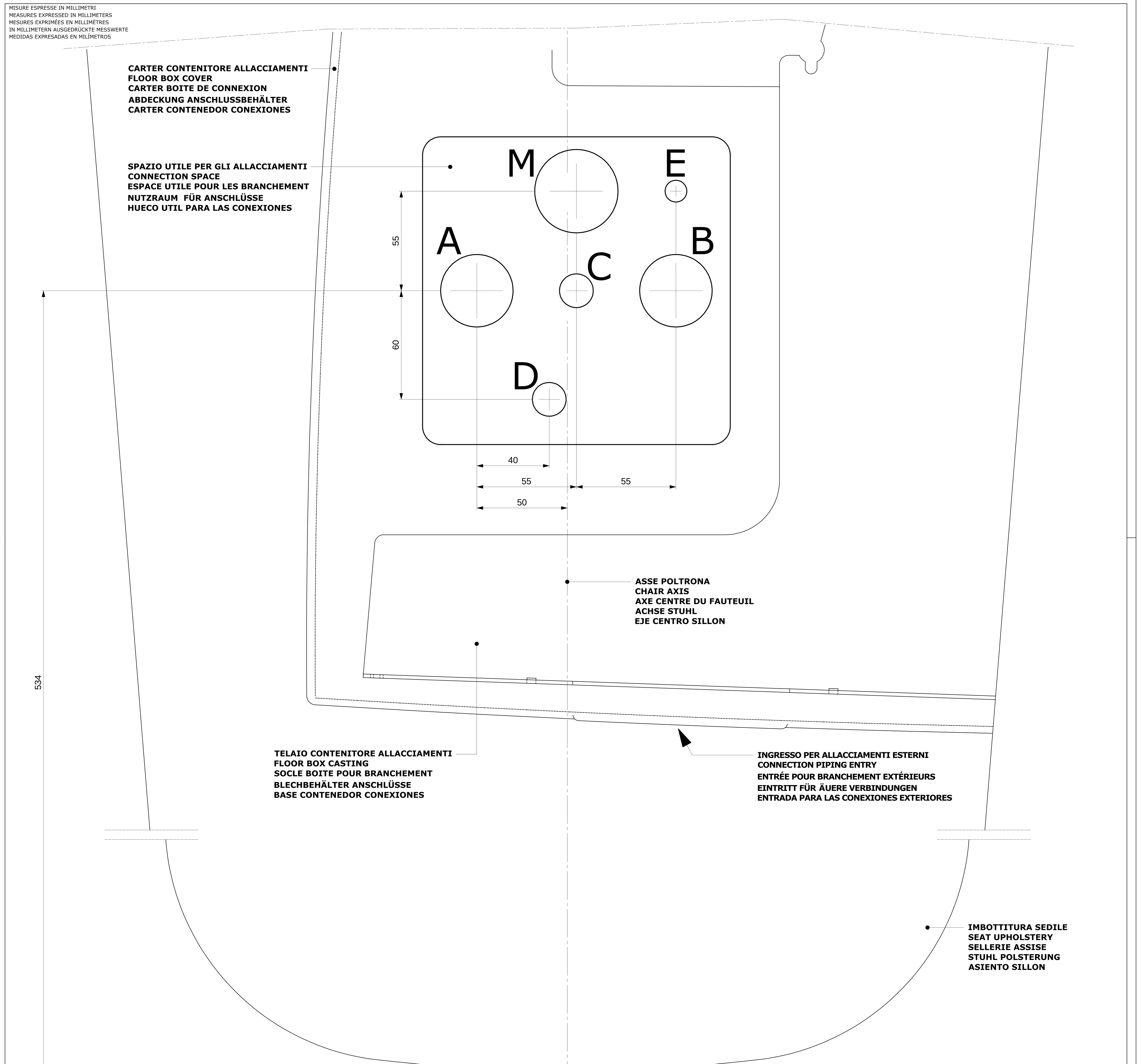

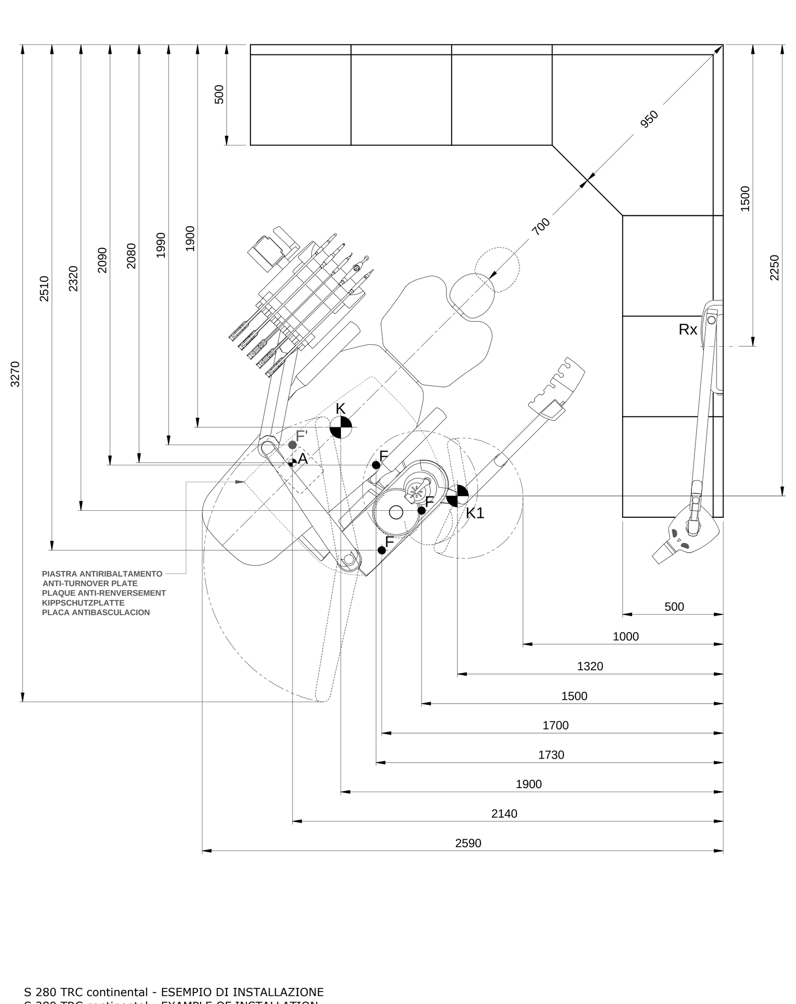

S 280 TRC continental - ESEMPIO DI INSTALLAZIONE
S 280 TRC continental - EXAMPLE OF INSTALLATION
S 280 TRC continental - EXAMPLE D'INSTALLATION
S 280 TRC continental - AUFSTELLUNGSBEISPIEL
S 280 TRC continental - EJEMPLO DE INSTALACION

1:20

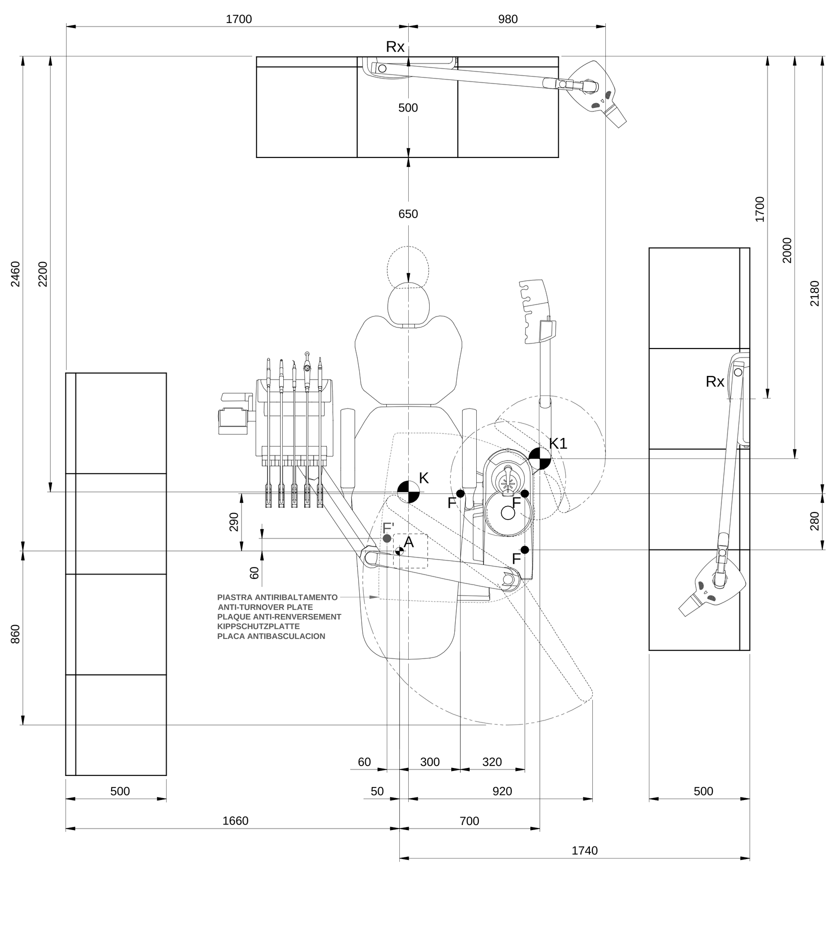

S 280 TRC continental - ESEMPIO DI INSTALLAZIONE
S 280 TRC continental - EXAMPLE OF INSTALLATION
S 280 TRC continental - EXAMPLE D'INSTALLATION
S 280 TRC continental - AUFSTELLUNGSBEISPIEL
S 280 TRC continental - EJEMPLO DE INSTALACION

1:20

SIDE A

97042066-05/2016-REV.8

S 280 TRC
S 380 TRC

97042066 SCHEMA INSTALLAZIONE
PER RIUNITI ABBINATI A POLTRONE STERN 280 P / 380 P

INSTALLATION PLAN
FOR DENTAL UNITS COUPLED WITH CHAIR STERN 280 P / 380 P

SCHÉMA INSTALLATION
POUR EQUIPEMENTS ACCOUPLES A FAUTEUIL STERN 280 P / 380 P

INSTALLATIONSPLAN
FUR GERATE MIT STUHL STERN 280 P / 380 P

ESQUEMA DE INSTALACIÓN
PARA EQUIPOS ACOPLADOS A SILLON STERN 280 P / 380 P

Sede legale/Headquarters - CEFLA s.c.
Via Selice Prov.le 23/a - 40026 Imola (BO) Italy
P.IVA: 00499791200 - C.F.: 00293150371
www.cefla.it - ceflaimola@cefla.it

Stabilimento/Plant
Via Bicocca 14/c - 40026 Imola (BO) Italy
Tel.: (+39) 0542 653441 - Fax: (+39) 0542 653555
www.cefladentale.it - cefladentale@cefla.it

COD: 97042066
SCALA 1:1 REV.8

Diritto esclusivo di utilizzazione ai sensi degli art.12 e SS, e 99 L. 22/04/1941 n.633 - E' VIETATA QUALSIASI RIPRODUZIONE, DISTRIBUZIONE E DIFFUSIONE NON AUTORIZZATA

A

SCARICO ø40 mm interno - PORTATA Min 10 l/min - PENDENZA Min 1 cm/m
DRANAIGE internal ø 40 mm - Min FLOW RATE 10l/min - Min SLOPE 1 cm/m
VIDANGE ø40 mm interne - DÉBIT min 10 l/min - PENTE Min 1 cm/m
ABFLUSSROHR ø 40 mm innen - ABFLUSSKAPAZITÄT MINDESTENS 10 l/min - MINDESTE NEIGUNG 1 cm/m
ESCAPE ø40 mm interno - CAUDAL Min 10 l/min - INCLINACION Min 1 cm/m

B

ASPIRAZIONE CENTRALIZZATA O SCARICO ARIA ASPIRAZIONE - ø 40 mm interno - PORTATA Min 450 l/min
CENTRALIZED SUCTION OR DRANAIGE OF SUCTION AIR - internal ø 40 mm - Min FLOW RATE 450 l/min
ASPIRATION CENTRALISÉE OU VIDANGE AIR ASPIRATION - ø 40 mm interne - Débit Min 450 l/min
ZENTRALABSAUGUNG ODER ABSAUGUNGSLUFTABLASS - ø 40 mm innen - SAUGLEISTUNGSKAPAZITÄT MINDESTENS 450 l/min
ASPIRACION CENTRALIZADA O ESCAPE AIRE ASPIRACION- ø 40 mm interno - CAUDAL Min 450 l/min

C

CARICO ARIA - TUBO RAME O NYLON (RILSAN) ø14 - RACCORDO DI COLLEGAMENTO ø ½ GAS FEMMINA A FILO PAVIMENTO
PRESSIONE DI ENTRATA COMPRESA TRA 6-8 bar
PORTATA EFFETTIVA: 80l/m PER RIUNITO SENZA ASPIRASALIVA PNEUMATICO
120 l/m PER RIUNITO CON ASPIRASALIVA PNEUMATICO
ESENTE DA IMPURITA' - SECCA - ESENTE DA OLIO
IN CASO DI NECESSITA' INSTALLARE A MONTE UN FILTRO DI GROSSA CAPACITA' : 40-50 micron
PRIMA DI EFFETTURARE IL MONTAGGIO DEL RIUNITO E' CONSIGLIABILE SPURGARE BENE LA CONDOTTA

AIR SUPPLY - COPPER OR NYLON PIPE (RILSAN) ø 14 mm - CONNECTION AT FLOOR LEVEL ø ½ GAS FEMALE
INPUT PRESSURE : 6-8 bar
REAL FLOW RATE : 80 LITRES/MINUTE FOR UNIT WITHOUT AIR SALIVA EJECTOR (APPROX)
120 LITRES/MINUTE FOR UNIT WITH AIR SALIVA EJECTOR
FREE OF IMPURITIES - DRY - FREE OF OIL
IF NEEDED, INSTALL A HEAVY DUTY FILTER (40-50 micron)
BEFORE THE AIR SUPPLYBEFORE INSTALLING, BLEED THE AIR LINE

AIR - Tuyau de cuivre ou nylon (rilsan) ø 14 - RACCORD DE CONNEXION AU NIVEAU DU SOL : ½ Gas FEMELLE
PRESSION A L'ENTRÉE COMPRISE ENTRE 6 ET 8 Bar
DÉBIT EFFECTIF : 80l/m Pour unit sans aspirasalive pneumatique
120 l/m Pour unit avec aspirasalive pneumatique
SANS IMPURITES - SEC - SANS HUILE
SI NECESSAIRE, INSTALLER UN FILTRE DE GRANDE CAPACITE AVANT L'APPAREIL : 40-50 microns
AVANT D'EFFECTUER LE MONTAGE, BIEN PURGER LE CONDUIT

LUFT - ROHR AUS KUPFER ODER NYLON ø 14 mm - ANSCHLUßSTüCK AUF GLEICHER HöHE DES BODENS : ½ GASGEWINDE WEIBLICH
DRUCK DER EINTRÖMENDEN LUFT ZWISCHEN 6-8bar
TATSÄCHLICHE KAPAZITÄT :80l/m BEI EINHEIT OHNE PNEUMATISCHE SPEICHELABSAUGUNG
120 l/m BEI EINHEIT MIT PNEUMATISCHE SPEICHELABSAUGUNG
OHNE UNREINHEITEN - TROCKEN - OHNE ÖIL
BEI BEDARF EINEN FILTER MIT HOHER LEISTUNGSFÄHIGKEIT : 40-50 mikron IN VORGELAGERTER POS. INSTALLIEREN.
VOR DER MONTAGE DIE LEITING VOLLSTÄNDLIG ENTLEEREN

AIRE - TUBO DE COBRE O NYLON (RILSAN) ø 14 mm - EMPALME DE CONEXION AL NIVEL DEL PISO : ½ GAS HEMBRA
PRESIÒN DE ENTRADA COMPRENDILA ENTRE 6-8 BAR
CAUDAL EFECTIVO : 80 LITROS POR MINUTO PARA EQUIPO SIN ASPIRADOR DE SALIVE HIDRAULICO
120 LITROS POR MINUTO PARA EQUIPOS CON ASPIRADOR DE SALIVE HIDRAULICO
SIN IMPUREZAS - SECA - SIN ACEITE
EN CASP DE NECESIDAD, INSTALAR UN FILTRO DE GRAN CAPACIDAD : 40-50 MICRON
ANTES DE EFECTUAR EL MONTAJE PURGAR BIEN EL CONDUCTO

D

CARICO ACQUA
RACCORDO DI COLLEGAMENTO: ø ½ GAS FEMMINA A FILO PAVIMENTO.
PRESSIONE DI ENTRATA COMPRESA TRA 3-5 bar (se superiore a 5bar installare un riduttore di pressione prima dell'ingresso al riunito).
PORTATA EFFETTIVA: CIRCA 10 l/m - ESENTE DA IMPURITA'.
DUREZZA NON SUPERIORE A 60 mg/l (in caso sia superiore, si consiglia di installare un impianto di addolcimento dell'acqua).
Per la trasformazione dell'unità di misura della durezza dell'acqua, vedere la tabella relativa nella sezione "Preinstallazione" del Manuale Tecnico.
PRIMA DI EFFETTURARE IL MONTAGGIO DEL RIUNITO E' CONSIGLIABILE SPURGARE BENE LA CONDOTTA.

WATER SUPPLY
CONNECTION AT FLOOR LEVEL ø ½ GAS FEMALE.
INPUT PRESSURE: 3-5 bar (if the pressure exceeds 5 bar, install a pressure reducer at the inlet of the dental unit).
REAL FLOW RATE: 10 LITRES/MINUTE (APPROX) - FREE OF IMPURITIES.
WATER HARDNESS NO GREATER THAN 60 mg/l (if exceeded, it is advisable to install a water softener). To convert the unit of measurefor water hardness see the relative table in the "Preinstallation" section of the Technical Manual.
BEFORE INSTALLING, BLEED THE AIR LINE.

EAU
RACCORD DE CONNEXION AU NIVEAU DU SOL: ½ Gas FEMELLE.
PRESSION À L'ENTRÉE COMPRISE ENTRE 3 ET 5 Bar (si la pression est superieure a 5 bar, installer un reductéur de pression avant l'entrée à l'unit).
DEBIT EFFECTIV DE 10 LITRES ENVIRON PAR MINUTE.
DURETÉ PAS SUPERIEURE A 60mg/l (si elle devait être superieure, il est recomandé l'installation d'un appareil d'adoucissemént de l'eau). Pour la transformation de l'unité de mesure de dureté de l'eau, voir le tableau concernant la section "Préinstallation" de la Notice Technique.
AVANT D'EFFECTUER LE MONTAGE, BIEN PURGER LE CONDUIT.

WASSER
ANSCHLUßSTüCK AUF GLEICHER HöHE DES BODENS: ½ GASGEWINDE WEIBLICH.
DRUCK DES EINFLIEßENDEN WASSERS ZWISCHEN 3-5 bar (sollte del Druckwert über 5 bar liegen, ist ein Druckreduzierer vor der Behand-lungseinheit anzubringen).
TATSÄCHLICHER WASSERDURCHSATZ ETWA 10 L/M - OHNE UNREINHEITEN.
HÄRTE NICHT ÜBER 60MG/L (soltte der oben genennte wert höher sein, empfiehlt es sich, eine enthärtungsanlage aufzustellen). Fuer die Umwandlung der Masseinheit der Wasserhaerte siehe die entsprechende Tabelle im Abschn. "Vorinstallation" des technischen Handbuchs.
VOR DER MONTAGE DIE LEITING VOLLSTÄNDLIG ENTLEEREN.

AGUA
PRESION DE ENTRADA COMPRENDIDA ENTRE 3-5 BAR.
EMPALME DE CONEXION AL NIVEL DEL PISO: ½ GAS HEMBRA (si fuese siperior a 5 bar, instalar un redutor de presion antes de la entrada al equipo).
CAUDAL: APROXIMADAMENTE 10 LITROS POR MINUTO - SIN IMPUREZAS.
DUREZZA NO SUPERIOR A 60MG/L (en caso de que sea superior se aconseja instalar un sistema de ablandamiento del agua). Para la transformacion de la unidad de medida de la dureza del agua, véase la tabla correspondiente en la sec. "Preinstalacion" del Manual Técnico.
ANTES DE EFECTUAR EL MONTAJE PURGAR BIEN EL CONDUCTO.

RX DC INTEGRATO - CARATTERISTICHE DIMENSIONALI
INTEGRATED RX DC - DIMENSIONS
RX DC INTEGRE - DIMENSIONS
RX DC INTEGRIERT - EIGENSCHAFTEN DER ABMESSUN
RX DC INTEGRADO - CARACTERISTICAS DE LAS DIMENSIONES

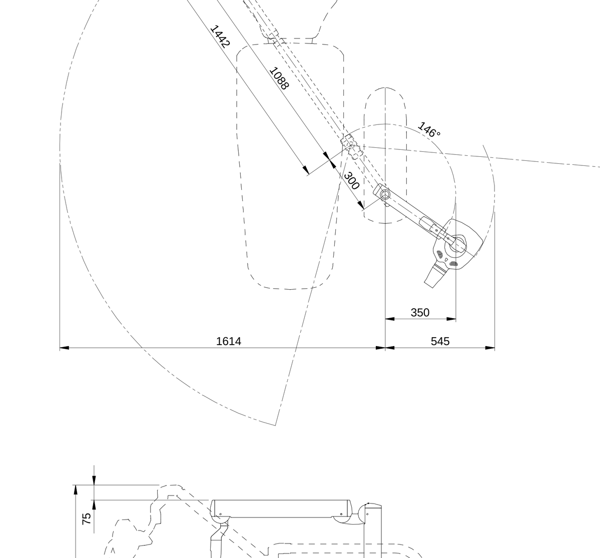

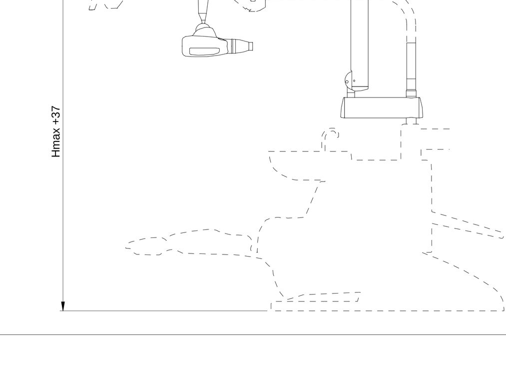

1:20

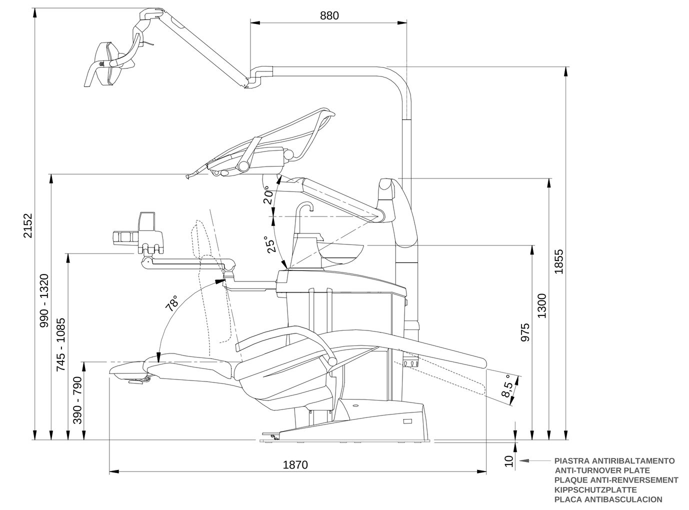

S 280 TRC continental - CARATTERISTICHE DIMENSIONALI
S 280 TRC continental - DIMENSIONS
S 280 TRC continental - DIMENSIONS
S 280 TRC continental - EIGENSCHAFTEN DER ABMESSUN
S 280 TRC continental - CARACTERISTICAS DE LAS DIMENSIONES

1:20

SIDE B

E

- ALIMENTAZIONE ELETTRICA RIUNITO: 230VAC/115VAC/100VAC-50/60Hz-1800W.
- ALIMENTAZIONE ELETTRICA INDIPENDENTE RX DC INTEGRATO A RIUNITO: 230VAC-50/60Hz-6A;115VAC-50/60Hz-10A.
ATTENZIONE: RISPETTARE LA CORRETTA POLARITA' DEL COLLEGAMENTO.
NOTA: verificare la corrispondenza al valore di tensione indicato nei dati di targa prima di effettuare il collegamento.
REQUISITI MINIMI:
RIUNITO: Cavo alimentazione 3x1,5mm (cavo tipo H05 RRF) - lunghezza di uscita del cavo di alimentazione dal punto E di almeno 1mt.
RX DC INTEGRATO: Cavo alimentazione 3x2,5mm (cavo tipo H05 RRF) - lunghezza di uscita del cavo di alimentazione dal punto E di almeno 1mt. L'impianto deve essere fornito di un adeguato impianto di messa a terra conforme alle normative I.E.C. - US national electrical code e C.E.I.(o comunque vigenti nel luogo di installazione).
In Italia deve essere eseguito in conformità alle norme C.E.I. 64-8 sez.710 (IEC 60364-7-710:2002), che prescrivono l'installazione a monte dell'impianto di un interruttore differenziale con le seguenti caratteristiche:

CON VALORE DI TENSIONE DI 230V - 50Hz	**CON VALORE DI TENSIONE DI 100/115V - 60Hz**
CORRENTE NOMINALE: 10A (CURVA D)	CORRENTE NOMINALE: 16A (CURVA D)
SENSIBILITA' DIFFERENZIALE: 0,03A	SENSIBILITA' DIFFERENZIALE: 0,03A
Distanza tra i contatti di almeno 3mm	Distanza tra i contatti di almeno 3mm

Il colore dei 3 conduttori deve corrispondere a quanto prescritto dalle norme. Se l'interruttore differenziale si trova in una posizione di difficile accesso, è consigliabile installare un ulteriore interruttore di alimentazione bipolare in posizione facilmente accessibile.
RX DC INTEGRATO: E' necessario installare un ulteriore interruttore di alimentazione bipolare a monte dell'impianto.
L'interruttore di alimentazione bipolare deve avere una distanza tra i contatti di almeno 3mm (come richiesto dalla norma I.E.C. 60601-1) ed essere conforme alle norme I.E.C. 61058-1, 60447 o comunque vigenti nel luogo di installazione.
- COMANDO A DISPOSIZIONE (CAMPANELLO): 2X0,5mm (cavo tipo H05 RRF) MAX 24VAC 1A/60V DC 1A.
- COMANDO MOTORE ASPIRANTE (ASPIRAZIONE SINGOLA): 3X1mm (cavo tipo H05 RRF) MAX230VAC 50/60Hz.
- COMANDO MOTORE ASPIRANTE (ASP.CENTRALIZZATA): 2X0,5mm (cavo tipo H05 RRF) MAX24VAC 1A/60VDC 1A.
- LAMPADA DI SEGNALAZIONE ESTERNA RX DC INTEGRATO: Prevedere l'alimentazione autonoma con 2 fili di 1,5mm (cavo tipo H05 RRF). Per il comando della lampada, predisporre 2 fili di 0,5/1mm (cavo tipo H05 RRF).

- DENTAL UNIT POWER SUPPLY: 230VAC/115VAC/100VAC-50/60Hz-1800W.
- SEPARATE POWER SUPPLY FOR RX DC BUILT INTO DENTAL UNIT: 230VAC-50/60Hz-6A;115VAC-50/60Hz-10A.
ATTENTION: RESPECT THE CORRECT CONNECTION POLARITY.
NOTE: verify that the voltage indicated on the name plate is suitable before attempting the connetion.
MINIMUM REQUIREMENT:
DENTAL UNIT: Power cord 3x1,5mm (with cable H05 RRF) - The power cord must run at least 1 meter out of point (E).
INTEGRATED RX DC: Power cord 3x2,5mm (with cable H05 RRF) - The power cord must run at least 1 meter out of point (E).
The electrical wiring must be effectively grounded in compliance with I.E.C. - us national electrical code - and C.E.I standards (or in any case all current local standards).
In Italy the electrical wiring must be done in compliance with electrical code C.E.I. 64-8 sez.710 (IEC 60364-7-710:2002), that require a differential switch with the following specifications is installed before the system:

WITH POWER SUPPLY 230V - 50Hz	**WITH POWER SUPPLY 100/115V - 60Hz**
NOMINAL CURRENT: 10A (BEND D)	NOMINAL CURRENT: 16A (BEND D)
DIFFERENTIAL SENSITIVITY: 0,03A	DIFFERENTIAL SENSITIVITY: 0,03A
A CLEARANCE OF AT LEAST 3mm	A CLEARANCE OF AT LEAST 3mm

The color of the 3 wires must be as set forth by the standards. If the differential switch is found in a hard-to-reach area, install another switch in a place that the operator can easily access.
INTEGRATED RX DC: Install another two-pole switch before the system.
The contacts of the two-pole power switch should be at least 3mm apart (as requiredby I.E.C. standard 60601-1) and comply to standards I.E.C. 61058-1, 60447 or in any case the standards in force in the country in which the apparatus is installed.
- BELL LEADS: 2X0,5mm MAX 24VAC 1A/60VDC 1A.
- CONTROL LEADS FOR SUCTION MACHINE (SINGLE SUCTION): 3X1mm (with cable H05 RRF) MAX 230VAC 50/60Hz.
- CONTROL LEADS FOR SUCTION MACHINE (CENTRALIZED SUCTION): 2X0,5mm (with cable H05 RRF) MAX 24VAC 1A/60VDC 1A.
- INTEGRATED RX DC EXTERNAL INDICATOR LIGHT: Provide an independent power supply with 2 1.5mm wires (with cable H05 RRF). Use 2 0.5/1mm wires for lamp control (with cable H05 RRF).

- ALIMENTATION ELECTRIQUE UNITE DE SOINS: 230VAC/115VAC/100VAC-50/60Hz-1800W.
- ALIMENTATION ELECTRIQUE INDEPENDANTE RX DC INTEGRE A L'UNITE DE SOINS: 230VAC-50/60Hz-6A;115VAC-50/60/Hz-10A.
ATTENTION: IL FAUT RESPECTER LA CORRECTE POLARITE DU BRANCHEMENT.
Remarque: controler que la valeur de tension indiquée dans les données reportées sur la plaque correspond bien avant de procéder au branchement.
PRE-REQUIS MINIMUMS:
UNITE DE SOINS: Cable d'alimentation 3x1,5mm (avec cable H05 RRF) - longueur de sortie du cable d'alimentation du point "E" d'au moins 1m.
RX DC INTEGRE: Cable d'alimentation 3x2,5mm (avec cable H05 RRF) - longueur de sortie du cable d'alimentation du point "E" d'au moins 1m.
L'equipement doit être pourvu d'une installation de mise à la terre adaptée et conforme aux réglementations i.e.c. - us national electrical code - et c.e.i. (ou dans tous les cas, en vigueur dans la pays d'installation).
En Italie, elle doit être realisée en conformité aux normes C.E.I. 64-8 sez.710 (IEC 60364-7-710:2002), qui prescrivent l'installation en amont d'un disjoncteur differentiel avant les caractéristiques suivantes:

AVEC ALIMENTATION ELECTRIQUE 230V - 50Hz	**AVEC ALIMENTATION ELECTRIQUE 100/115V - 60Hz**
COURANT NOMINAL: 10A (COURBE D)	COURANT NOMINAL: 16A (COURBE D)
SENSIBILITÉ DIFFERENTIELLE: 0,03A	SENSIBILITÉ DIFFERENTIELLE: 0,03A
DISTANCE ENTRE LES CONTACTS D'AU MOINS 3mm	DISTANCE ENTRE LES CONTACTS D'AU MOINS 3mm

La couleur des 3 conducteurs doit correspondre aux prescriptions réglementaires. Si l'interrupteur différentiel se trouve dans une position difficile d'accès, il est conseillé d'installer un autre interrupteur à une position facile d'accès pour l'opérateur.
RX DC INTEGRE: Il est nécessaire d'installer un autre interrupteur d'alimentation bipolaire en amont de l'installation.
L'interrupteur d'alimentation bipolaire doit présenter une distance entre les contacts d'au moins 3mm (comme requis par la norme I.E.C. 60601-1) et être conforme aux normes I.E.C. 61058-1, 60447 ou du moins aux normes en vigueur dans le lieu d'installation.
- SONNAIRE: 2X0,5mm (avec cable H05 RRF) MAX 24VAC 1A/60VDC 1A.
- CONDUCTEUR POUR POMPE ASPIRANTE (ASPIRATION INDIPENDANT): 3X1mm (avec cable H05 RRF) MAX 230VAC 50/60Hz.
- CONDUCTEUR POUR POMPE ASPIRANTE (ASPIRATION CENTRALIZE): 2X0,5mm (avec cable H05 RRF) MAX 24VAC 1A/60VDC 1A.
- TEMOIN DE SIGNALISATION EXTERNE RX DC INTEGRE: Prévoir l'alimentation autonome avec 2 fils de 1,5mm (avec cable H05 RRF). Pour la commande du témoin, prévoir 2 fils de 0,5/1mm (avec cable H05 RRF).

- STROMVERSORGUNG BEHANDLUNGSEINHEIT: 230VAC/115VAC/100VAC-50/60HZ-1800W.
- UNANHANGIGE STROMVERSORGUNG RX DC AN BEHANDLUNGSEINHEIT INTEGRIERT:
230VAC-50/60Hz-6A;115VAC-50/60Hz-10A.
ACHTUNG: BEACHTEN SIE DIE RICHTIGE POLARITAT DER VERBINDUNG.
HINWEIS: bevor man den anschluss vornimmt, muss die übereinstimmung mit dem auf dem datenschild spannungswert gegeben ist.
MINDESTVORAUSSETZUNGEN:
BEHANDLUNGSEINHEIT: Speisekabel 3x1,5mm (mit cable H05 RRF) - auslauflänge des speisekabels ab dem punkt E mindestens 1 meter.
RX DC INTEGRIERT: Speisekabel 3x2,5mm (mit cable H05 RRF) - auslauflange des speisekabels ab dem punkt E mindestens 1 meter.
Die anlage muss mit einer angemessenen erdungsanlage ausgerüstet sein, di eden richtlinien i.e.c. - us national electrical code - sowie cei entspricht (oder in jedem fall den am aufstellungsort geltenden richtlinien).
in italien muss diese anlage übereinstimmend zu den C.E.I. normen 64-8 sez.710 hergestellt werden (IEC 60364-7-710:2002), diese schreiben vor, dass vorgelagert zur anlage ein fehlerstrom-schutzschalter mit eingenschaften installiert werden muss:

STROMVERSORGUNG 230V - 50Hz	**STROMVERSORGUNG 100/115V - 60Hz**
NENNSTROM: 10A (BOGEN D)	NENNSTROM: 16A (BOGEN D)
DIFFERENTIAL EMPFINDLIHKEIT: 0,03A	DIFFERENTIAL EMPFINDLIHKEIT: 0,03A
MINDESTENS 3mm ABSTAND ZWISCHEN DEN KONTAKTEN	MINDESTENS 3mm ABSTAND ZWISCHEN DEN KONTAKTEN

Die Farbe der 3 leiter muss den durch die Normen vorgeschriebenen Voraussetzungen entsprechen.
Wenn sich der Fehlerstromschutzschalter an einer schwer erreichbaren Stelle befindet, empfiehlt es sich, einen weiteren Schalter an einer für den Bediener leichter erreichbaren Stelle zu installieren.
RX DC INTEGRIERT: Vorgeschaltet zur Anlage muss ein weitererzweipoliger Versorgungsschalter installiert werden.
Der zweipolige Schalter für die Versorgung muss zumindest einen Abstand von 3mm zwischen den kontakten (wie es von der I.E.C.-Norm 60601-1 gefordert wird) und muss den I.E.C.-Normen 61058-1, 60447 order in jedem Fall den am Aufstellungsort geltenden Vorschriften entsprechen.
- KLINGLLEITUNG: 2X0,5mm (mit cable H05 RRF) MAX 24VAC 1A/60VDC 1A.
- SCHALTEITUNG FUR SAUGMASCHINE (EINZELNE ABSAUGUNG): 3X1mm (mit cable H05 RRF) MAX 230VAC 50/60Hz.
- SCHALTEITUNG FUR SAUGMASCHINE (ZENTRALABSAUGUNG): 2X0,5mm (mit cable H05 RRF) MAX 24VAC 1A/60VDC 1A.
- EXTERNE MELDELELAMPE RX DC INTEGRIERT: Eine autonome Versorgung mit zwei 1,5mm Kabeldrahten vorsehen (mit cable H05 RRF). Zur Lampensteuerung zwei 0,5/1mm Kabeldrahten vorsehen (mit cable H05 RRF).

- ALIMENTACIÓN ELÉCTRICA DEL EQUIPO: 230VAC/115VAC/100VAC-50/60HZ-1800W.
- ALIMENTACION ELECTRICA INDEPENDIENTE RX DC INTEGRADO EN EL EQUIPO: 230VAC-50/60Hz-6A;115VAC-50/60Hz-10V.
ATENCION: RESPETAR LA CORRECTA POLARIDAD DEL CONEXION.
NOTA: comprobar la correspondencia con el valor de tensión indicado en los datos indicados en la placa antes de efectuar la conexión.
REQUISITOS MÍNIMOS:
EQUIPO: Cable de alimentación 3x1,5mm (para cable H05 RRF) - longitud de salida del cable de alimentación desde el punto E, de por lo menos 1m.
RX DC INTEGRADO: Cable de alimentacion 3x2,5mm (para cable H05 RRF) - longitud de salida del cable de alimentacion desde el punto E, de por lo menos 1m.
La instalación debe poseer una adecuada toma de tierra que cumpla con las normativas i.e.c. - us national electrical code y c.e.i. (o de todos modos, vigentes en el lugar de instalación).
En italia debe efectuarse de acuerdo con las normas C.E.I. 64-8 sez.710 (IEC 60364-7-710:2002), que prescriben la instalación aguas arriba de la instalación, de un interruptor diferencial con las características siguientes:

VALOR DE ALIMENTACION 230V - 50HZ	**VALOR DE ALIMENTACION 100/115V - 60HZ**
CORRIENTE NOMINAL: 10A (CURVA D)	CORRIENTE NOMINAL: 16A (CURVA D)
SENSIBILIDAD DIFERENCIAL: 0,03A	ENSIBILIDAD DIFERENCIAL: 0,03A
DISTANCIA ENTRE LOS CONTACTOS DE, POR LO MENOS, 3 mm	DISTANCIA ENTRE LOS CONTACTOS DE, POR LO MENOS, 3mm

El color de los tres conductores debe corresponder con todo lo prescrito por las normas. Si el interruptor diferencial se encuentra en una posición de difícil acceso, se aconseja instalar otro interruptor en posición fácilmente accesible al operador.
RX DC INTEGRADO: Es necesario instalar otro interruptor de alimentacion bipolar aguas arriba de la instalacion.
El interruptor de alimentación bipolar debe tener una distancia entre los contactos de, por lo menos, 3 mm (como requiere la norma I.E.C. 60601-1) y cumplir con las normas I.E.C. 61058-1, 60447 o, de todos modos, vigentes en el lugar de instalación.
- TIMBRO ELECTRICO: 2X0,5mm (para cable H05 RRF) MAX 24VAC 1A/60VDC 1A.
- CONDUCTOR DE MANDO DE LA BOMBA (ASPIRACION SIMPLEX): 3X1mm (para cable H05 RRF) MAX 230VAC 50/60HZ.
- CONDUCTOR DE MANDO DE LA BOMBA (ASPIRACION CENTRALIZADA): 2X0,5mm (para cable H05 RRF) MAX 24VAC 1A/60VDC 1A.
- LUZ DE SENALIZACION EXTERNA RX DC INTEGRADO: Prevé la alimentacion autonoma con 2 hilos de 1,5mm (para cable H05 RRF). Para el mando de la luz, predisponer 2 hilos de 0,5/1mm (para cable H05 RRF).

K

CENTRO LAMPADA "VENUS PLUS TML" (vedere schema installazione specifico cod.97042054)
CENTER "VENUS PLUS TML" OPERATING LIGHT (refer to the relative installation scheme code 97042054)
CENTRE LAMPE "VENUS PLUS TML" (Voir le plan d'installation specific cod.97042054)
MITTE LAMPE "VENUS PLUS TML" (siehe entsprechende installationsschablone art. nr. 97042054)
CENTRO LAMPARA "VENUS PLUS TML" (riferirse al esquema de montaje especifico cod.97042054)

K1

CENTRO LAMPADA A SOFFITTO "VENUS PLUS CL" PER APPLICAZIONE RIUNITO DESTRO (vedere schema installazione specifico cod. 97042067).
CENTER OF "VENUS PLUS CL" CEILING LAMP FOR RIGHT HAND DENTAL UNIT APPLICATION (refer to the relative installation scheme code 97042067).
CENTRE LAMPE A SOUFFLET "VENUS PLUS CL" POUR INSTALLATION SUR UNITE DE SOINS DROITIER (Voir le plan d'installation specific cod. 97042067).
ZENTRUM DECKENLAMPE "VENUS PLUS CL" BEI ANWENDUNG EINER BEHANDLUNGSEINHEIT FÜR RECHTSHÄNDER (siehe entsprechende installationsschablone art. nr. 97042067).
CENTRO LAMPARA DE TECHO "VENUS PLUS CL" PARA APLICACION EQUIPO PARA DIESTROS (riferirse al esquema de montaje especifico cod. 97042067).

F

FORI FISSAGGIO RIUNITO (SENZA PIASTRA ANTIRIBALTAMENTO): utilizzare i 3 tasselli ad espansione forniti a corredo.
ATTENZIONE! E' necessario che le caratteristiche del pavimento assicurino una resistenza del tassello alla rottura non inferiore a 1200 daN ciascuno (considerando una resistenza del cemento Rck calcestruzzo di 20 MPa).
Ove non siano presenti pavimenti in calcestruzzo, si consiglia di:
- far predisporre da personale qualificato una zona per l'ancoraggio dei tasselli forniti a corredo;
- far predisporre da personale qualificato una zona con barre filettate annegate. In questo caso le specifiche dimensionali del fissaggio (non fornito) devono essere: n. 3 barre filettate M10; lunghezza min. 40mm, lunghezza max 60mm; classe di resistenza barra 8.8; dado medio M10 UNI 5588 classe di resistenza 8.
ATTENZIONE! E' necessario che le caratteristiche del fissaggio assicurino una resistenza alla rottura/estrazione non inferiore a 1200 daN ciascuno.

DENTAL UNIT ANCHORING HOLES (WITHOUT ANTI-TURNOVER PLATE): use the 3 screw anchors provided.
WARNING! The floor characteristics must assure an ultimate anchor strength of not less than 1200 daN each (considering a concrete strength with Rck of 20 MPa).
In the event that there are no concrete floors, it is advisable to:
- Have qualified personnel prepare an area to secure the anchors provided;
- Have qualified personnel prepare an area with buried threaded bars. In this case, the dimensional specifications for the anchor (not provided) are: three M10 threaded bars; min. length 40mm, max length 60mm; bar strength class 8.8; UNI 5588 M10 medium-sized nut, strength class 8.
WARNING! The anchoring system characteristics must assure an ultimate breakage/extraction resistance of not less than 1200 daN each.

TROUS DE FIXATION DE L'UNITE' (SANS PLAQUE ANTI-RENVERSEMENT): utiliser les 3 chevilles à expansion fournies.
ATTENTION! Les caractéristiques du sol doivent assurer une résistance de la cheville à la rupture non inférieure à 1200 daN chacune (compte tenu d'une résistance du ciment Rck béton de 20 MPa).
Dans les cas où il n'y aurait pas de sol en béton, il est conseillé de:
- faire réaliser par un personnel expérimenté une zone pour l'ancrage des chevilles fournies;
- faire réaliser par un personnel expérimenté une zone avec des barres filetées noyées. Dans ce cas, les spécifications dimensionnelles du système de fixation (non fourni) doivent etre: n. 3 barres filetées M10; longueur mini 40mm, longueur maxi 60mm; classe de résistance de la barre 8.8; écrou moyen M10 UNI 5588 classe de résistance 8.
ATTENTION! Les caractéristiques du système de fixation doivent assurer une résistance à la rupture/extraction non inférieure à 1200 daN chacun.

BEFESTIGUNGSBOHRUNGEN BEHANDLUNGSEINHEIT (OHNE KIPPSCHUTZPLATTE): Die 3 mitgelieferten Spreizdubel verwenden.
ZUR BEACHTUNG! Der fussboden muss eine Bruchfestigkeit jedes einzelnen Duebels von mindestens 1200 daN gewaehrleisten (unter Beruecksichtigung einer Betonfestigkeit Rck von 20 MPa).
Ist kein Betonboden vorhanden, empfiehlt sich Folgendes:
- Durch Fachpersonal einen Bereich fuer die Verankerung der mitgelieferten Duebel vorbereiten lassen;
- Durch Fachpersonal einen Bereich mit eingegossenen Gewindestangen vorbereiten lassen. In diesem Fall lauten die Vorgaben fuer die (nicht gelieferte) Befestigung wie folgt: 3 Gewindestangen mit Gewinde M10; Laenge min. 40mm, Laenge max. 60mm; Festigkeitsklasse des Bolzens 8.8; Mittlere Mutter M10 UNI 5588, Festigkeitsklasse 8.
ZUR BEACHTUNG! Die Befestigung muss eine Bruch-bzw. Auszugfestigkeit jedes Bolzens von mindestens 1200 daN gewaehrleisten.

ORIFICIOS DE FIJACION DEL EQUIPO ODONTOLOGICO (SIN PLACA ANTIBASCULACION): utilice los 3 tornillos de expansion suministrados con el equipo.
ATENCION! Es necesario que las caracteristicas del pavimento garanticen una resistencia a la rotura de cada casquillo superior a 1200 daN (teniendo en cuenta una resistencia del cemento Rck hormigon de 20 MPa).
En los espacios sin pavimento de hormigon, se recomienda que:
- personal cualificado prepare una zona para el anclaje de los casquillos suministrados;
- personal cualificado prepare una zona con barras roscadas enterradas. En este caso, las caracteristicas dimensionales de la fijacion (no suministrada) deben ser: 3 barras roscadas M10; longitud min. 40mm, longitud max. 60mm; clase de resistencia de la barra 8.8; tuerca media M10 UNI 5588 clase de resistencia 8.
ATENCION! Es necesario que las caracteristicas de fijacion garanticen una resistencia a la rotura/extraccion superior a 1200 daN.

F'

FORO FISSAGGIO RIUNITO (CON PIASTRA ANTIRIBALTAMENTO): utilizzare il tassello ad espansione fornito a corredo.
ATTENZIONE! E' necessario che le caratteristiche del pavimento assicurino una resistenza del tassello alla rottura non inferiore a 260 daN.

DENTAL UNIT ANCHORING HOLE (WITH ANTI-TURNOVER PLATE): use the screw anchor provided.
WARNING! The floor characteristics must assure an ultimate anchor strength of not less than 260 daN.

TROU DE FIXATION DE L'UNITE (AVEC PLAQUE ANTI-RENVERSEMENT): utiliser la cheville à expansion fournie.
ATTENTION! Les caractéristiques du sol doivent assurer une résistance de la cheville à la rupture non inférieure à 260 daN.

BEFESTIGUNGSBOHRUNG BEHANDLUNGSEINHEIT: (MIT KIPPSCHUTZPLATTE): Mitgelieferten Spreizduebel verwenden.
ZUR BEACHTUNG! Der Fussboden muss eine Bruchfestigkeit des Duebels von mindestens 260 daN gewaehrleisten.

ORIFICIO DE FIJACION DEL EQUIPO ODONTOLOGICO (CON PLACA ANTIBASCULACION): utilice el tornillo de expansion suministrado con el equipo.
ATENCION! Es necesario que las caracteristicas del pavimento garanticen una resistencia del casquillo a la rotura superior a 260 daN.

M

COLLEGAMENTI MULTIMEDIA - Guaina flessibile ø mm.50 interno
Importante: In fase di preparazione predisporre l'uscita dei cavi dal lato riunito con una lunghezza supplementare di 20cm.

PER COLLEGAMENTI CON TELECAMERA C-U2 / C-U2Pro (FINO A MAGGIO 2015):
CAVI PER COLLEGAMENTO A PC:
1 - Cavo VGA alta qualità (3 cavetti coassiali 75 OHM per segnali RGB e 8 conduttori per altri segnali + schermatura totale) con connettore lato riunito tipo SUB-D alta densità 15 vie femmina.
Importante: Questo tipo di collegamento non deve superare i 6mt di lunghezza, per lunghezze superiori inserire un amplificatore di segnali video VGA tipo - INLINE 3262D.
2 - Cavo USB.
Importante: Questo tipo di collegamento non deve superare i 3mt di lunghezza, per lunghezze superiori utilizzare cavi preamplificati tipo RS P/N 492-3121 o equivalenti.
KIT CAVI MULTIMEDIA:
97520480 - Cavo VGA alta qualità lunghezza 3mt
97520629 - Cavo VGA alta qualità lunghezza 6mt
97520483 - Cavo VGA alta qualità lunghezza 10mt

PER COLLEGAMENTI CON TELECAMERA C-U2 HD (DA GIUGNO 2015):
CAVI PER COLLEGAMENTO A PC:
Cavo Ethernet RJ45 CAT. 5E o superiore, consigliato SSTP.
Importante: questo tipo di collegamento non deve superare i 20m di lunghezza senza Router.
CAVI PER COLLEGAMENTO A MONITOR ESTERNO:
CAVO HDMI (lunghezza = 10 metri) PASSIVO (cod. 97522077) presente all'interno del riunito e connesso alla scheda Multimedia. Il cavo deve essere collegato direttamente al Monitor esterno.
Importante: Non sono ammesse ulteriori giunzioni su questo cavo, in quanto non è possibile garantire il corretto funzionamento del collegamento.
CAVI MULTIMEDIA OPZIONALI:
97521998 - Cavo HDMI ATTIVO (lunghezza = 10 metri).
97522077 - Cavo HDMI PASSIVO (lunghezza = 10 metri).
97661567 - EXTENDER HDMI F/F

MULTIMEDIA CONNECTIONS - 50mm internal diameter flexible conduit
Important: During setup, provide a cable outlet on the side of the dental unit with an additional cable length of 20cm

FOR CONNECTIONS WITH CAMERA C-U2 / C U2Pro (UP TO MAY 2015):
PC CONNECTION WIRES:
1 - High grade VGA cable (3 coaxial leads 75-OHM RGB and 8 conductors for other signals, total screening) with connector on dental unit side type SUB-D 15 ways female.
Important: This connection should not exceed 6 metres in lenght. For greater lengths, connect a VGA signals amplifier of the INLINE 3262D type.
2 - USB cable.
Important: This connection should not exceed 6 metres in lenght. For greater lengths, use preamps wires type RS P/N 492-3121 or equals.
MUTIMEDIA WIRING KIT:
97520480 - High quality VGA cable length 3mt
97520629 - High quality VGA cable length 6mt
97520483 - High quality VGA cable length 10mt

FOR CONNECTIONS WITH CAMERA C-U2 HD (SINCE JUNE 2015):
PC CONNECTION CABLES:
Ethernet cable RJ45 CAT. 5E or next, SSTP recommended.
Important: this type of connection must not exceed 20m of length without Router.
EXTERNAL MONITOR CONNECTION CABLES:
PASSIVE HDMI CABLE (length = 10 meters) (code 97522077) present inside dental unit and connected to Multimedia board. Cable must be directly connected to the external Monitor.
Important: Further connections on this cable are not allowed, as it is not possible to ensure the correct operation of the connection.
OPTIONAL MULTIMEDIA CABLES:
97521998 - ACTIVE HDMI cable (length = 10 meters).
97522077 - PASSIVE HDMI cable (length = 10 meters).
97661567 - EXTENDER HDMI F/F

CONNEXIONS MULTIMEDIA - Gaine flexible ø mm50 interne
Important: Lors de la relisation, preparer la sortie des cables du côté de l'unit avec une longueur supplementaire de 20cm

POUR DES CONNEXIONS AVEC CAMÉRA C-U2 / C-U2Pro (JUSQU'AU MOIS DE MAI 2015):
CABLES DE CONNEXION AU PC:
1 - Cable VGA haute qualità (3 cables coaxiaux 75ohm pour le signaux rgb et 8 conductéurs pour les autres signaux, blindage complet) avec connecteur côté unit type sub-d haute densité 15 voies femelle.
Important - Ce type de connexion ne doit pas depasser les 6m de longueur, pour les longueurs supérieures introduire un amplificatéur des signaux VGA type - INLINE 3262D.
2 - Cable USB.
Important: Ce type de connexion ne doit pas depasser les 3m de longueur, pour les longueurs supérieures introduire cables preamplifier type RS P/N 492-3121 ou equivalents.
KIT PROLONGES MULTIMEDIA:
97520480 - Cable VGA haute qualità longueur 3mt
97520629 - Cable VGA haute qualità longueur 6mt
97520483 - Cable VGA haute qualità longueur 10mt

POUR DES CONNEXIONS AVEC CAMÉRA C-U2 HD (À PARTIR DU MOIS DE JUIN 2015) :
CÂBLES POUR CONNEXION AU PC :
Câble Ethernet RJ45 CAT. 5E ou supérieur, conseillé SSTP.
Important : ce type de connexion ne doit pas dépasser 20m de longueur sans Routeur.
CÂBLES POUR CONNEXION À L'ÉCRAN EXTÉRIEUR :
CÂBLE HDMI (longueur = 10 mètres) PASSIF (code 97522077) présent à l'intérieur de l'unité de soins et branché à la carte Multimédia. Le câble doit être relié directement à l'Écran extérieur.
Important : On ne peut pas réaliser des jonctions supplémentaires sur ce type de câble, étant donné qu'il ne serait pas possible de garantir un fonctionnement correct du raccordement.
CÂBLES MULTIMÉDIA EN OPTION :
97521998 - Câble HDMI ACTIF (longueur = 10 mètres).
97522077 - Câble HDMI PASSIF (longueur = 10 mètres).
97661567 - EXTENDER HDMI F/F

MULTIMEDIA ANSCHLUSSE - Flexibler mantel innen ø 50mm
Wichtig: Bei der Vorbereitung für den Kabelausgang an der Seite der Behandlungseinheit, bereiten Sie eine Länge von 20 cm.

FÜR DIE VERBINDUNG MIT DER KAMERA C-U2 / C-U2Pro (BIS MAI 2015):
KABEL FUR ANSCHLUSS AN PC:
1 - Hochwertiges VGA kabel (3 koaxiallitzen 75OHM fur RGB-signale und 8 leiter fur andere signale + vollstandige abschirmung) mit steckverbinder an der seite der behandlungsheit typ SUB-D, frau dichte, 15 polig.
Wichtig: Fur diesen anschluss darf eine lange von 10m nicht uberschritten werden. Fur grossere langen einen videosignalverstarker typ INLINE 3262D einbaunen.
2 - USB kabel.
Wichtig: Fur grossere langen benutzen kabel preverstärkt typ RS P/N 492-3121 oder gleichwertig.
VERLAENG. KABEL MULTIMEDIA:
97520480 - Hochwertiges VGA kabel länge 3m
97520629 - Hochwertiges VGA kabel länge 6m
97520483 - Hochwertiges VGA kabel länge 10m

FÜR DIE VERBINDUNG MIT DER KAMERA C-U2 HD (AB JUNI 2015):
KABEL FÜR DEN ANSCHLUSS AN DEN PC:
Kabel Ethernet RJ45 CAT. 5E oder darüber. Empfehlung: SSTP.
Wichtig: Diese Verbindung darf nicht länger als 20 m, ohne Router, ausfallen.
KABEL FÜR DEN ANSCHLUSS AN DEN EXTERNEN MONITOR:
KABEL HDMI (Länge = 10 Meter) PASSIV (Art.-Nr. 97522077), das in der Behandlungseinheit vorhanden und mit der Multimedia-Karte verbunden ist. Dieses Kabel muss direkt an den externen Monitor geschlossen werden.
Wichtig: Weitere Verbindungen mit diesem Kabel sind nicht zulässig, da es in diesem Fall nicht möglich ist, die korrekte Funktionsweise dieser Verbindung zu gewährleisten.
OPTIONALE MULTIMEDIA-KABEL:
97521998 - Kabel HDMI AKTIV (Länge = 10 Meter).
97522077 - Kabel HDMI PASSIV (Länge = 10 Meter).
97661567 - EXTENDER HDMI F/F

CONEXIONES MULTIMEDIA - Vaina flexible ø mm.50 interno
Importante: En fase de preparacion predisponer la salida de los cables por el lado equipo con una longitud suplemenrtaria de 20cm

PARA CONEXIONES CON CÁMARA DE VÍDEO C-U2 / C-U2Pro (HASTA MAYO 2015):
CABLES PARA CONEXION CON EL PC:
1 - Cable VGA alta calidad (3 cables coaxiales 75OHM para senales RG B y 8 conductores para otra senales + proteccion total) con conector lado equipo tipo SUB-D alta densidad 15 vias hembra.
Importante: Este tipo de conexion no debe superar los 6m de longitud. Para longitudes siperiores colocar un amplificador de senales video VGA tipo INLINE 3262D.
2 - Cable USB.
Importante: Este tipo de conexion no debe superar los 3m de longitud. Para longitudes siperiores utilizar cables preamplificatos tipo RS P/N 492-3121 o equivalents.
CABLE PROLONGE MULTIMEDIA:
97520480 - Cable VGA alta calidad largo 3m
97520629 - Cable VGA alta calidad largo 6m
97520483 - Cable VGA alta calidad largo 10m

PARA CONEXIONES CON CÁMARA DE VÍDEO C-U2 HD (DESDE JUNIO 2015):
CABLES PARA CONEXIÓN A PC:
Cable Ethernet RJ45 CAT. 5E o superior, SSTP recomendado.
Importante: este tipo de conexión no debe superar los 20m de longitud sin Router.
CABLES PARA CONEXIÓN A MONITOR EXTERNO:
CABLE HDMI (longitud= 10 metros) PASIVO (cód. 97522077) presente dentro del equipo y conectado a la tarjeta Multimedia. El cable debe estar conectado directamente al monitor externo.
Importante: No se admiten uniones adicionales en este cable ya que no se podrá garantizar el correcto funcionamiento de la conexión.
CABLES MULTIMEDIA OPCIONALES:
97521998 - Cable HDMI ACTIVO (longitud= 10 metros).
97522077 - Cable HDMI PASIVO (longitud= 10 metros).
97661567 - EXTENSOR HDMI H/H

ATTENZIONE!
L'installazione deve sempre essere di tipo permanente con fissaggio a terra.
Le condizioni del pavimento (di tipo continuo) devono essere conformi alle norme di portata secondo "DIN 1055" foglio 3.
Il peso del complesso dentale, comprendente un paziente di 190 Kg., è di circa 415 Kg.

WARNING!
The unit must always be installed with a permanent system, using floor-anchors.
The conditions of the floor (continuous type) must comply with the weight-carrying capacity according to the "DIN 1055" standards, sheet 3.
The weight of the dental unit, including a patient weighing 190 Kg, is approximately 415 Kg.

ATTENTION!
L'installation doit toujours etre de type permanent avec fixation au sol.
Les conditions du sol (de type continu) doivent etre conformes aux caracteristiques de portée établies dans la norme "DIN 1055" feuillet 3.
La masse de l'unité dentaire, y compris un patient de 190 Kg, est de 415 Kg environ.

ZUR BEACHTUNG!
Die Montage muss stets mit permanenter Verankerung am Boden.
Der Zustand des (unterbrechungsfreien) Fussbodens muss den Vorschriften ueber die Tragfaehigkeit nach "DIN 1055" Blatt 3 entsprechen.
Die Belastung durch die Dentalbehandlungseinheit betraegt, bei einem Patienten von 190 Kg Gewicht, circa 415 Kg.

ATENCION!
La instalacion siempre debe ser de caracter permanente con fijacion en el suelo.
Las condiciones del suelo (de tipo continuo) deben cumplir con las normas de capacidad de resistencia de la normativa "DIN 1055" folio 3.
El equipo odontologico puede admitir el peso de un paciente de 190 Kg, y de aproximadamente 415 Kg.

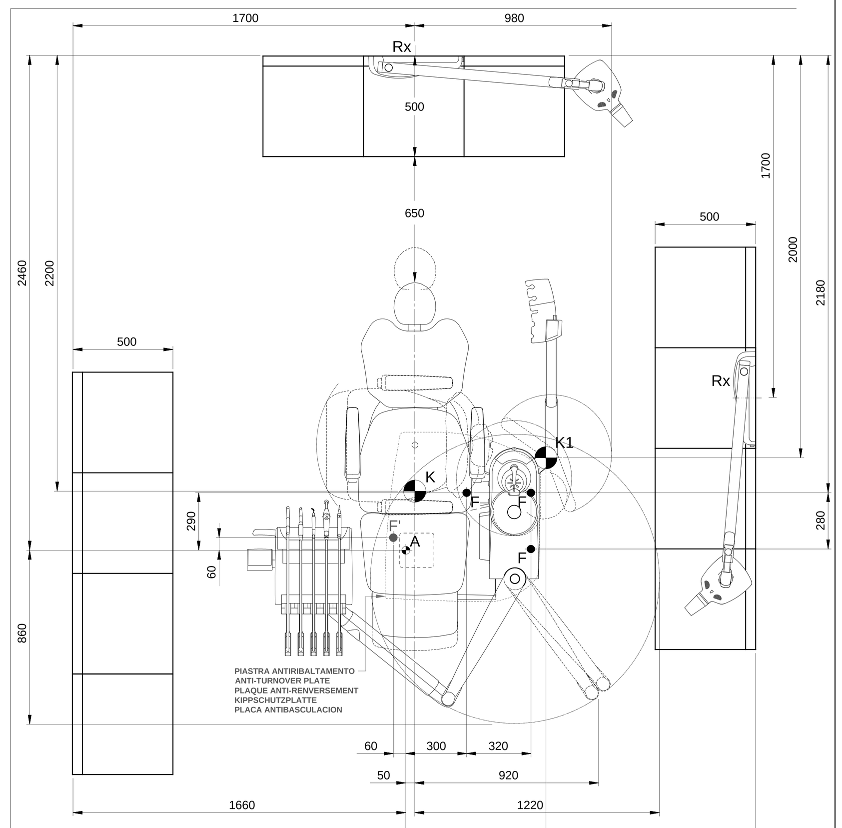

S 380 TRC continental - ESEMPIO DI INSTALLAZIONE
S 380 TRC continental - EXAMPLE OF INSTALLATION
S 380 TRC continental - EXAMPLE D'INSTALLATION
S 380 TRC continental - AUFSTELLUNGSBEISPIEL
S 380 TRC continental - EJEMPLO DE INSTALACION

1:20