LINCOLN ELECTRIC

HYPERFILL®

建設機械の生産性に革命をもたらすために開発された特許取得のHyperFill® ツインワイヤー溶接ソリューションは、溶融プールの安定性や溶接品質を損なうことなく溶着率を向上させることができます。

単一の溶接機、単一のワイヤー送給装置、および単一のチップを利用するこの革新的なツインワイヤー溶接方式は、従来のシンプルな機器構成を採用しており、溶接自体も難しくなく、8.2kg/時 (ロボット使用時10.8kg/時)を超える溶着率と共に、幅広で滑らかな溶け込み形状を確保できます。

ソリューション要件:
HyperFill®は、リンカーンエレクトリック社製溶接ワイヤ専用に設計されたツインワイヤーMIGソリューションで、特許およびライセンスを取得しています。このライセンスソリューションを利用するには、Lincoln Electric REVEAL™ Activation Platformを通じてアクティベーションを行う必要があります。詳細については以下リンク資料をご参照ください。
For more details, reference document MC20-106

プロセス比較 - 8MM 水平隅肉 8.2 KG / 時

シングルワイヤー
E70C-6M 1.4 MM

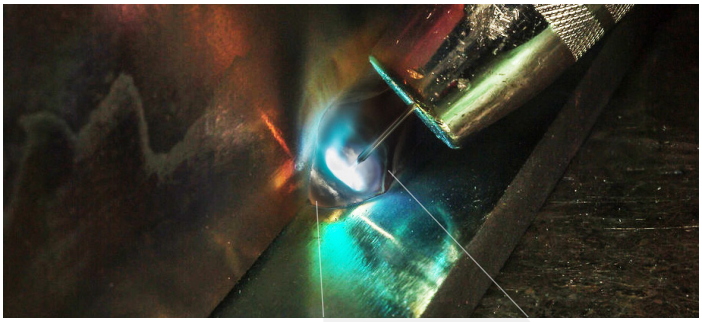

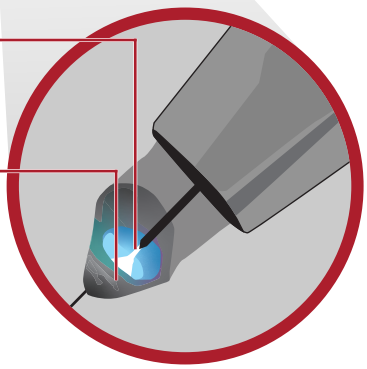

狭く深い溶け込み形状は高溶着溶接において溶接欠陥のリスクが増加

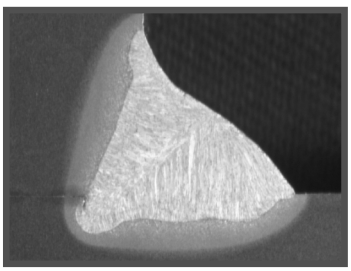

vs.

HYPERFILL
SuperArc® 1.0 MM

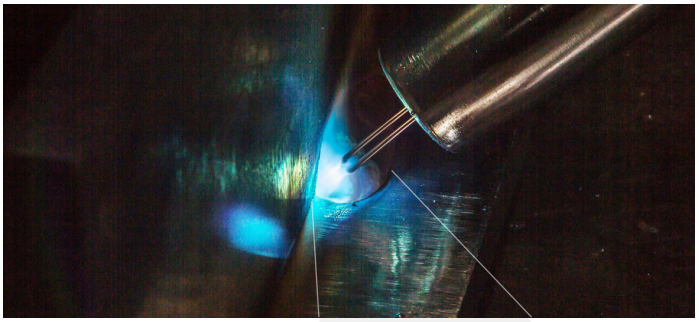

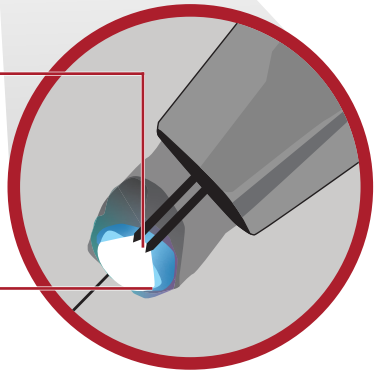

幅広のアーク形状は良質で堅牢な溶け込み形状をもたらし高溶着溶着での溶接品質の向上に貢献

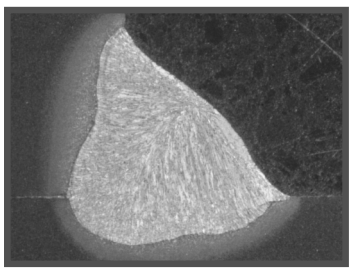

Publication MC19-22 | Issue Date 11/20
© Lincoln Global, Inc. All Rights Reserved.

プロセス比較 - 溶着レンジ

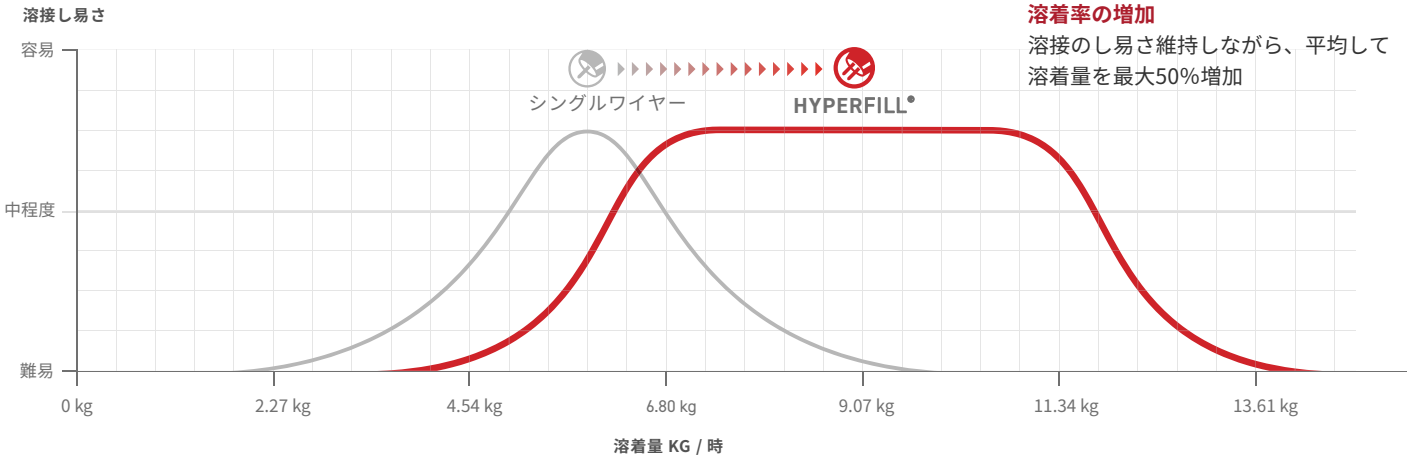

溶着率の増加
溶接のし易さ維持しながら、平均して
溶着量を最大50%増加

生産性の向上 - シングルワイヤー vs. HYPERFILL

基準となる条件
シングルワイヤー、5.9kg/時、水平隅肉、8mm脚長、溶接長1m、
溶接速度33cm/min、溶接時間3分

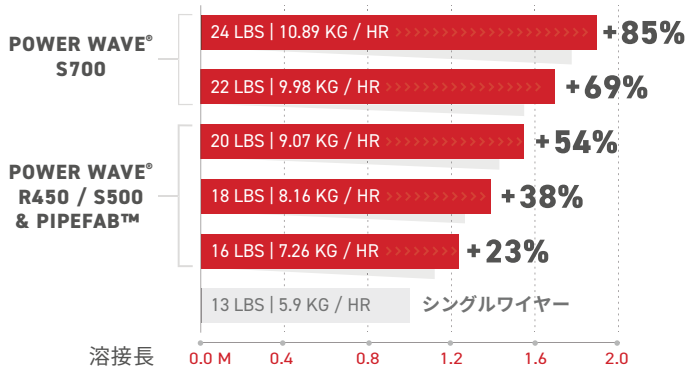

ヒュームの削減

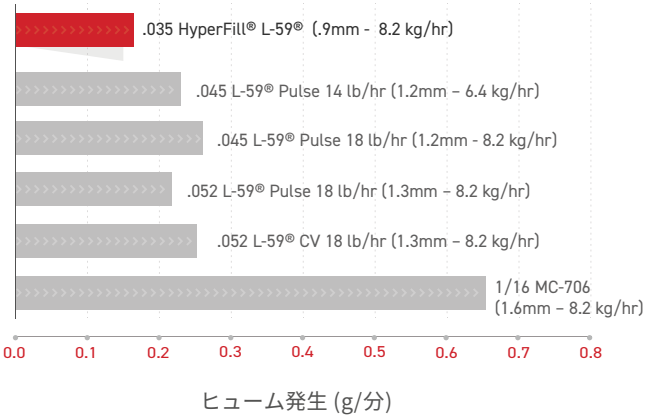

構成アイテム

溶接電源
Power Wave® S700

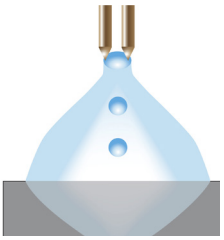

専用波形
HyperFill® 波形ライセンス

トーチ、送給機器
Magnum® PRO 500A 水冷トーチ
Power Feed® 84 ワイヤー送給機器
HyperFill® チップ (コンタクトチップ、デフューザー)
HyperFill® 送給ローラー

専用プレミアムワイヤー
Hyperfill®プロセスは、リンカーン
エレクトリック社製プレミアムワイヤーを
使用して開発。プレミアムワイヤーの厳しい
製造公差と化学構成物の管理により安定した
ワイヤ送給とアーク性能を確保。

テスト結果の免責事項
機械的特性、溶着物、ヒューム生成や電極の組成と拡散性水素レベル等のテスト結果は、所定の基準に従ってテストされた溶接から得られたものです。実際の結果は、溶接する母材や溶材、溶接手順、温度、溶接設計、製造方法を含む多くの要因によって異なります。ユーザーは、品質試験その他の適切な手段によって、目的の用途で使用する前に、溶接材料および手順の適合性を必ずご確認ください。

Hyperfill® 波形のライセンスについて
Power Wave溶接システムを購入いただくと、リンカーンエレクトリックの標準 Power Wave 波形を使用するためのライセンスがついてきます。
一方、Hyperfill®波形は別個のライセンスが必要です。

お客様支援方針
Lincoln Electric Company®は、高品質の溶接機器、溶接材料、切断機器や教育向け機器のの製造と販売を行っております。弊社の目標は、お客様のニーズにお応えし、お客様の期待を上回ることです。お客様より弊社製品の使用に関して情報やアドバイスを求められることがあります。そのような場合、その時点で弊社が所有する最良の情報に基づいてお客様にお答えいたします。ただし、弊社はそのような情報やアドバイスに関して、いかなる保証も責任も負わないものとします。さらに、このような情報やアドバイスの提供によって、弊社製品の保証が発生、延長、変更されることはありません。これらの情報やアドバイスから発生する可能性のある明示または黙示の保証(市場性の黙示保証、お客様の特定の目的に対する適切性の保証を含む)は一切、明確に否認されます。リンカーンエレクトリックは責任のあるメーカーですが、販売した製品の選択と使用については、お客様の管理下にありお客様の責任となります。弊社の制御下にない様々な要因により、所定の製造方法やサービス要件を適用して得られる結果に影響を与える場合があることをあらかじめご了承ください。

リンカーンエレクトリックジャパン株式会社
〒223-0057 神奈川県横浜市港北区新羽町424-5
TEL: 045-834-9651
www.lincolnelectric.co.jp
HYPERFILL_SOLUTION BRIEF_JP_V3 | 10/2021
© The Lincoln Electric JAPAN K.K. | All Rights Reserved.