BMW M3 e92



2

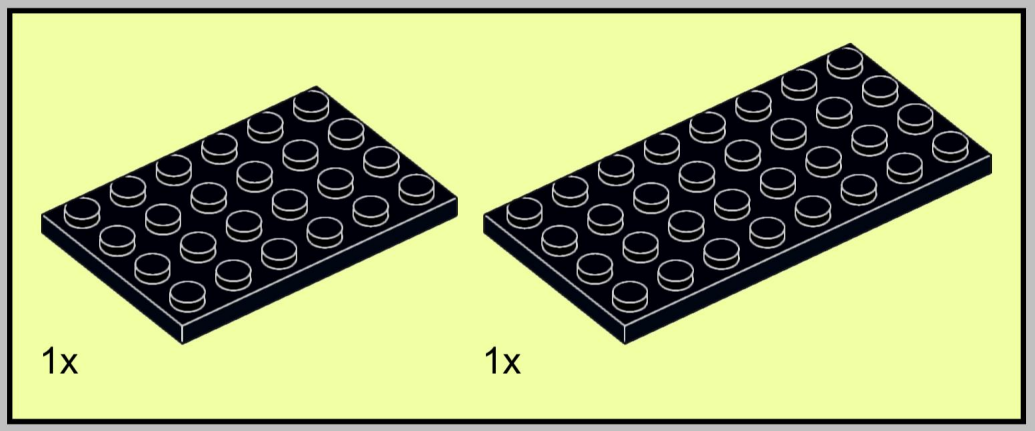

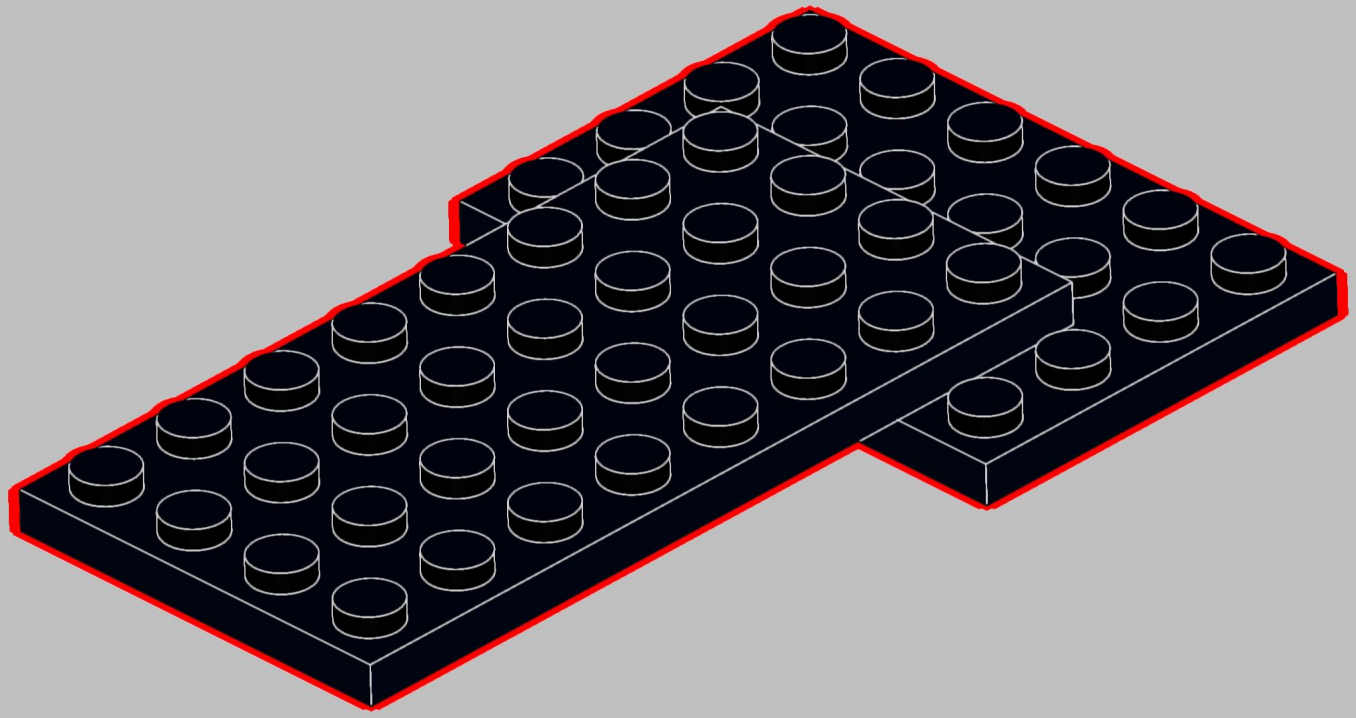

3

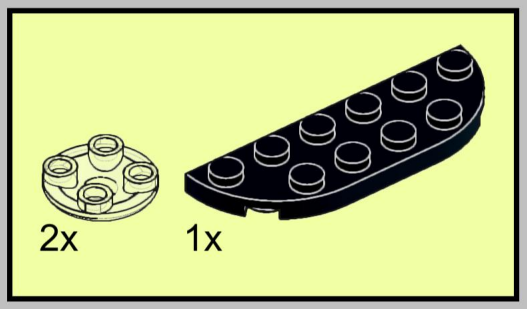

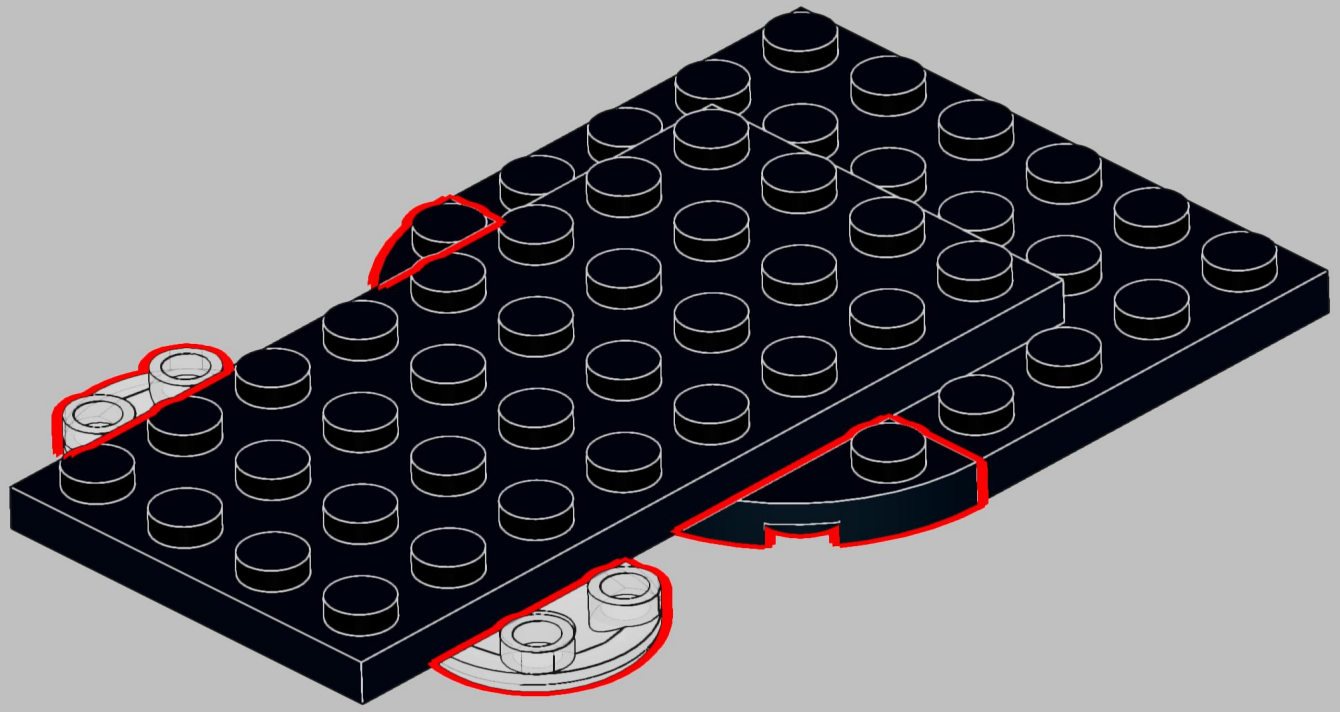

4

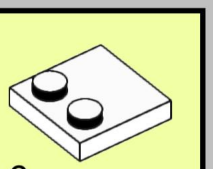

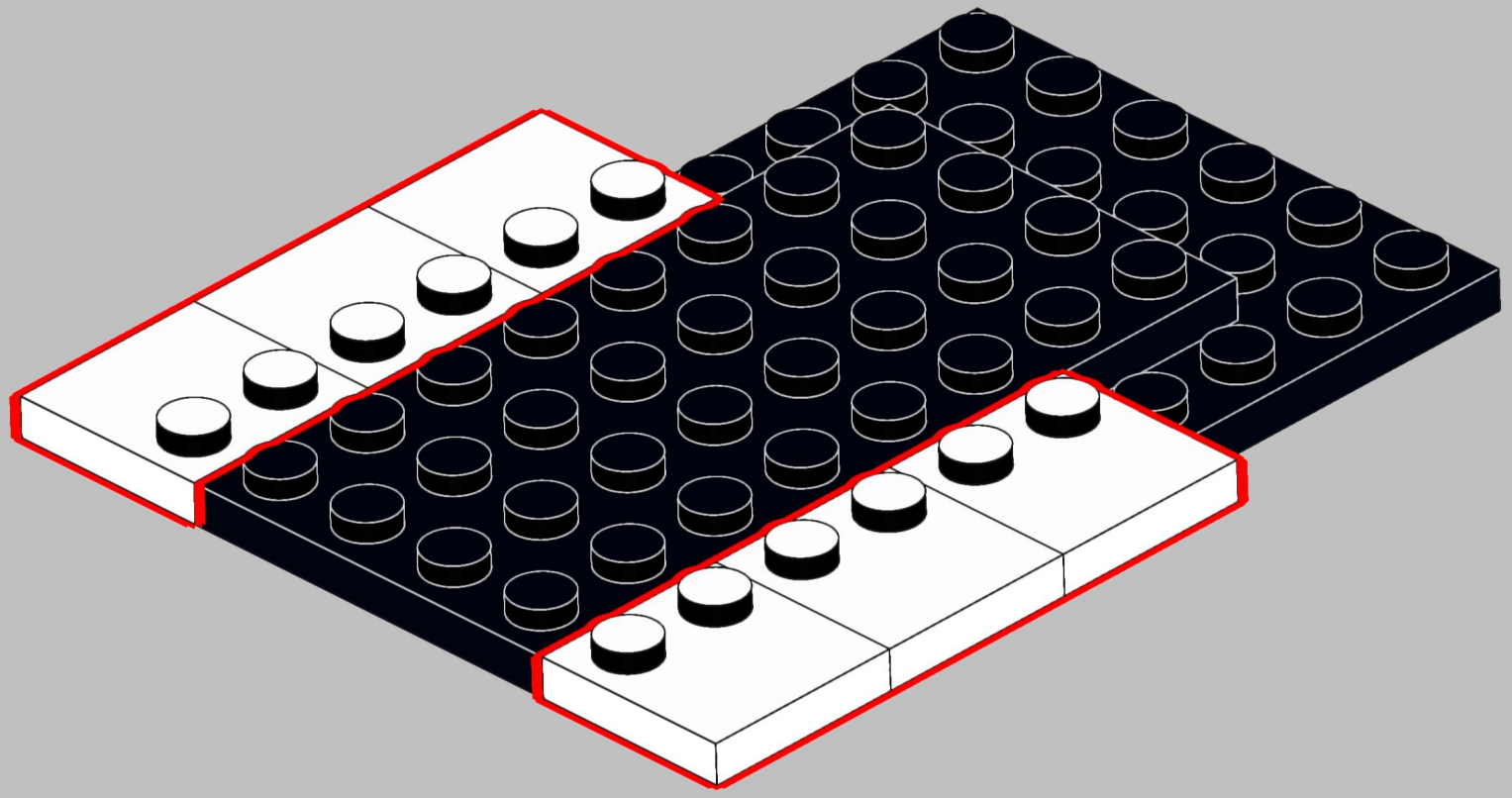

5

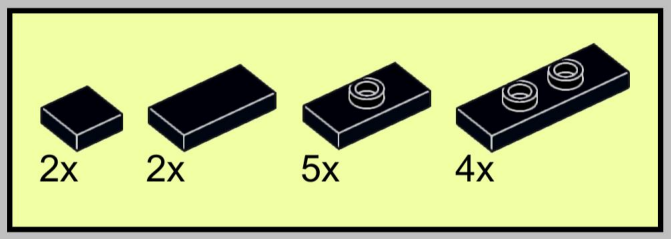

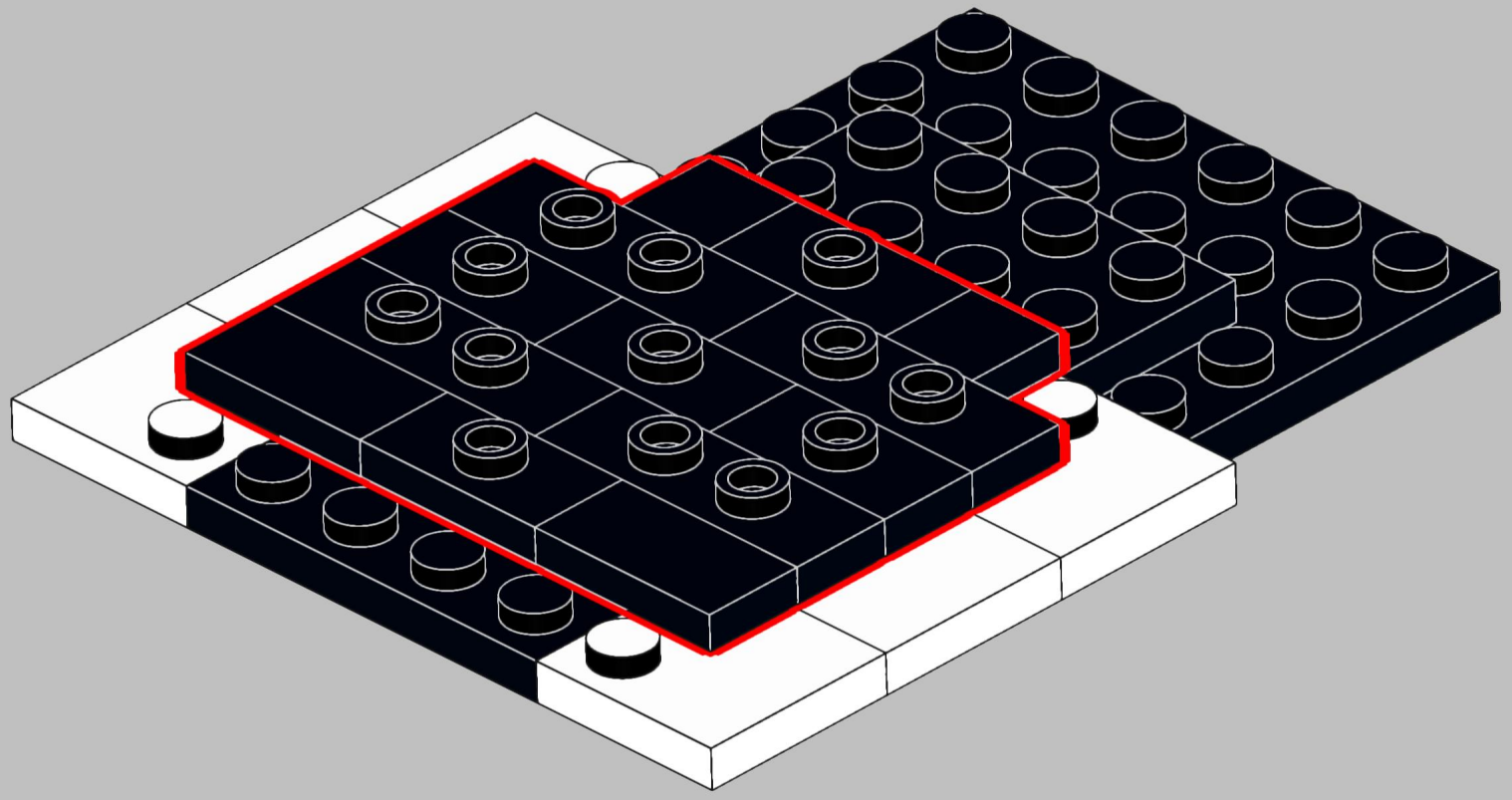

6

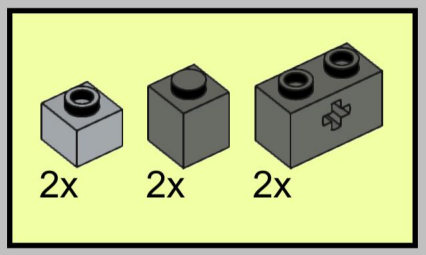

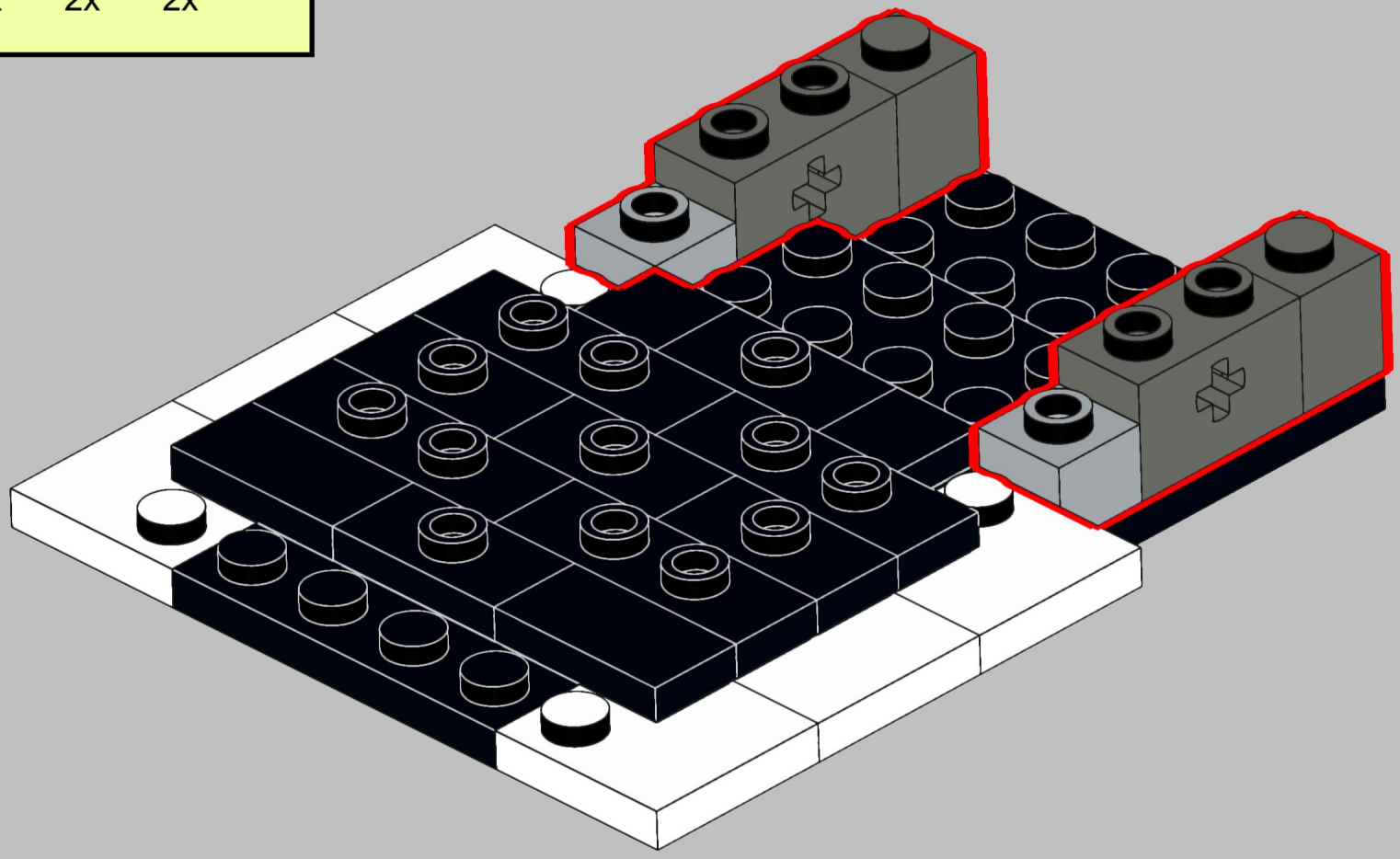

7

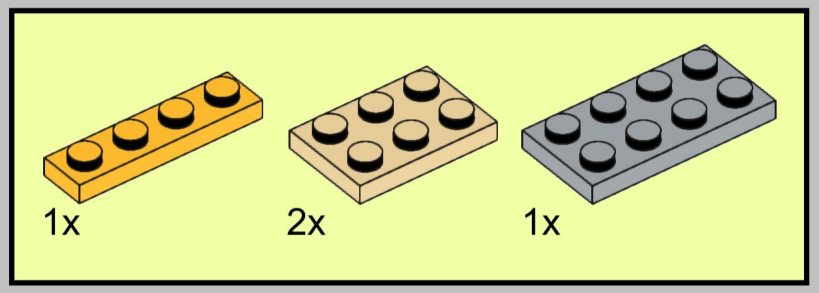

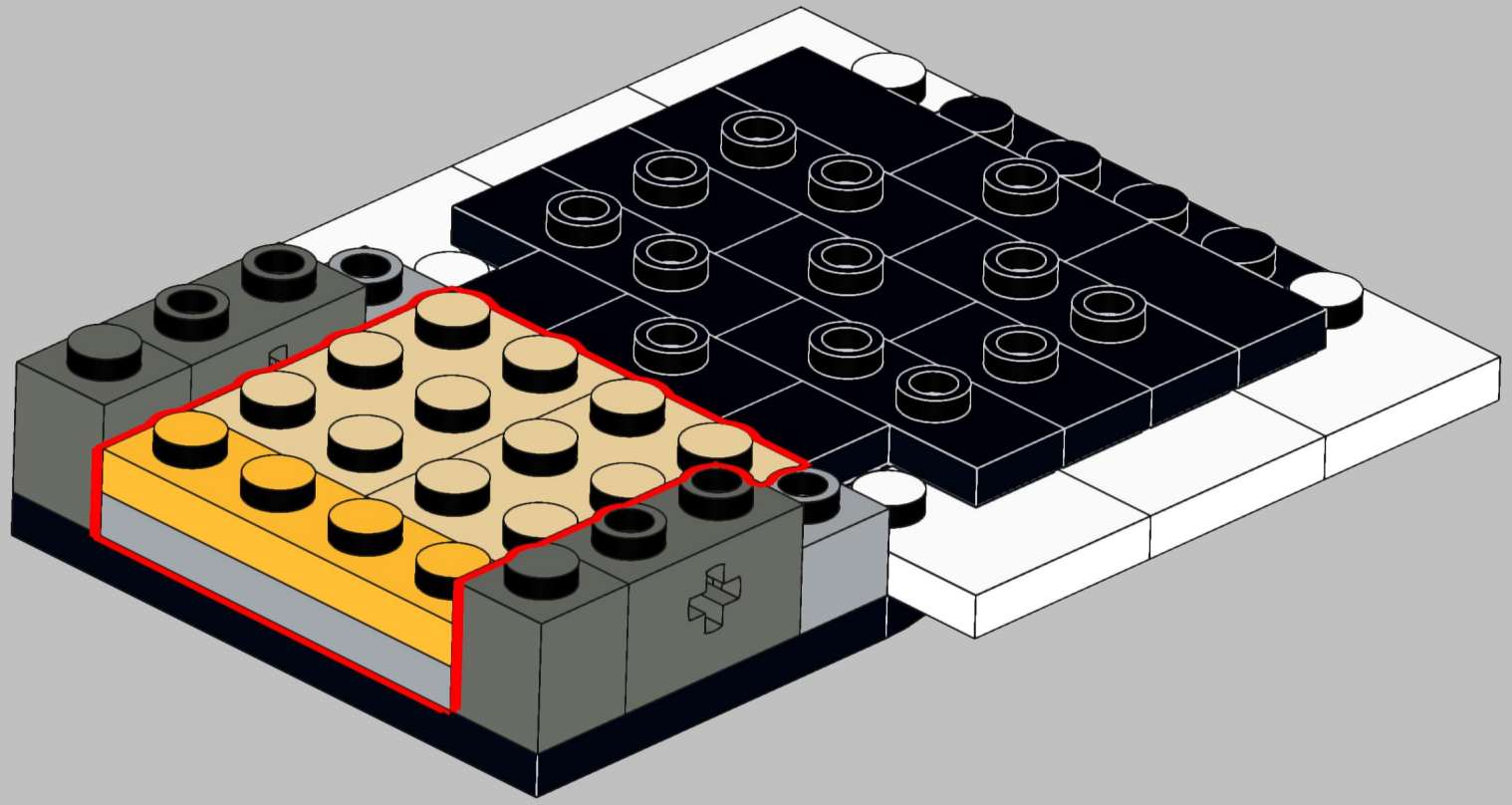

8

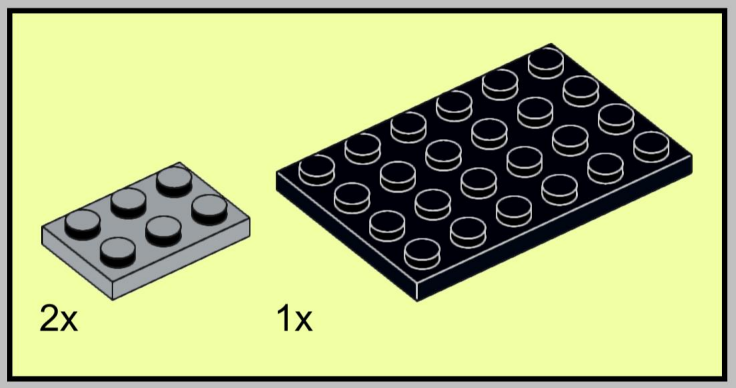

9

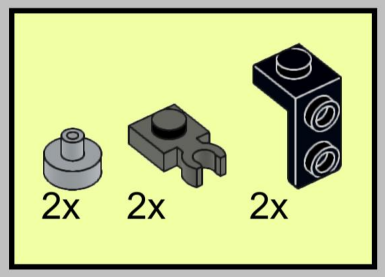

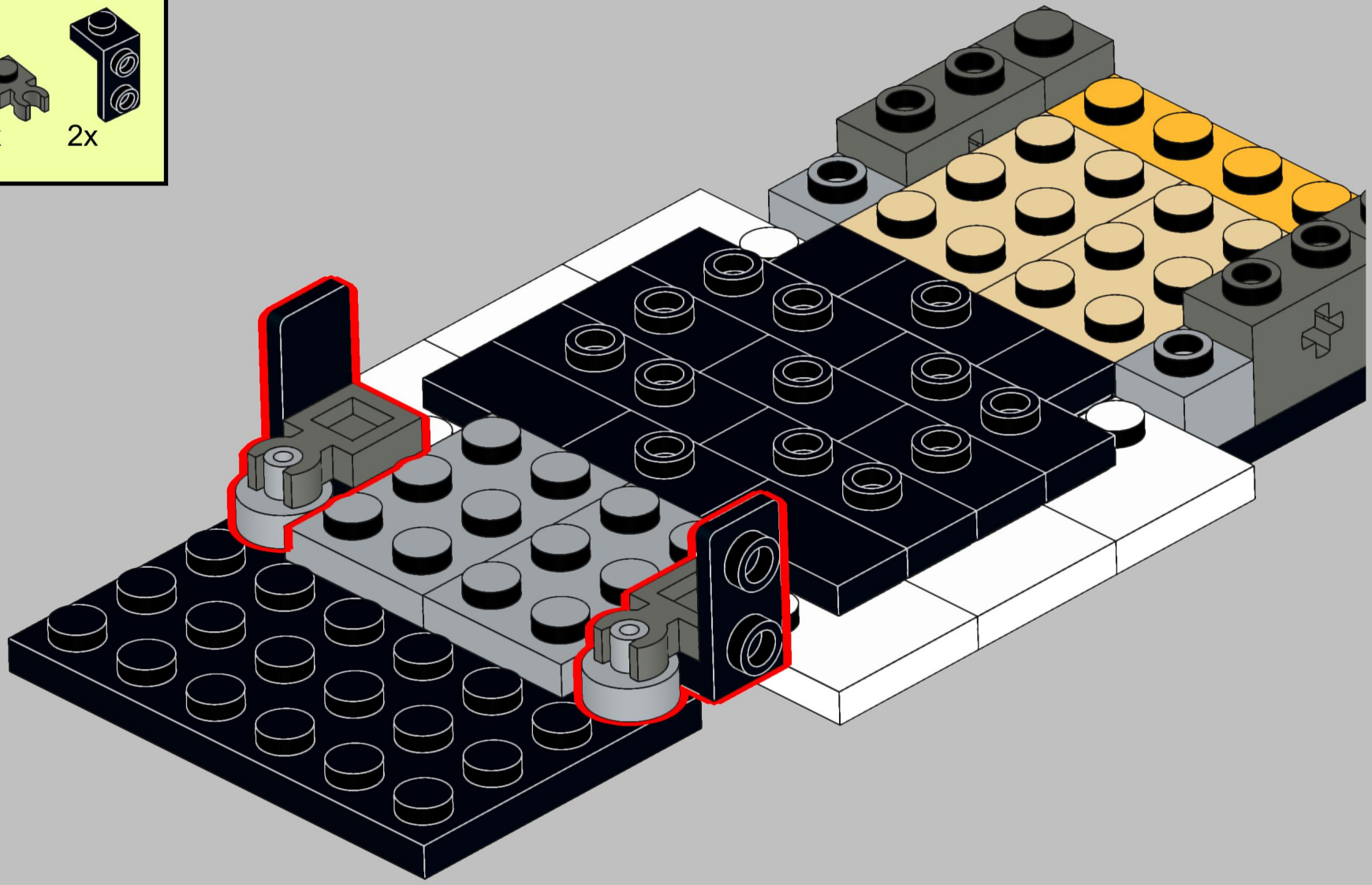

10

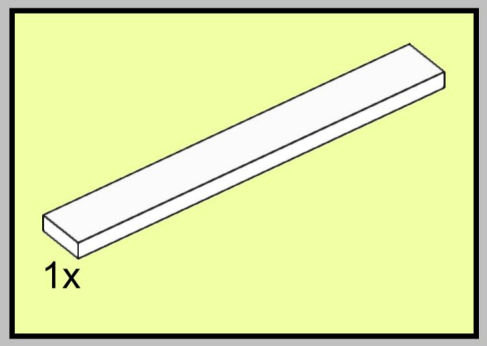

11

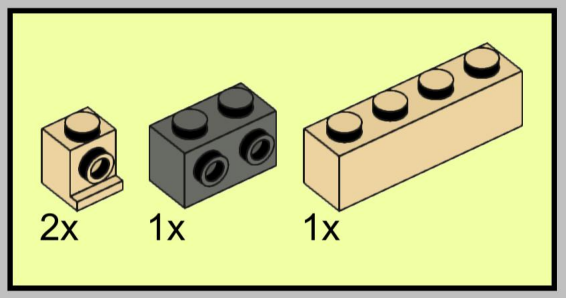



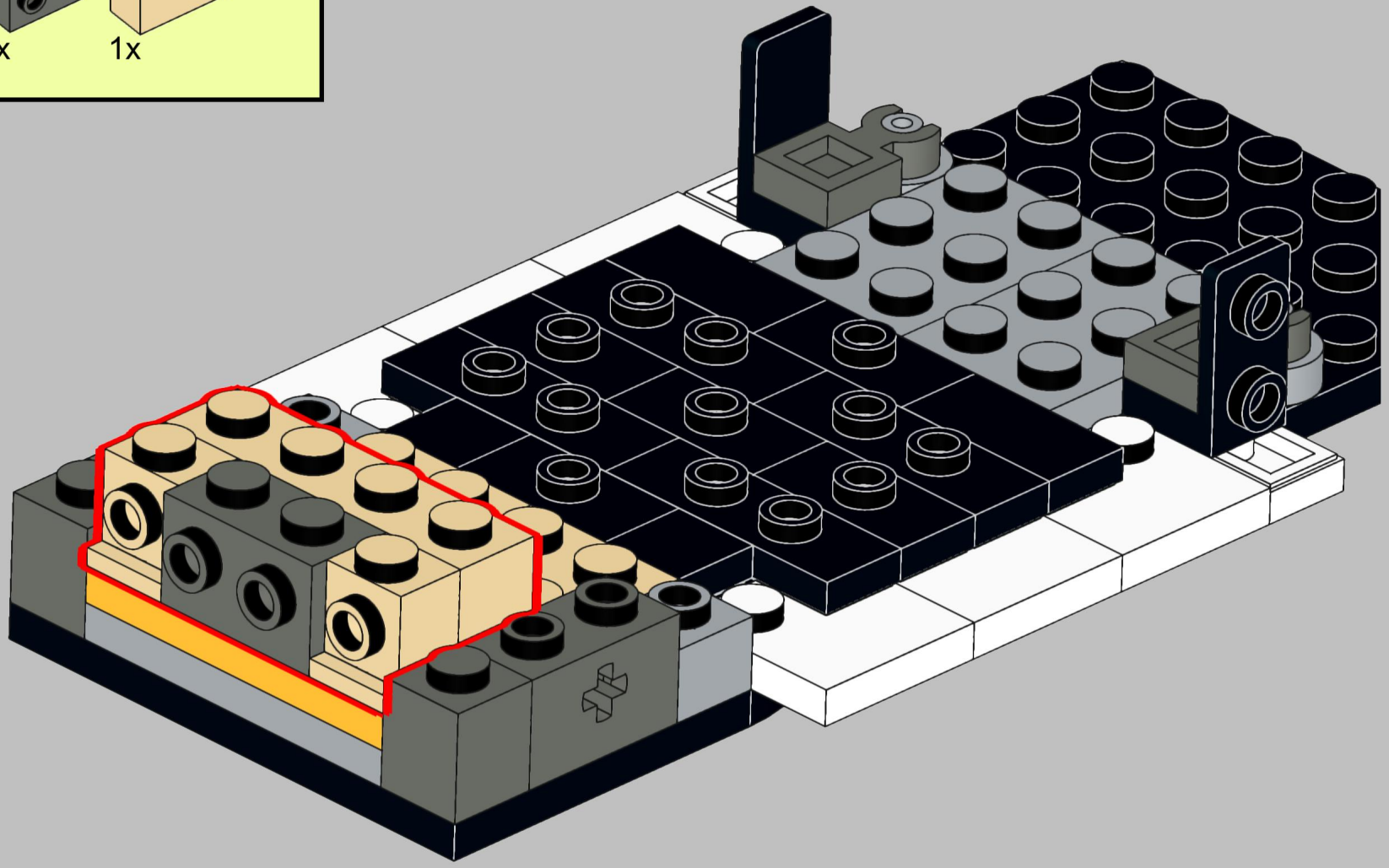

12

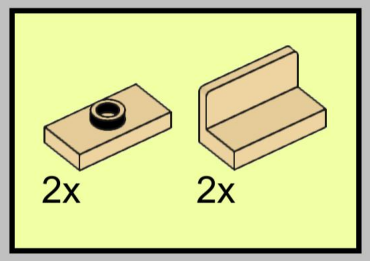

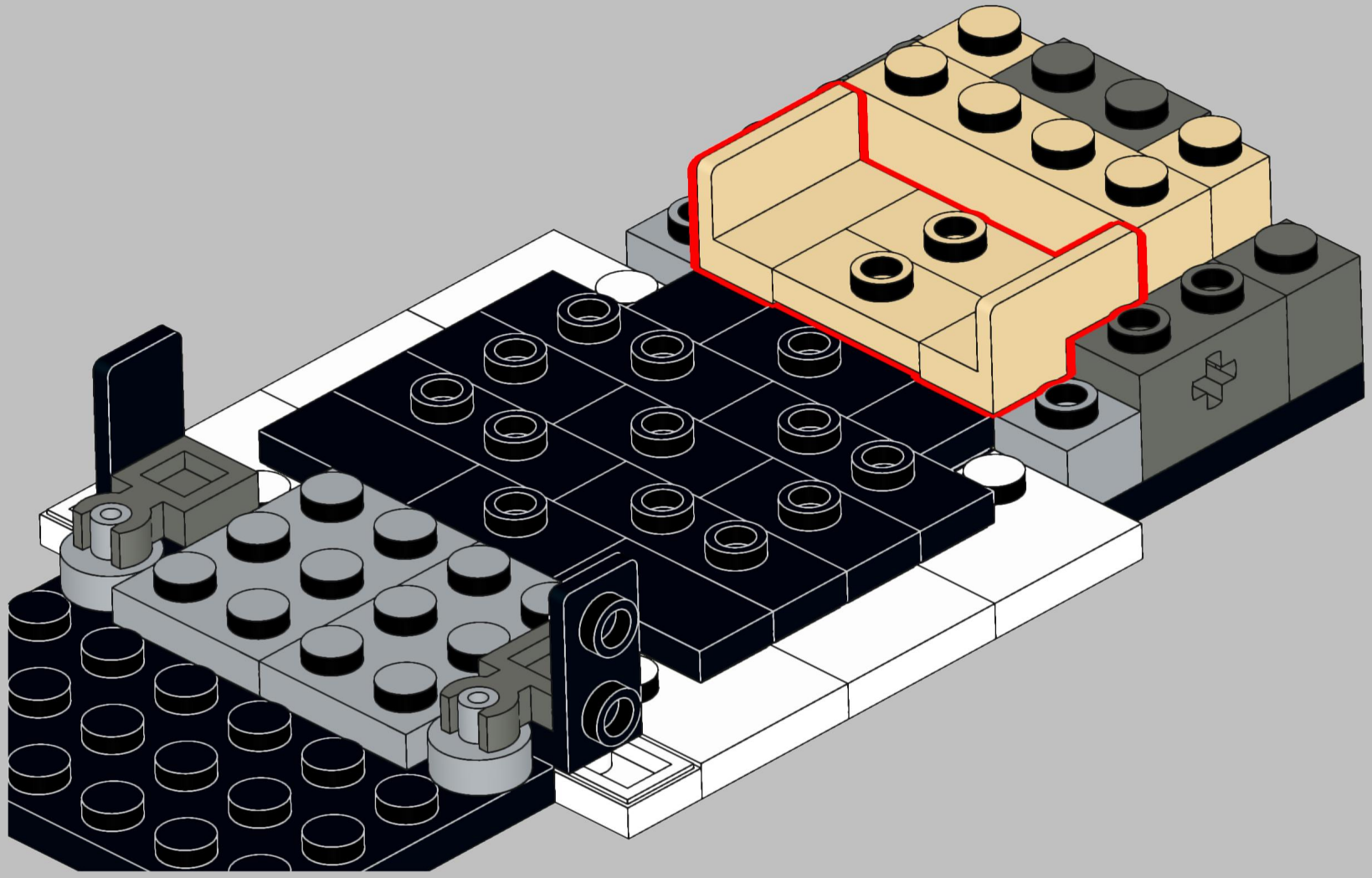

13

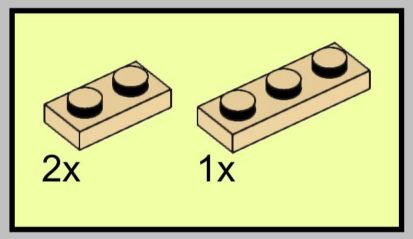

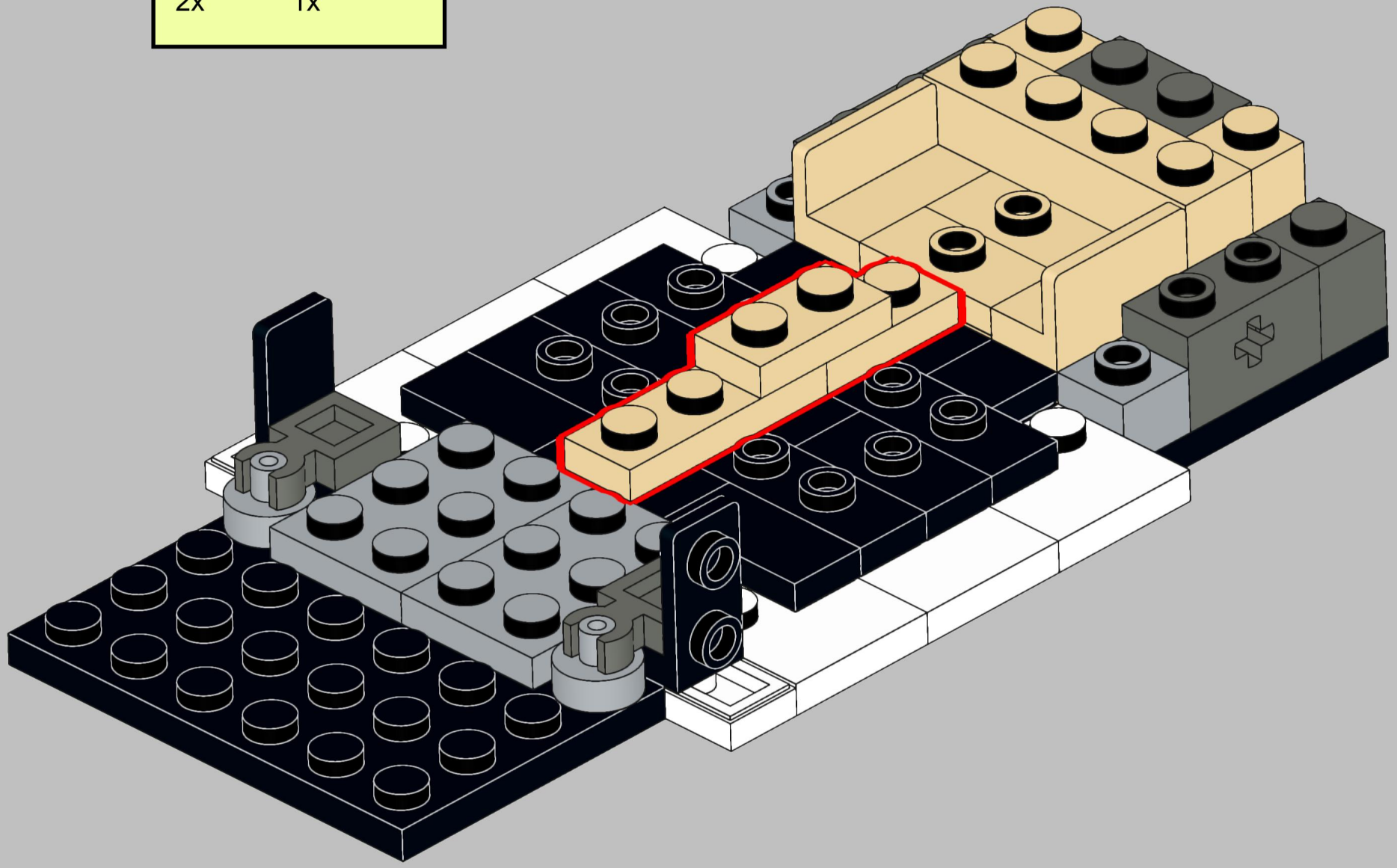

14

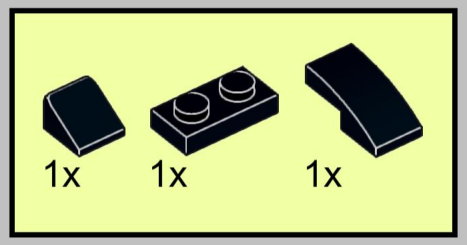

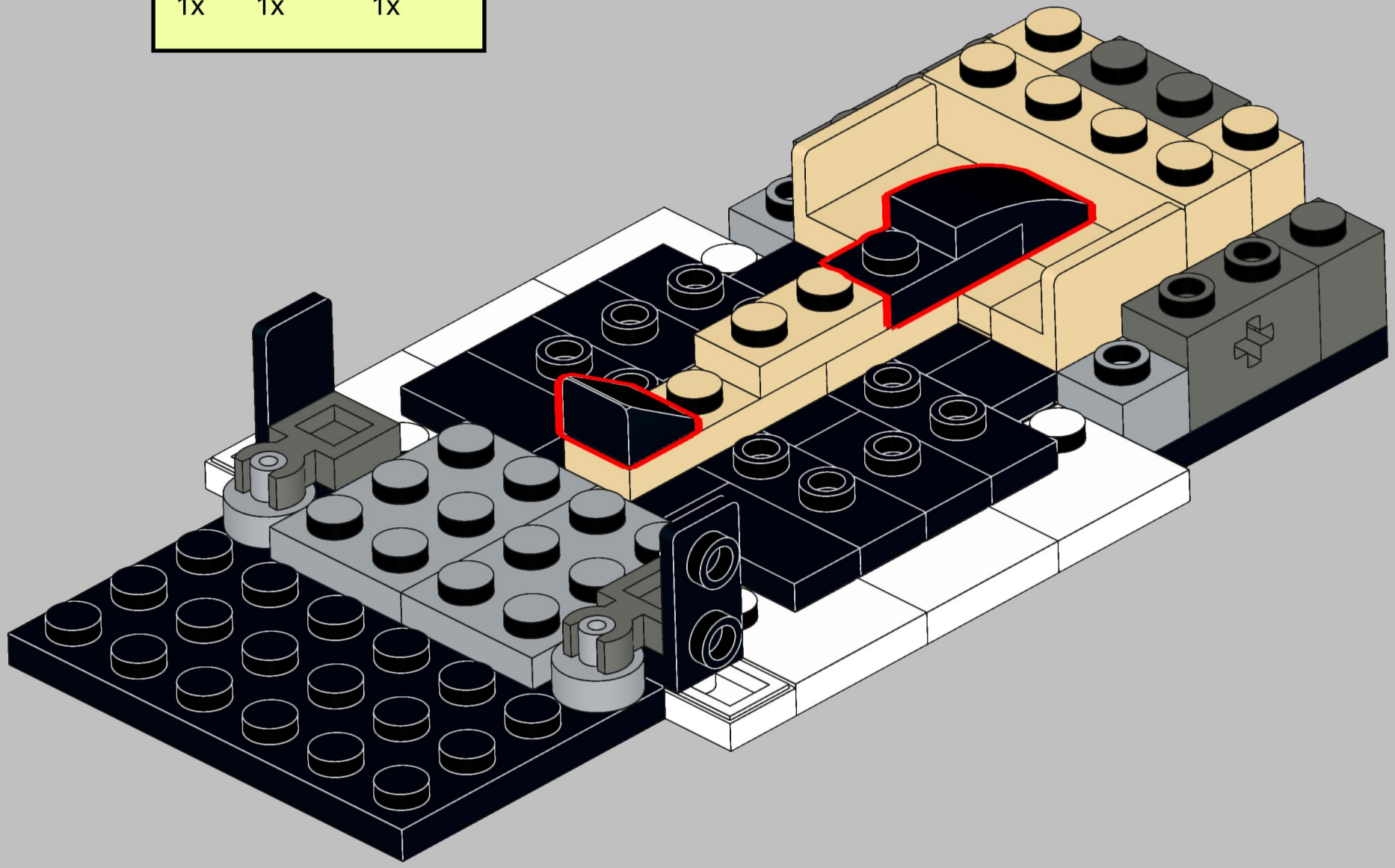

15

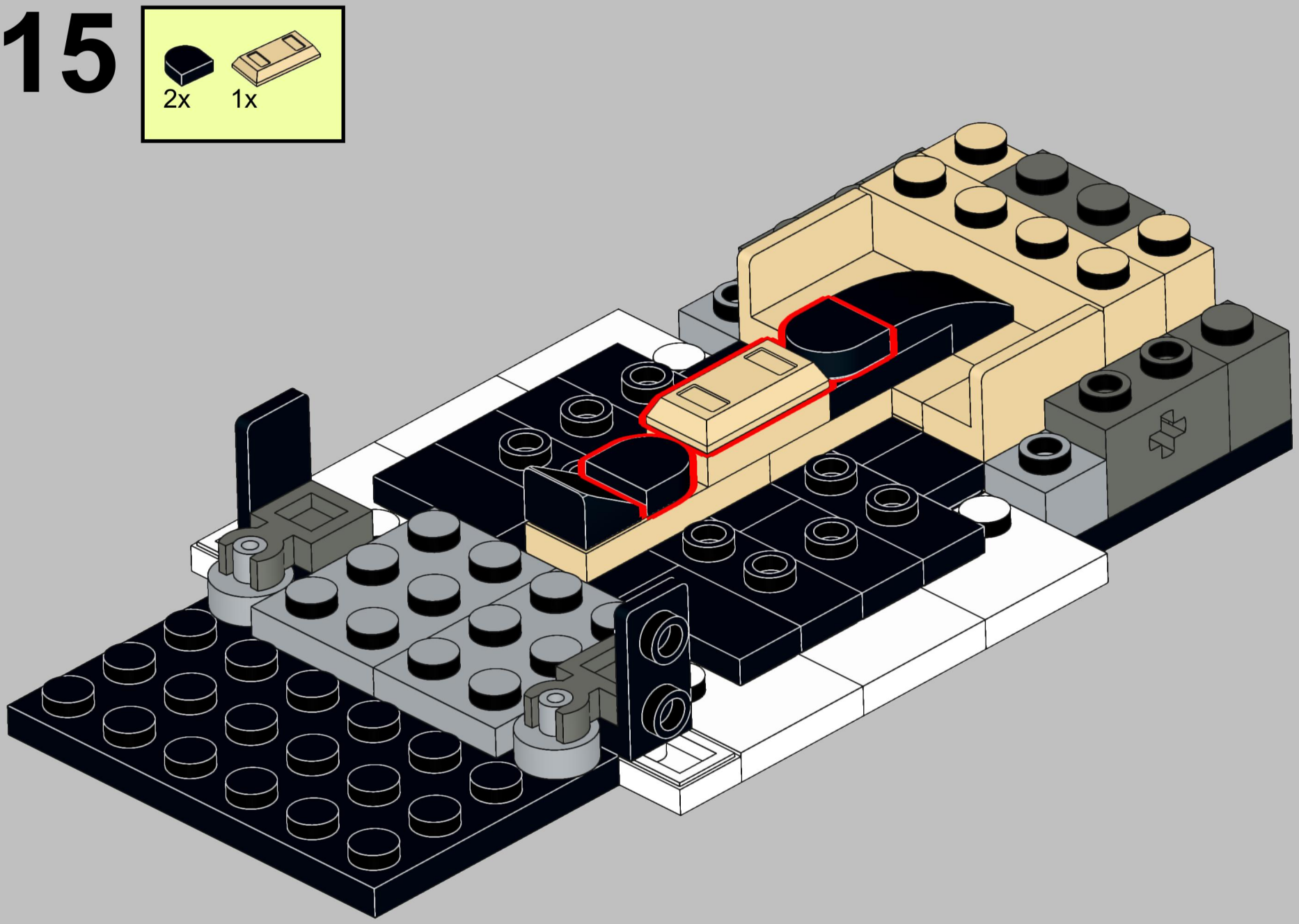

16

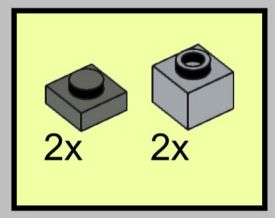

17

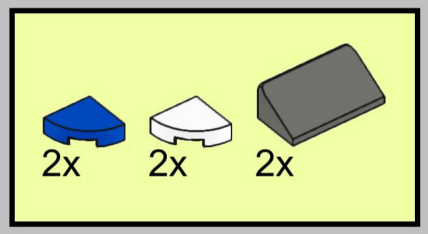

18

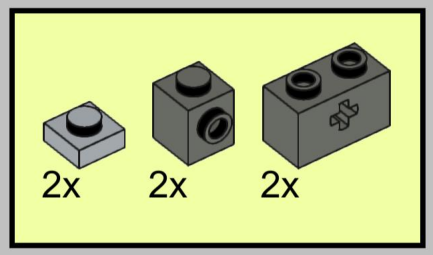

19

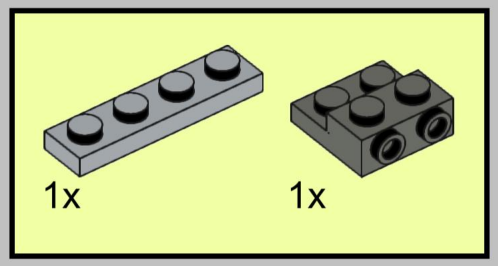

20

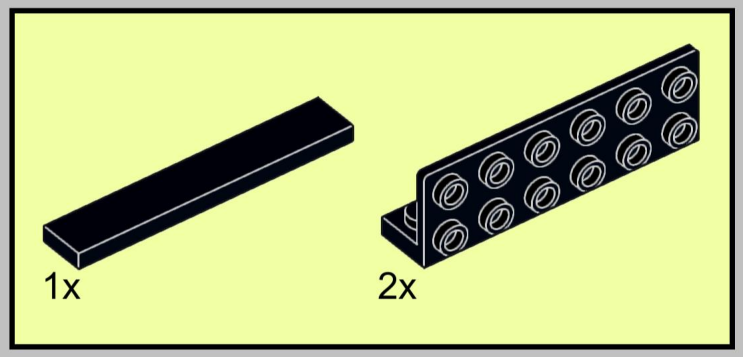

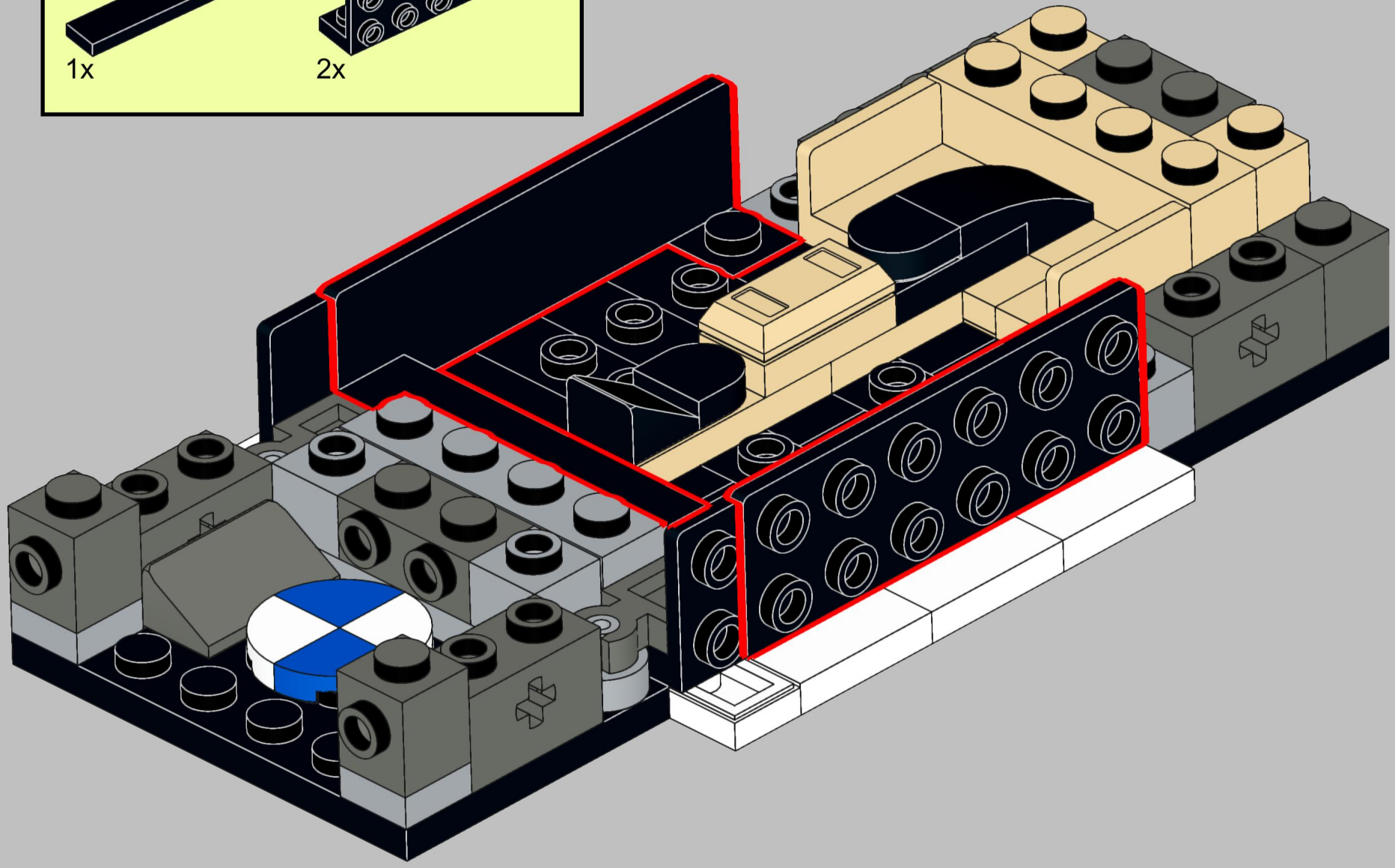

21

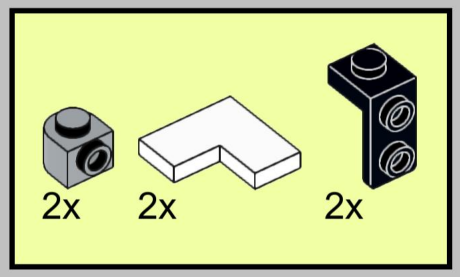

22

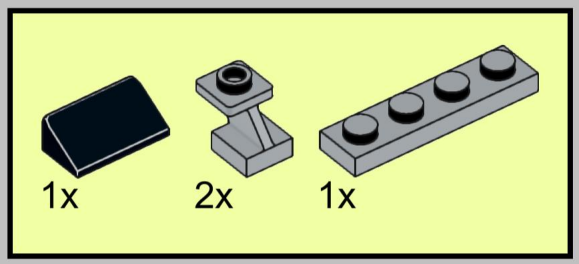

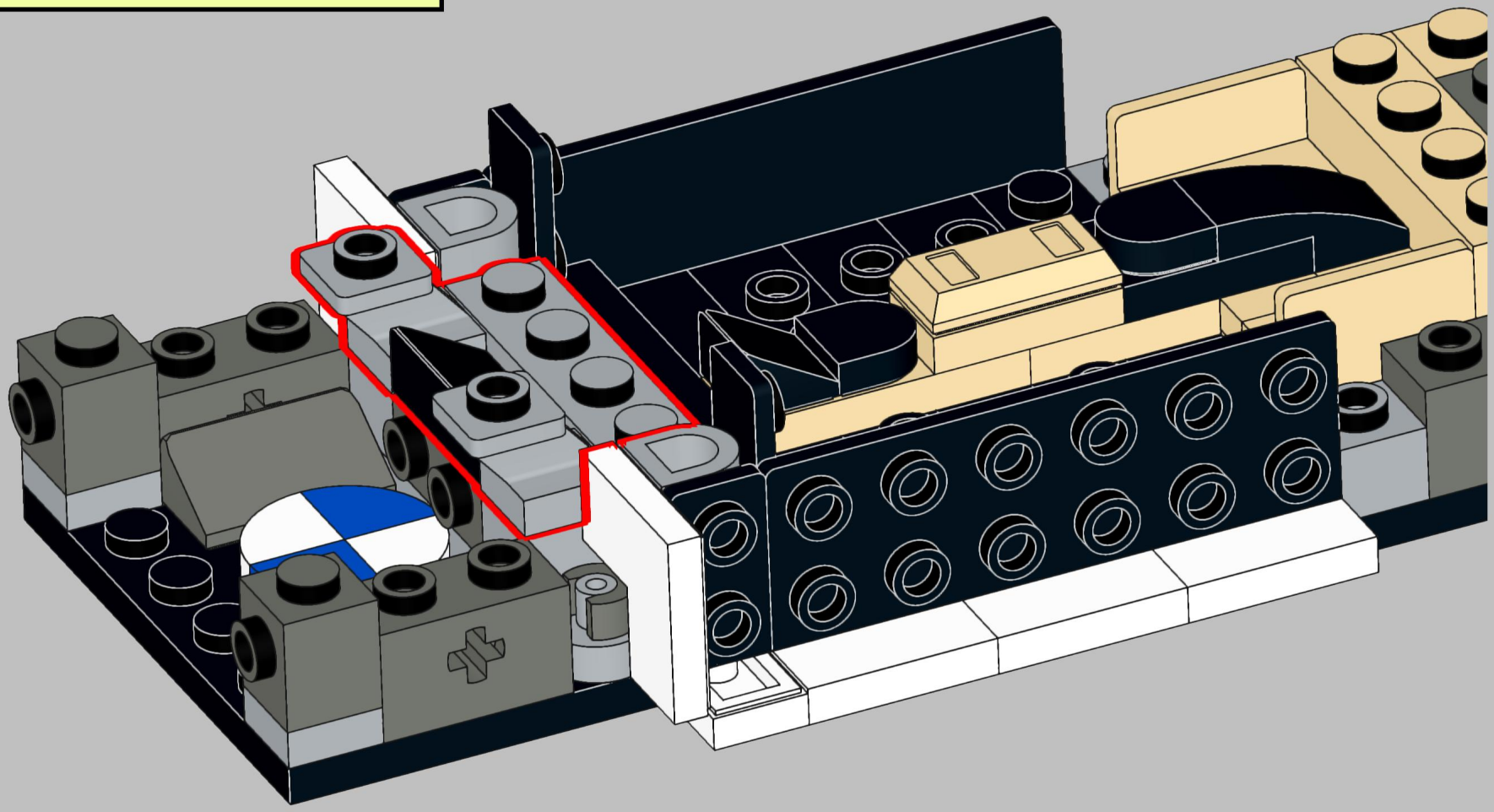

23

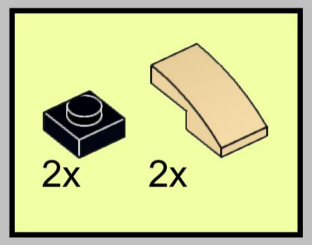

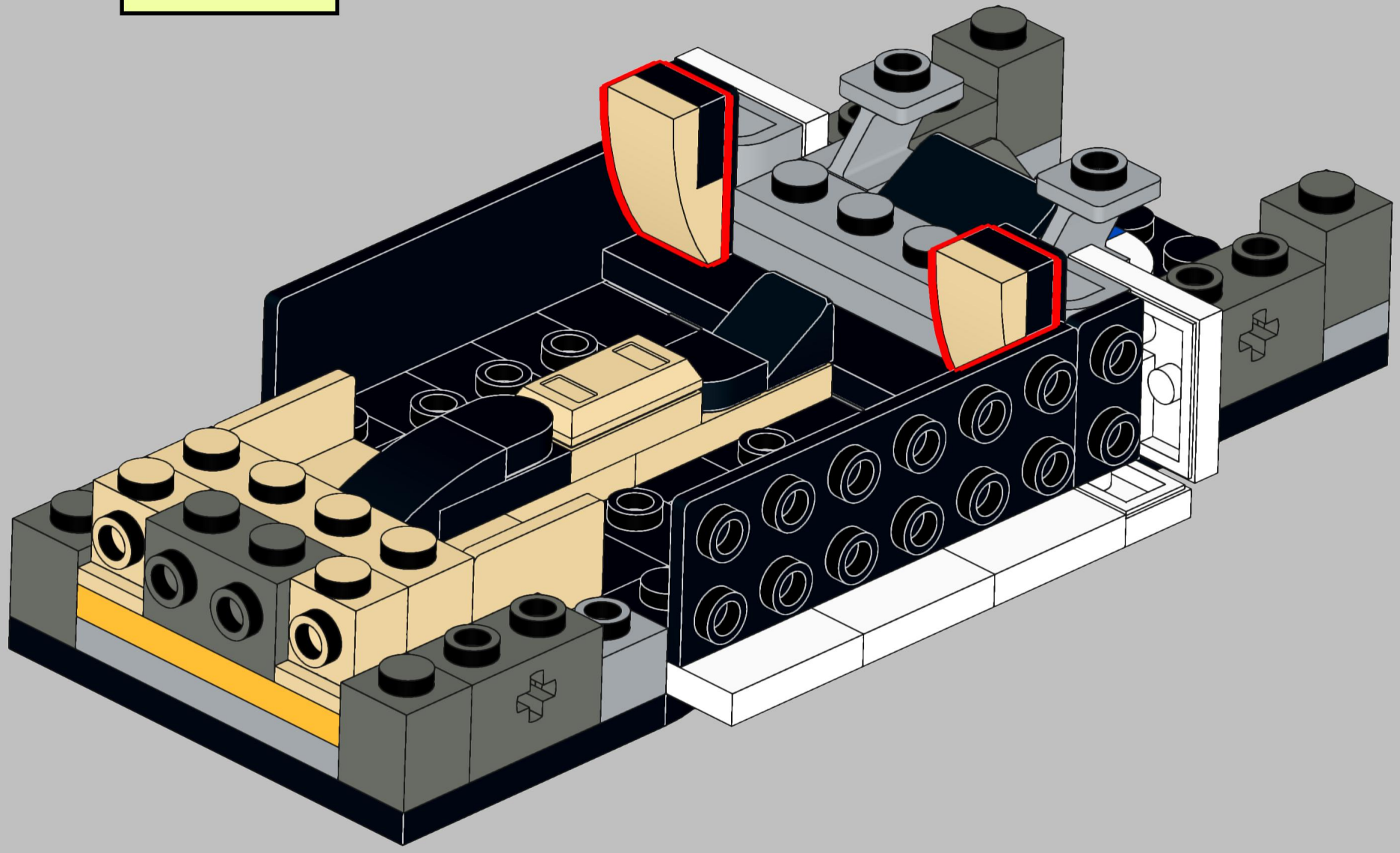

24

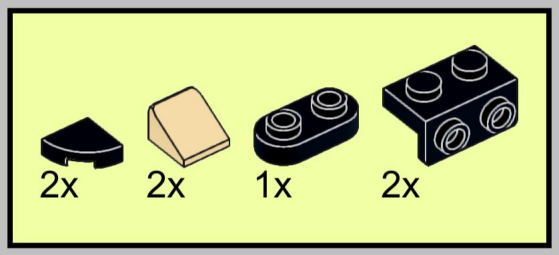

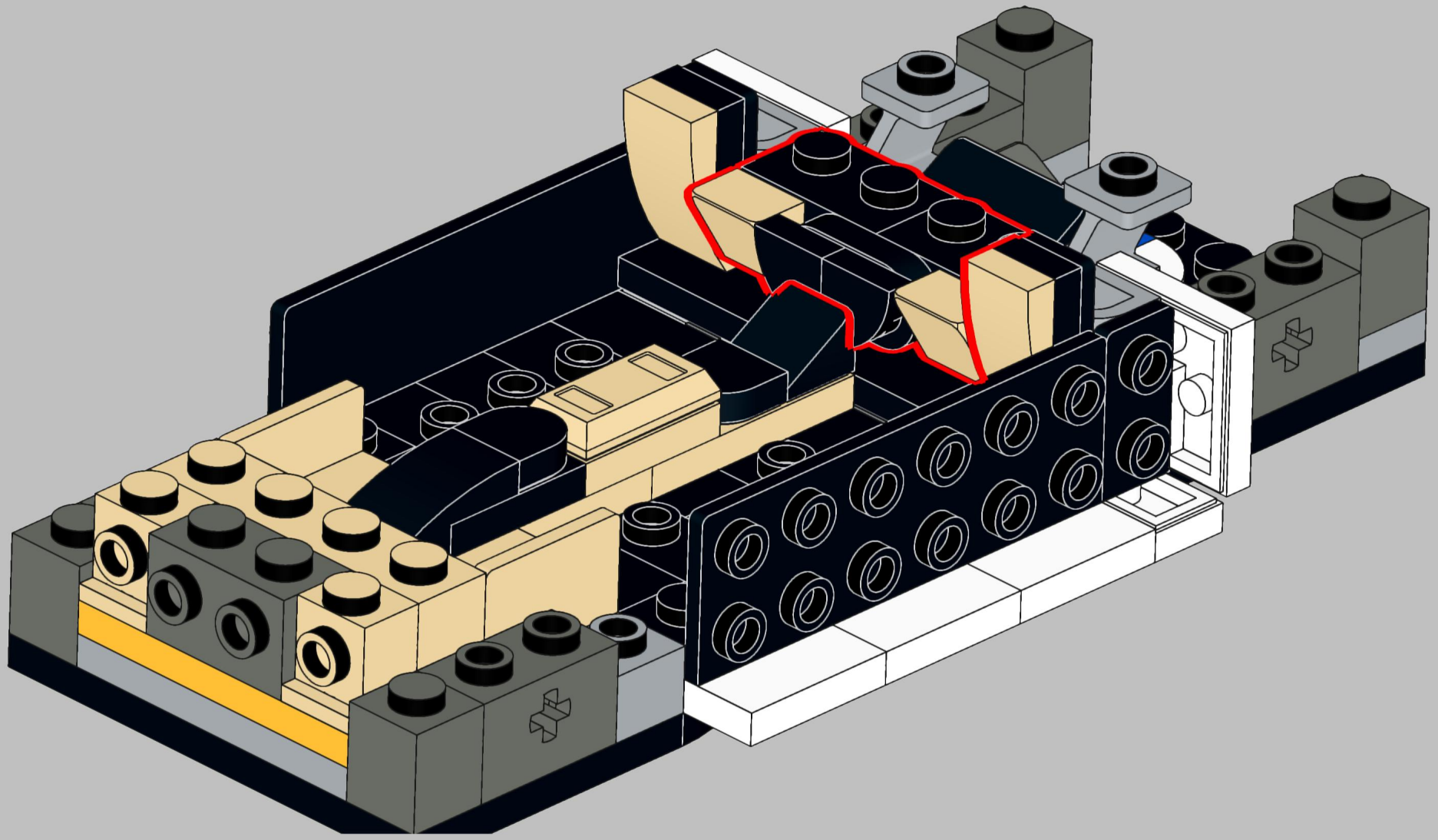

25

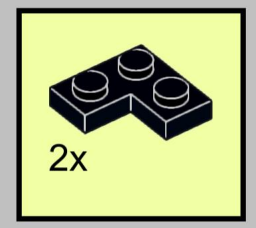

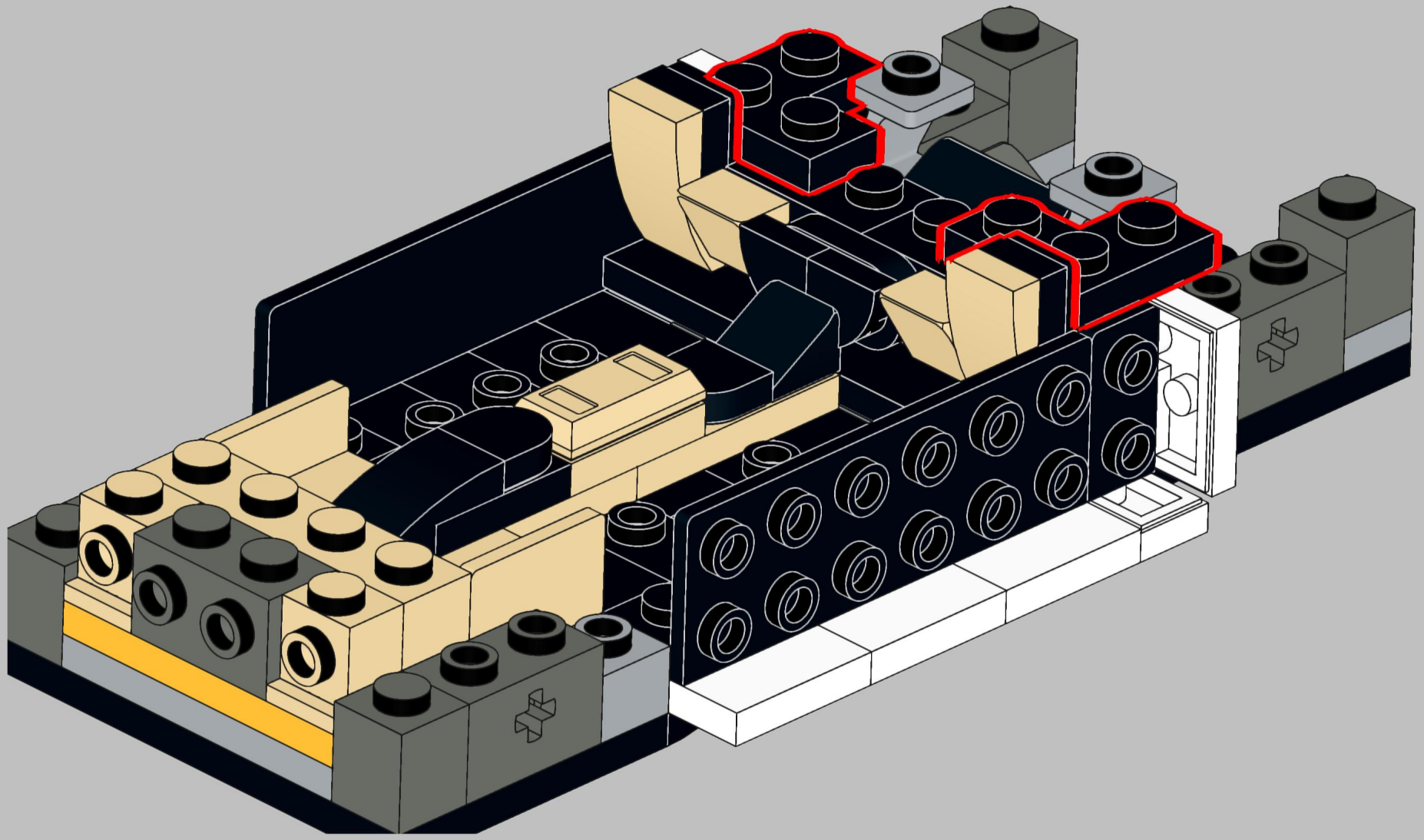

26

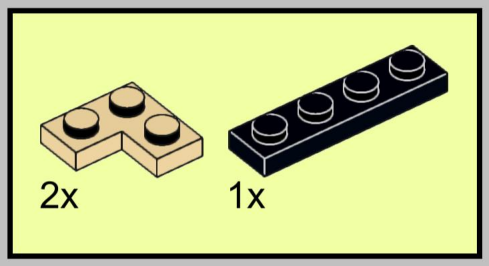

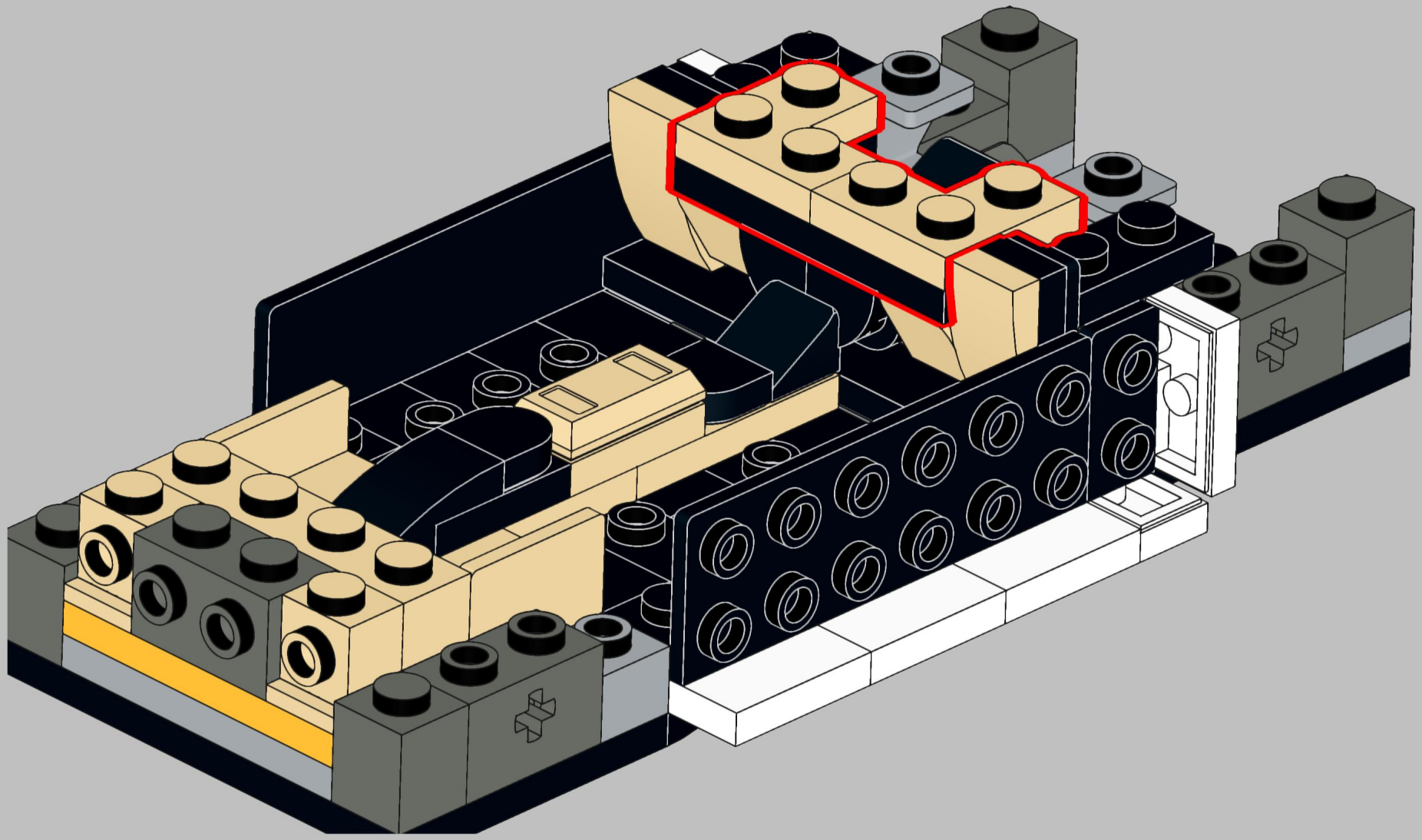

27

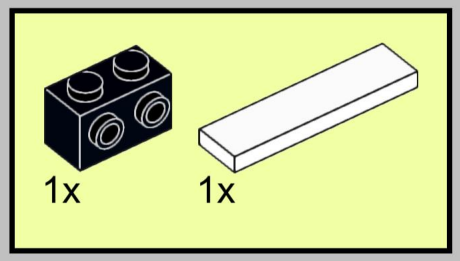

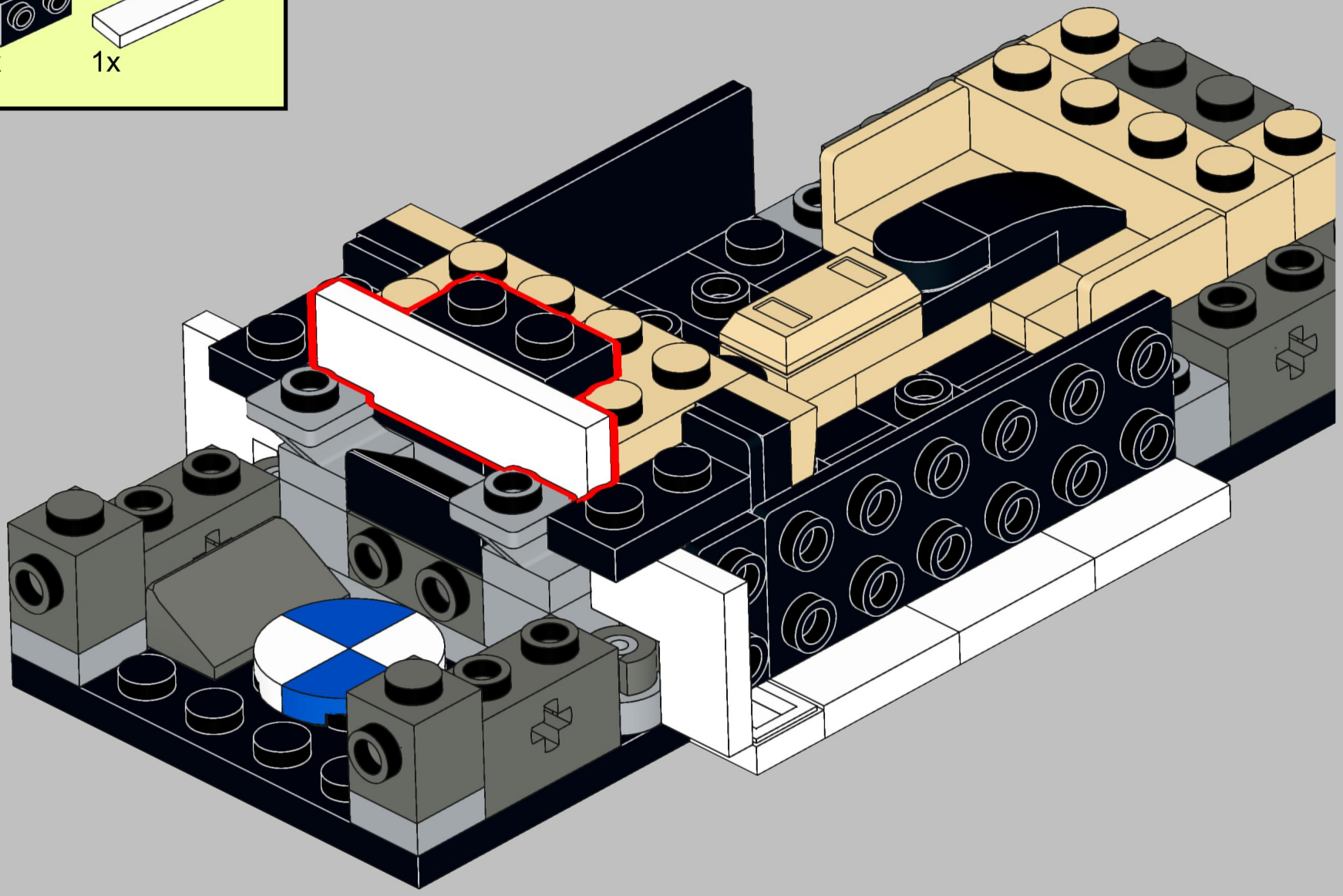

28

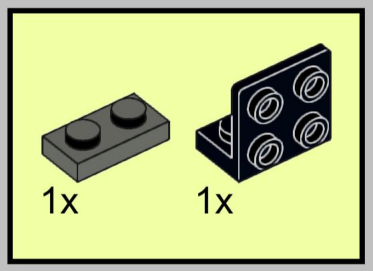

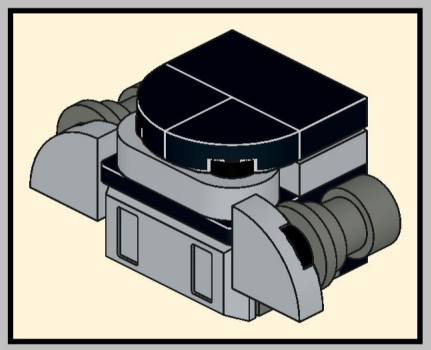

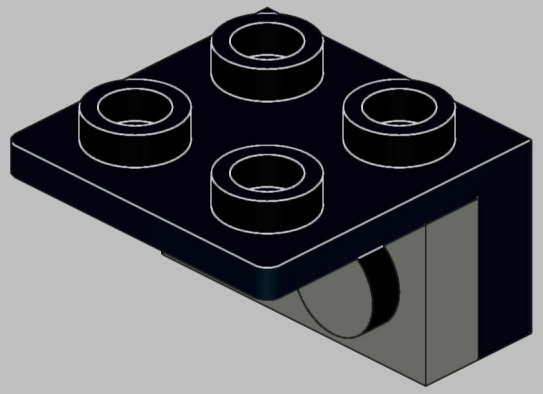

29

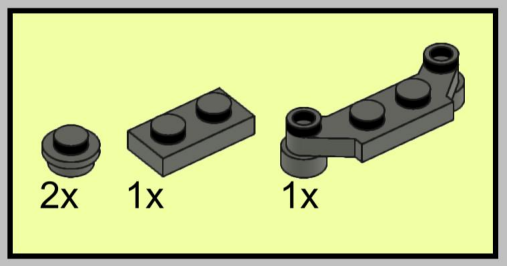

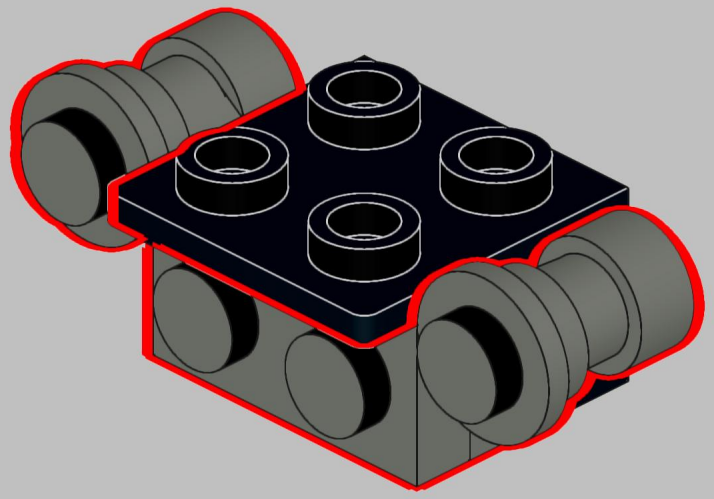

30

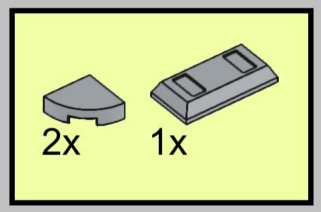

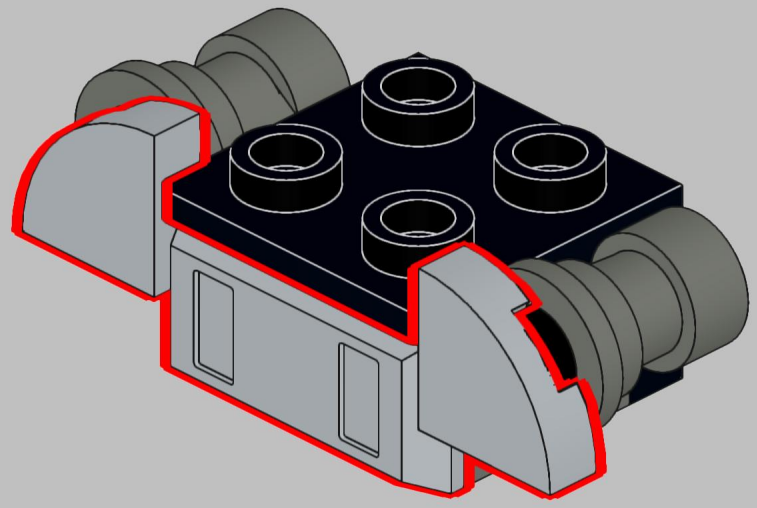

31

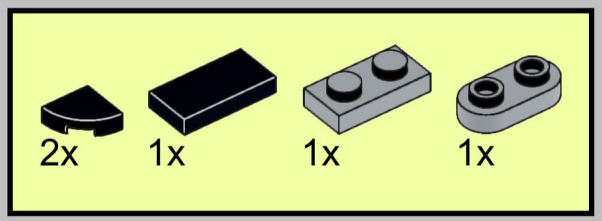

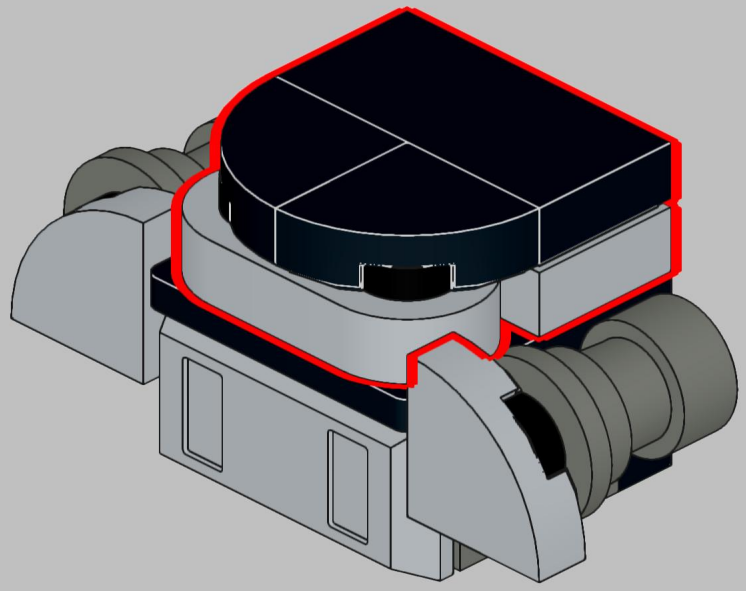

32

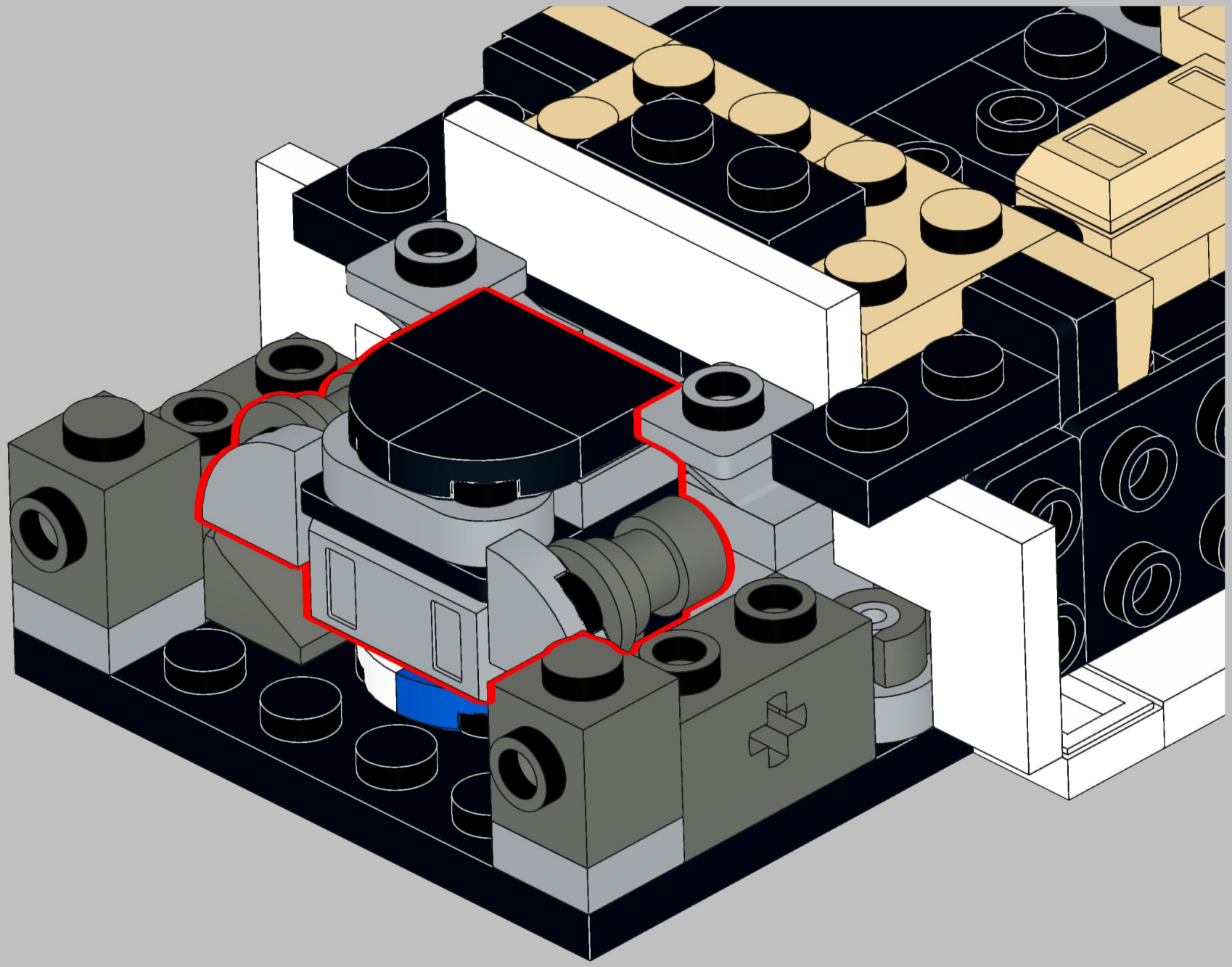

33

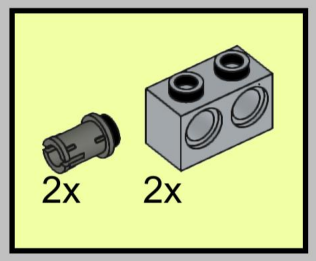

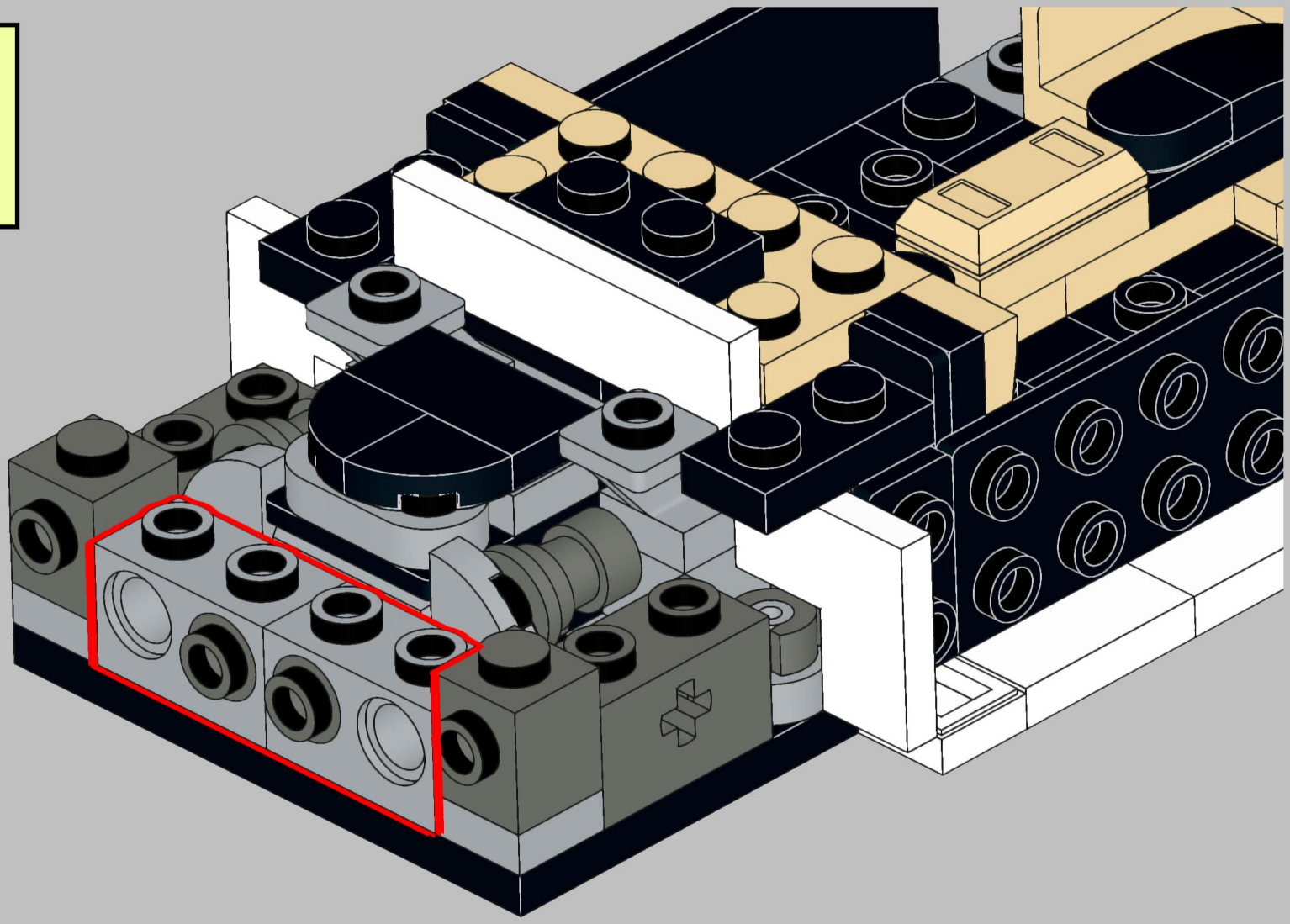

34

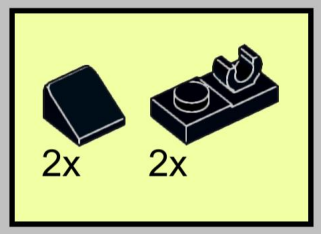

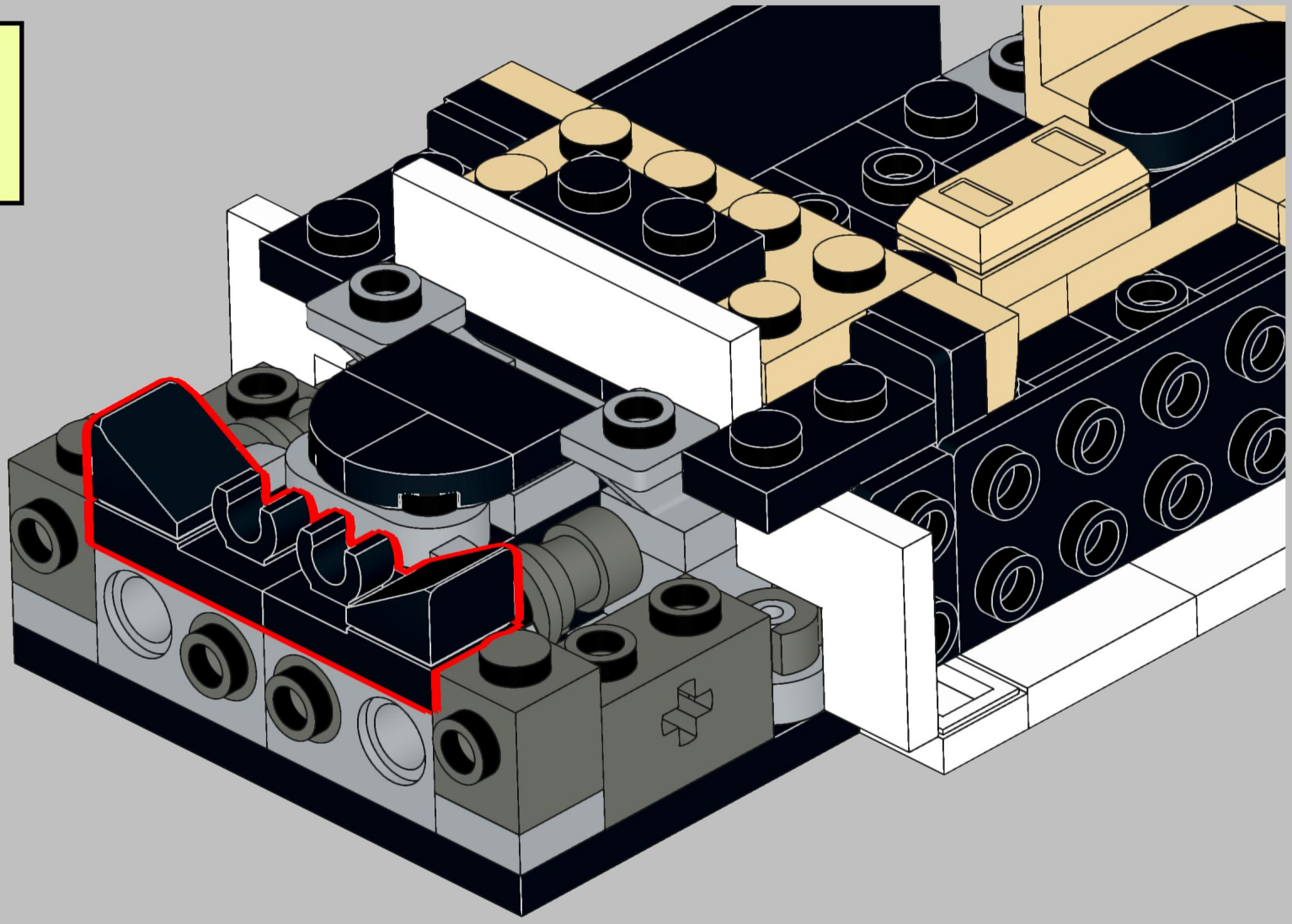

35

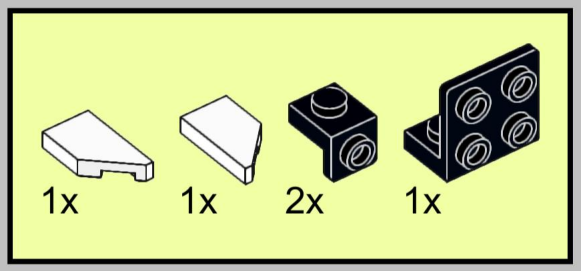

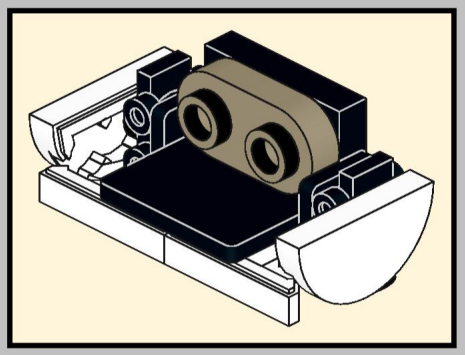

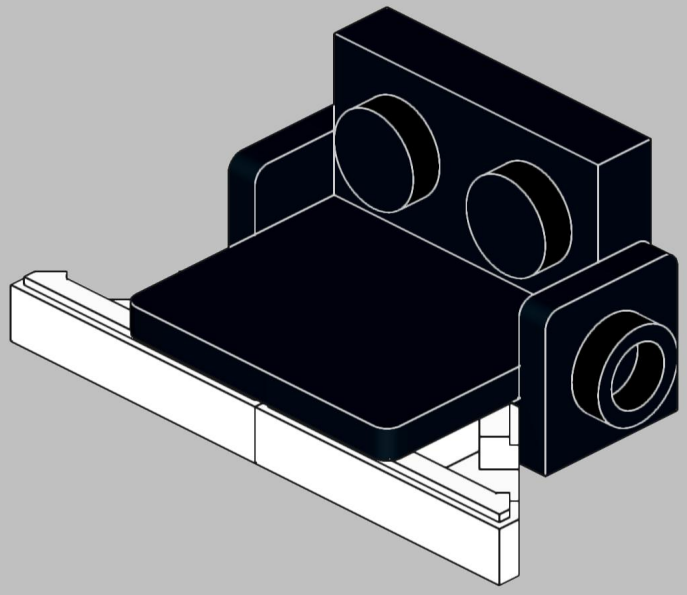

36

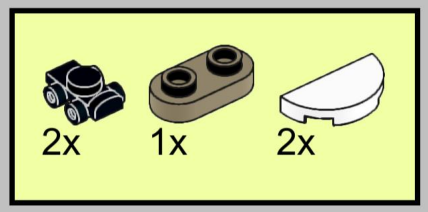

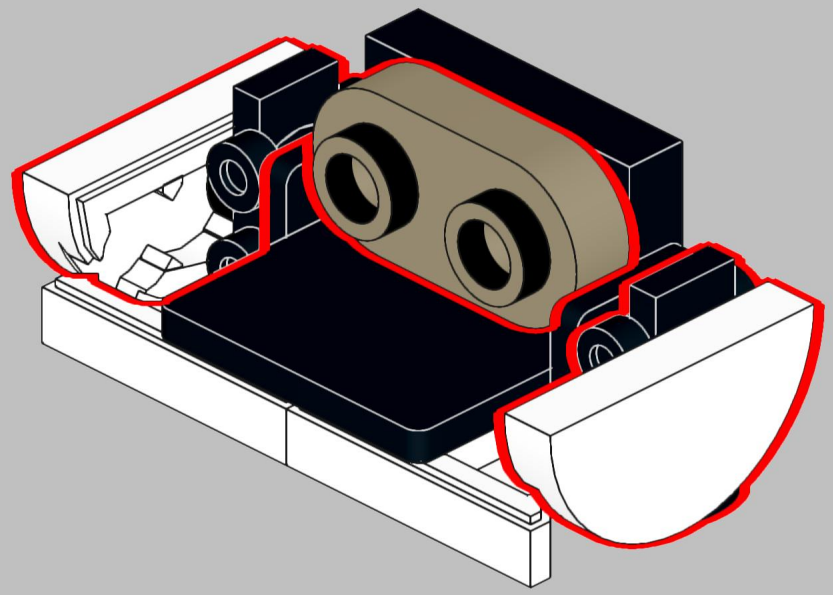

37

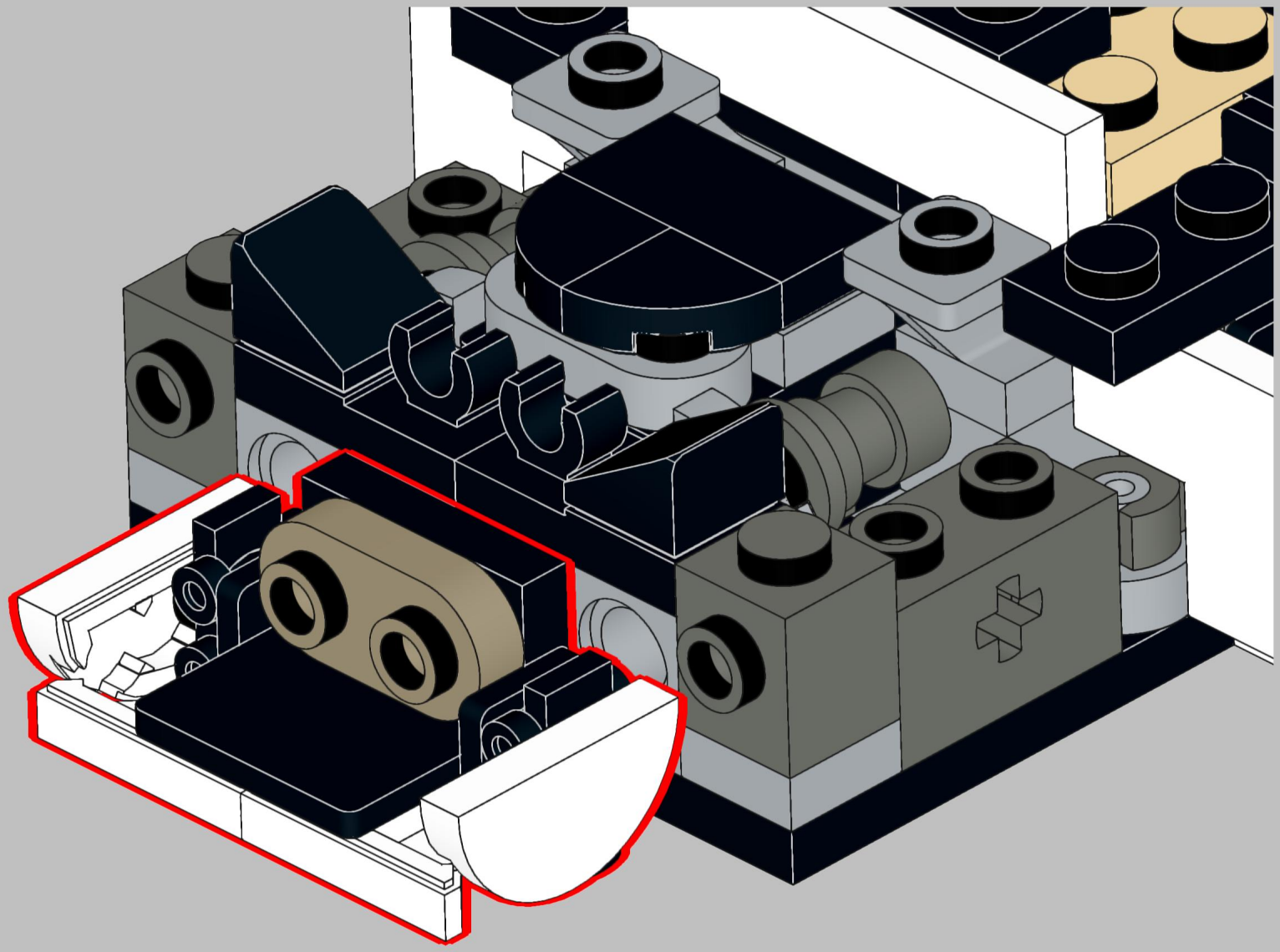

38

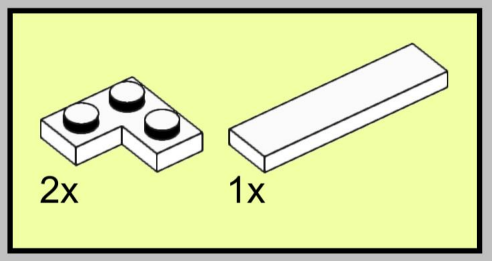

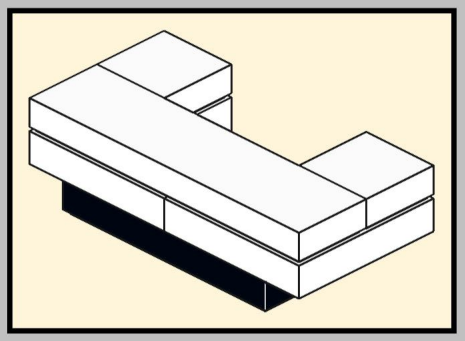

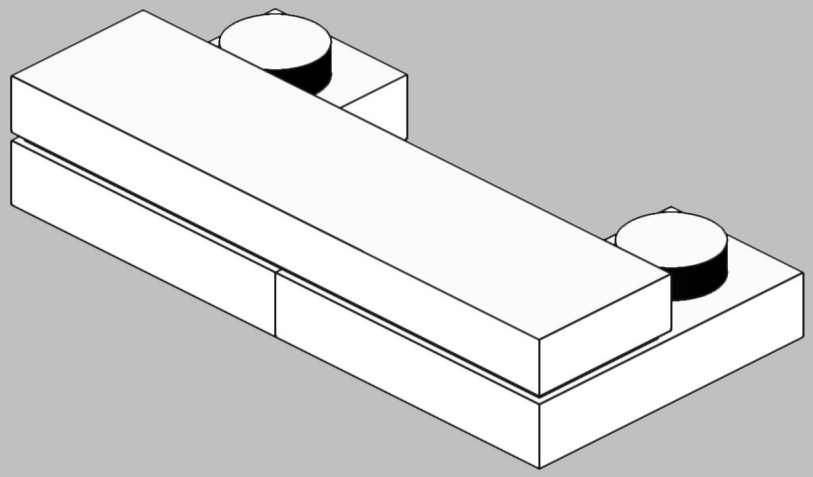

39

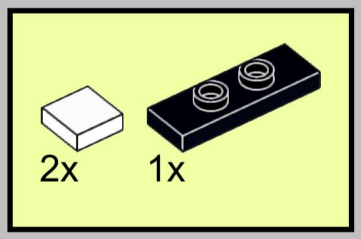

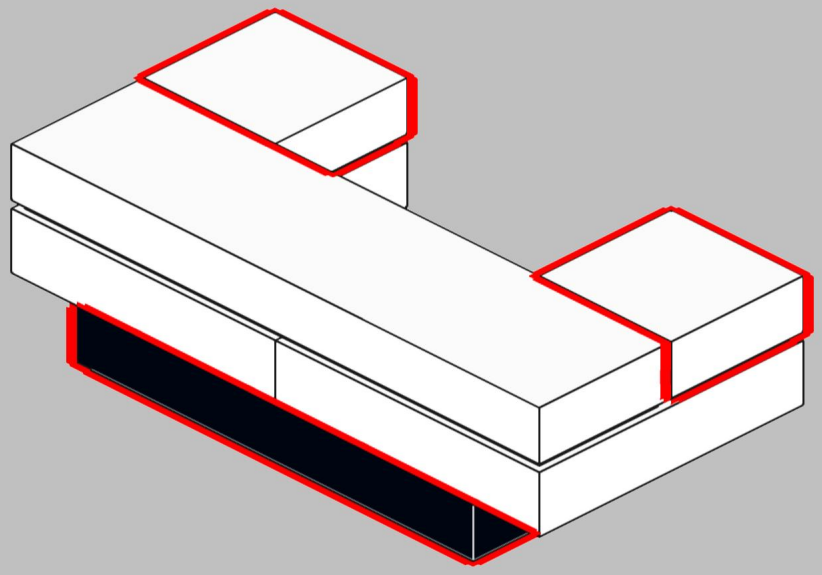

40

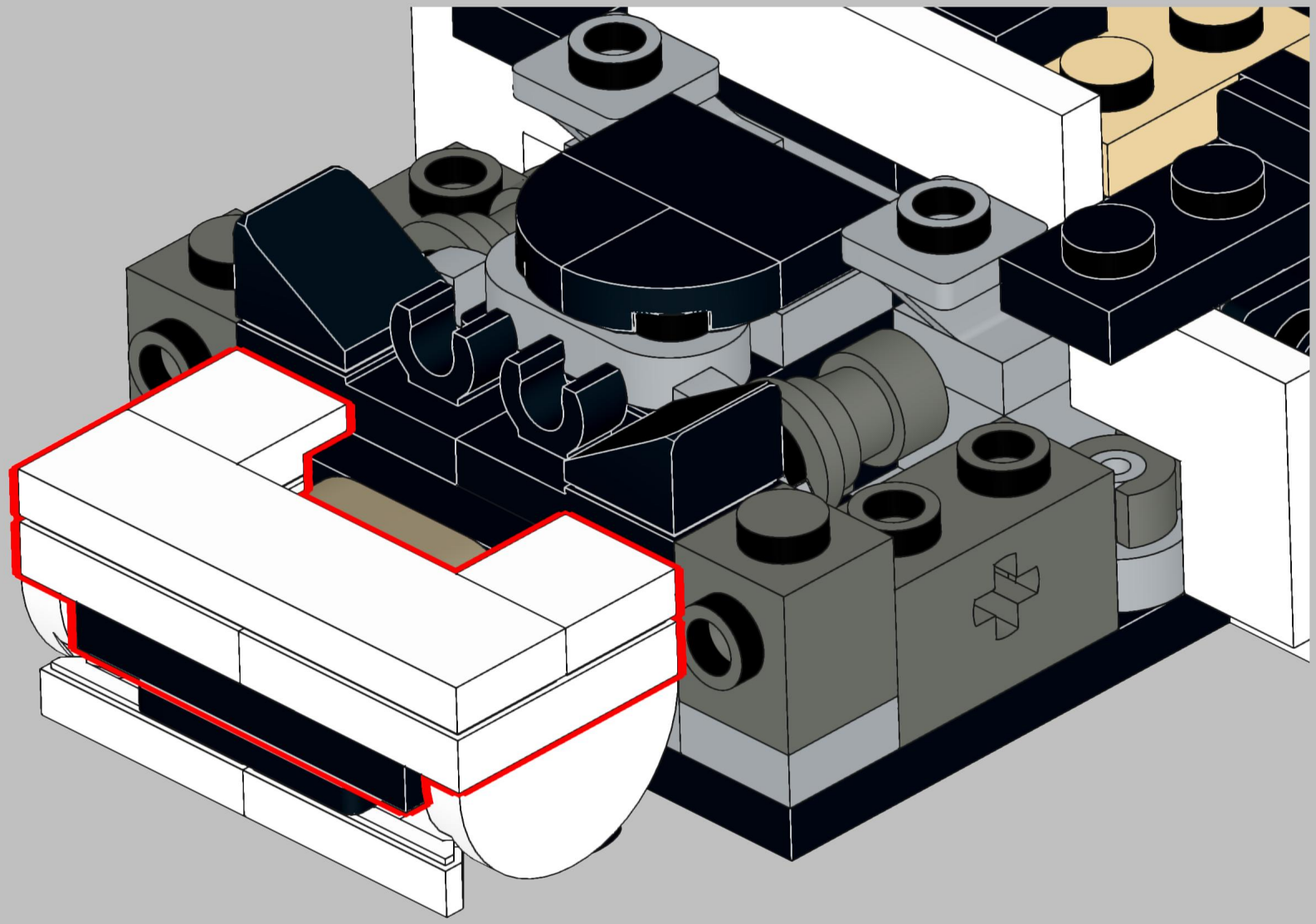

41

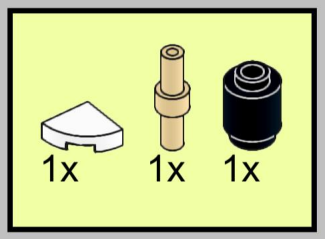

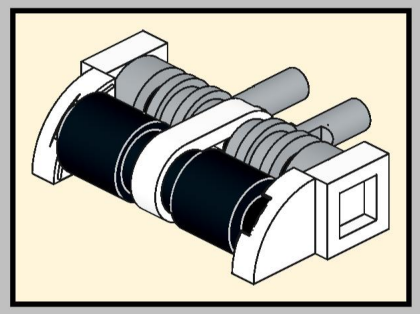

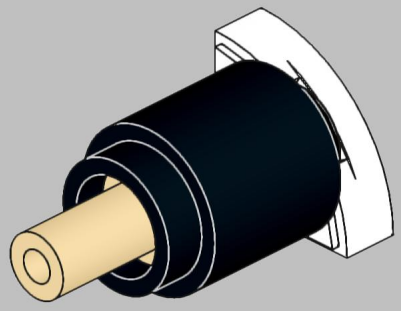

42

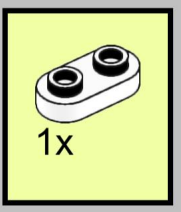

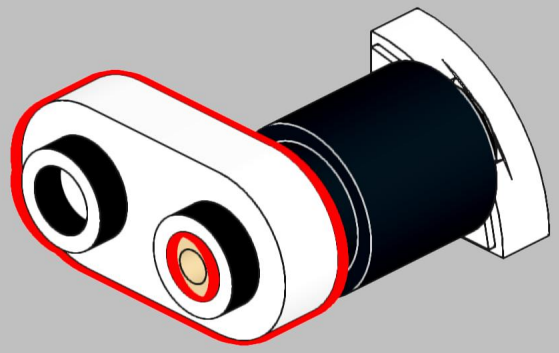

43

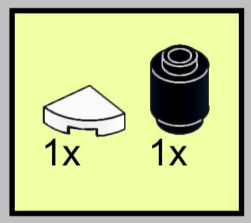

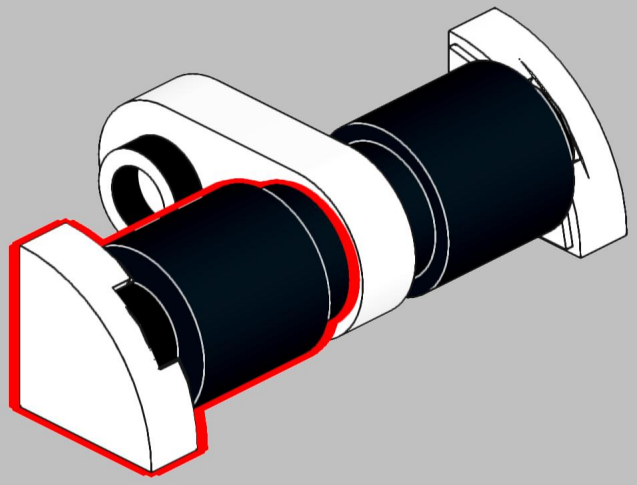

44

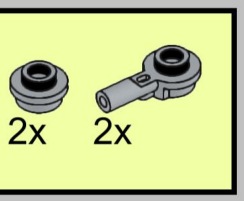

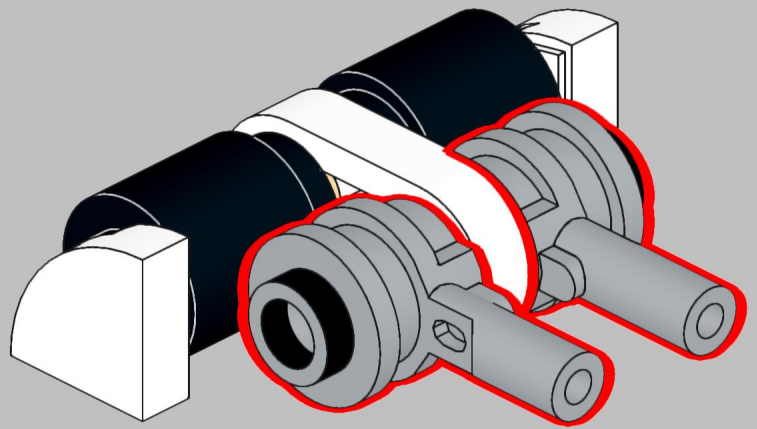

45

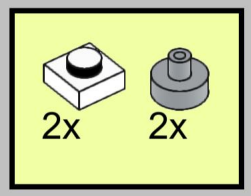

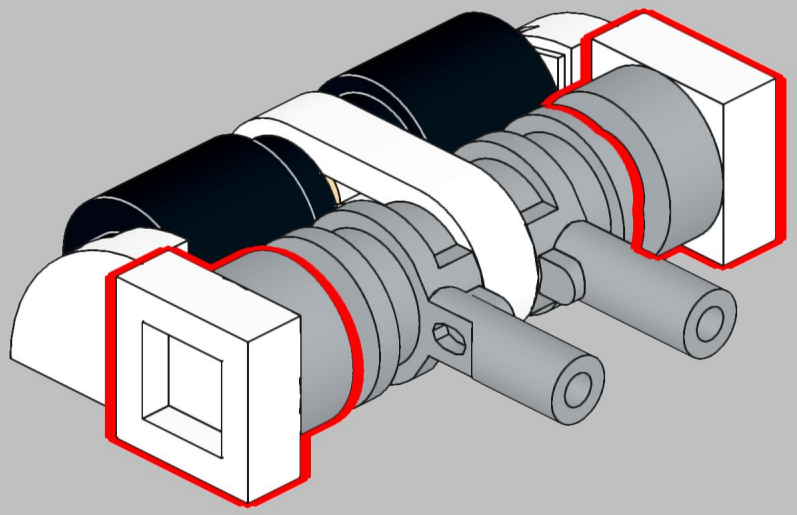

46

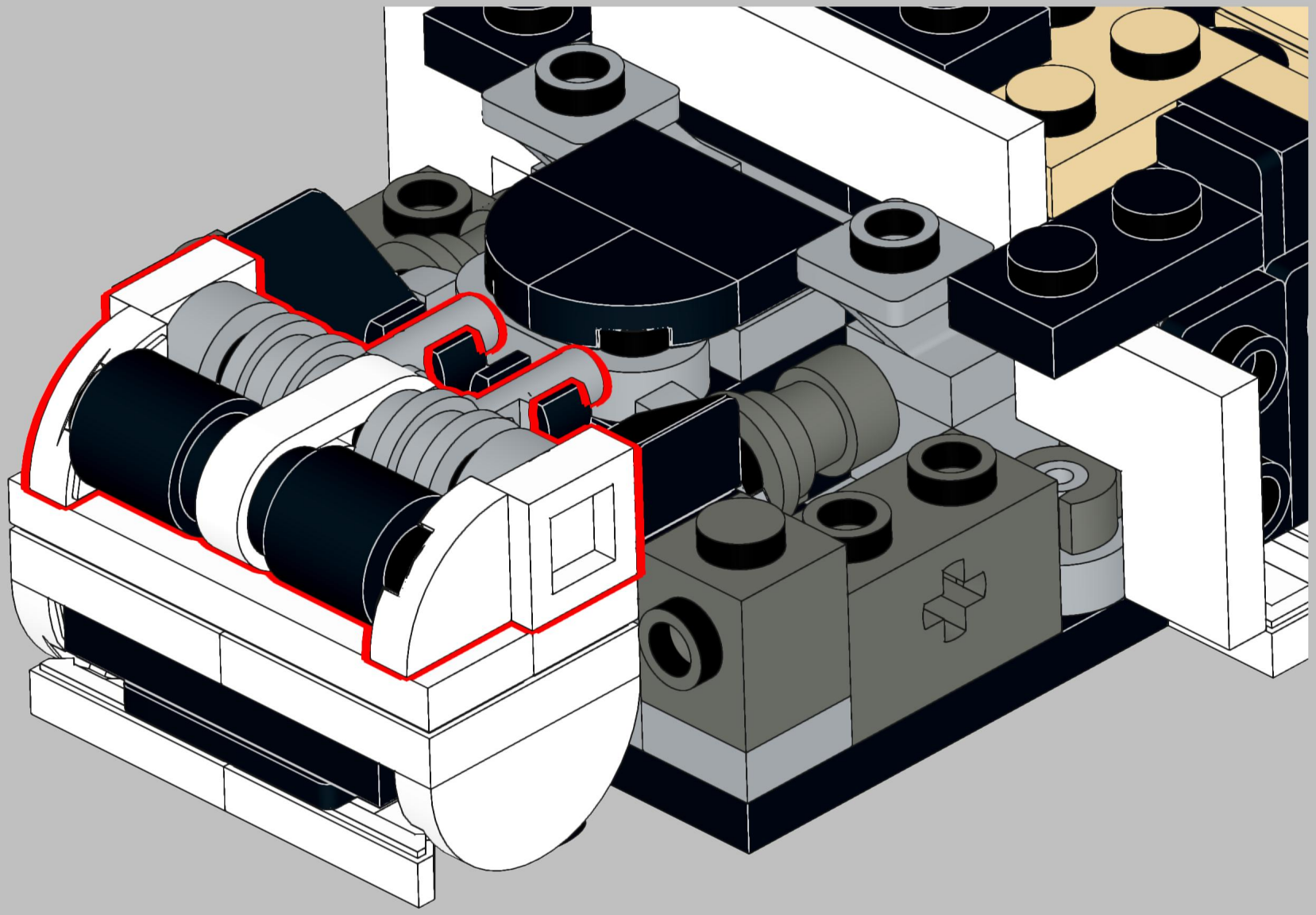

47

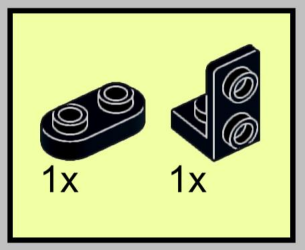

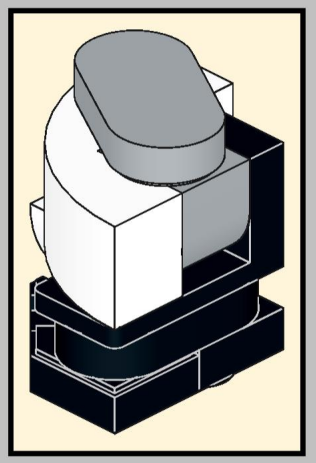

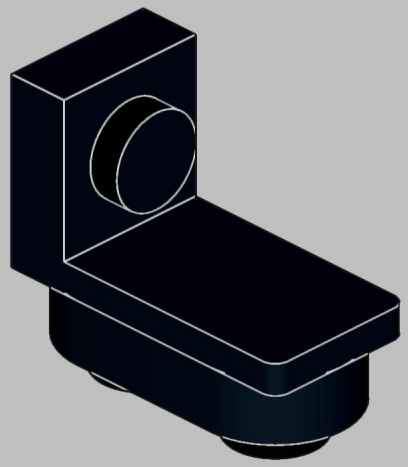

48

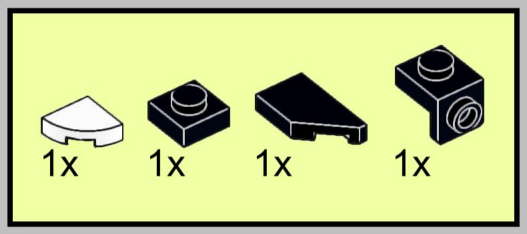

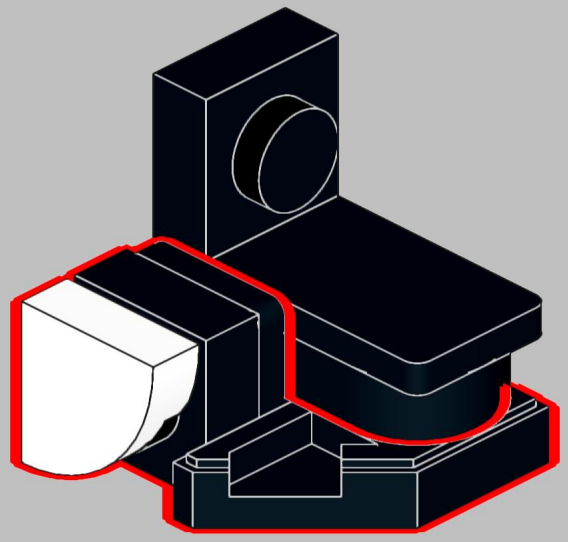

49

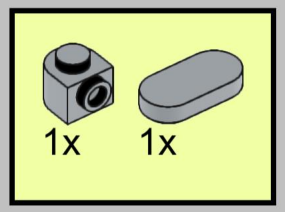

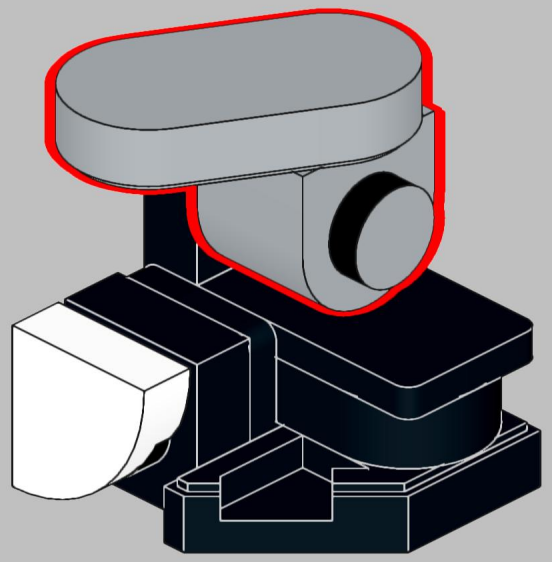

50

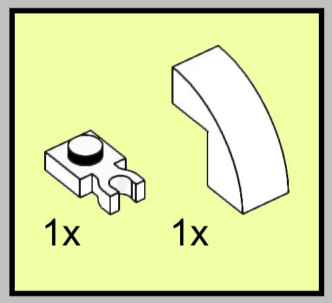

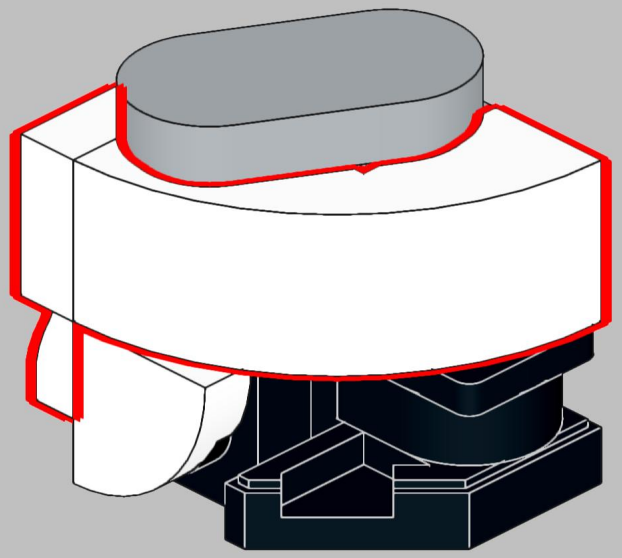

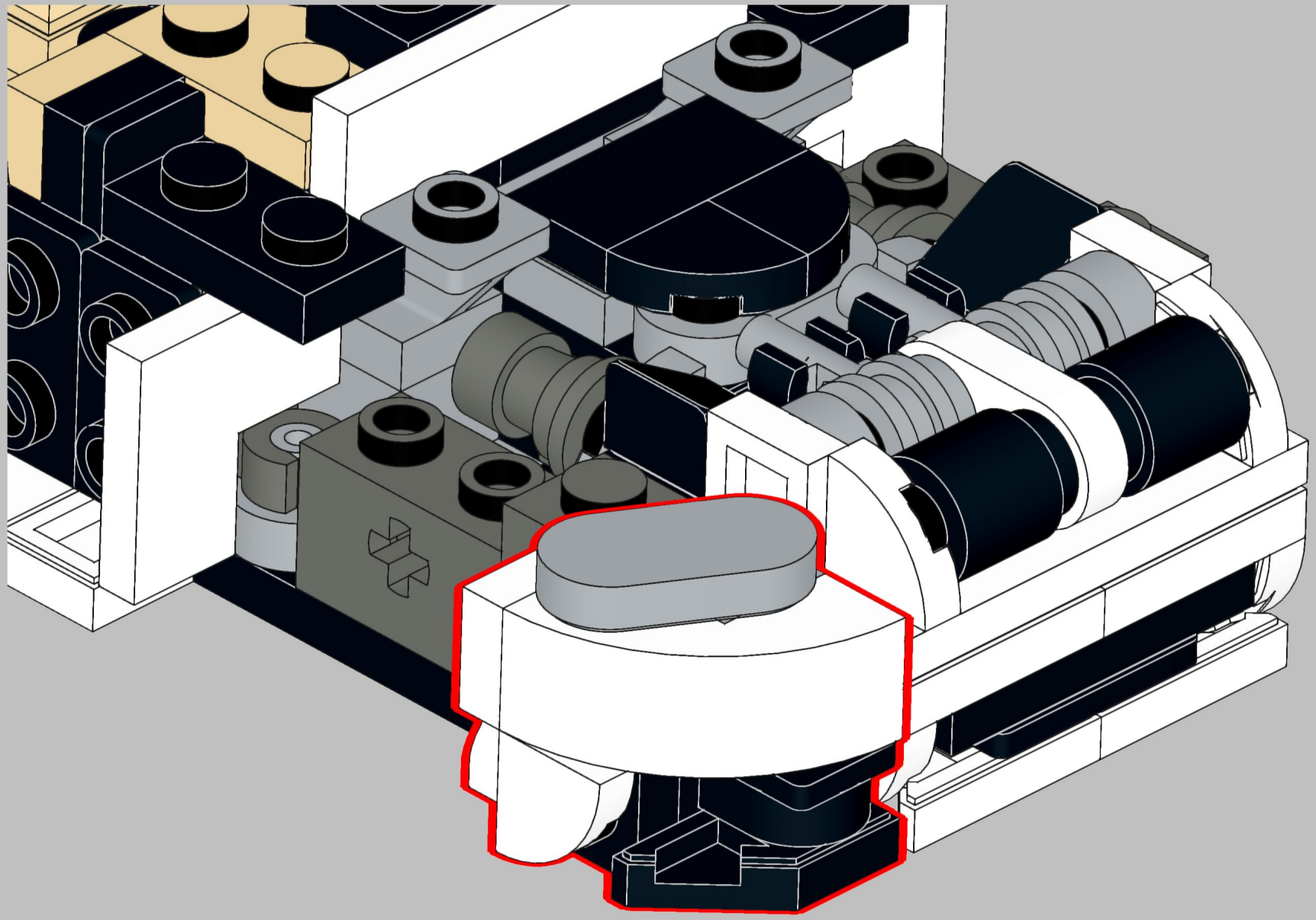

52

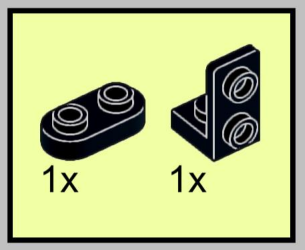

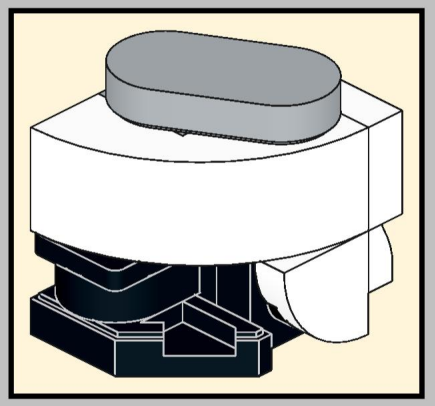

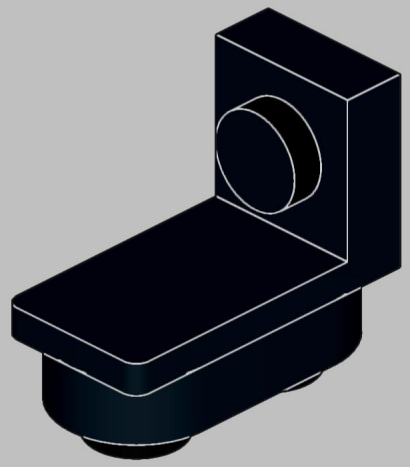

53

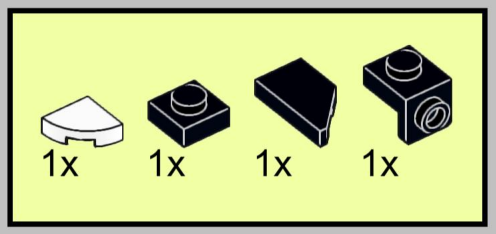

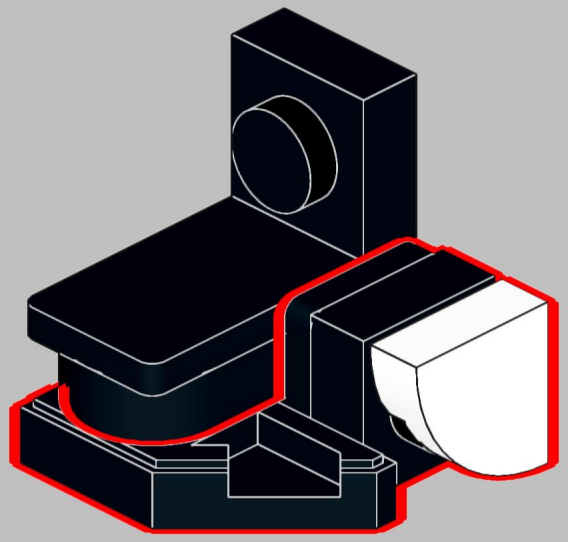

54

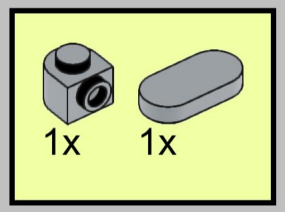

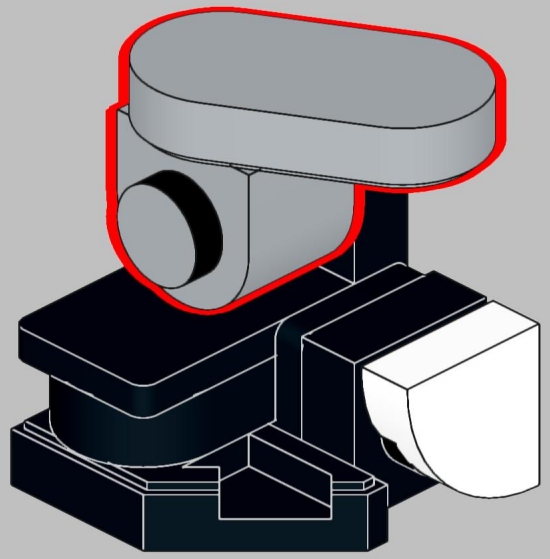

55

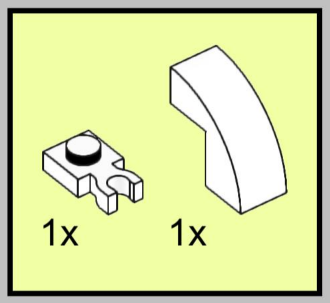

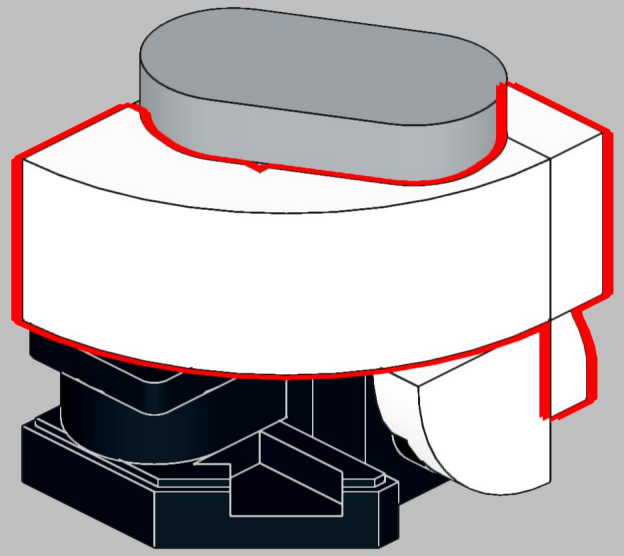

56

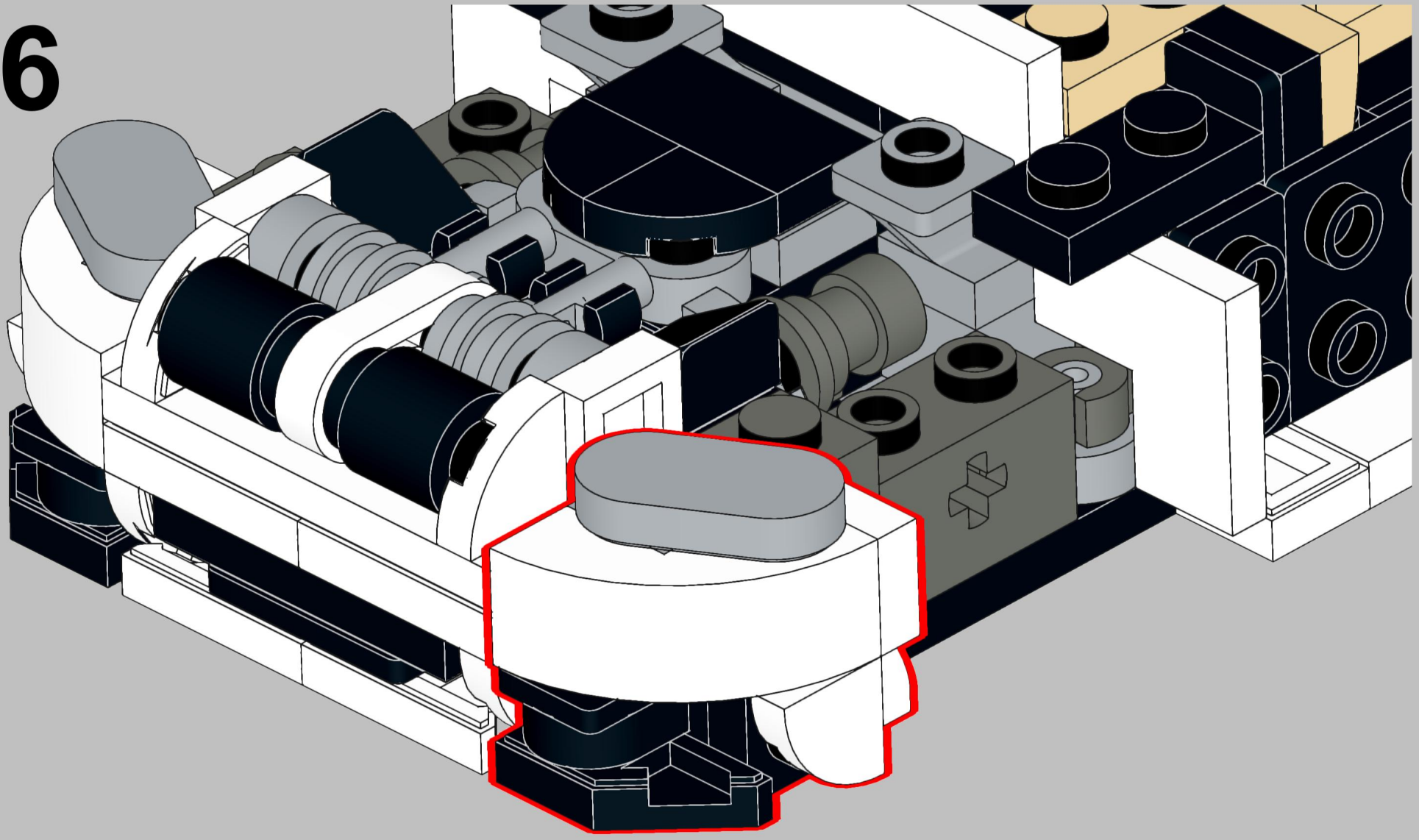

57

2x

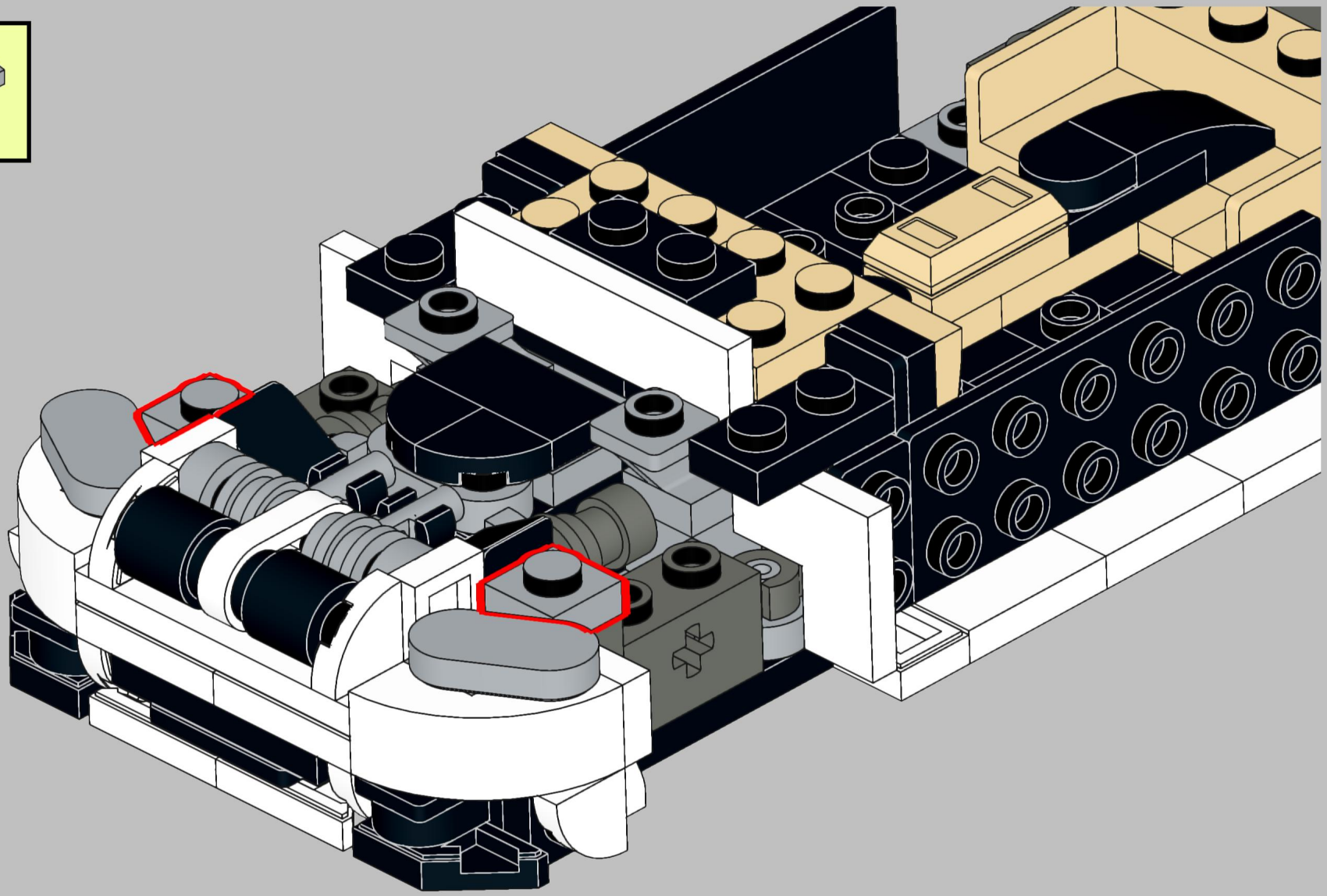

58

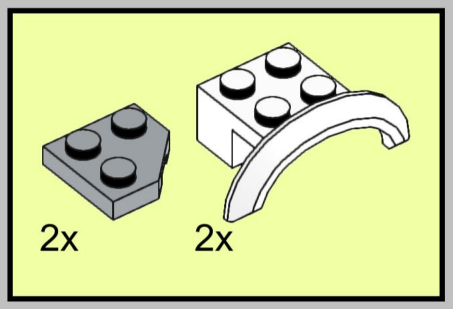

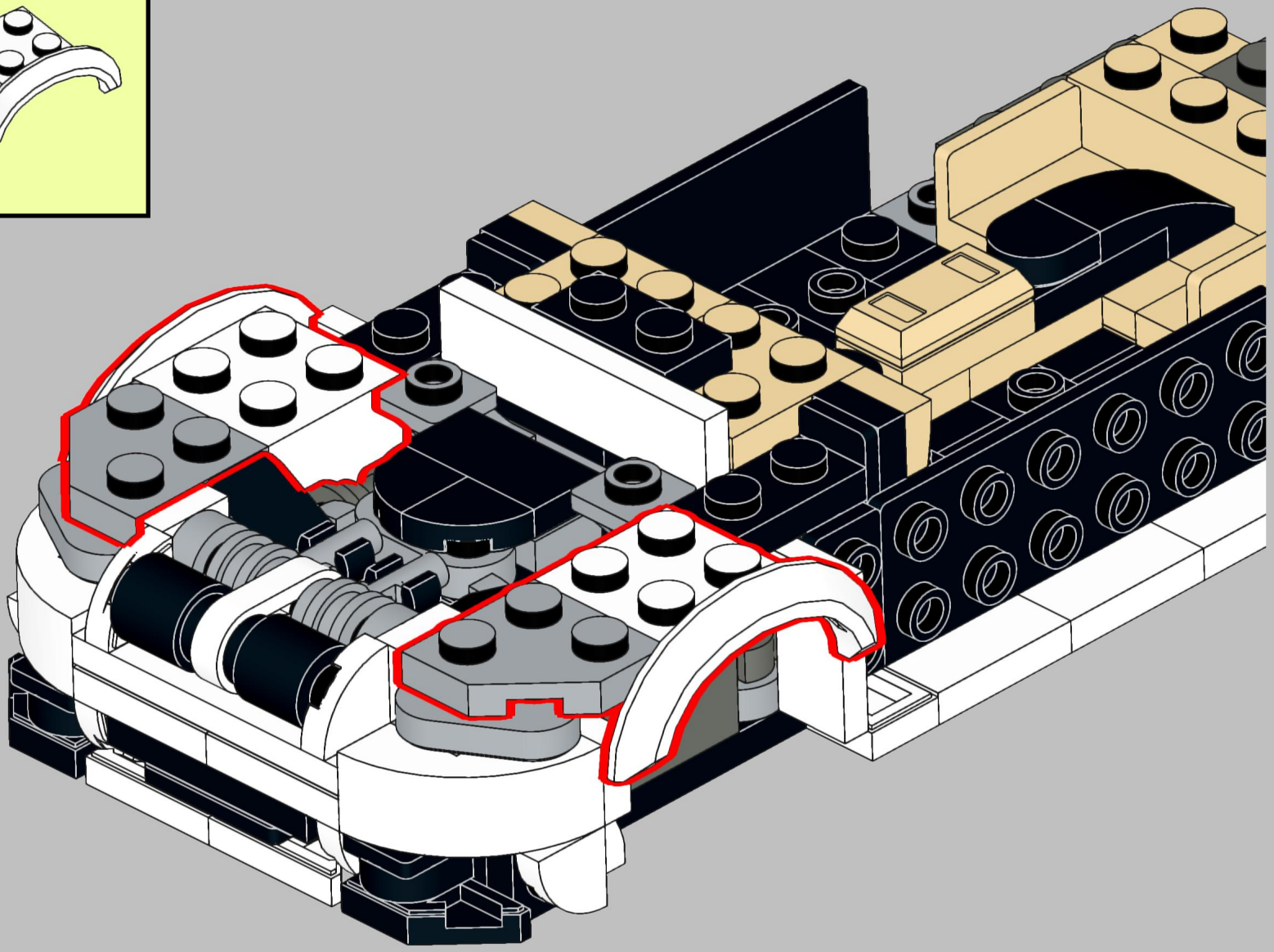

59

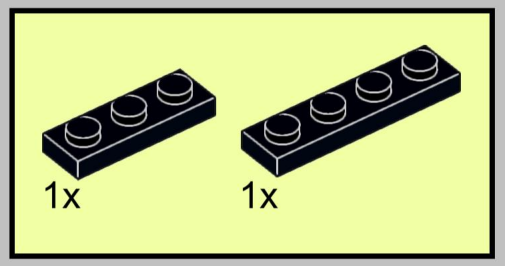

60

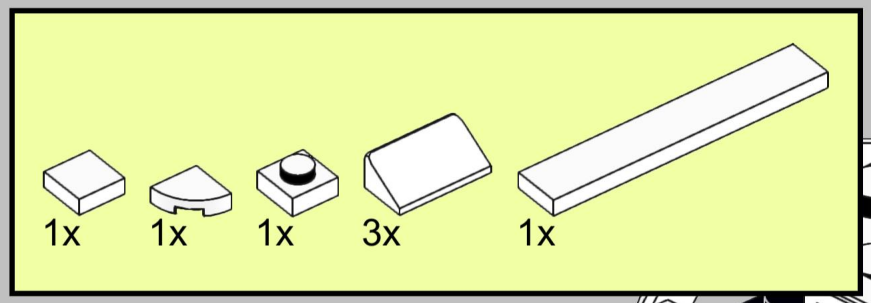

61

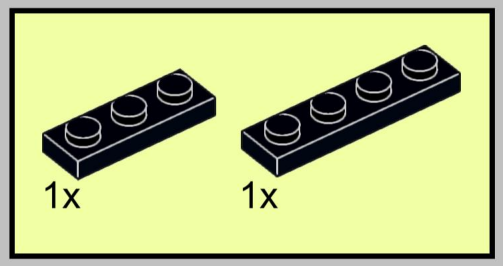

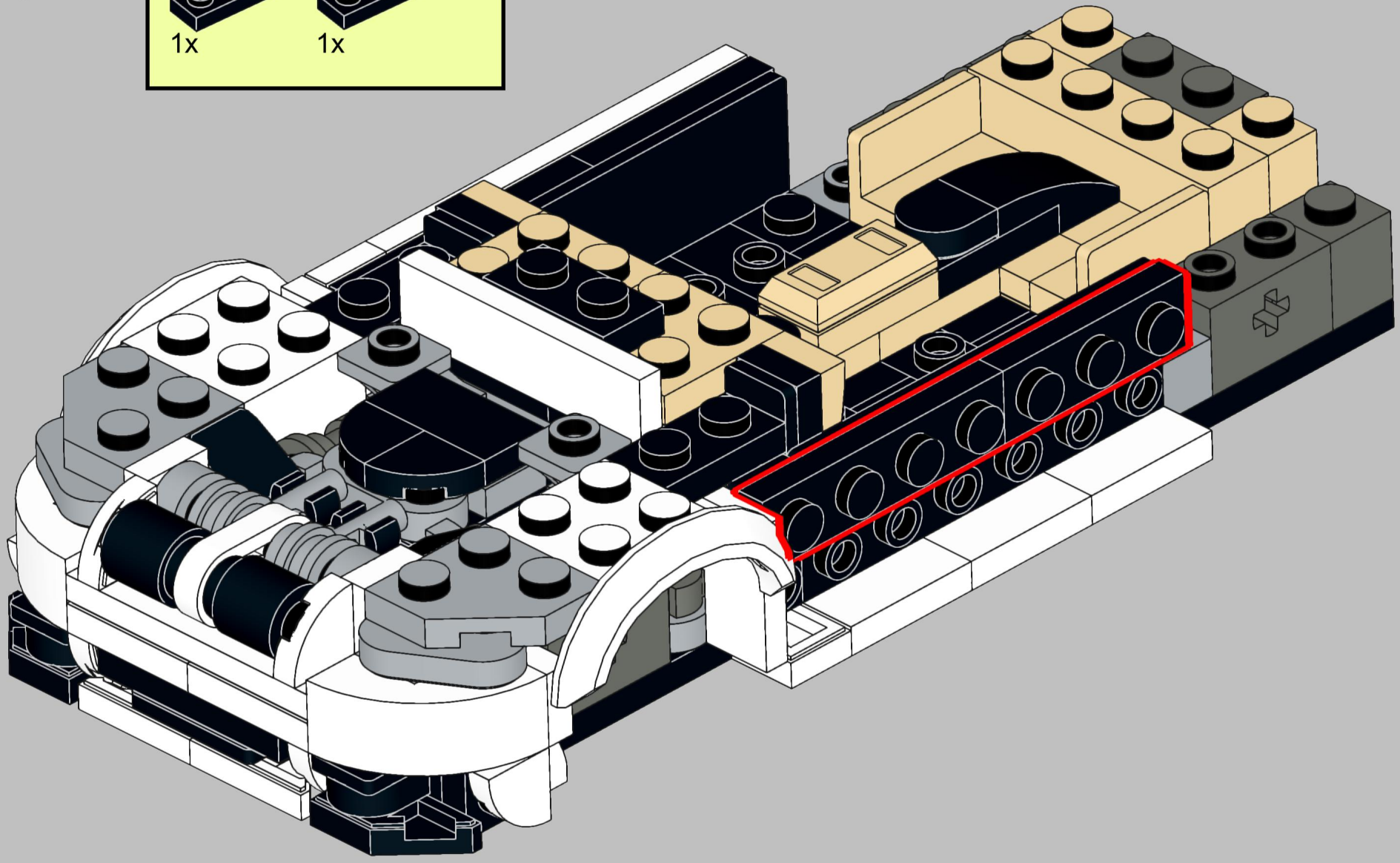

62

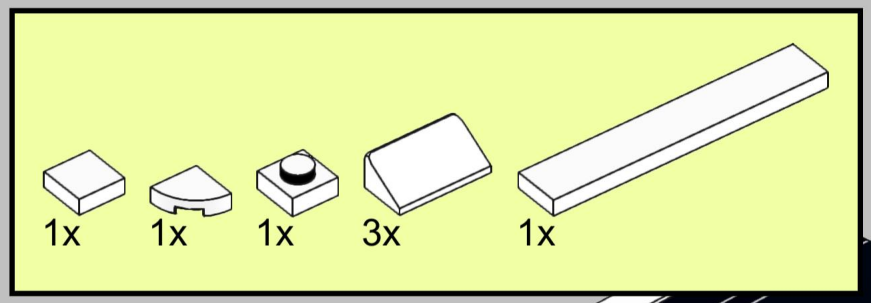

63

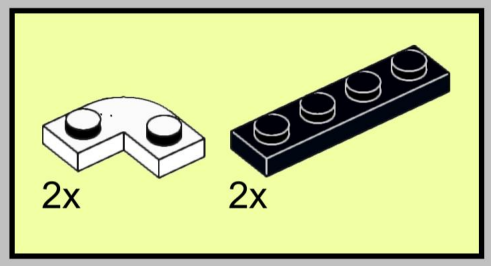

64

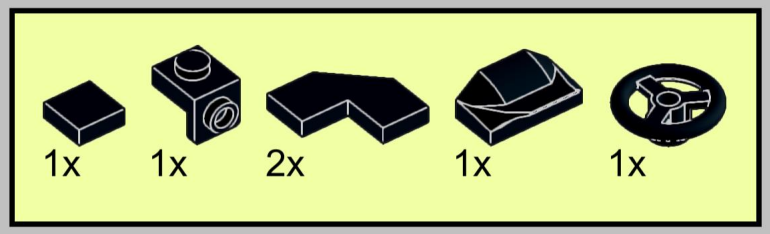

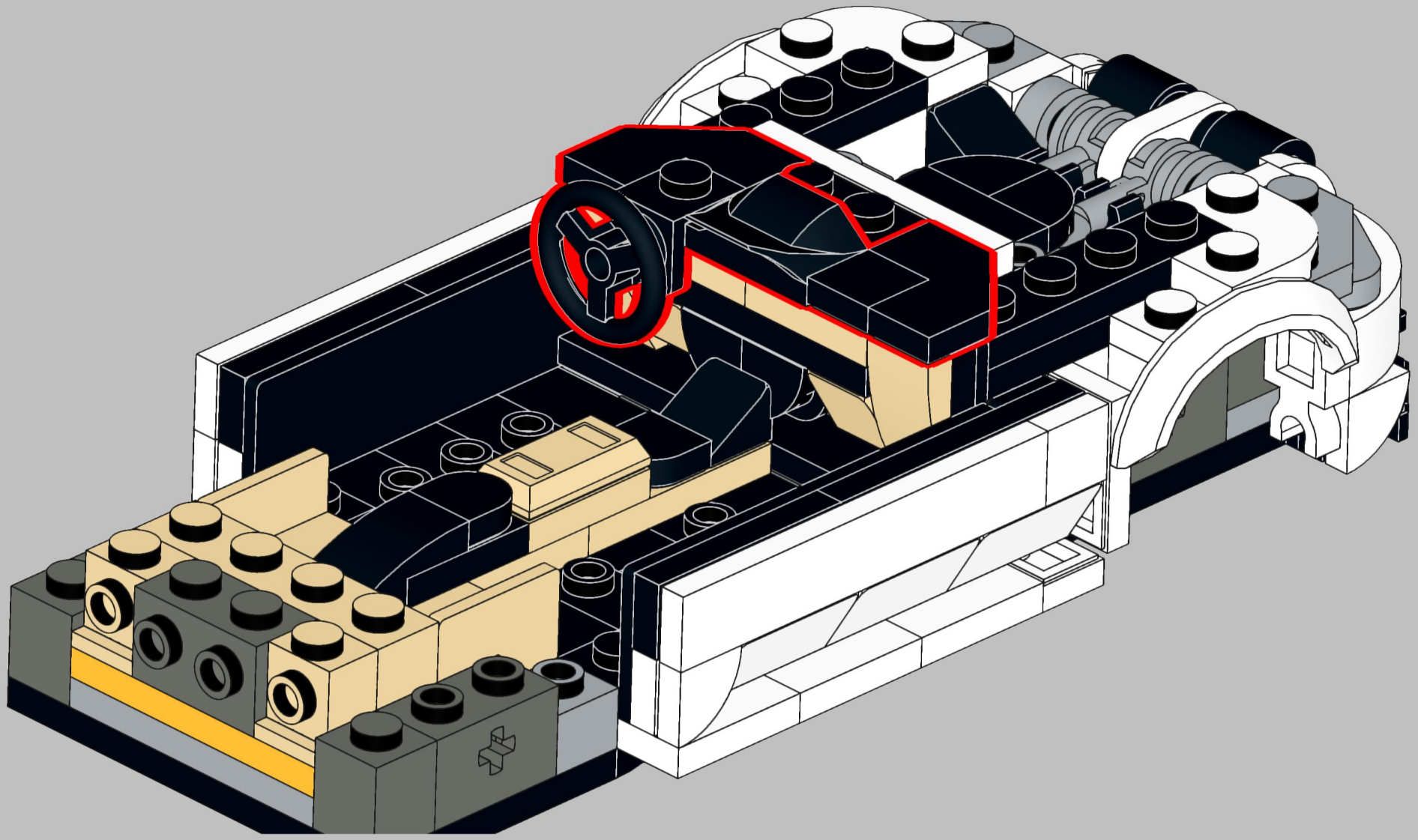

65

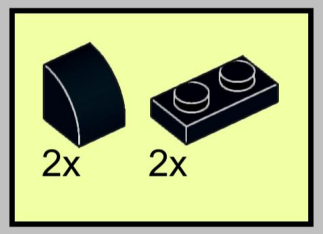

66

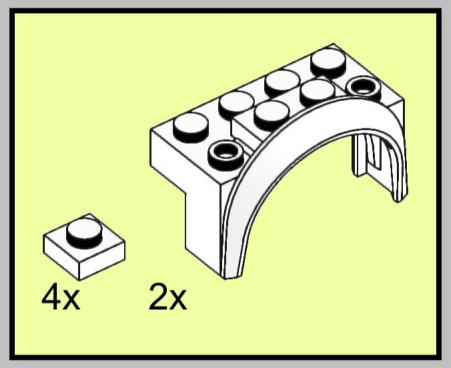

67

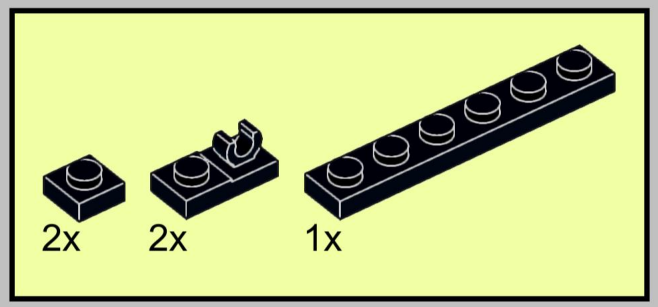

68

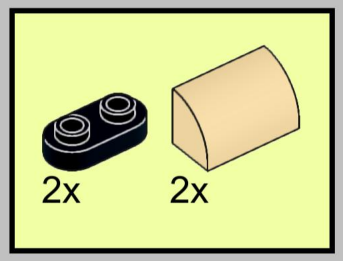

69

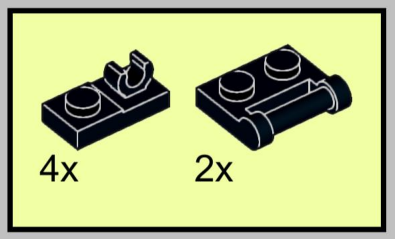

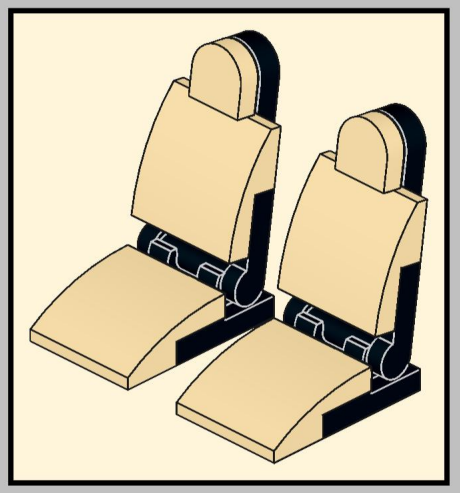

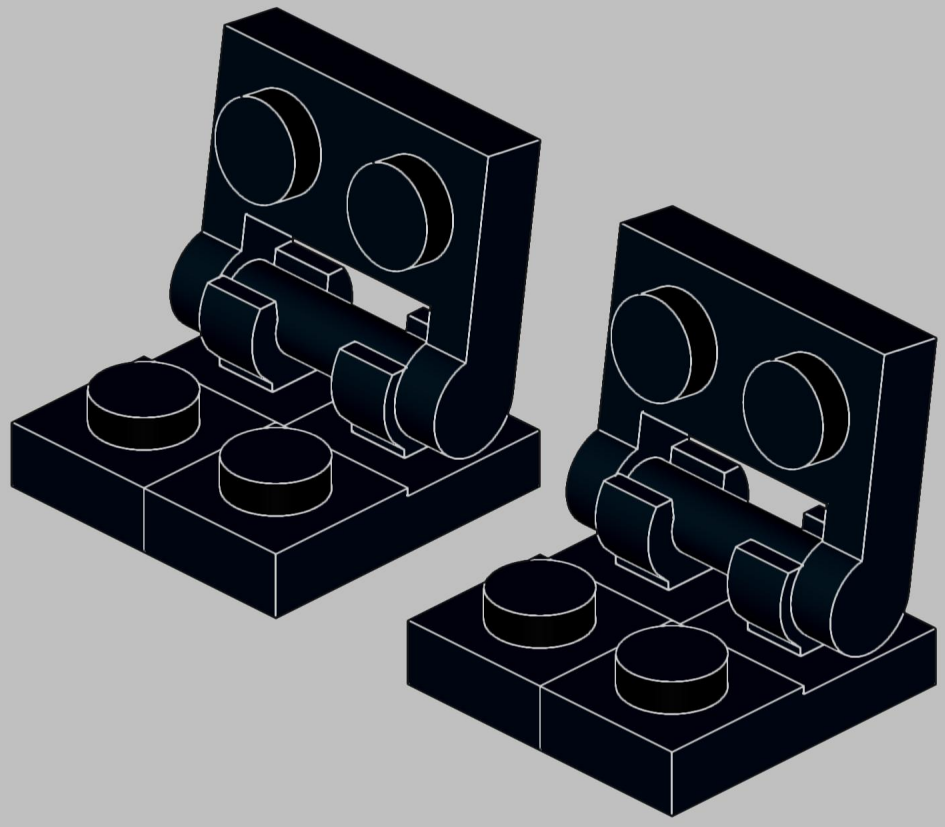

70

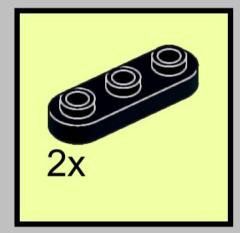



71

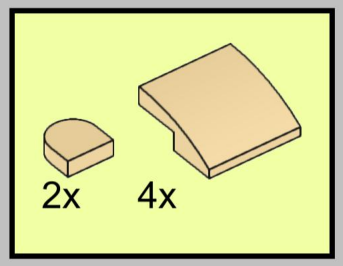

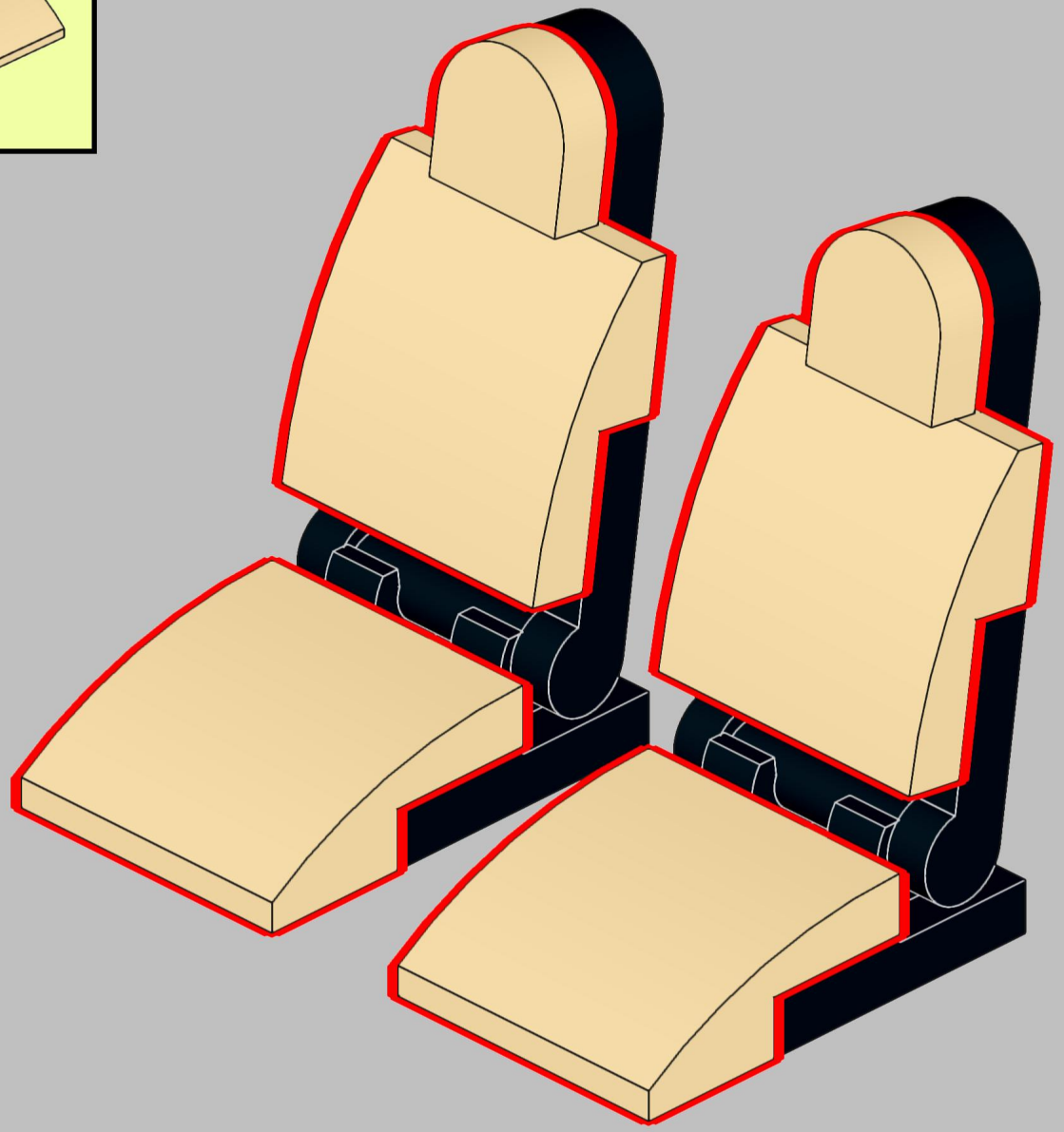

72

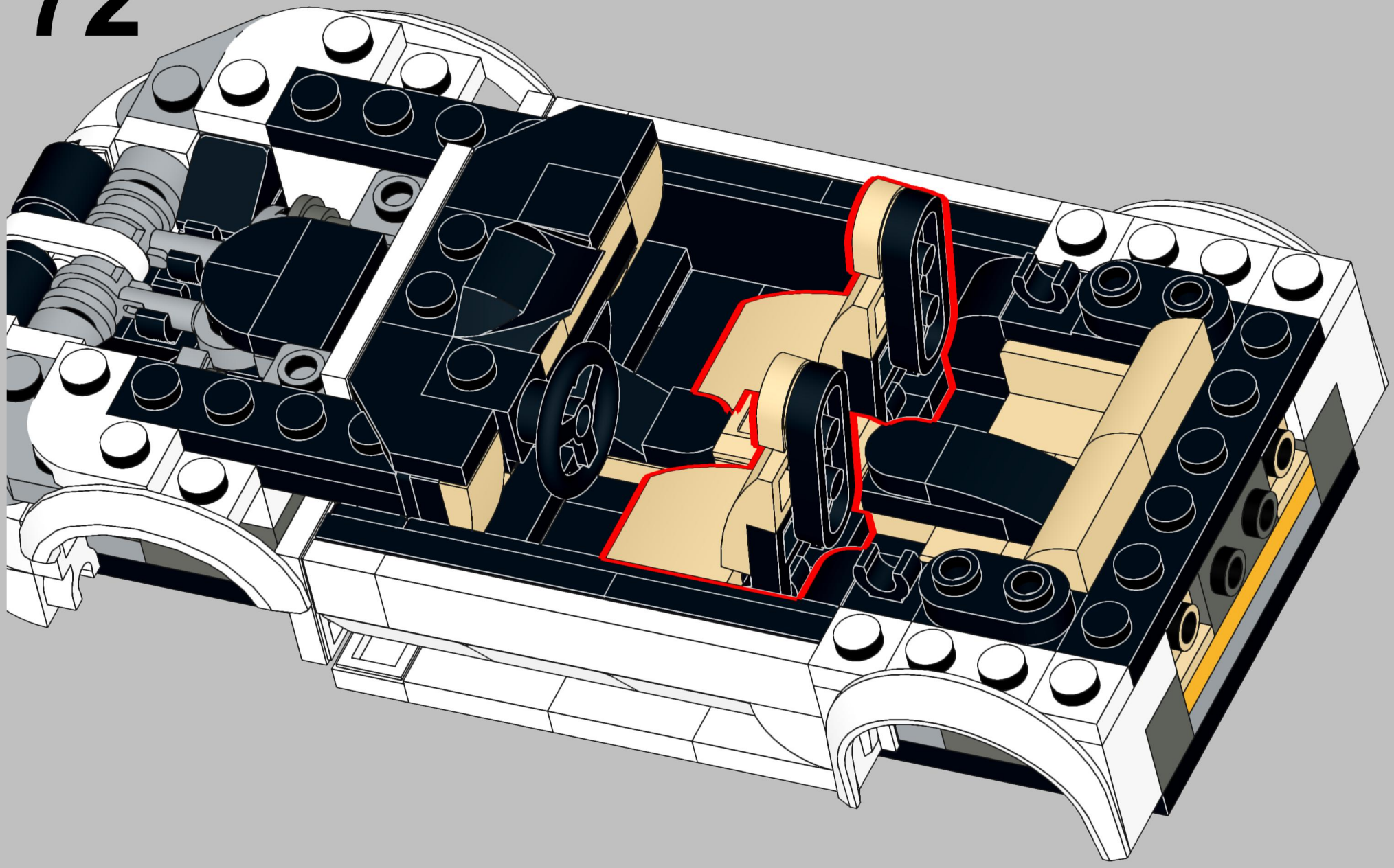

73

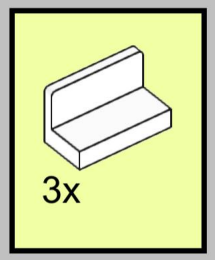

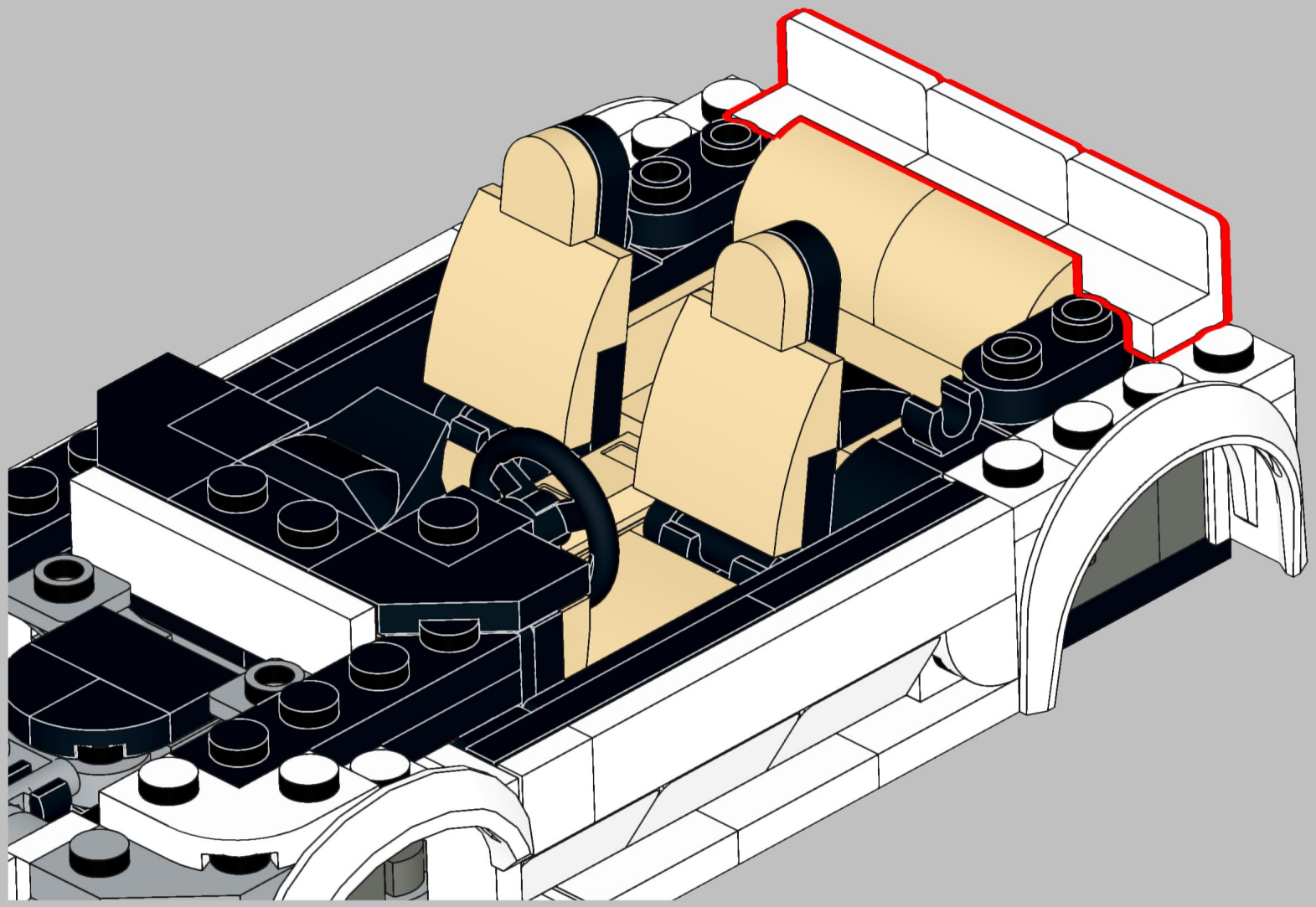

74

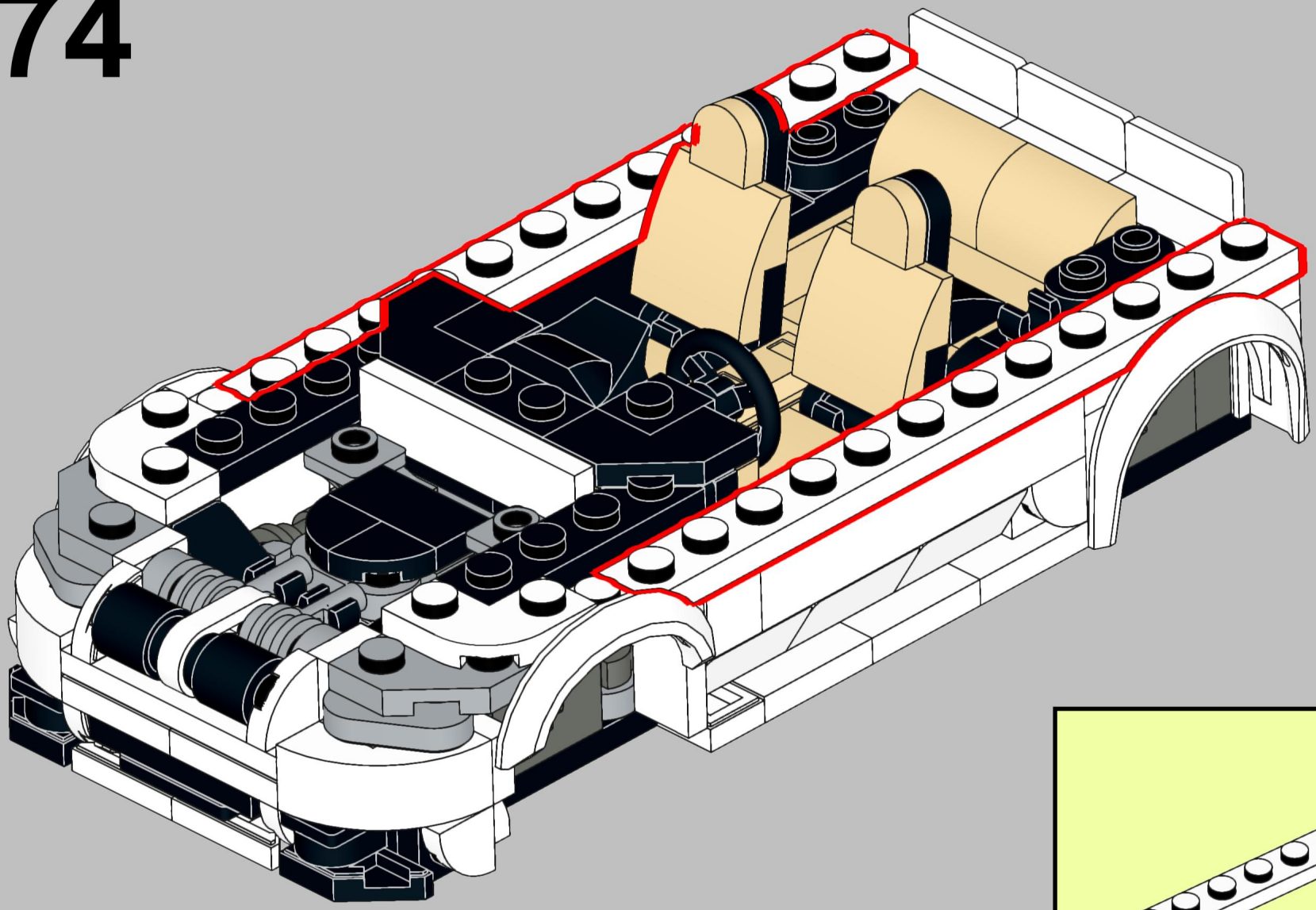

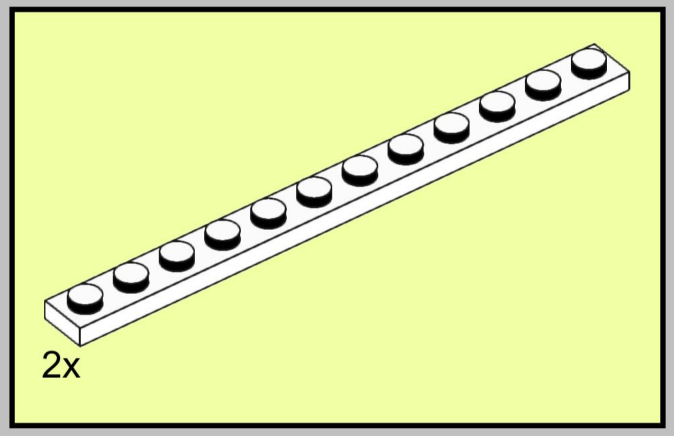

75

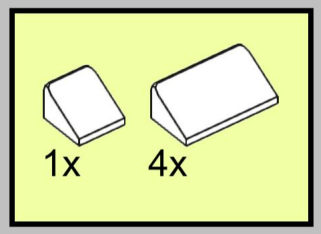

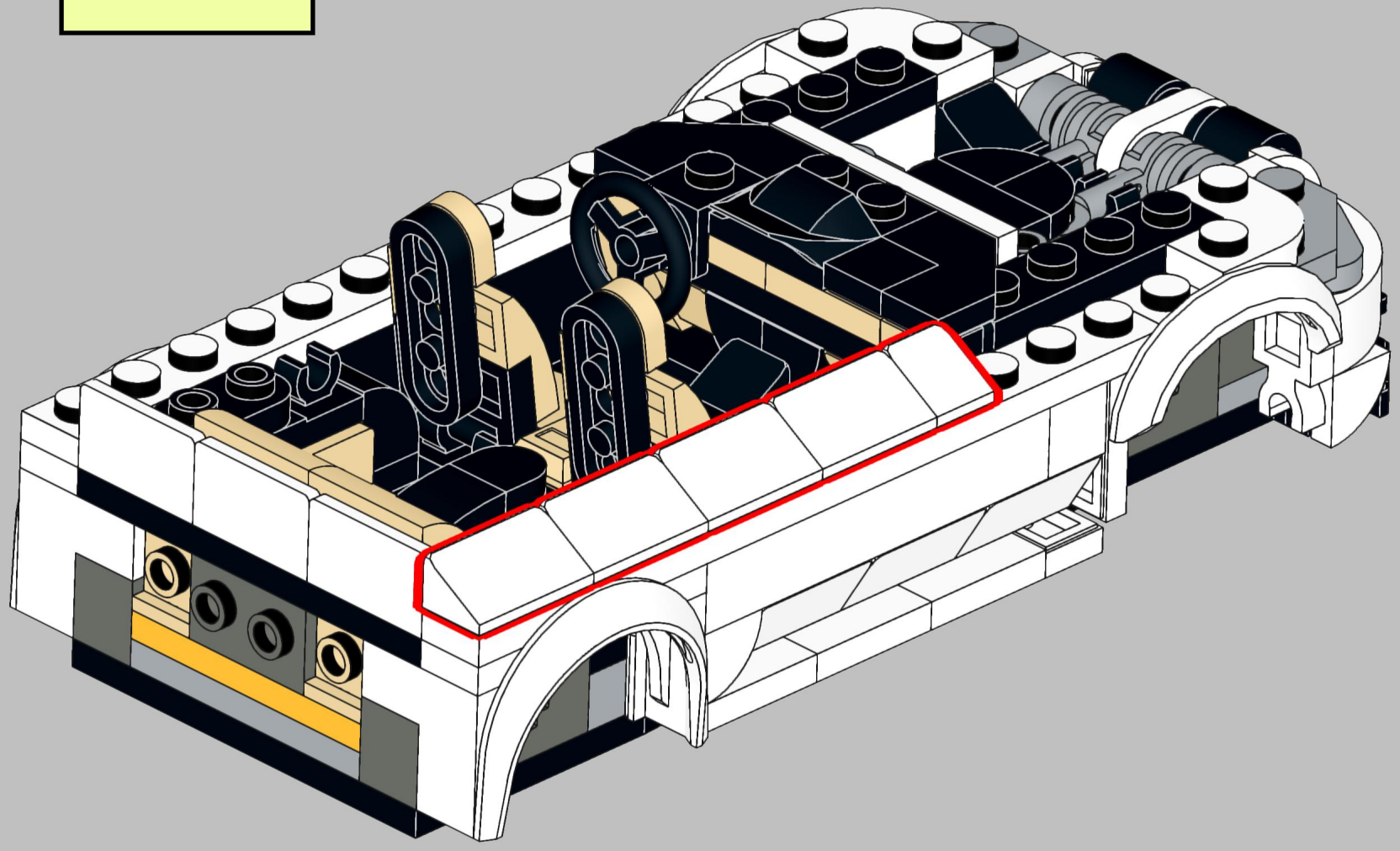

76

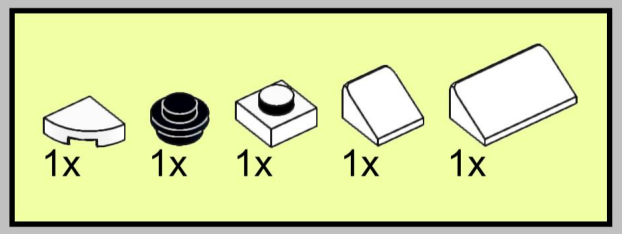

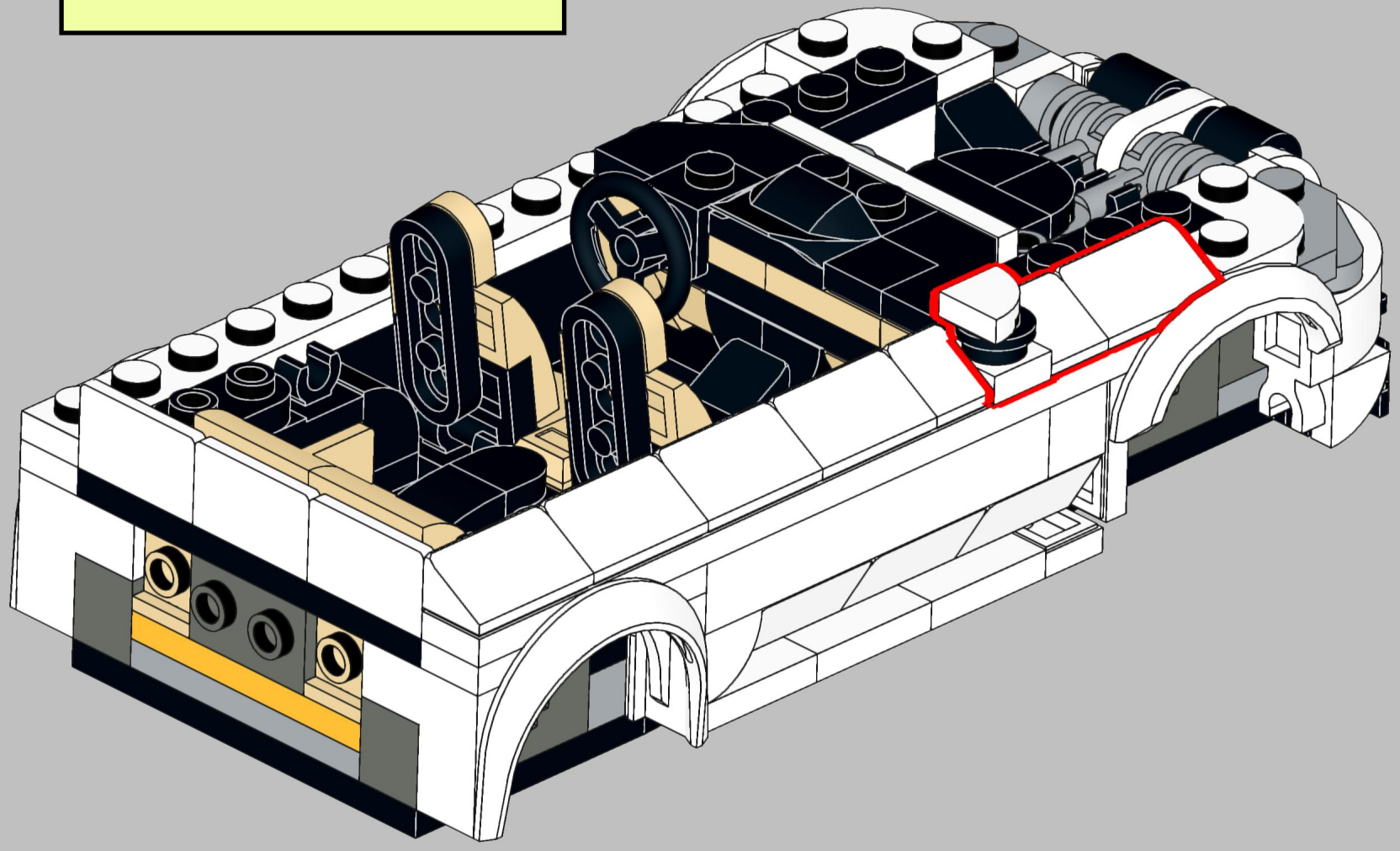

77

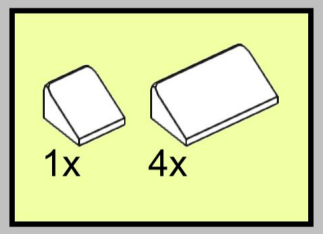

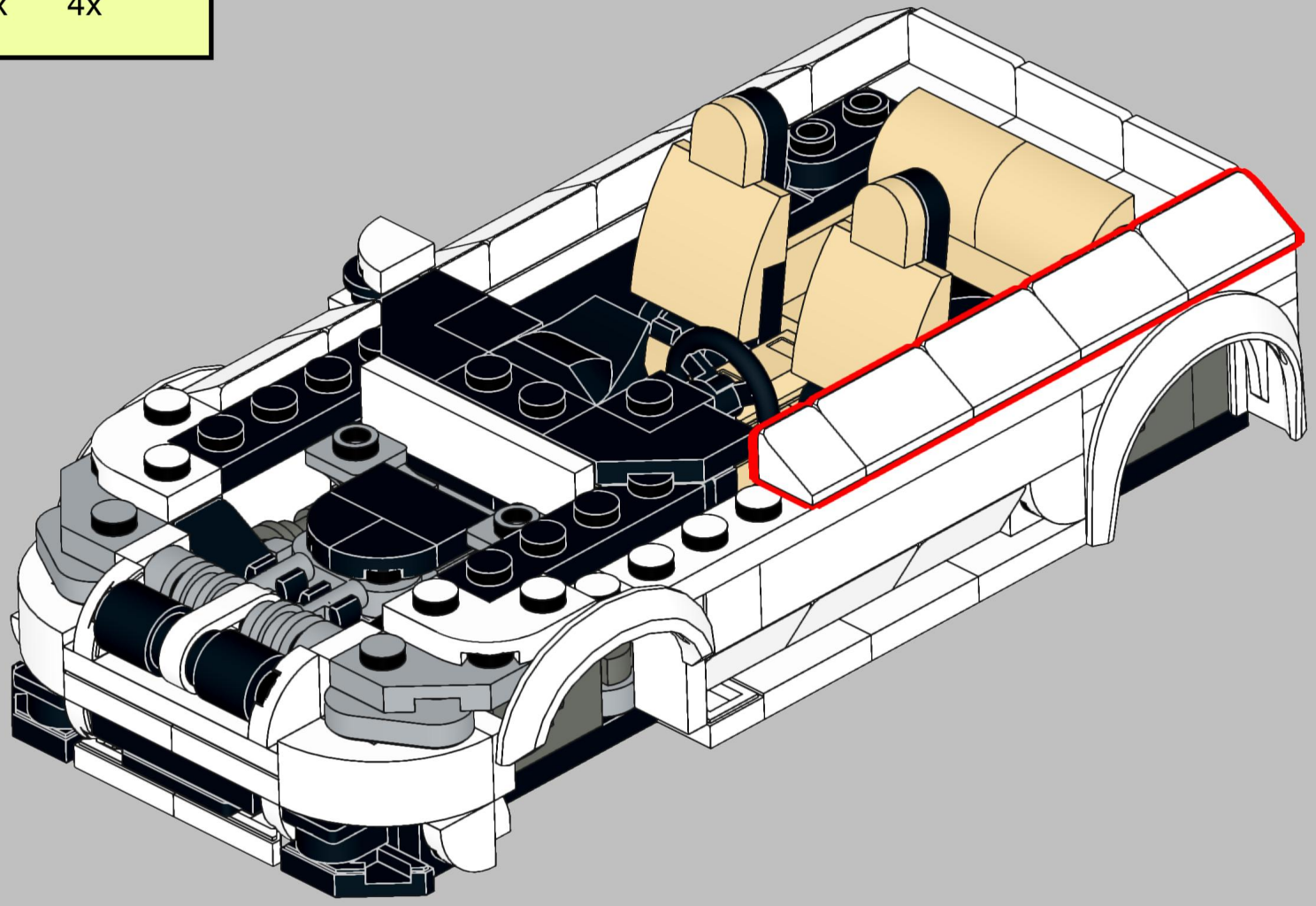

78

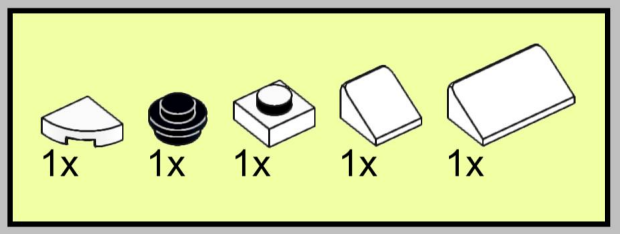

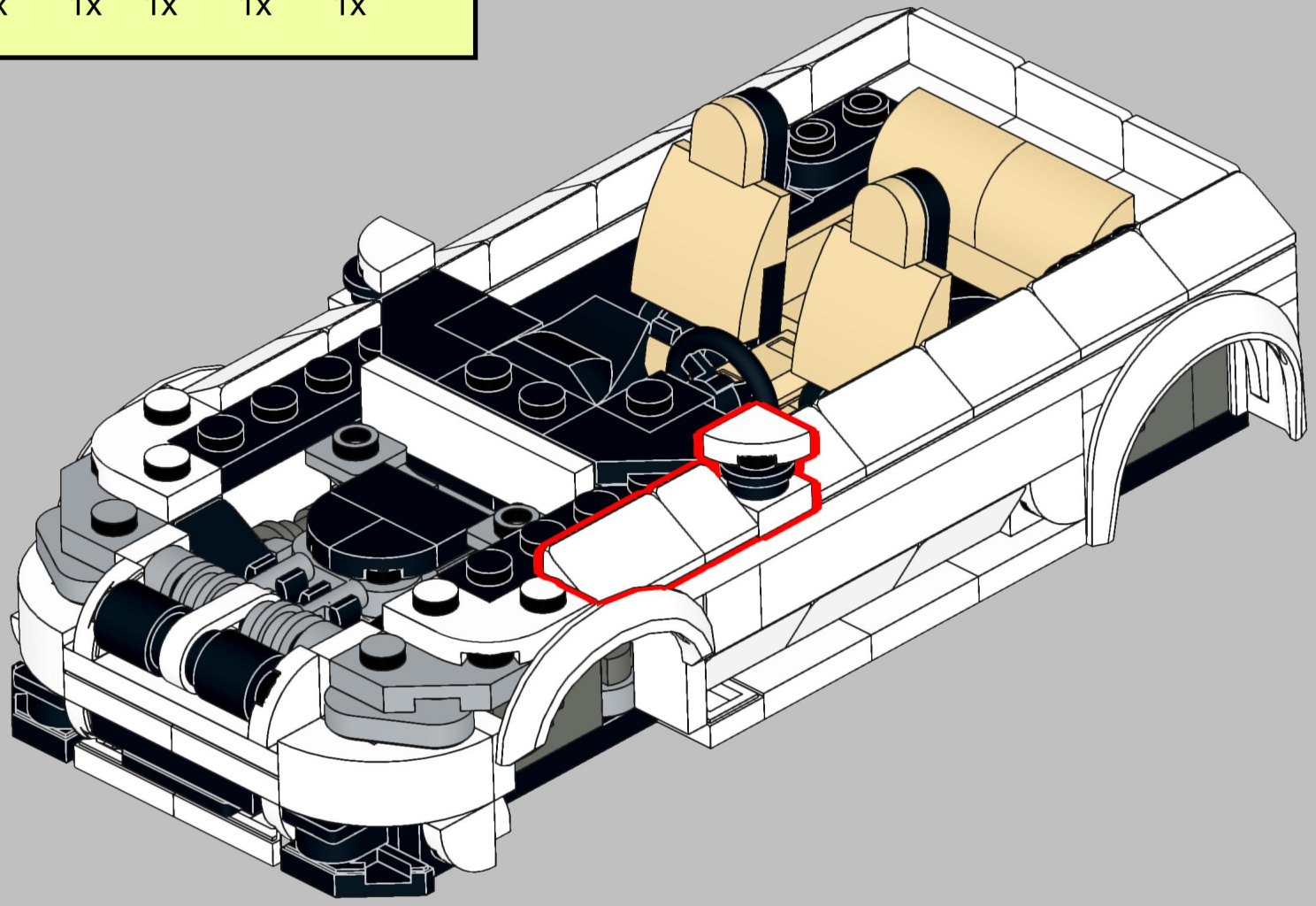

79

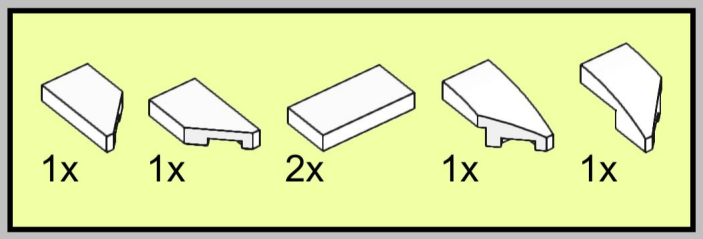

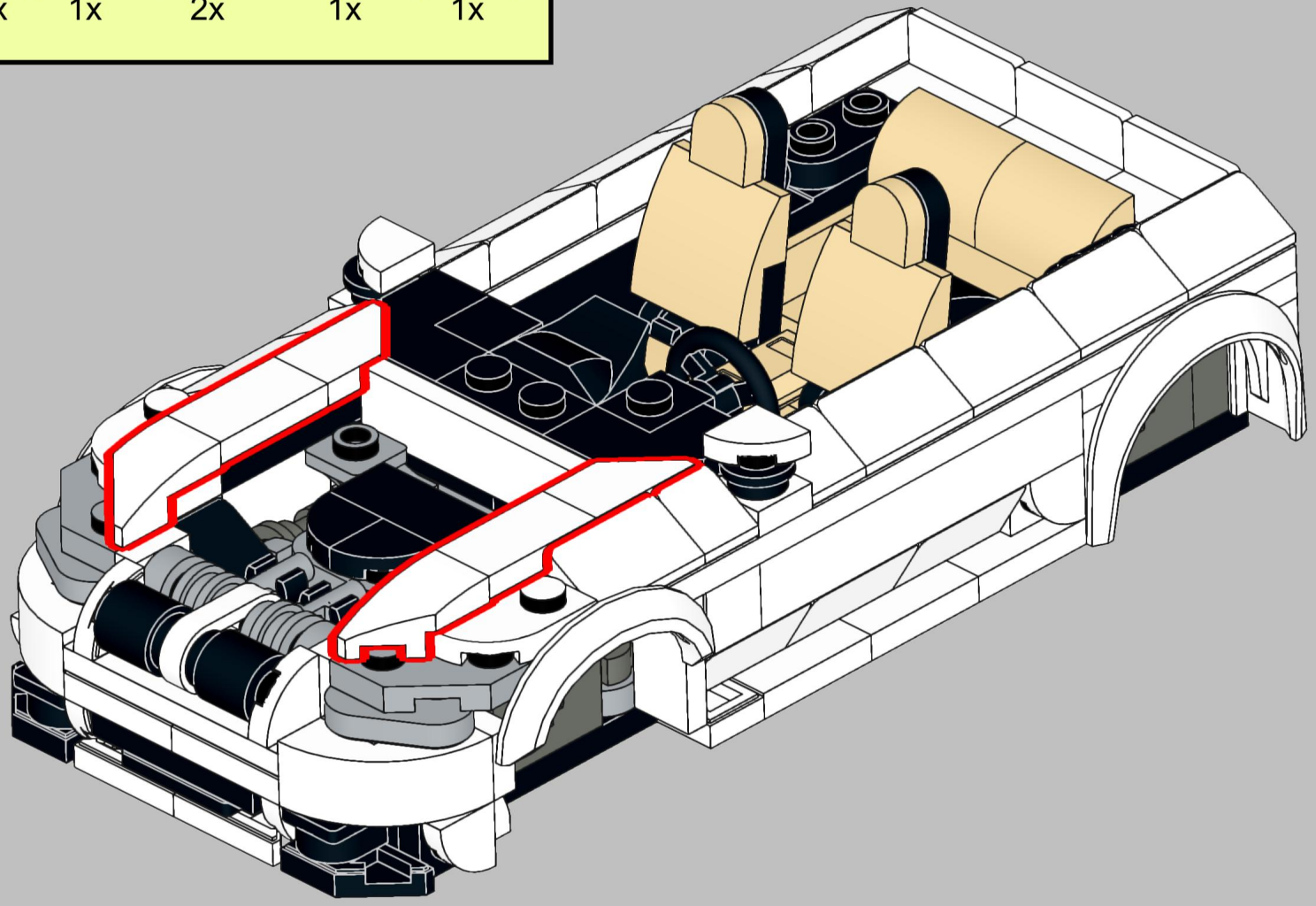

80

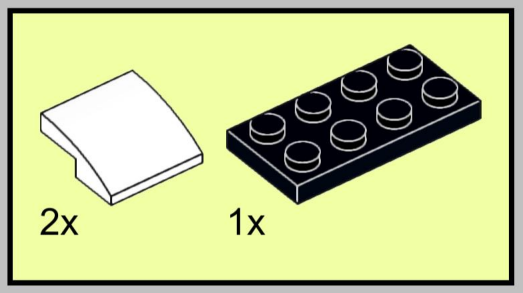

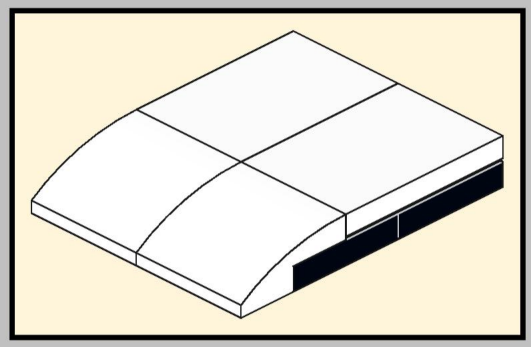

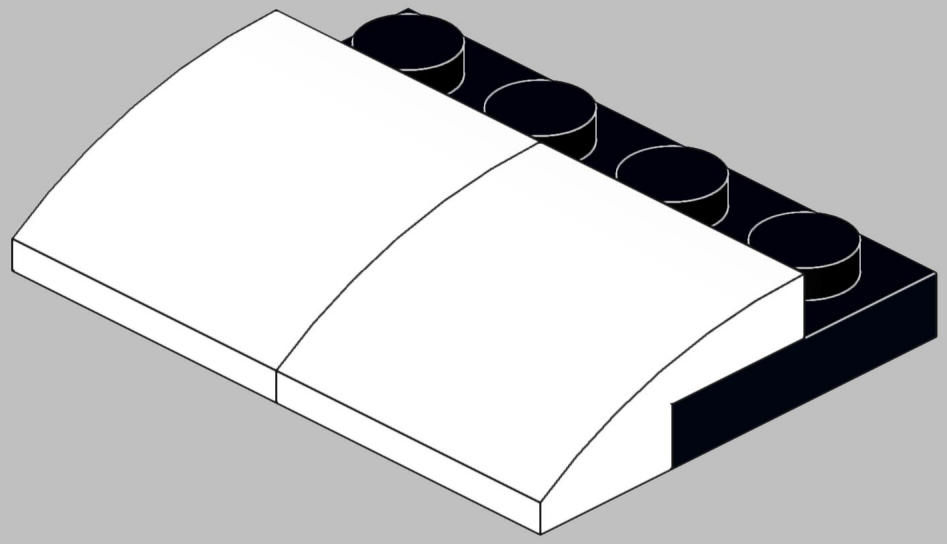

81

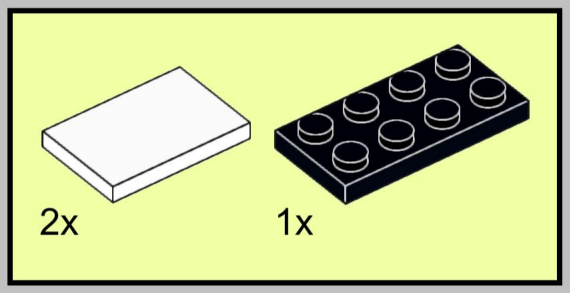

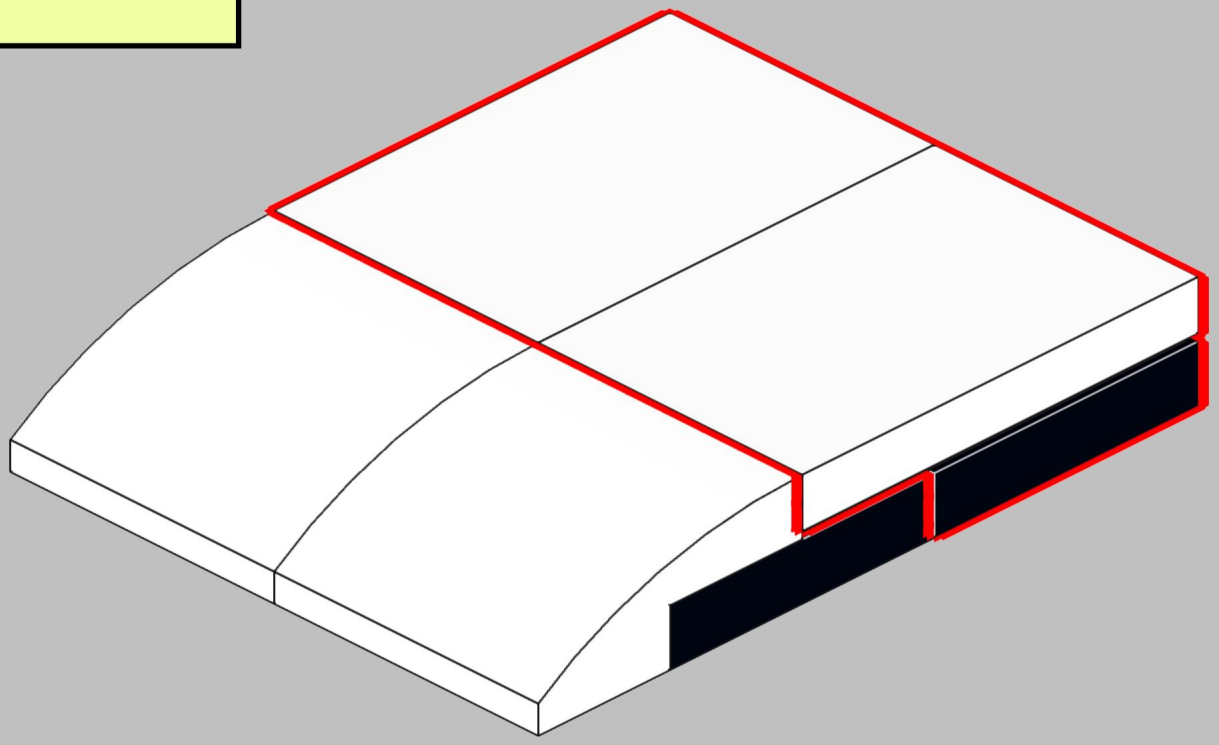

82

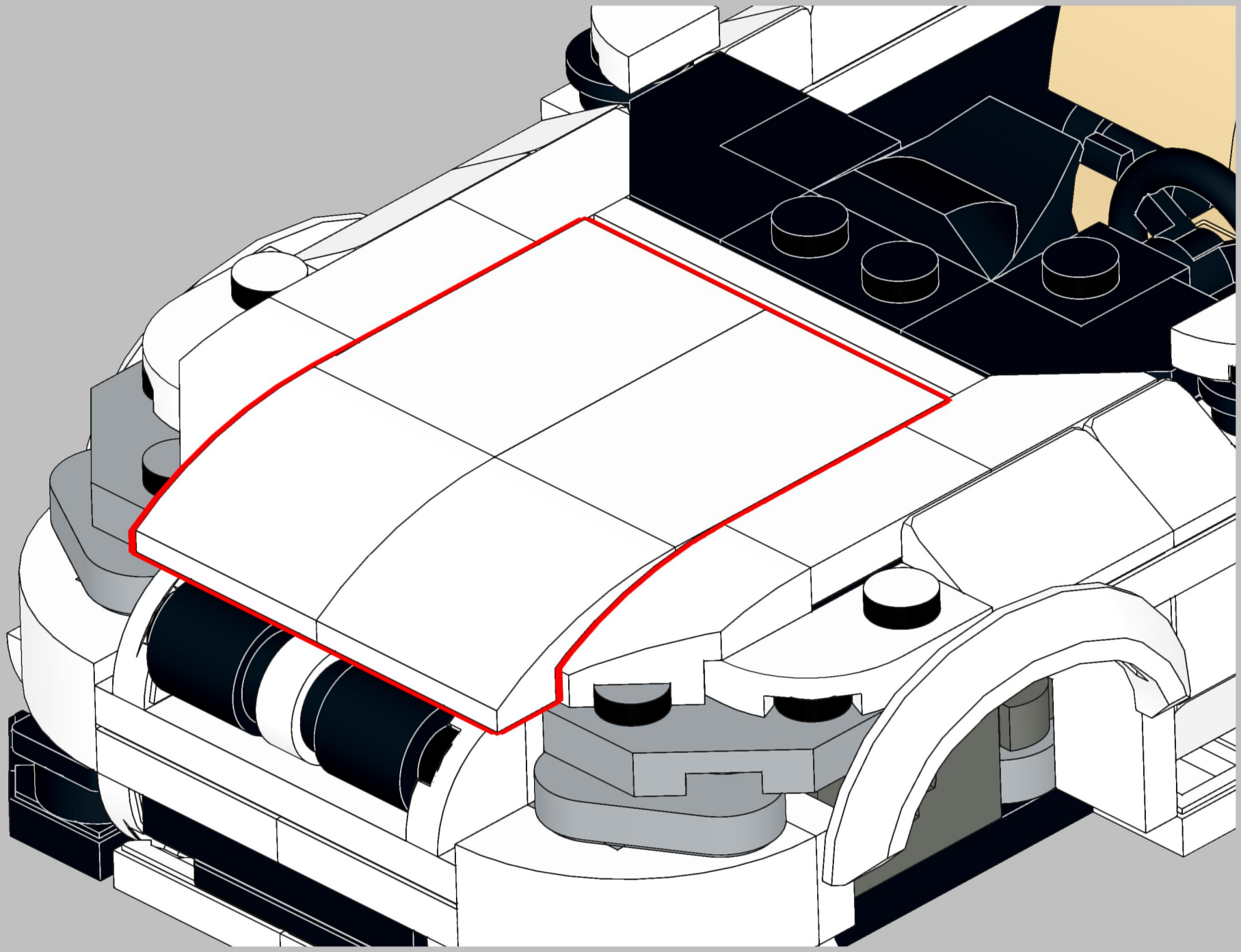

83

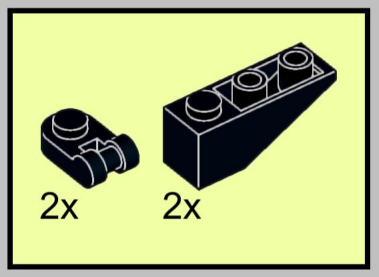

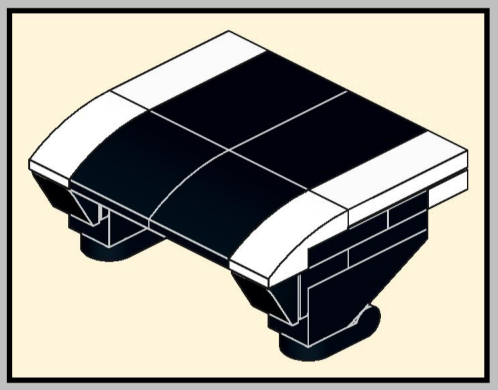

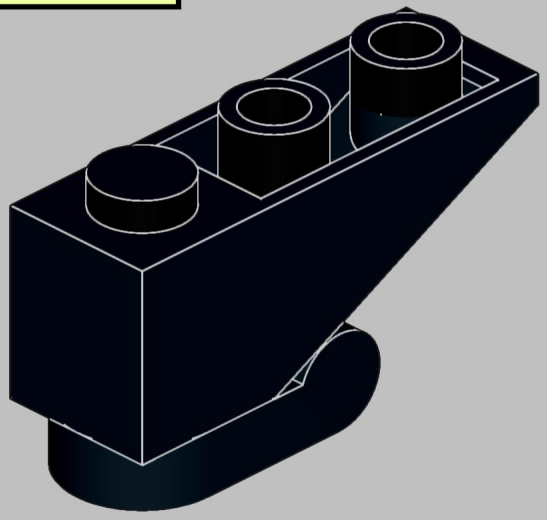

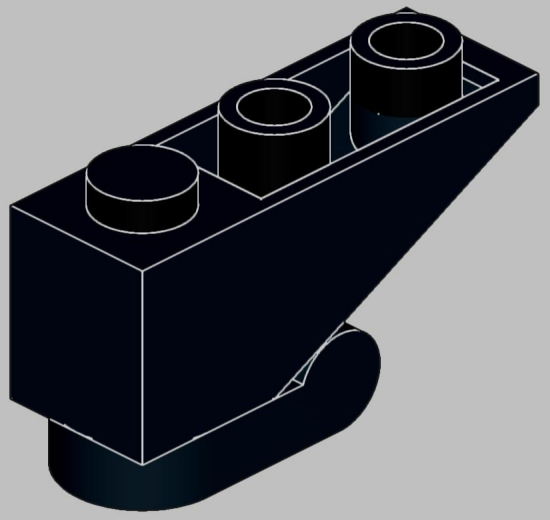

84

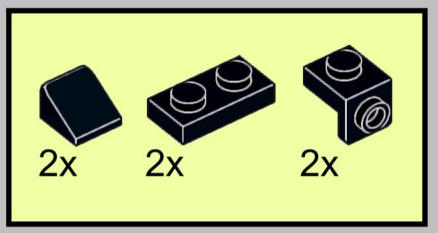

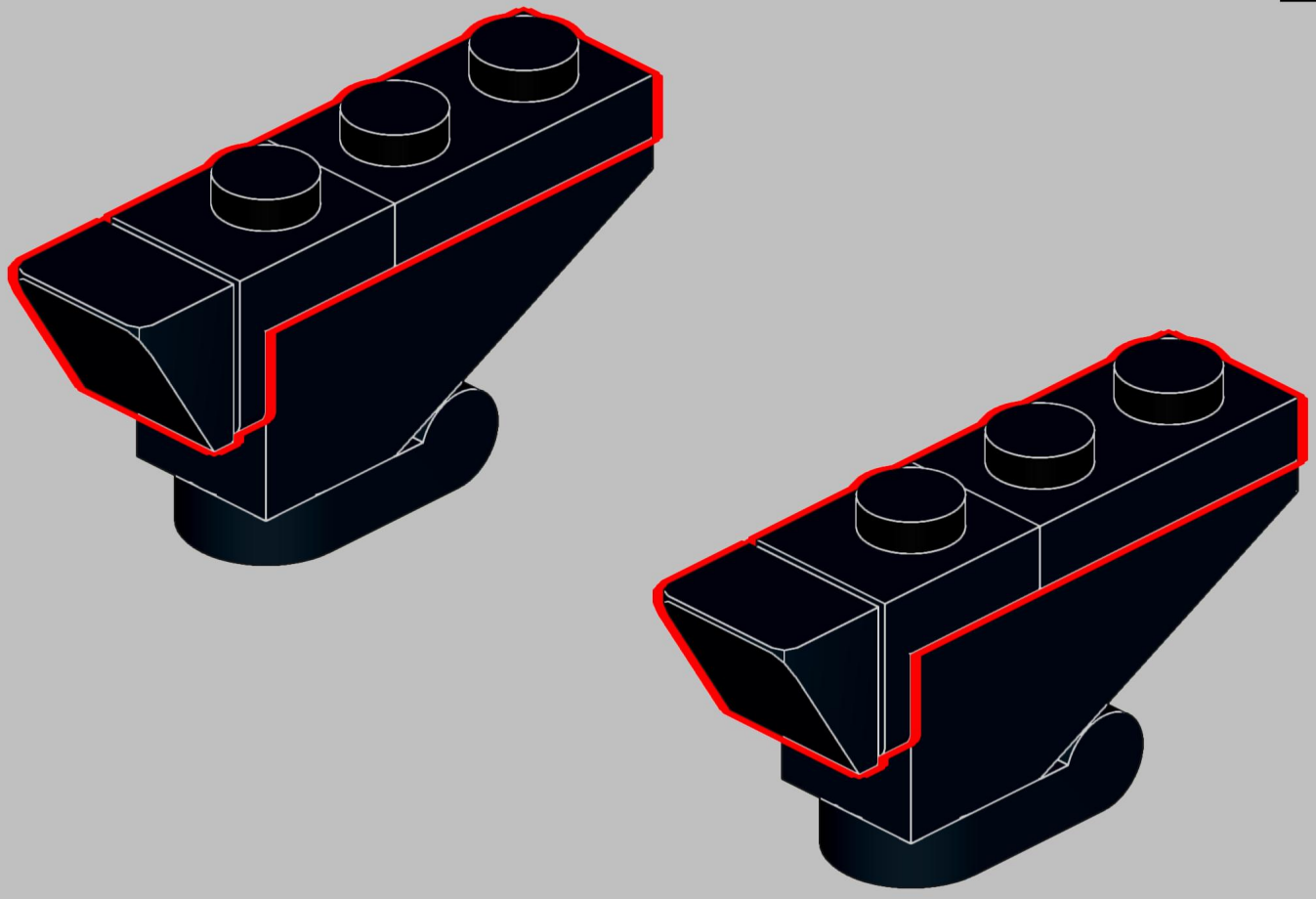

85

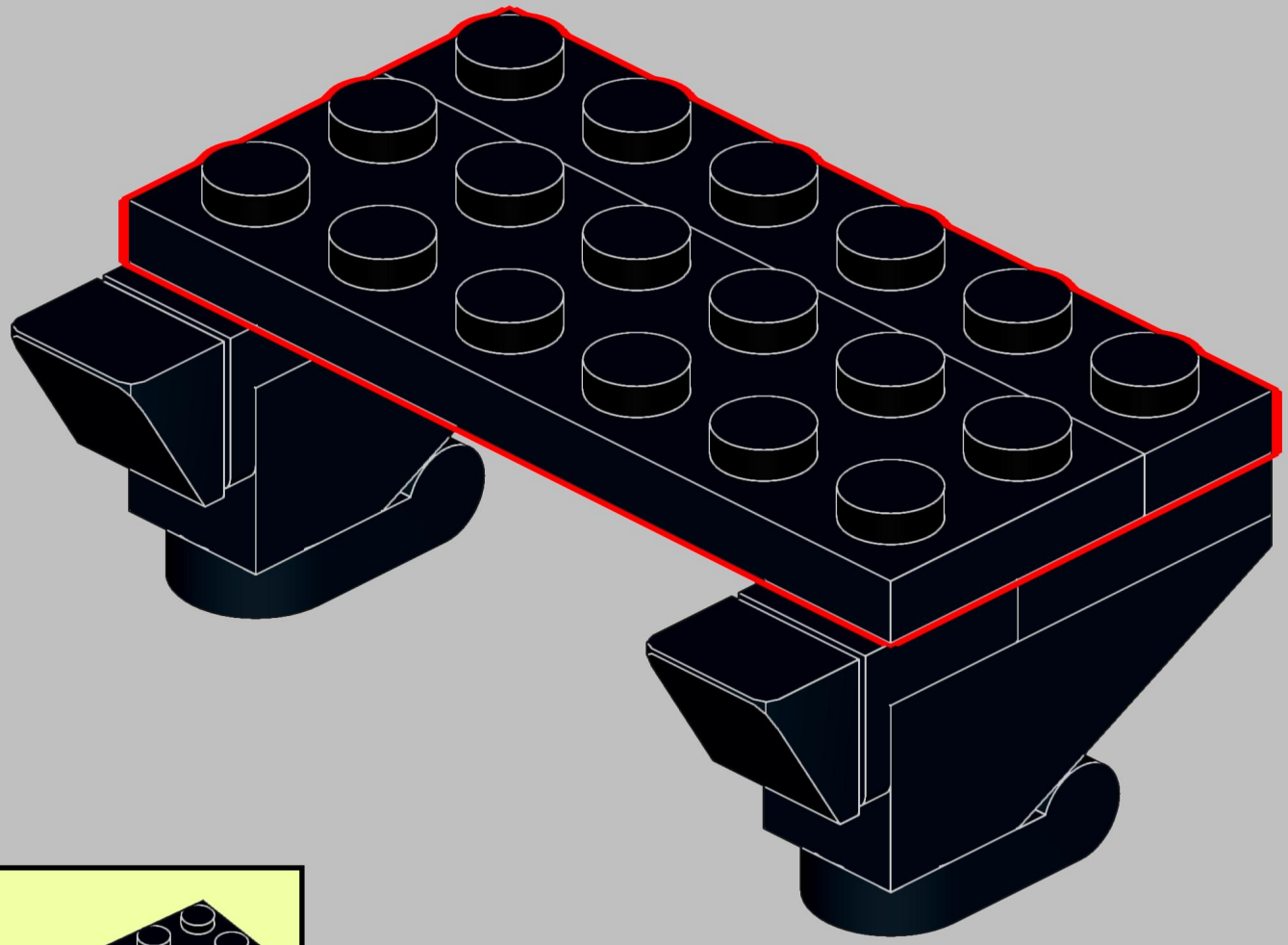

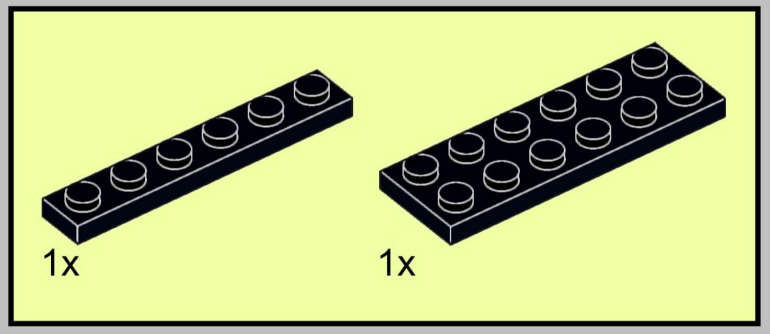

86

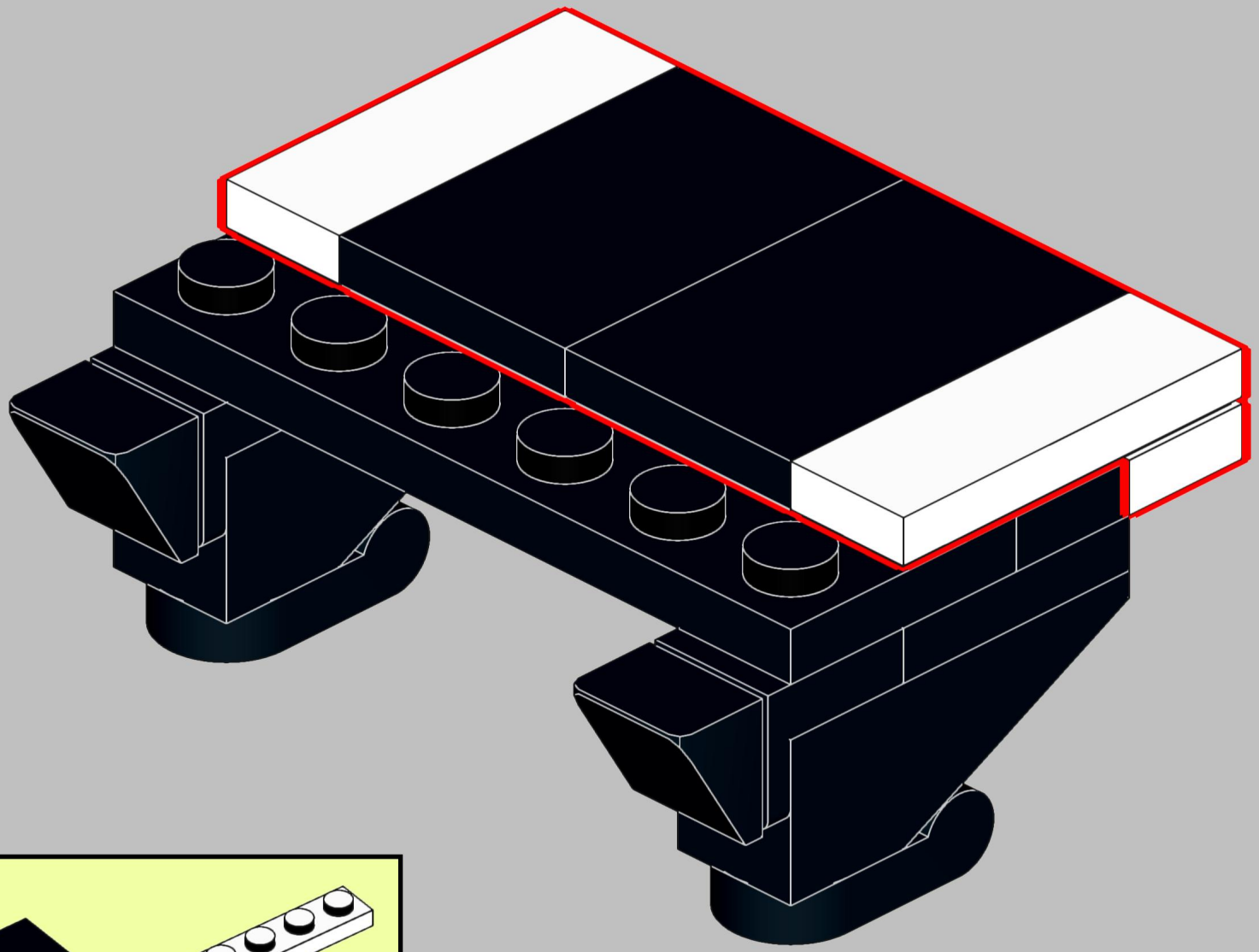

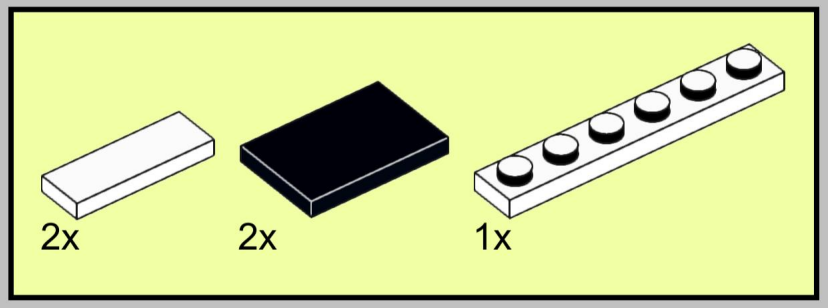

87

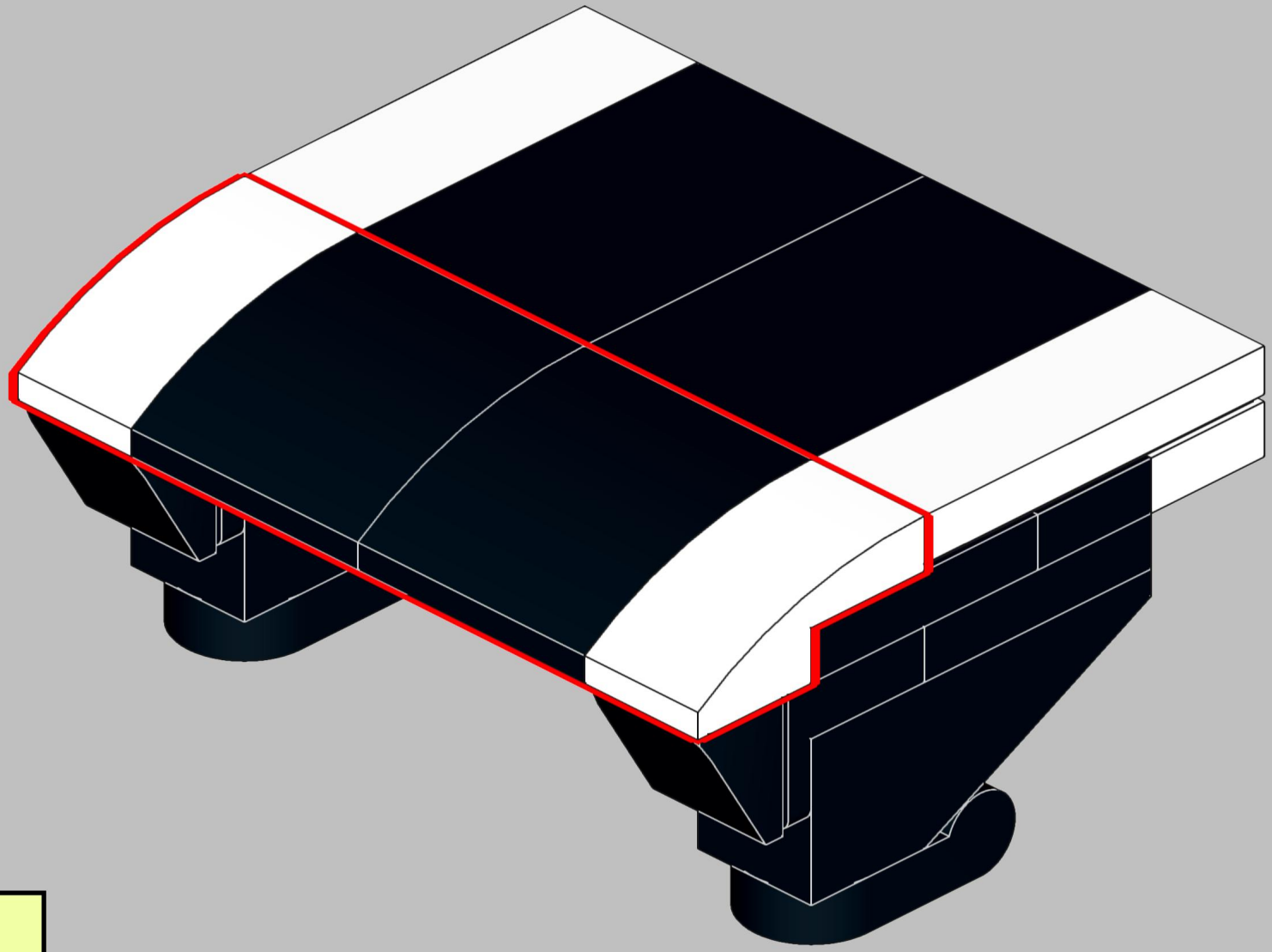

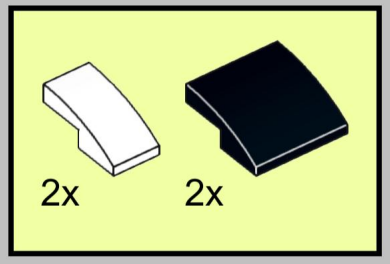

88

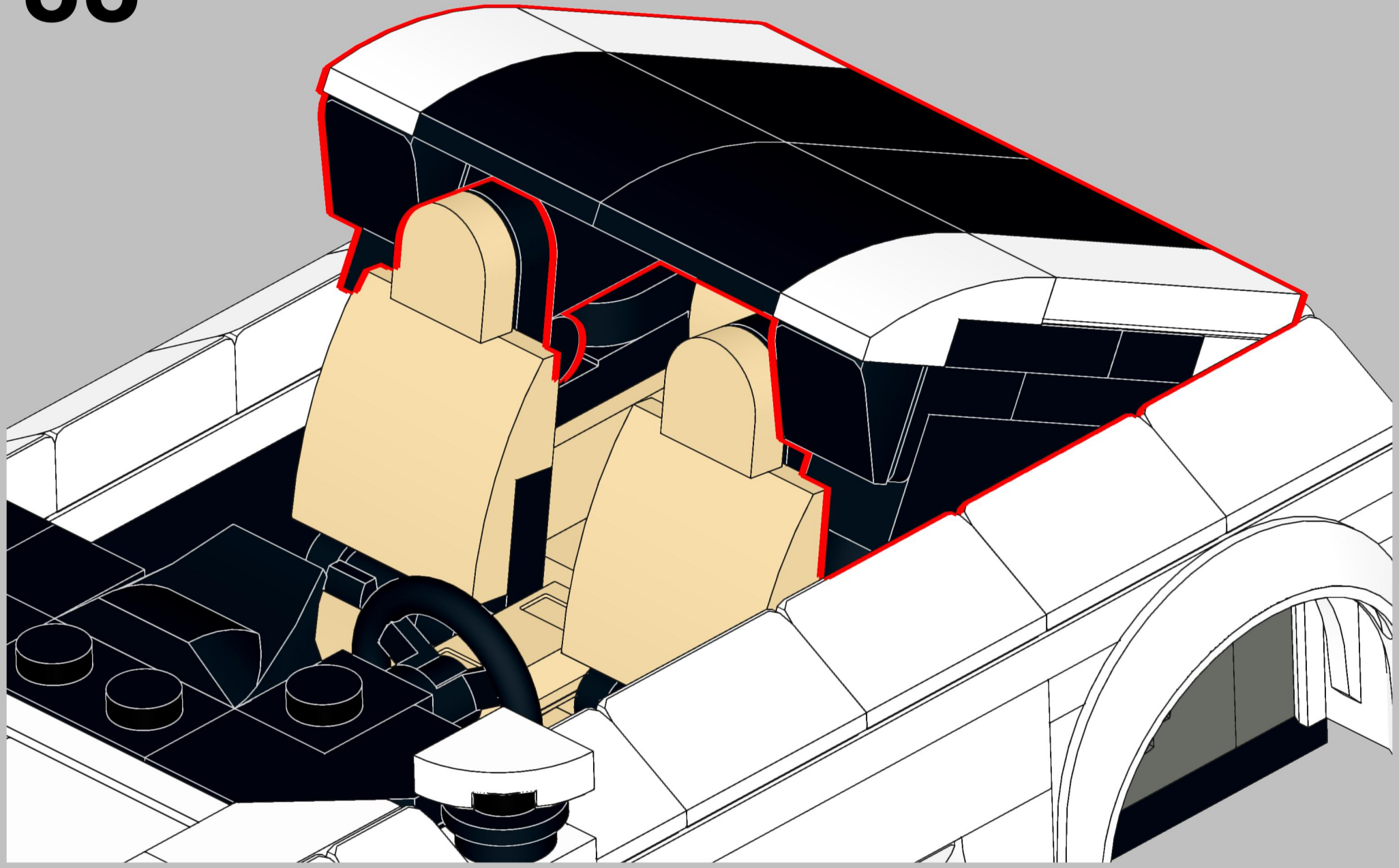

89

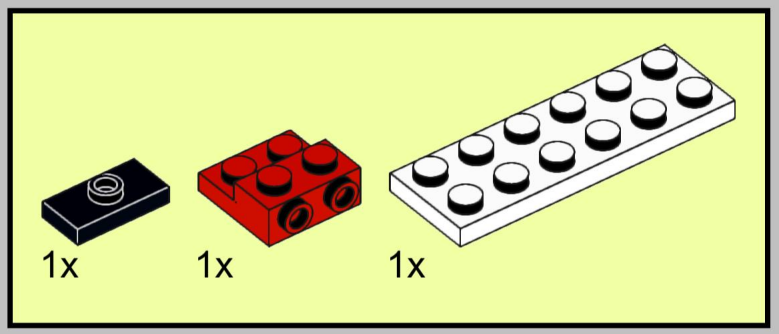

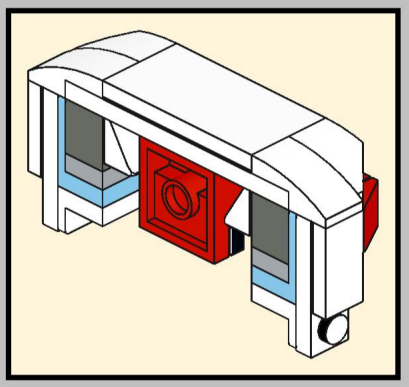

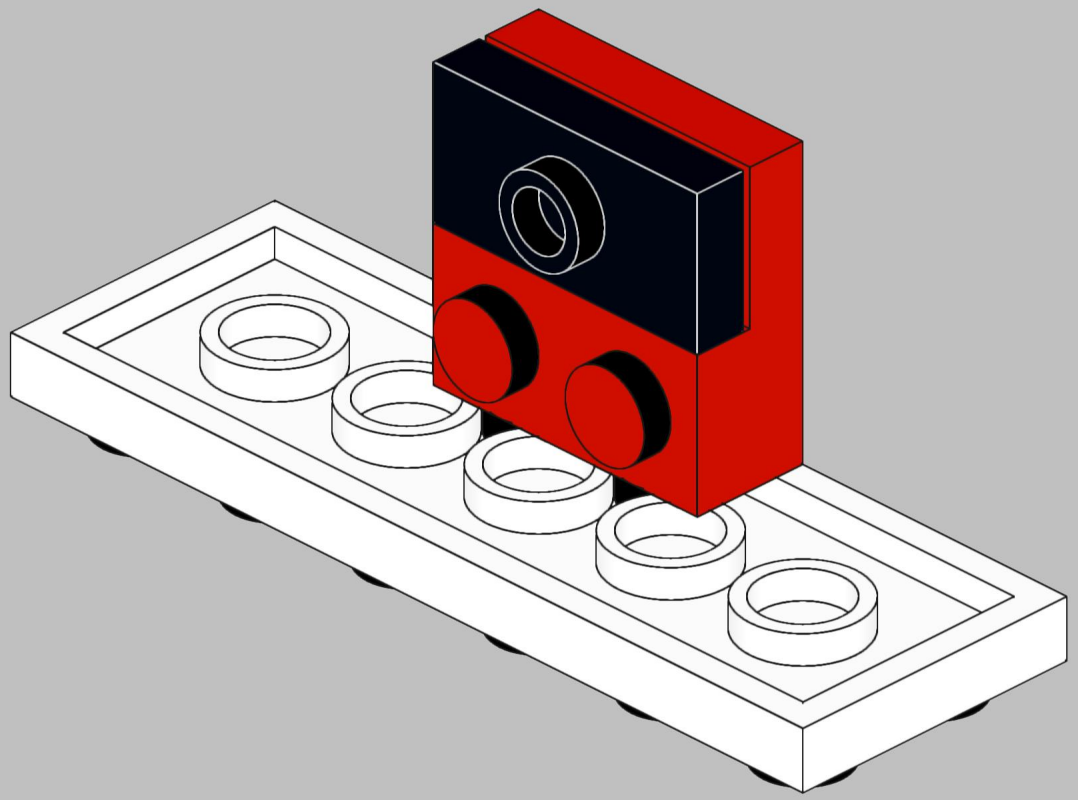

90

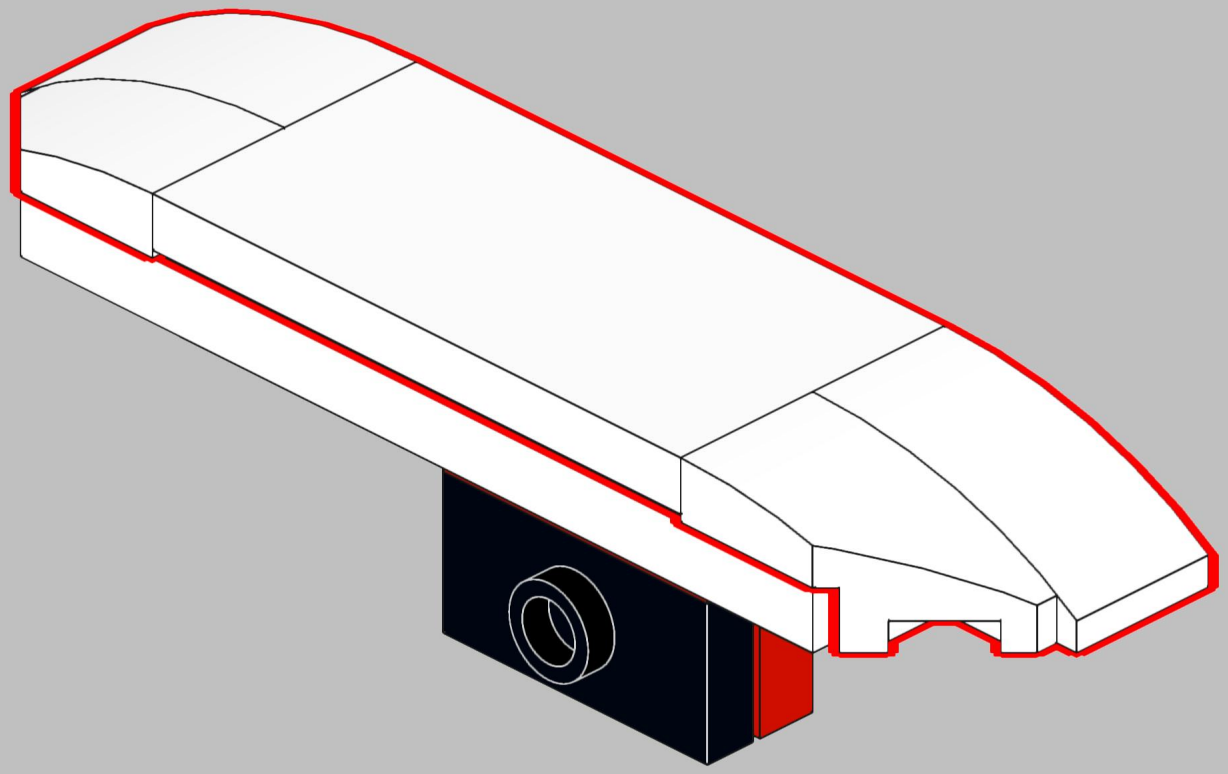

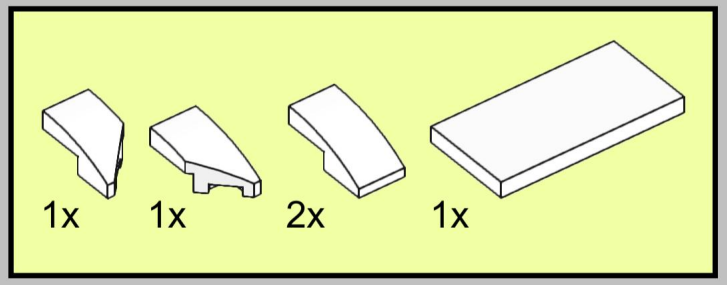

91

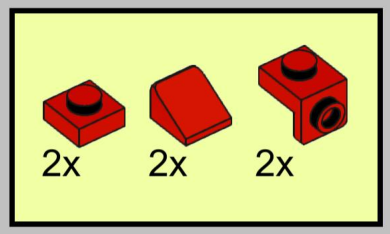

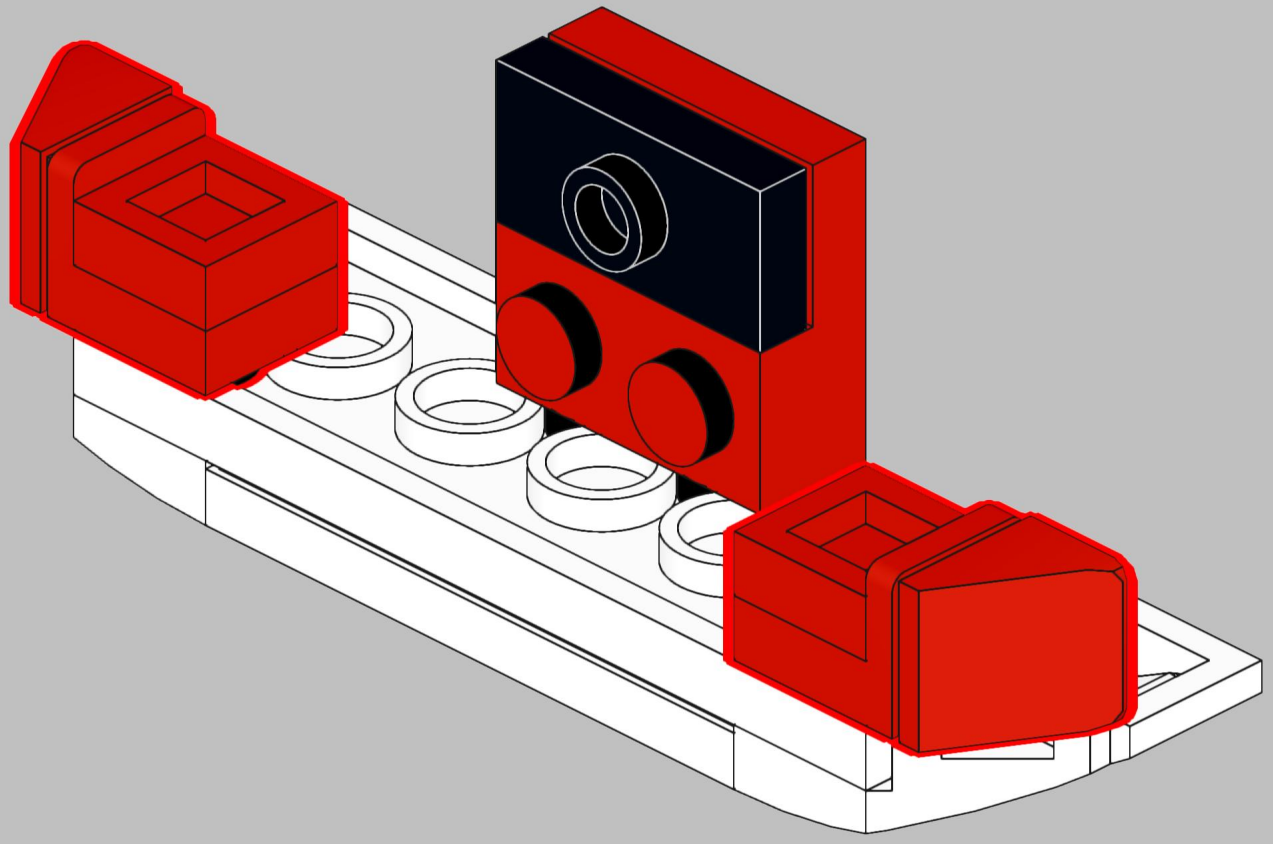

92

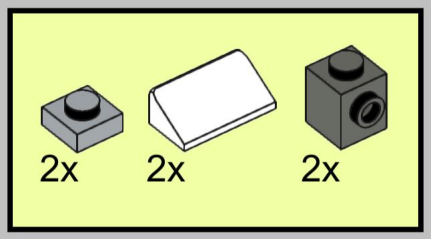

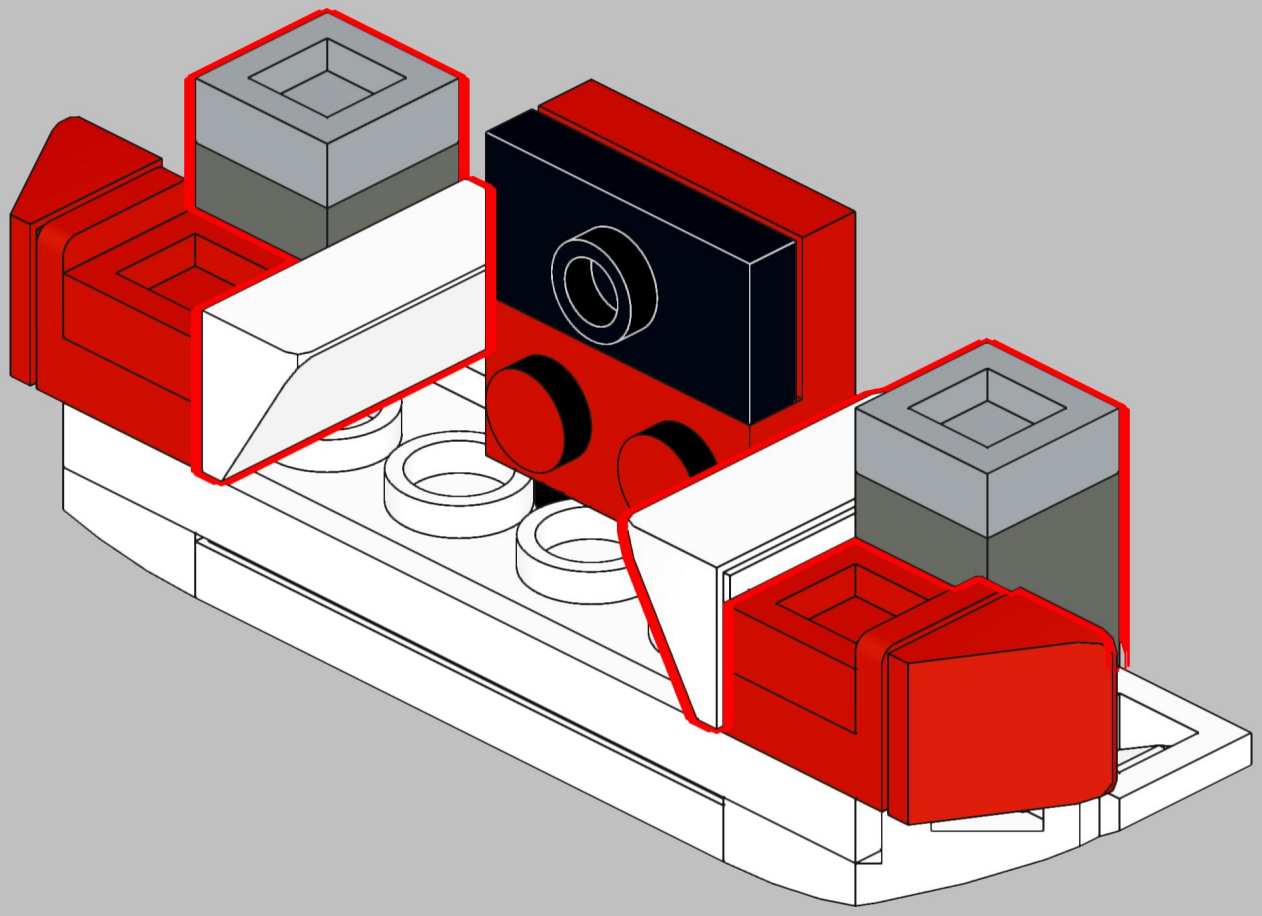

93

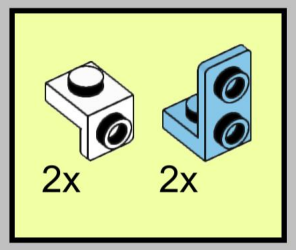

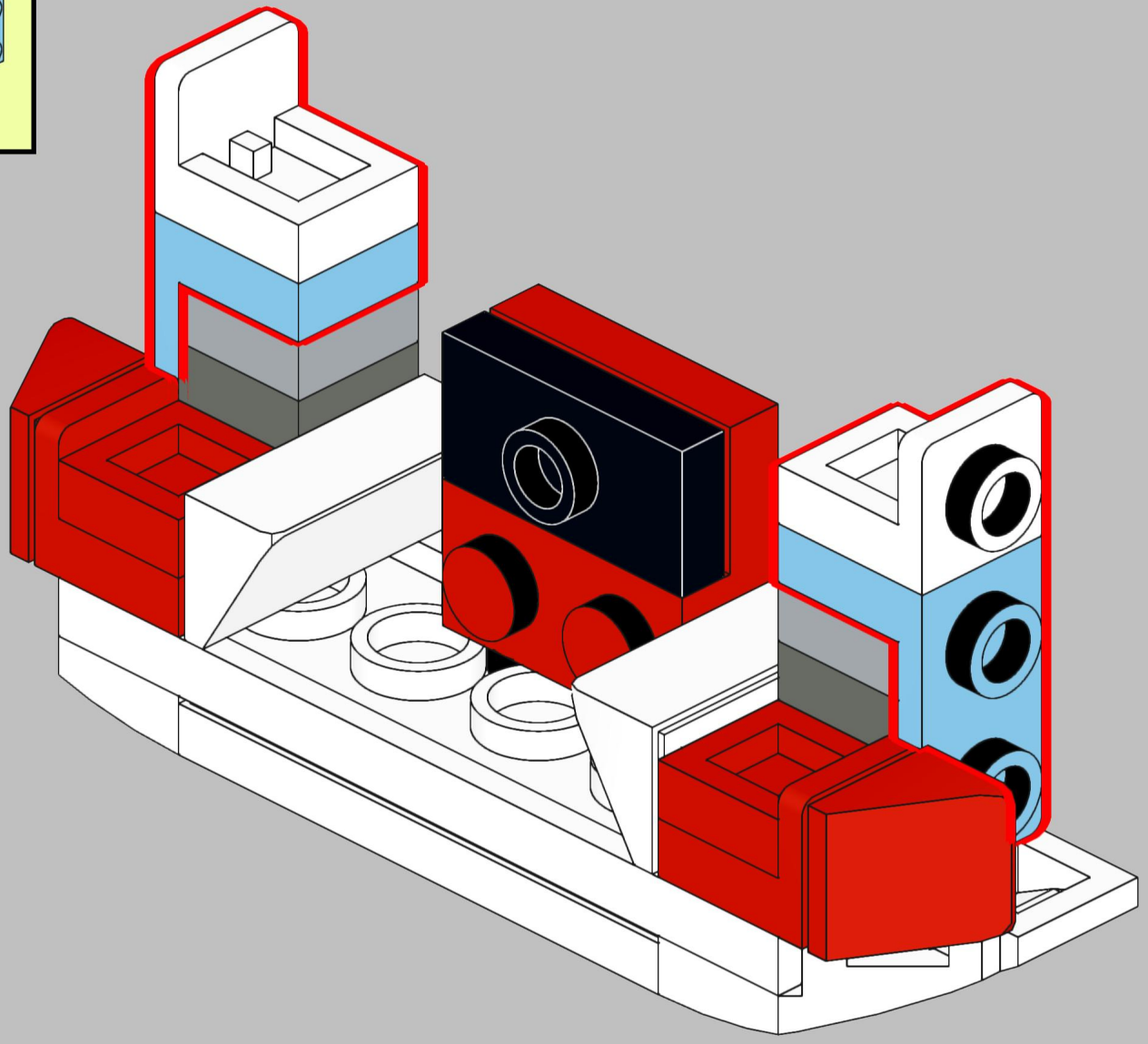

94

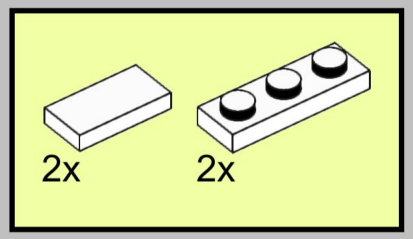

95

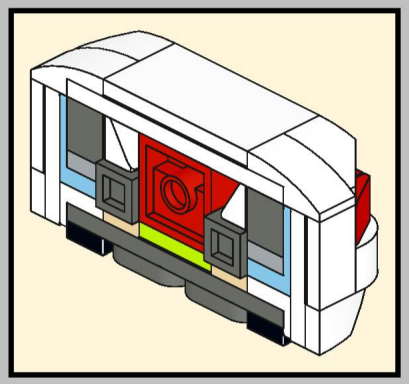

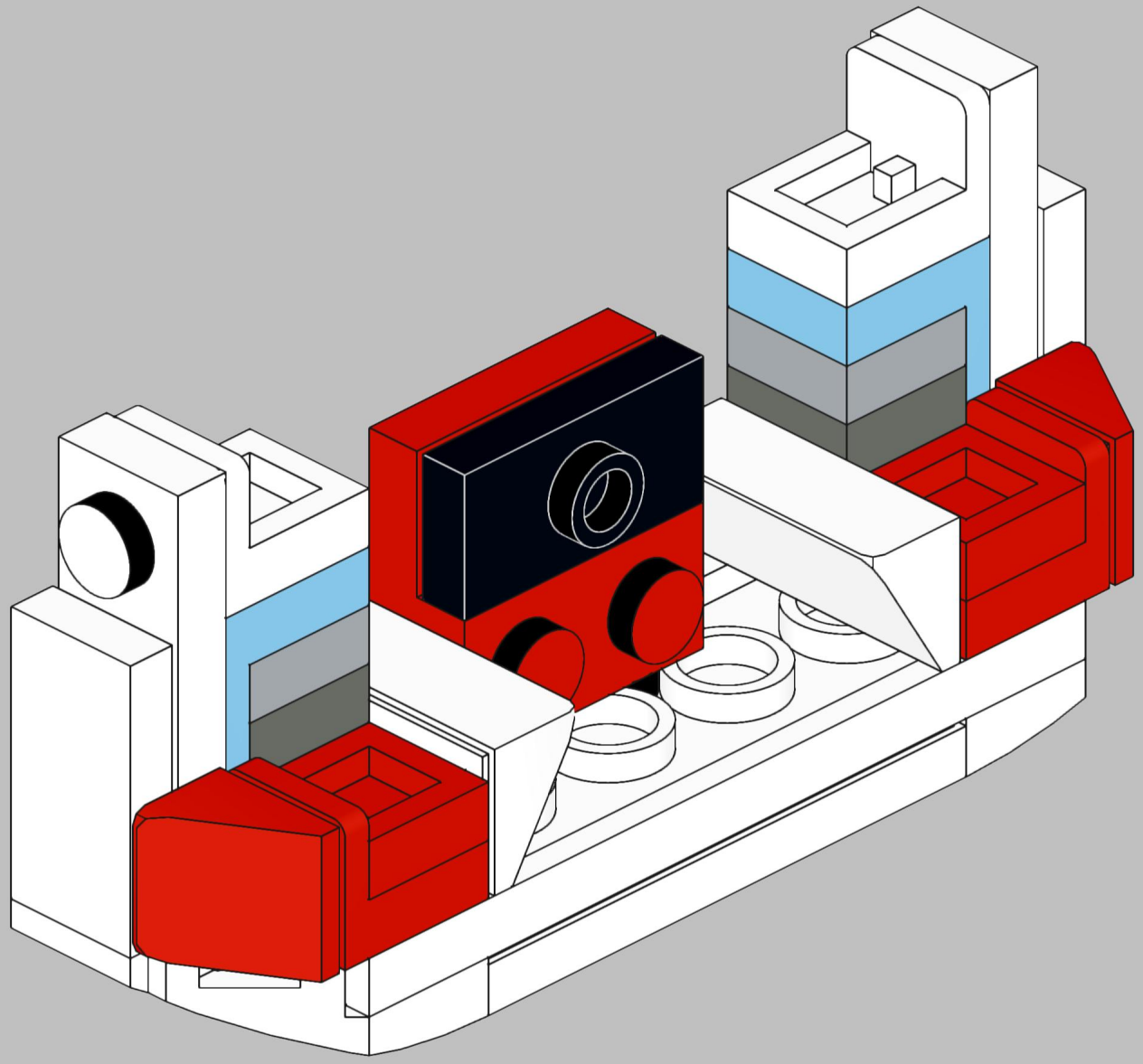

96

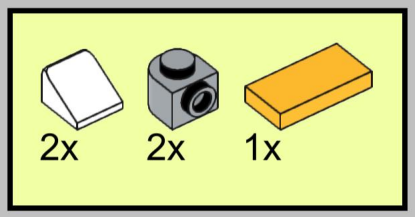

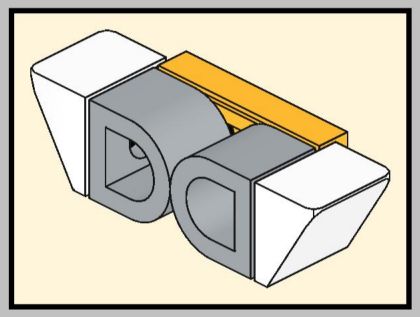

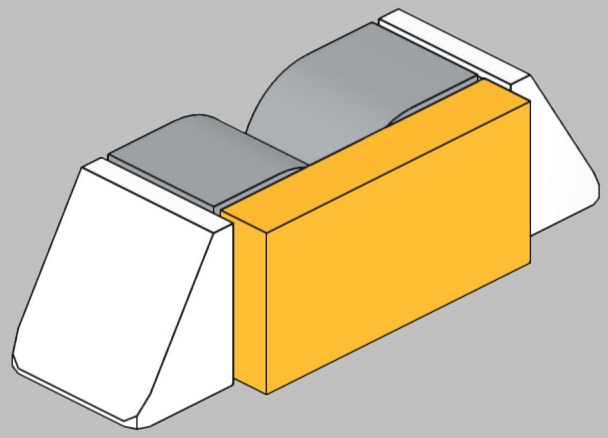

97

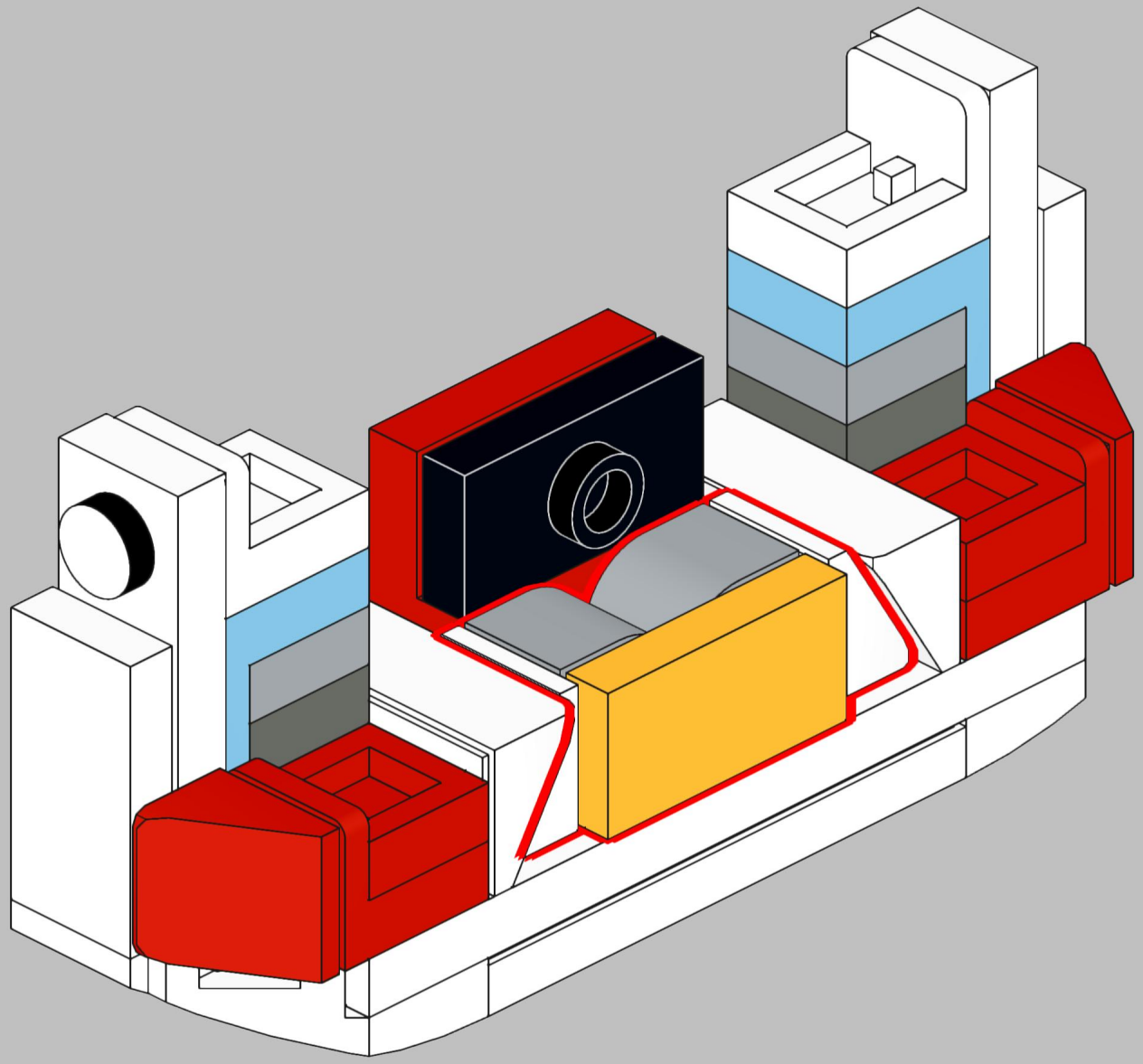

98

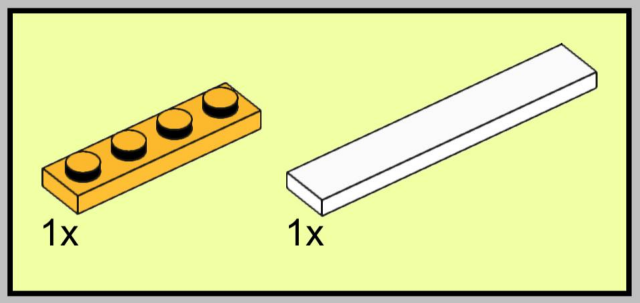

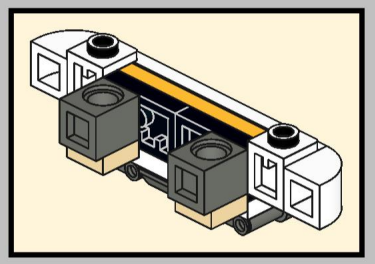

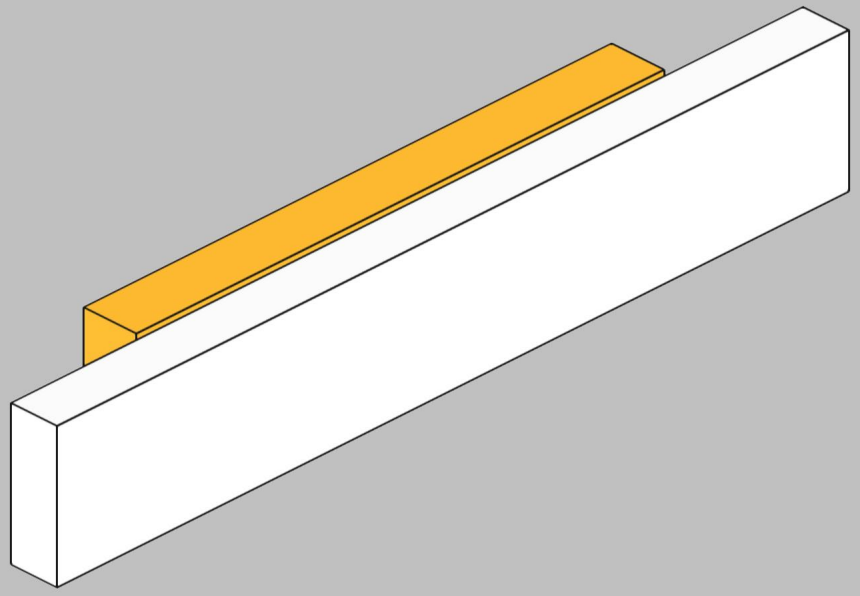

99

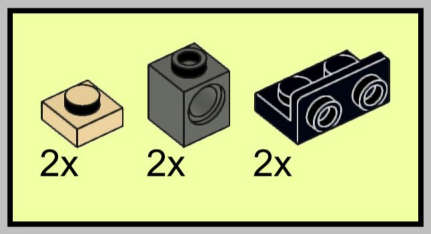

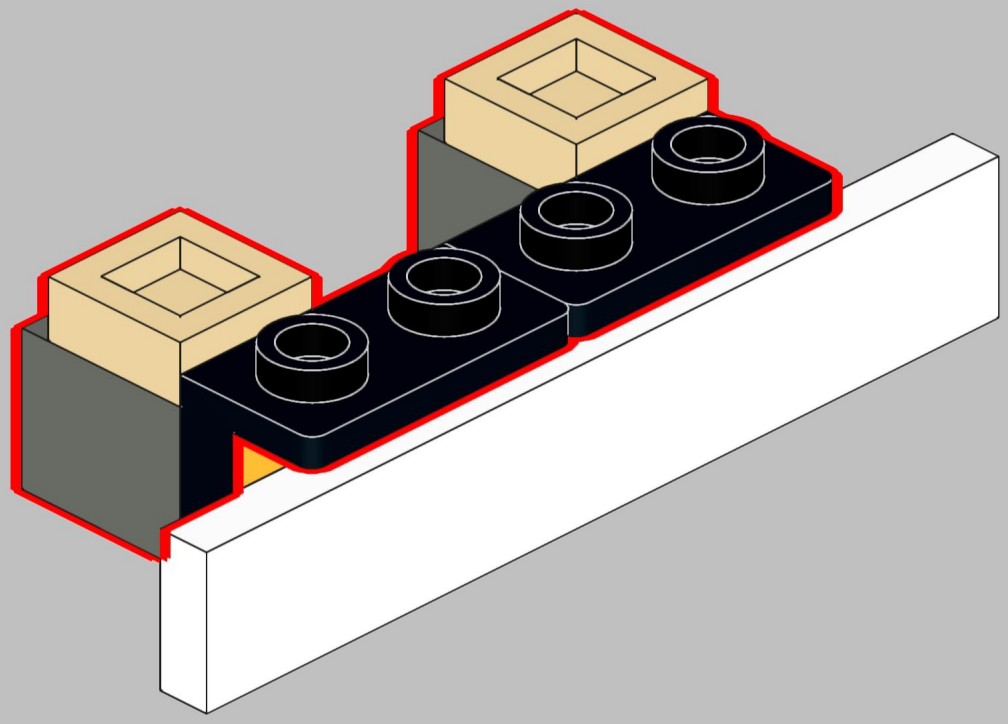

100

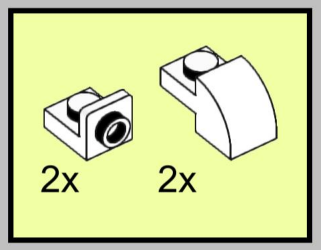

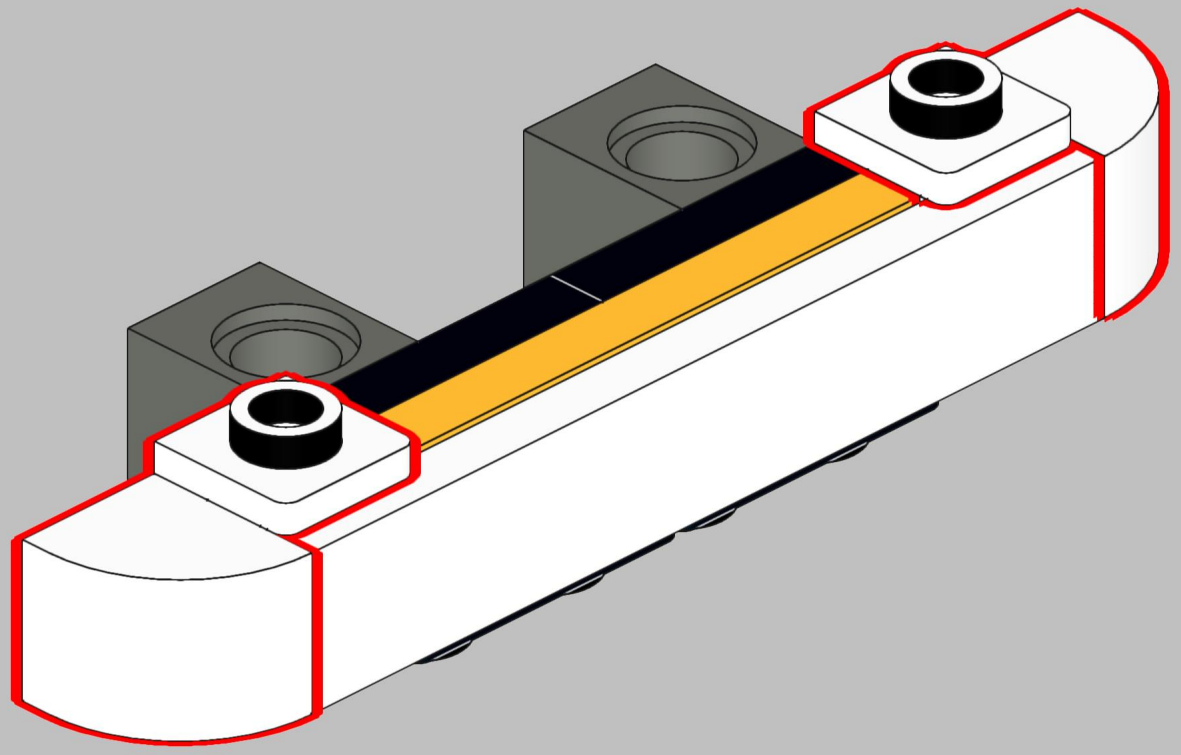

101

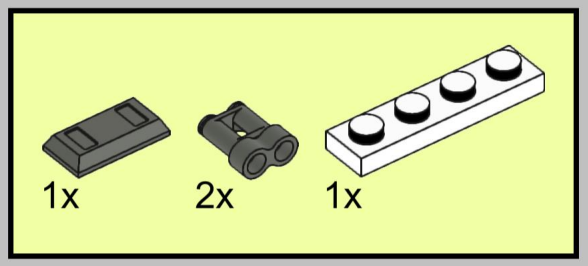

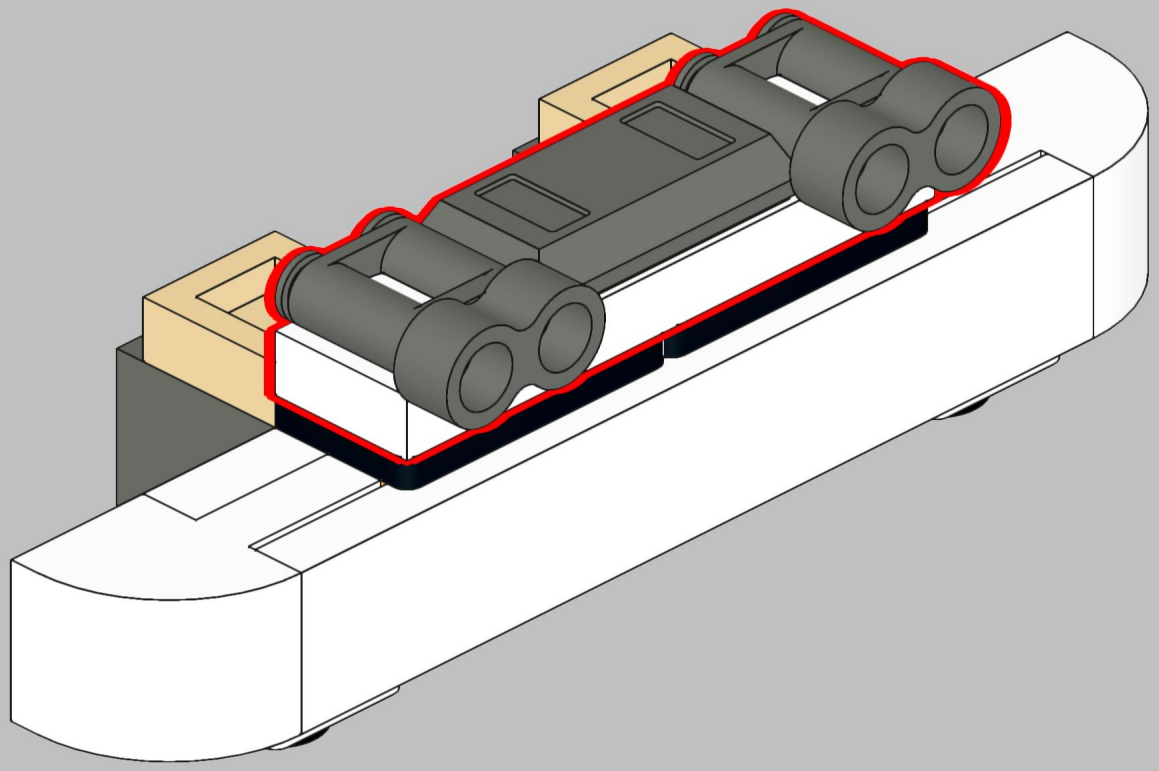

102

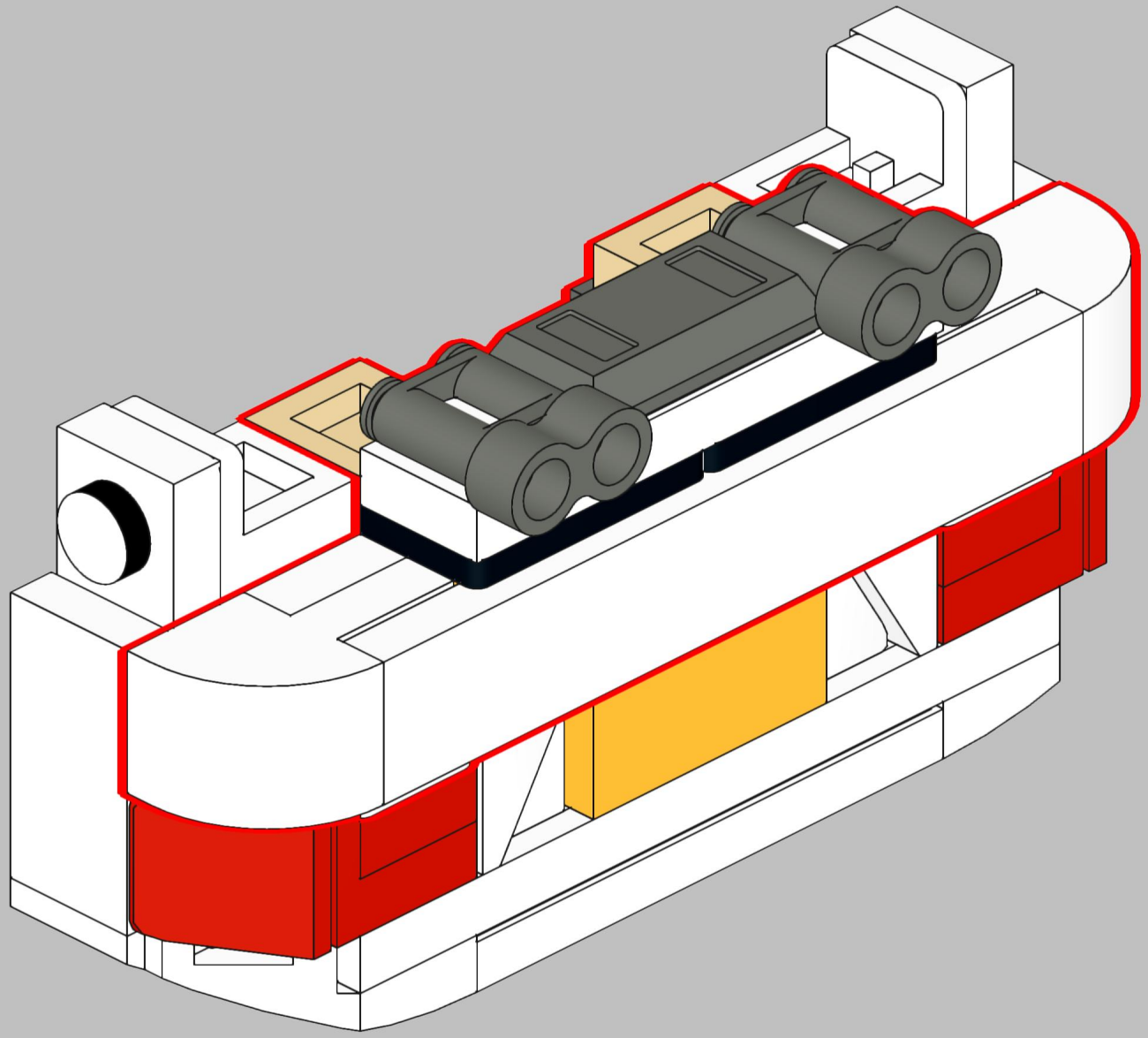

103

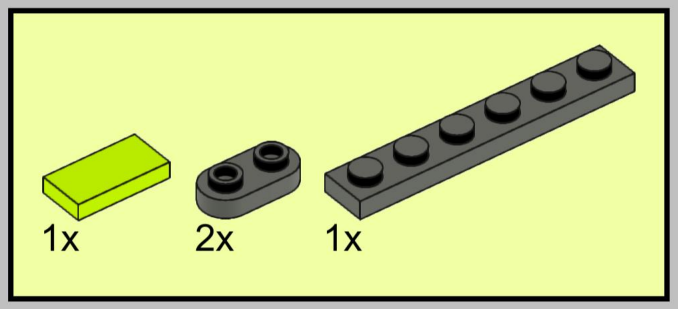

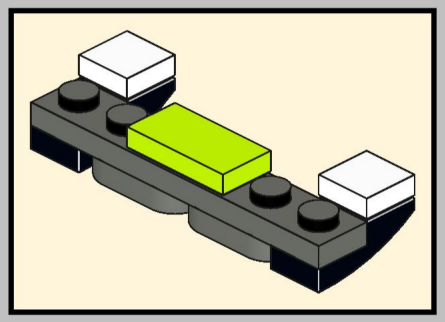

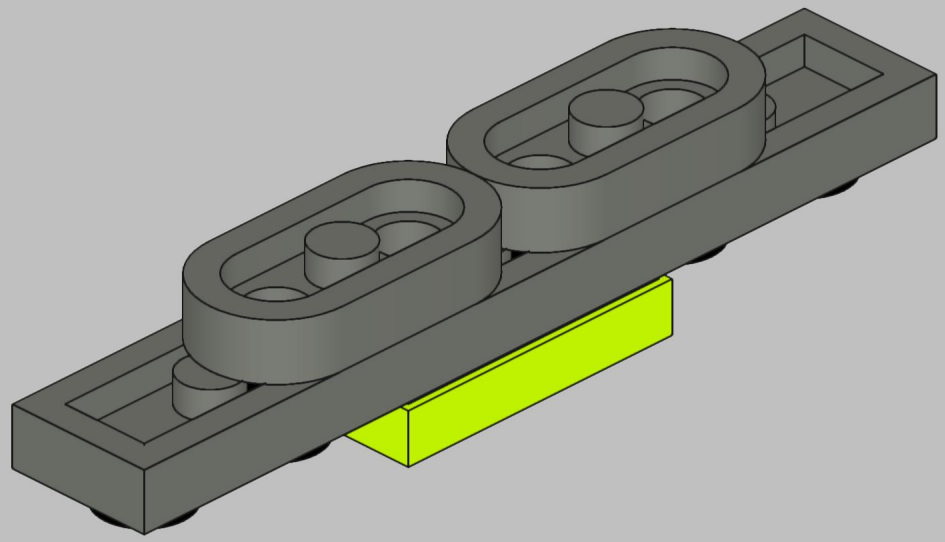

104

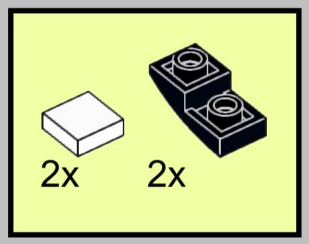

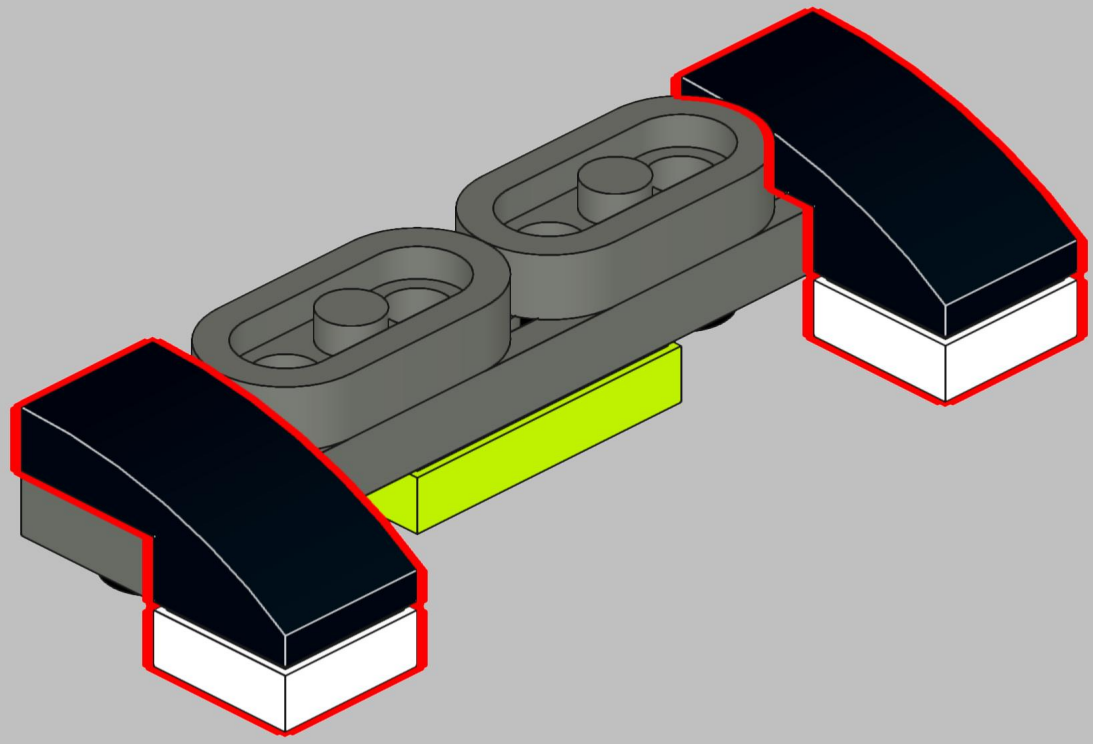

105

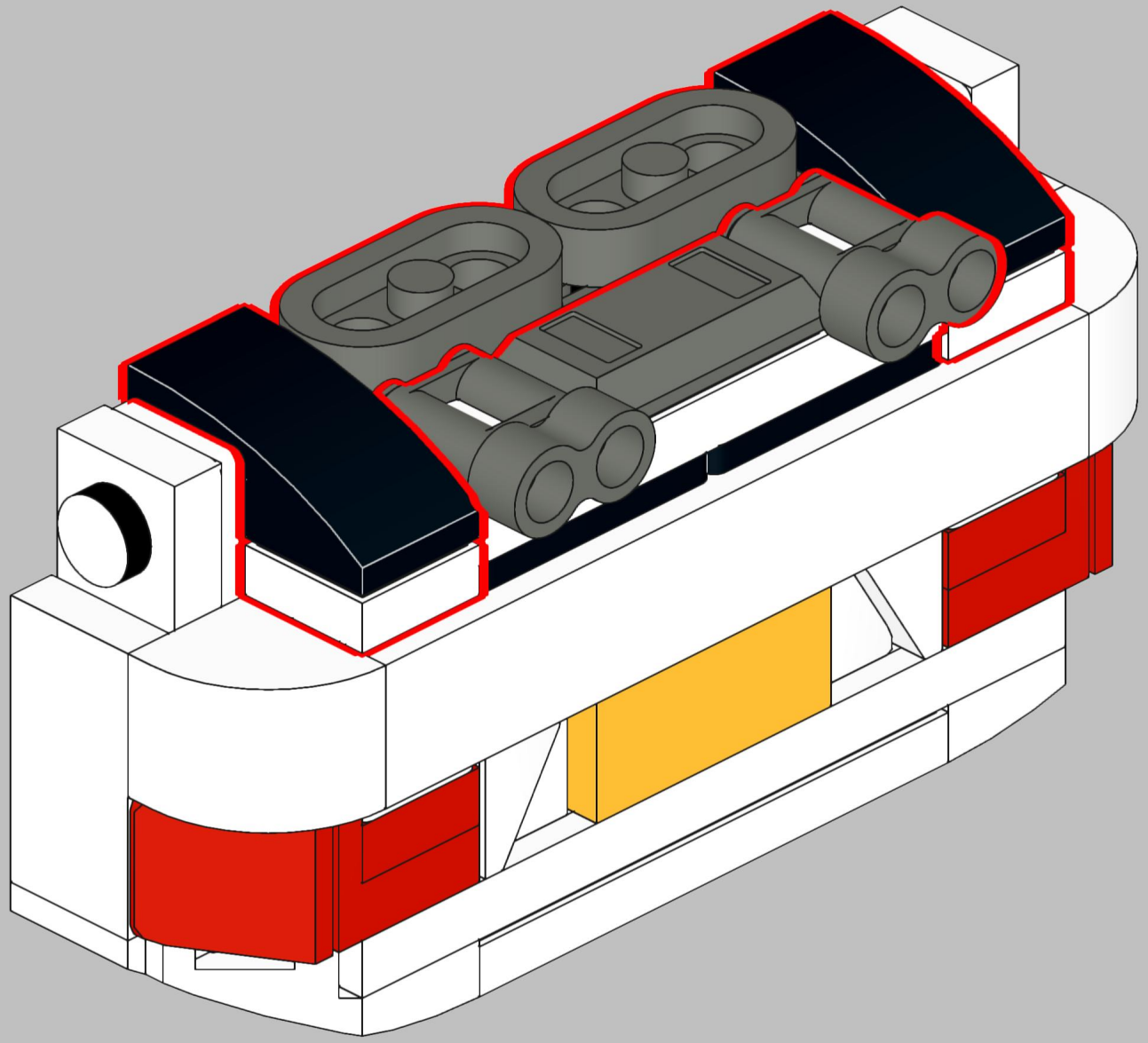

106

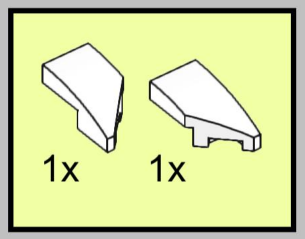

107

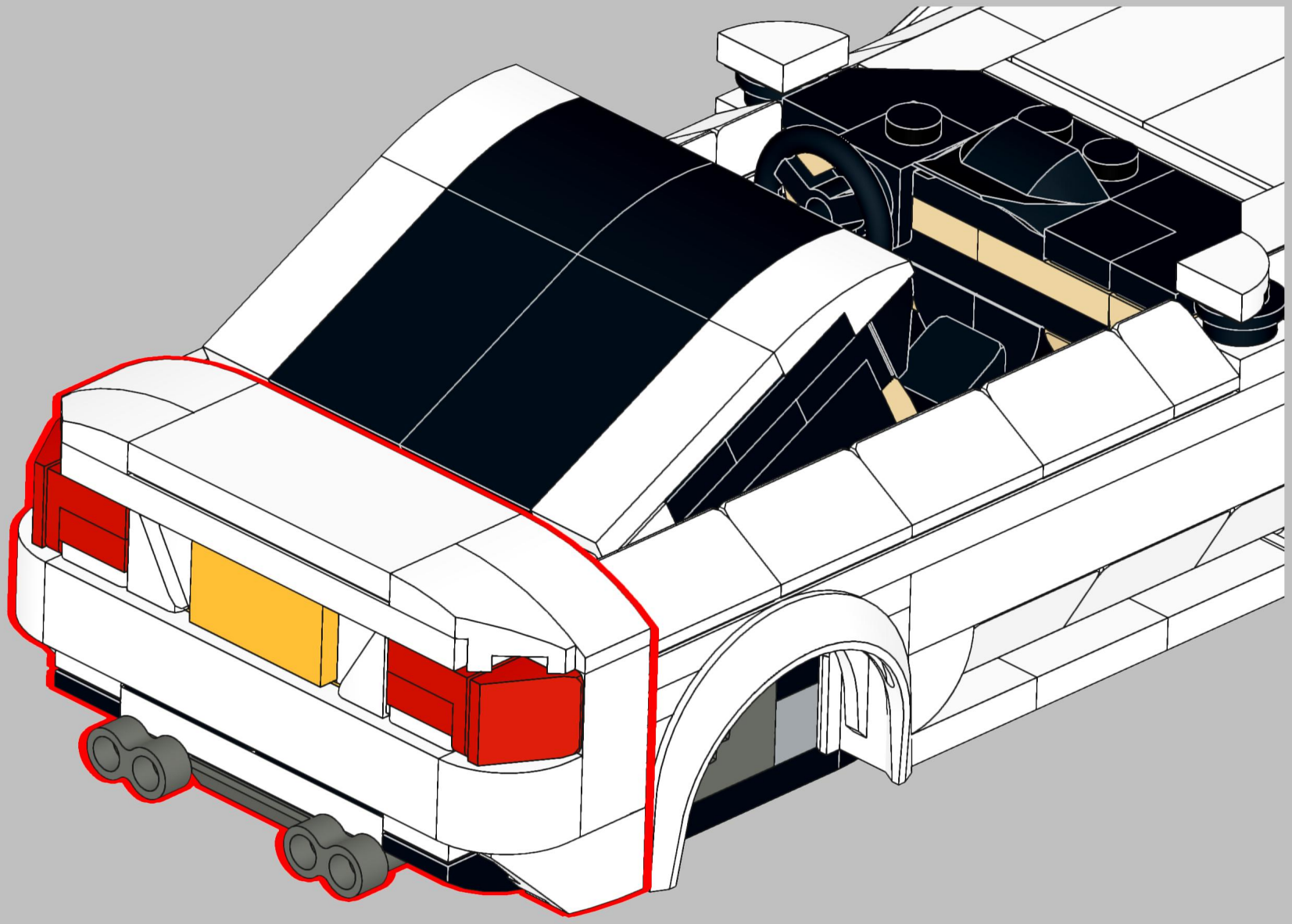

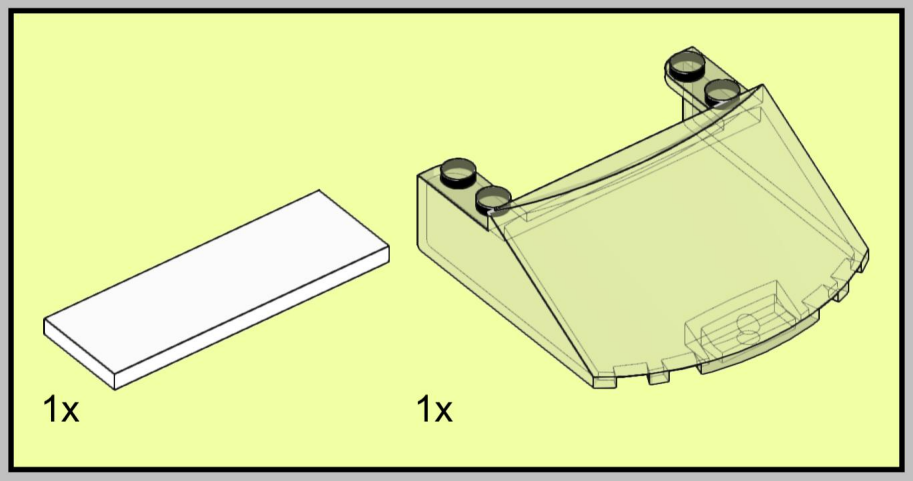
1x
1x

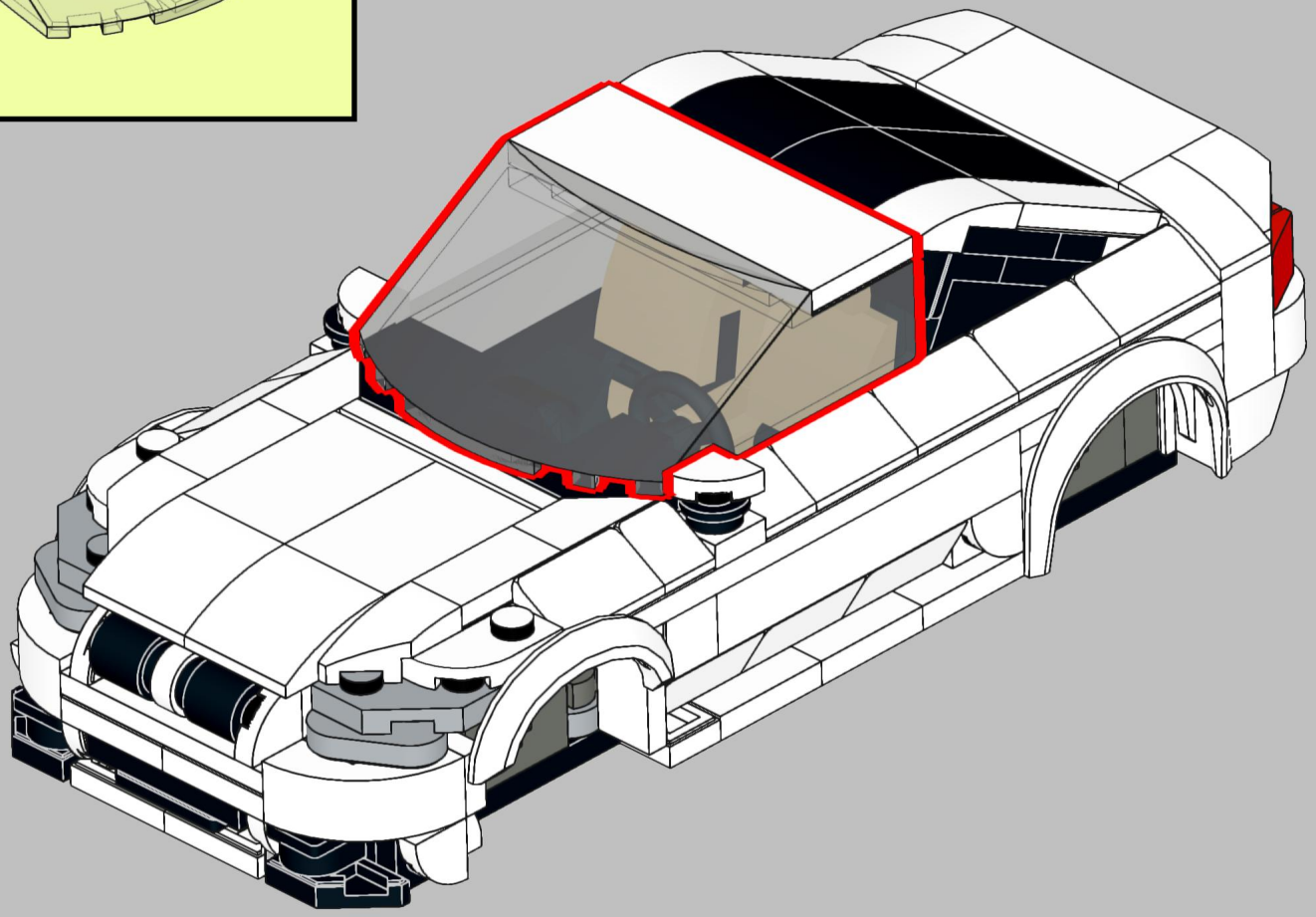

109

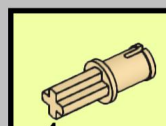

110

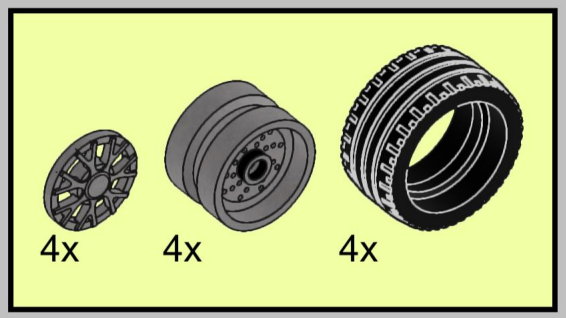

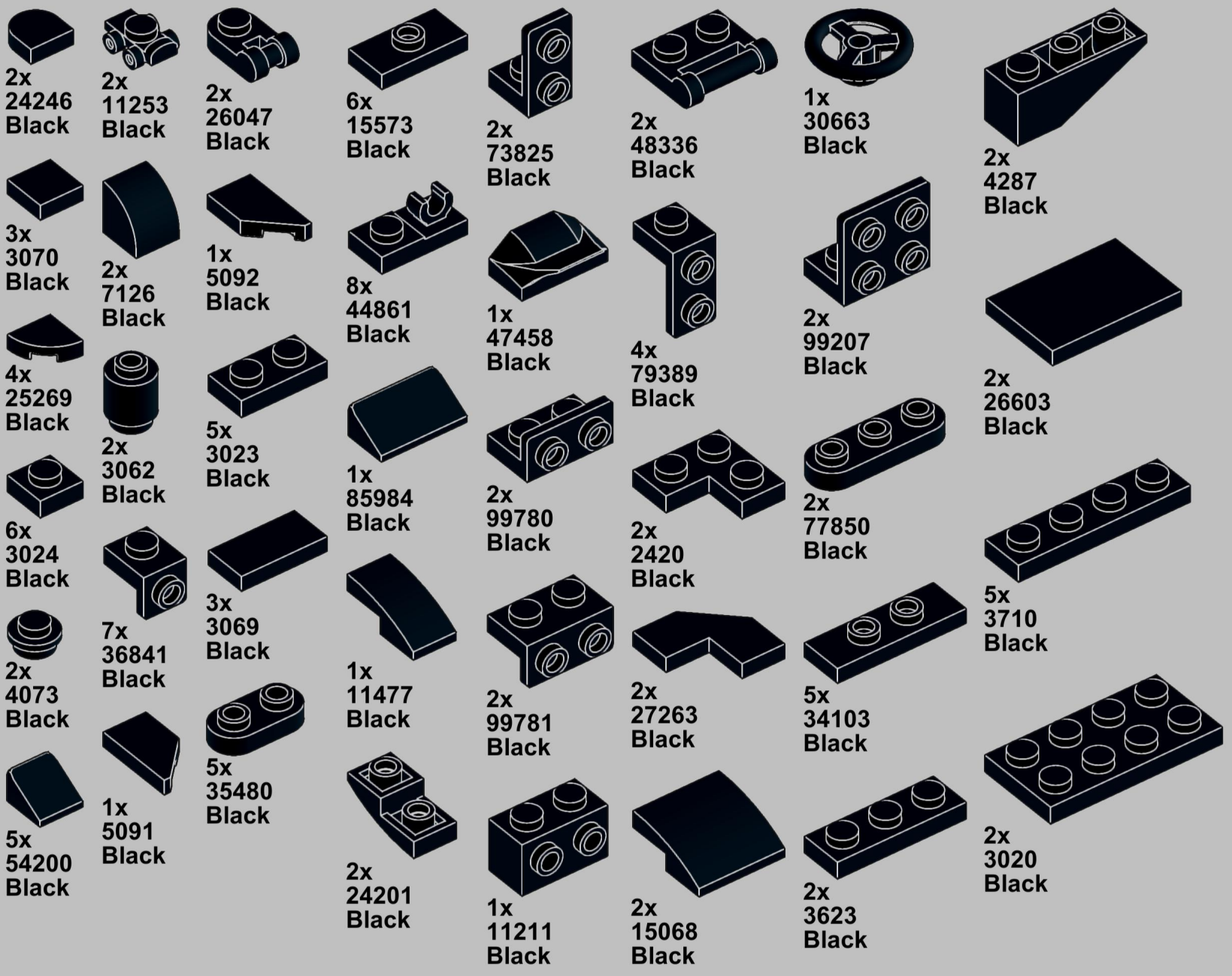
2x
24246
Black
2x
11253
Black
2x
26047
Black
6x
15573
Black
2x
73825
Black
2x
48336
Black
1x
30663
Black
2x
4287
Black
3x
3070
Black
2x
7126
Black
1x
5092
Black
8x
44861
Black
1x
47458
Black
4x
79389
Black
2x
99207
Black
2x
26603
Black
4x
25269
Black
2x
3062
Black
5x
3023
Black
1x
85984
Black
2x
99780
Black
2x
2420
Black
2x
77850
Black
6x
3024
Black
7x
36841
Black
3x
3069
Black
1x
11477
Black
2x
99781
Black
2x
27263
Black
5x
34103
Black
5x
3710
Black
2x
4073
Black
1x
5091
Black
5x
35480
Black
2x
24201
Black
1x
11211
Black
2x
15068
Black
2x
3623
Black
2x
3020
Black

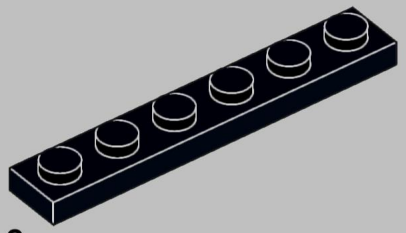

2x
3666
Black

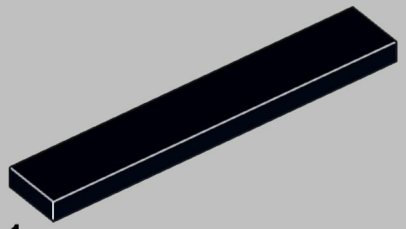

1x
6636
Black

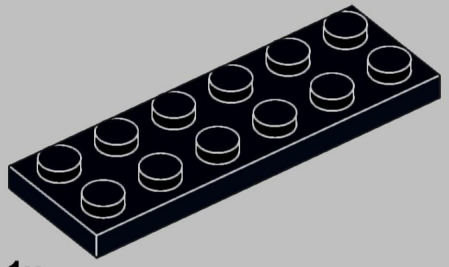

1x
3795
Black

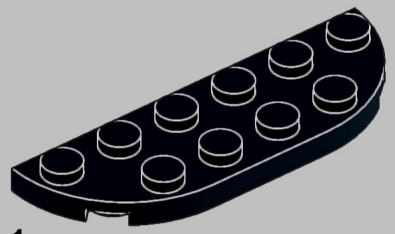

1x
18980
Black

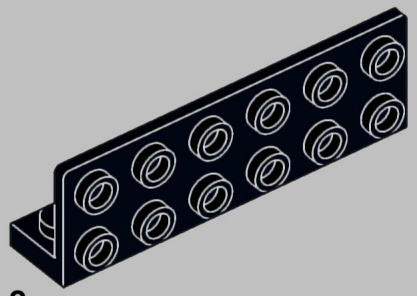

2x
5090
Black

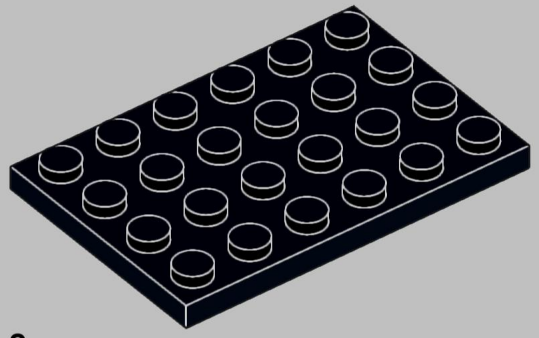

2x
3032
Black

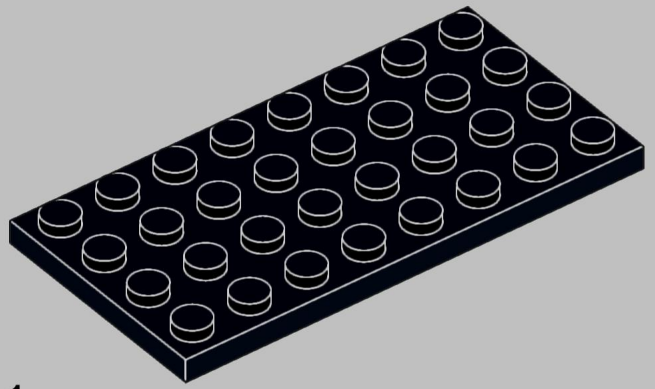

1x
3035
Black



2x
4073
Dark Bluish Gray

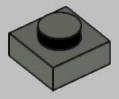

2x
3024
Dark Bluish Gray



2x
89678
Dark Bluish Gray



2x
30162
Dark Bluish Gray

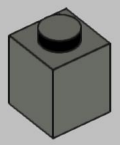

2x
3005
Dark Bluish Gray

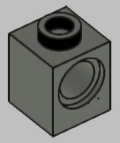

2x
6541
Dark Bluish Gray

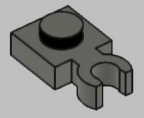

2x
4085d
Dark Bluish Gray



4x
87087
Dark Bluish Gray

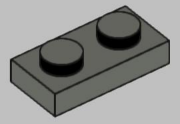

2x
3023
Dark Bluish Gray

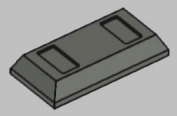

1x
99563
Dark Bluish Gray

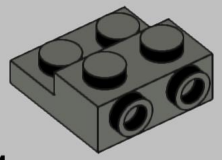

1x
4304
Dark Bluish Gray



2x
35480
Dark Bluish Gray

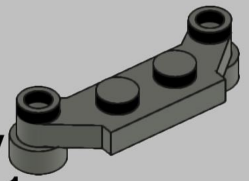

1x
4590
Dark Bluish Gray

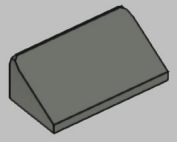

2x
85984
Dark Bluish Gray

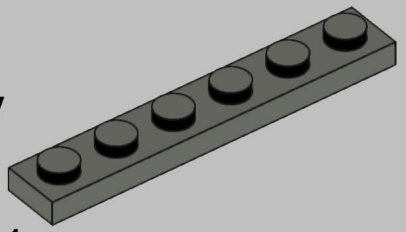

1x
3666
Dark Bluish Gray

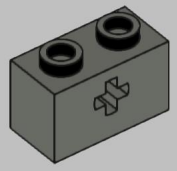

4x
32064
Dark Bluish Gray



2x
25269
Light Bluish Gray

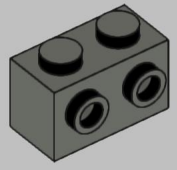

1x
11211
Dark Bluish Gray

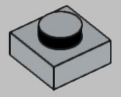

6x
3024
Light Bluish Gray



2x
85861
Light Bluish Gray



4x
20482
Light Bluish Gray

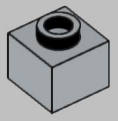

4x
86996
Light Bluish Gray

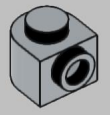

6x
3386
Light Bluish Gray

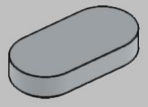

2x
1126
Light Bluish Gray



1x
35480
Light Bluish Gray

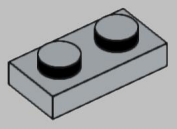

1x
3023
Light Bluish Gray



2x
8193
Light Bluish Gray

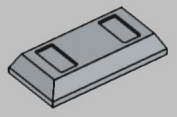

1x
99563
Light Bluish Gray

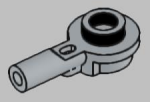

2x
32828
Light Bluish Gray

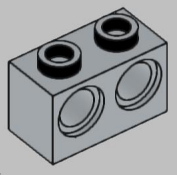

2x
32000
Light Bluish Gray

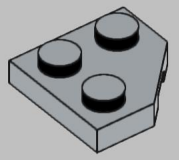

2x
26601
Light Bluish Gray

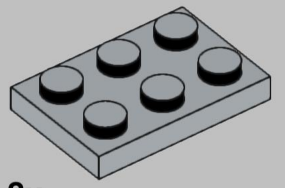

2x
3021
Light Bluish Gray

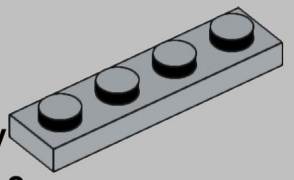

2x
3710
Light Bluish Gray

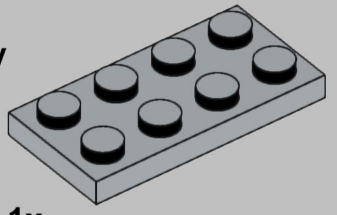

1x
3020
Light Bluish Gray



6x
3070
White



10x
25269
White

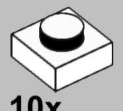

10x
3024
White



6x
54200
White



2x
36840
White

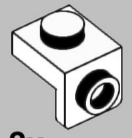

2x
36841
White

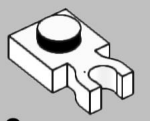

2x
4085c
White

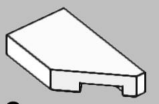

2x
5092
White



2x
5091
White

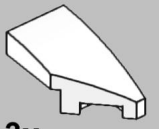

3x
29119
White

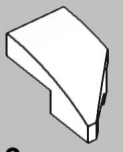

3x
29120
White



1x
35480
White

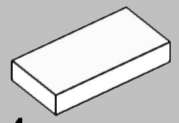

4x
3069
White



2x
1748
White



18x
85984
White

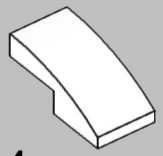

4x
11477
White

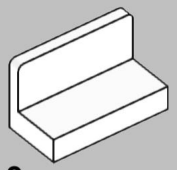

3x
4865b
White

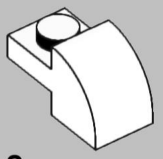

2x
5841
White

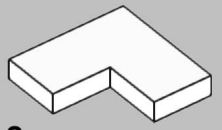

2x
14719
White

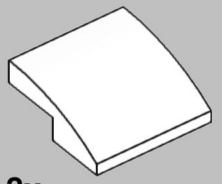

2x
15068
White

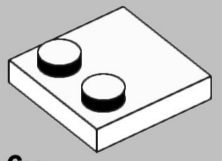

6x
33909
White

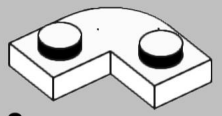

2x
79491
White

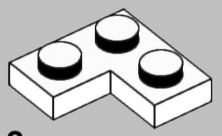

2x
2420
White

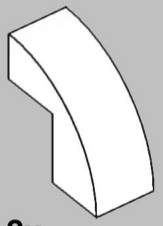

2x
5907
White

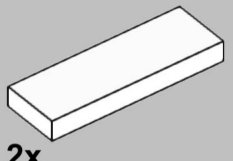

2x
63864
White

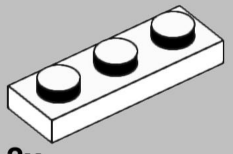

2x
3623
White

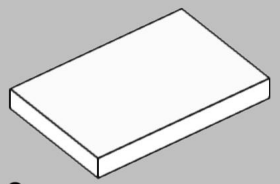

2x
26603
White

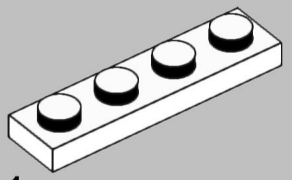

1x
3710
White

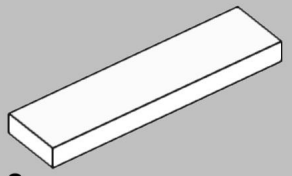

2x
2431
White

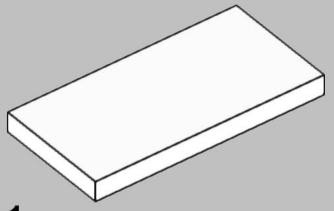

1x
87079
White

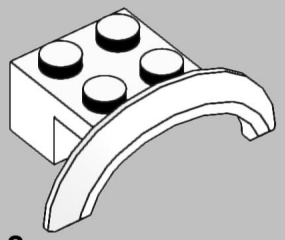

2x
98282
White

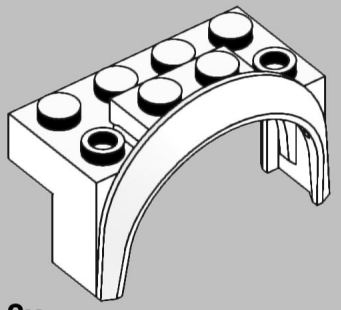

2x
3387
White

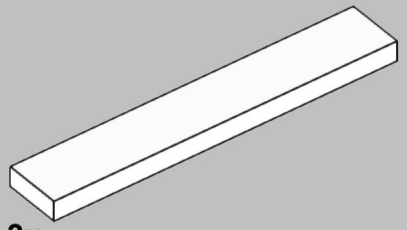

3x
6636
White

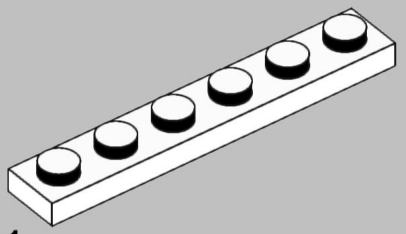

1x
3666
White

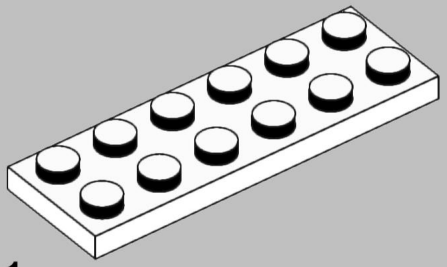

1x
3795
White

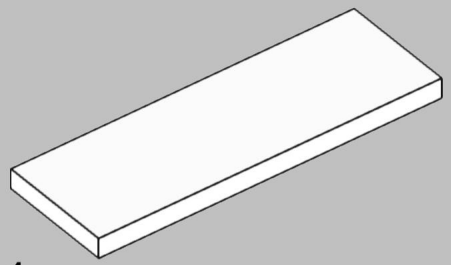

1x
69729
White

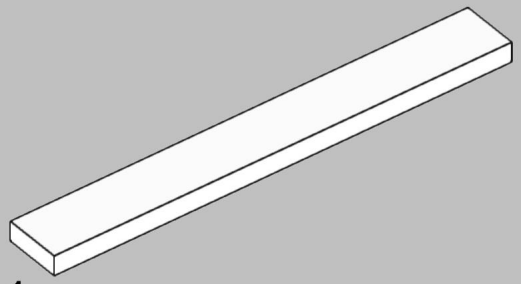

1x
4162
White

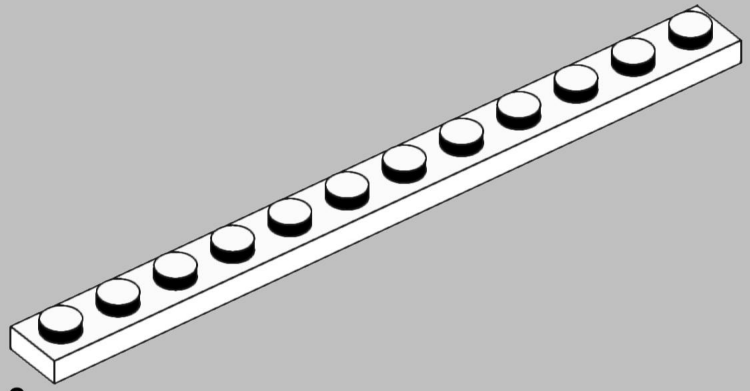

2x
60479
White

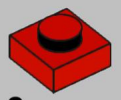

2x
3024
Red



2x
54200
Red

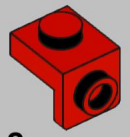

2x
36841
Red

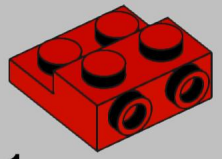

1x
4304
Red

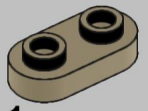

1x
35480
Dark Tan



2x
24246
Tan

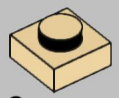

2x
3024
Tan



2x
54200
Tan



2x
4070
Tan

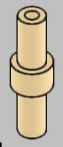

1x
78258
Tan

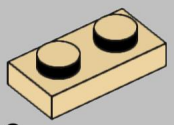

2x
3023
Tan

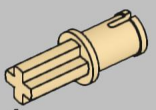

4x
3749
Tan

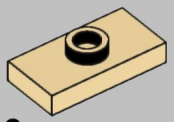

2x
15573
Tan

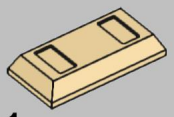

1x
99563
Tan

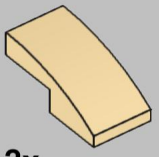

2x
11477
Tan

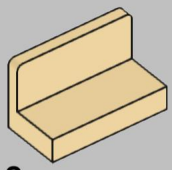

2x
4865b
Tan

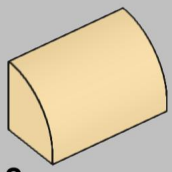

2x
37352
Tan

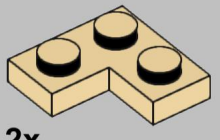

2x
2420
Tan

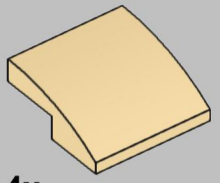

4x
15068
Tan

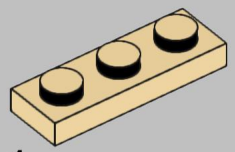

1x
3623
Tan

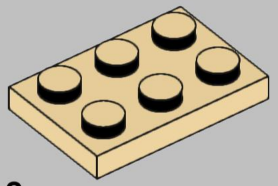

2x
3021
Tan

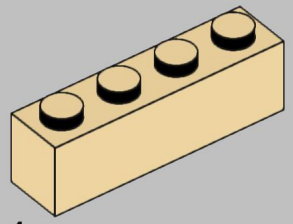

1x
3010
Tan

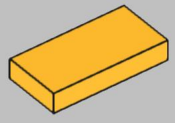

1x
3069
Bright Light Orange

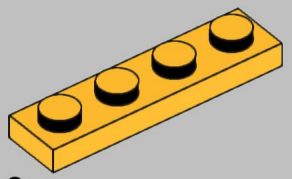

2x
3710
Bright Light Orange

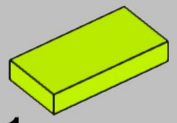

1x
3069
Lime

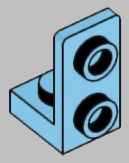

2x
73825
Bright Light Blue



2x
25269
Blue

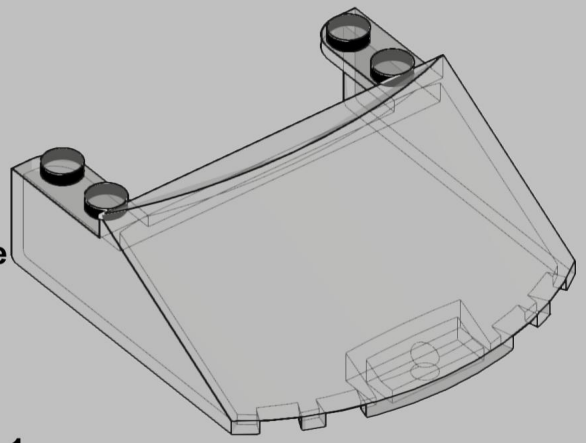

1x
65632
Trans-Black

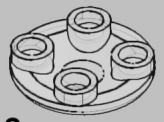

2x
2654
Trans-Clear



4x
18979b
Flat Silver

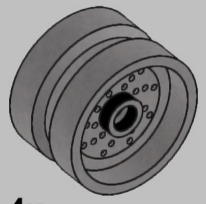

4x
66727
Flat Silver



4x
18977
Rubber Black