1



2

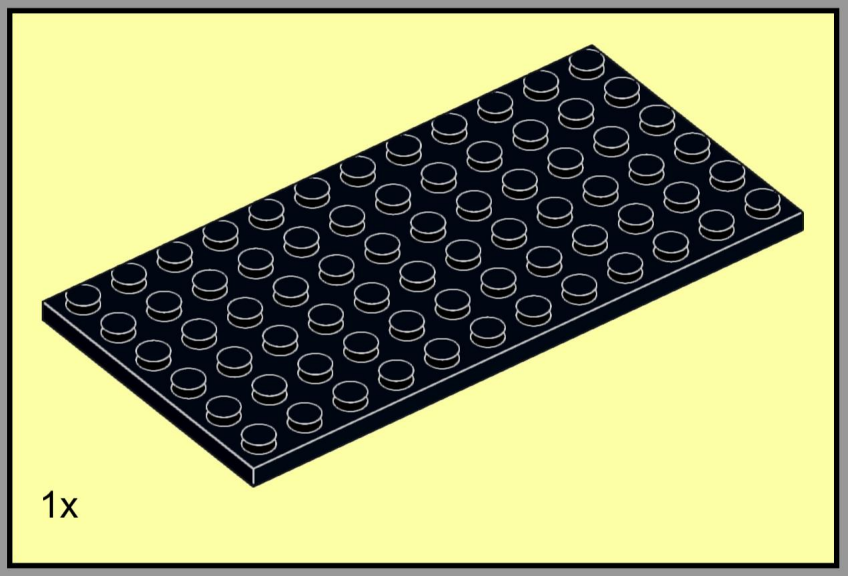

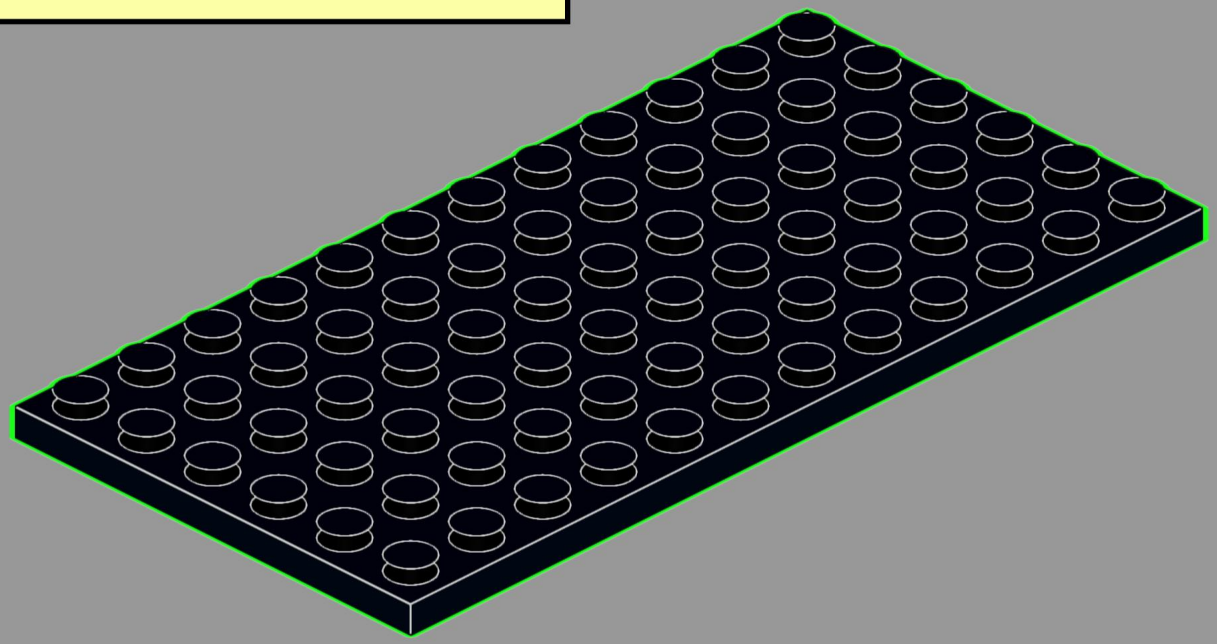

3

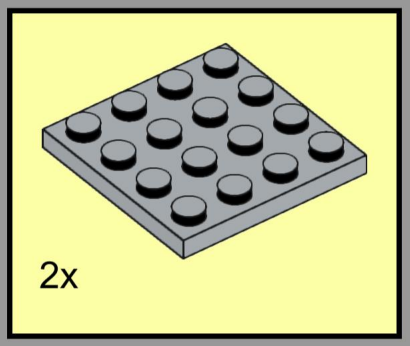

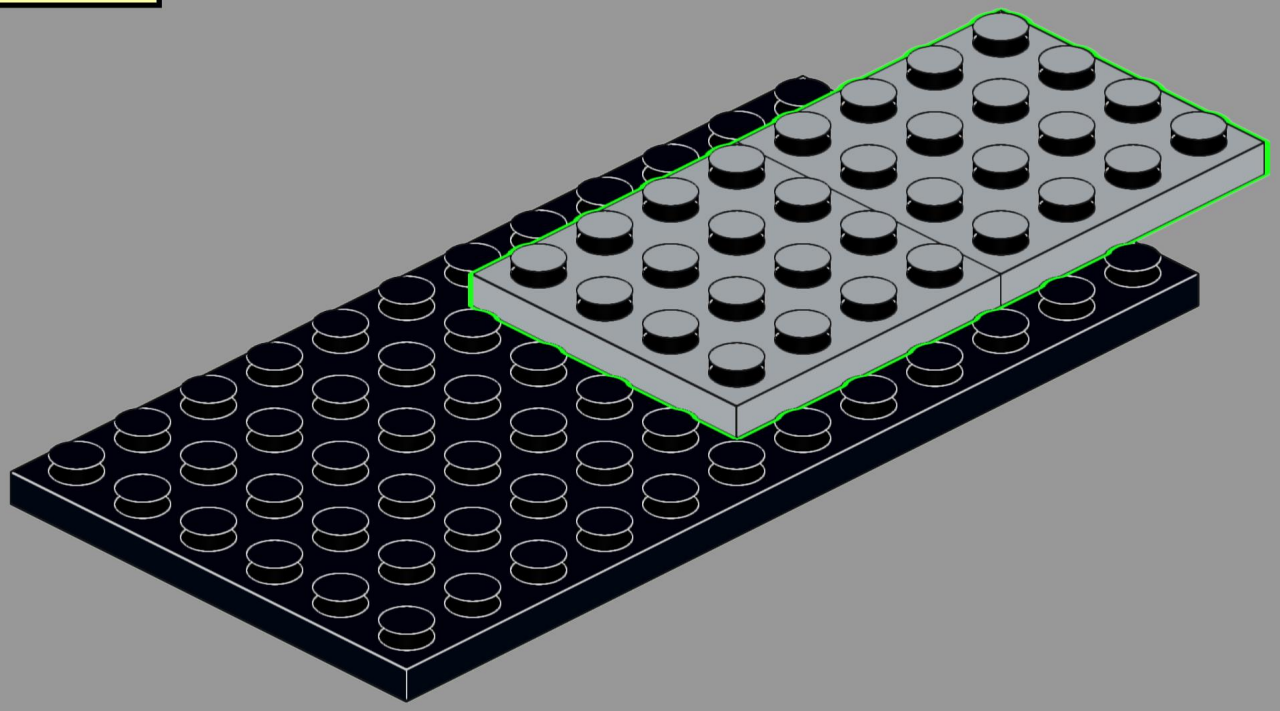

4

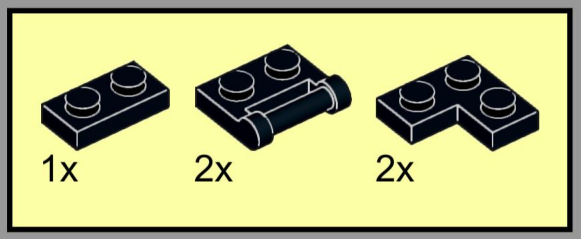

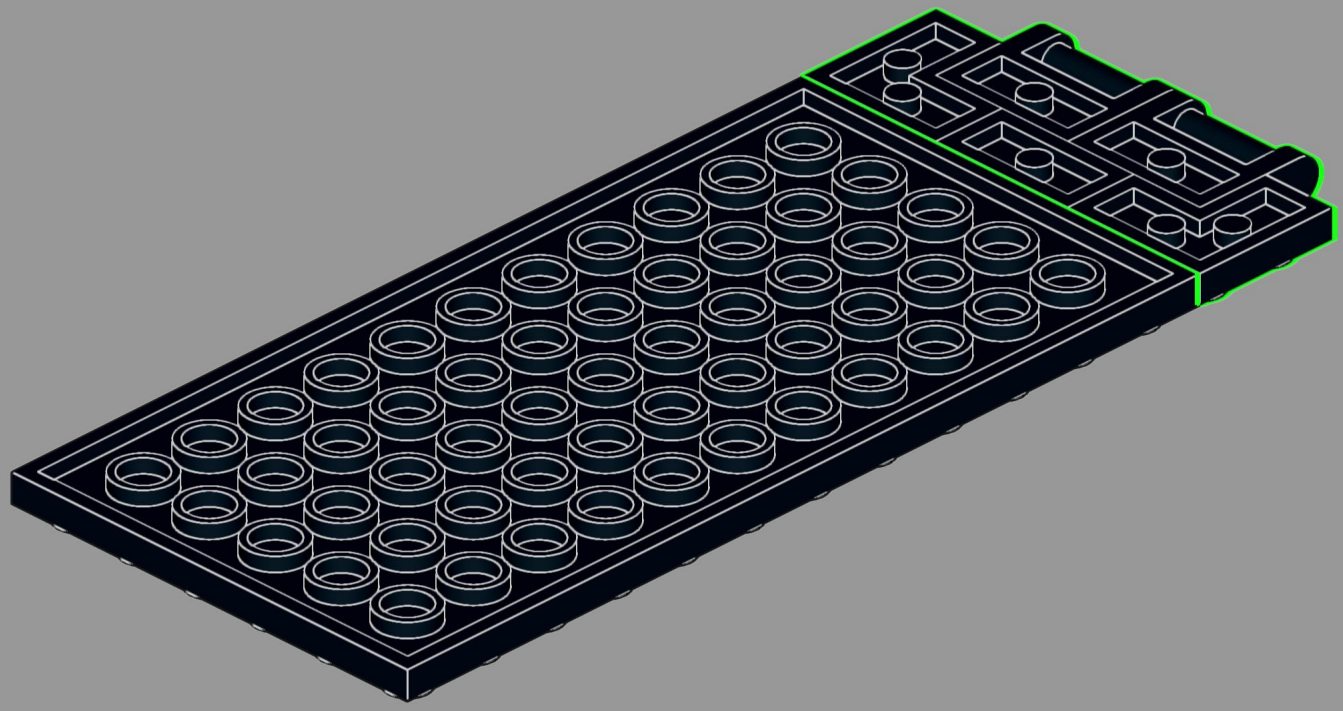

5

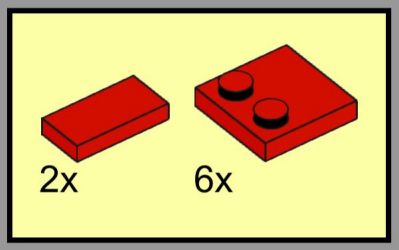

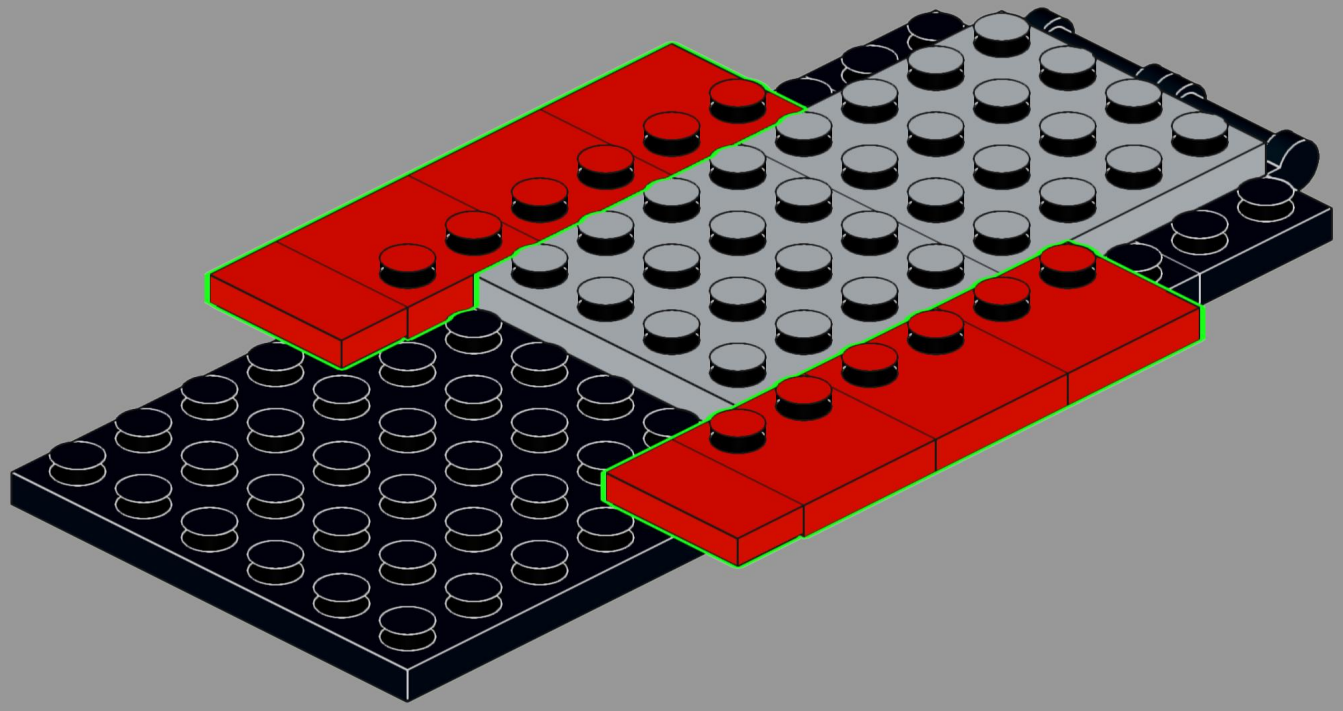

6

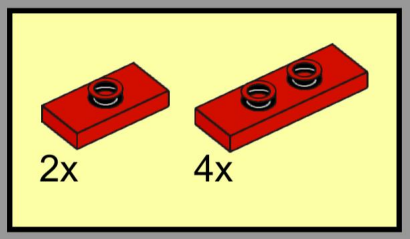

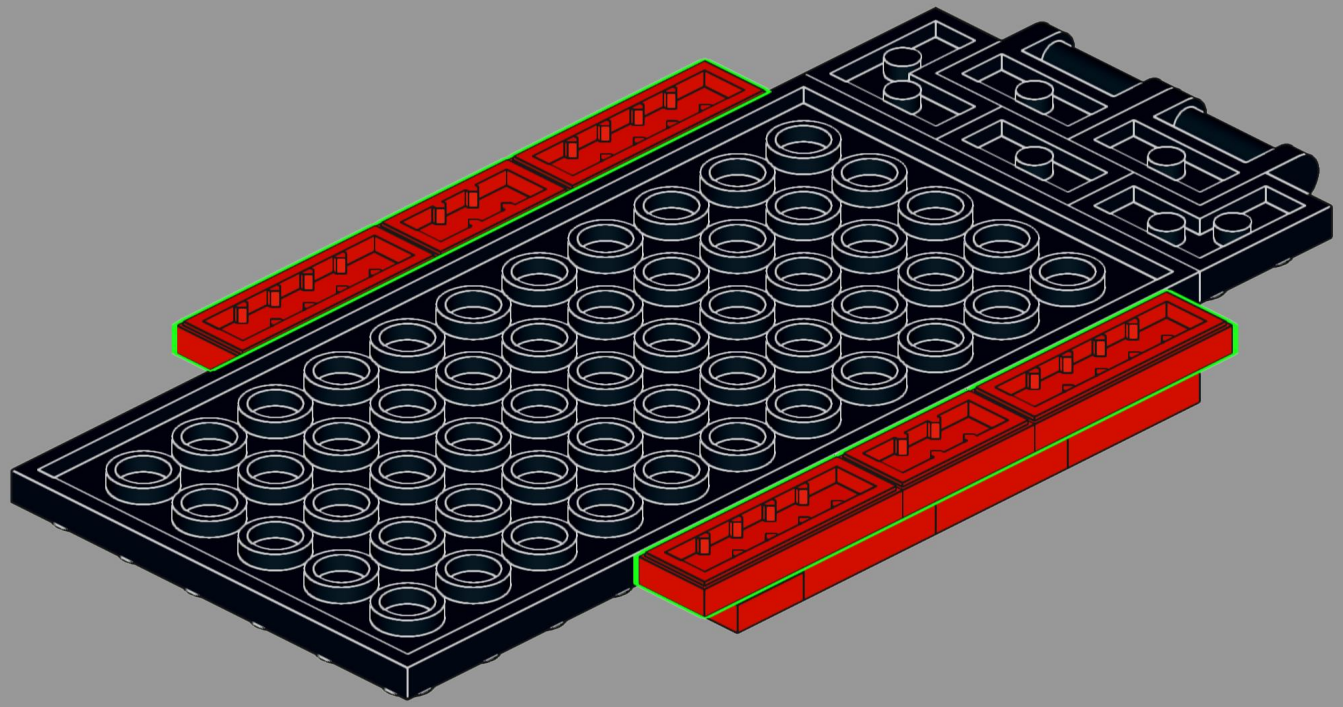

7

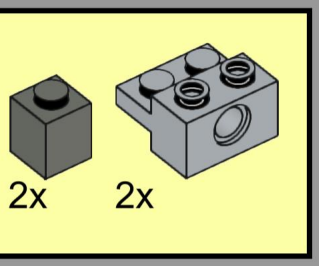

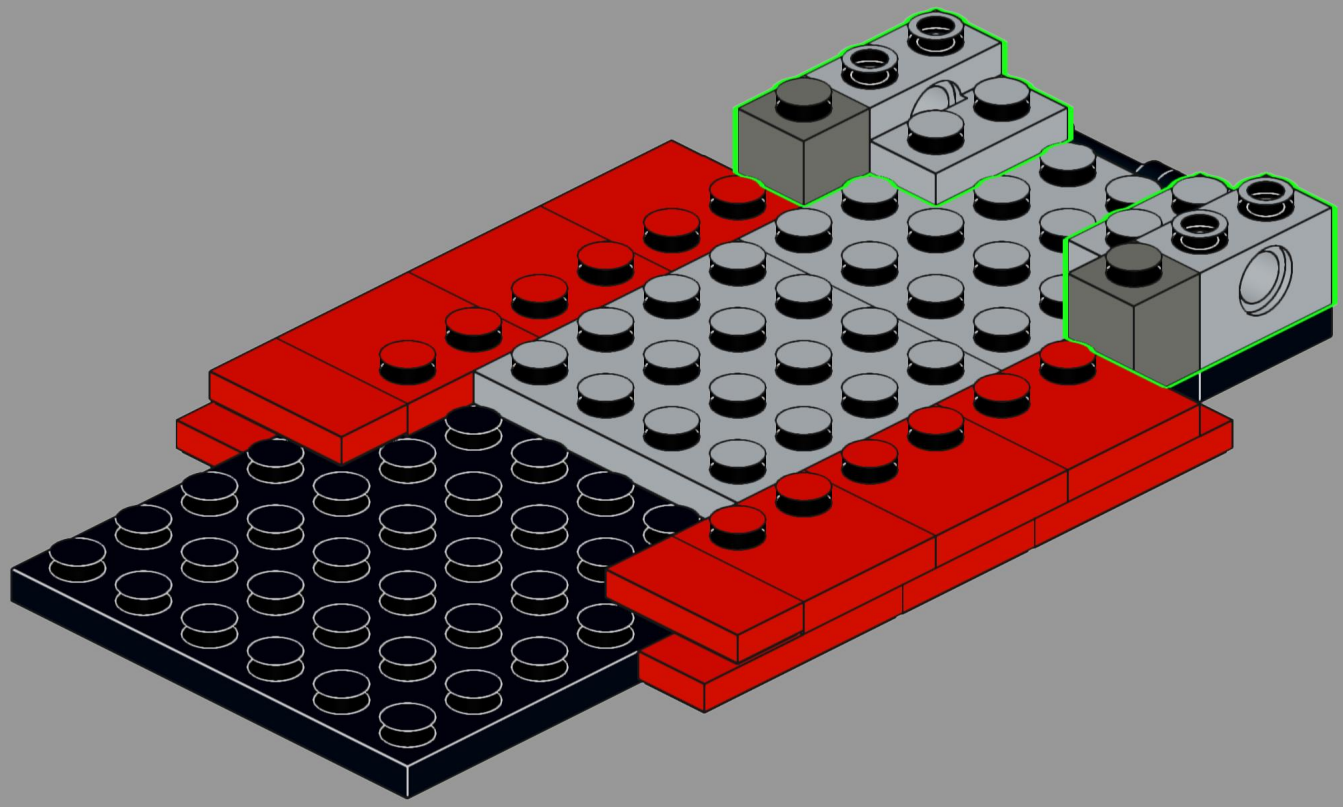

8

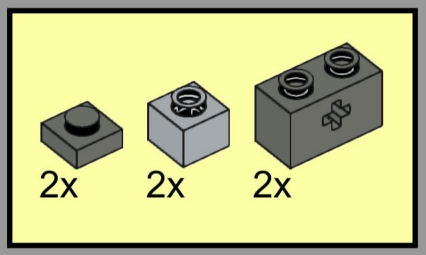

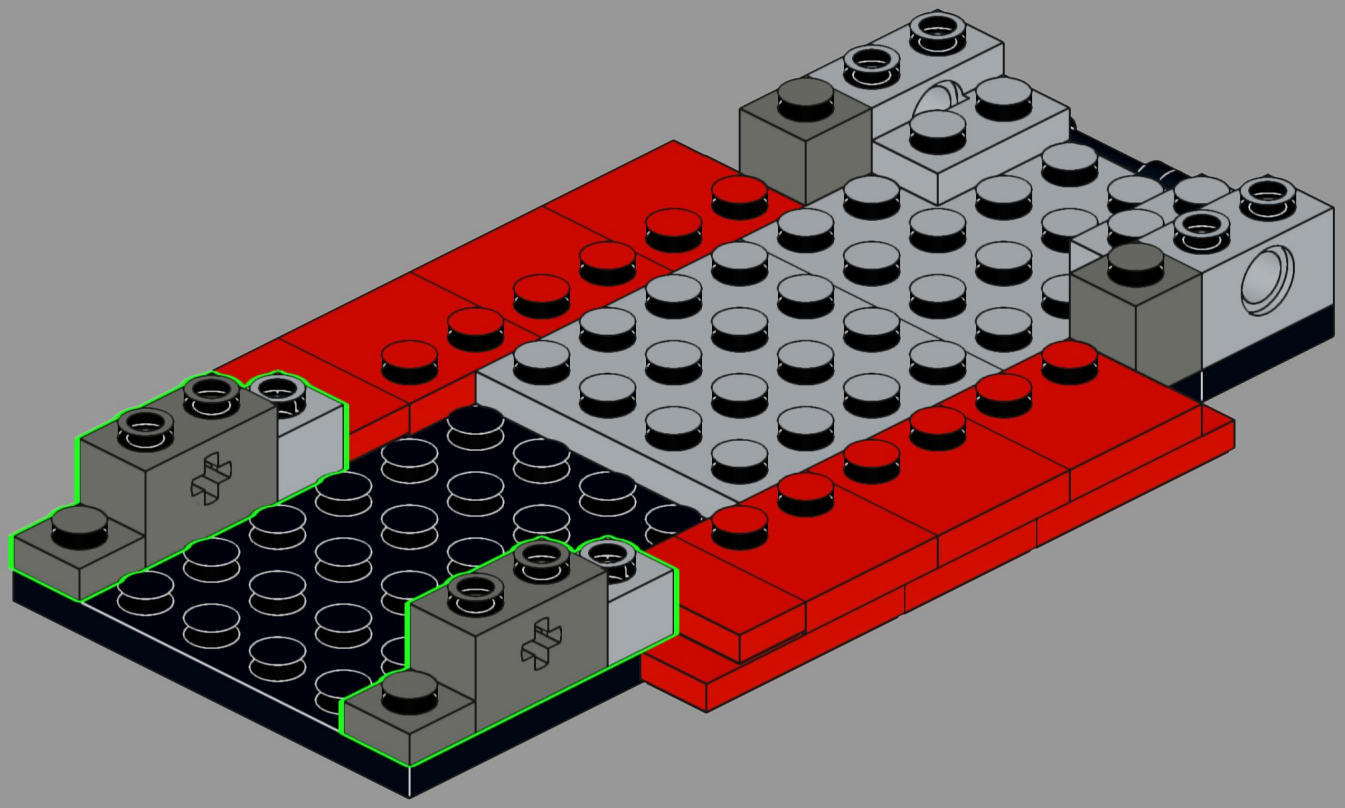

9

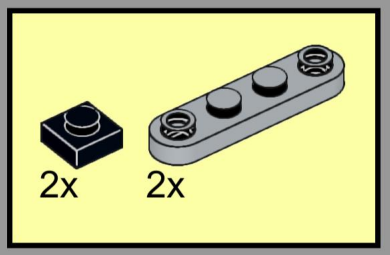

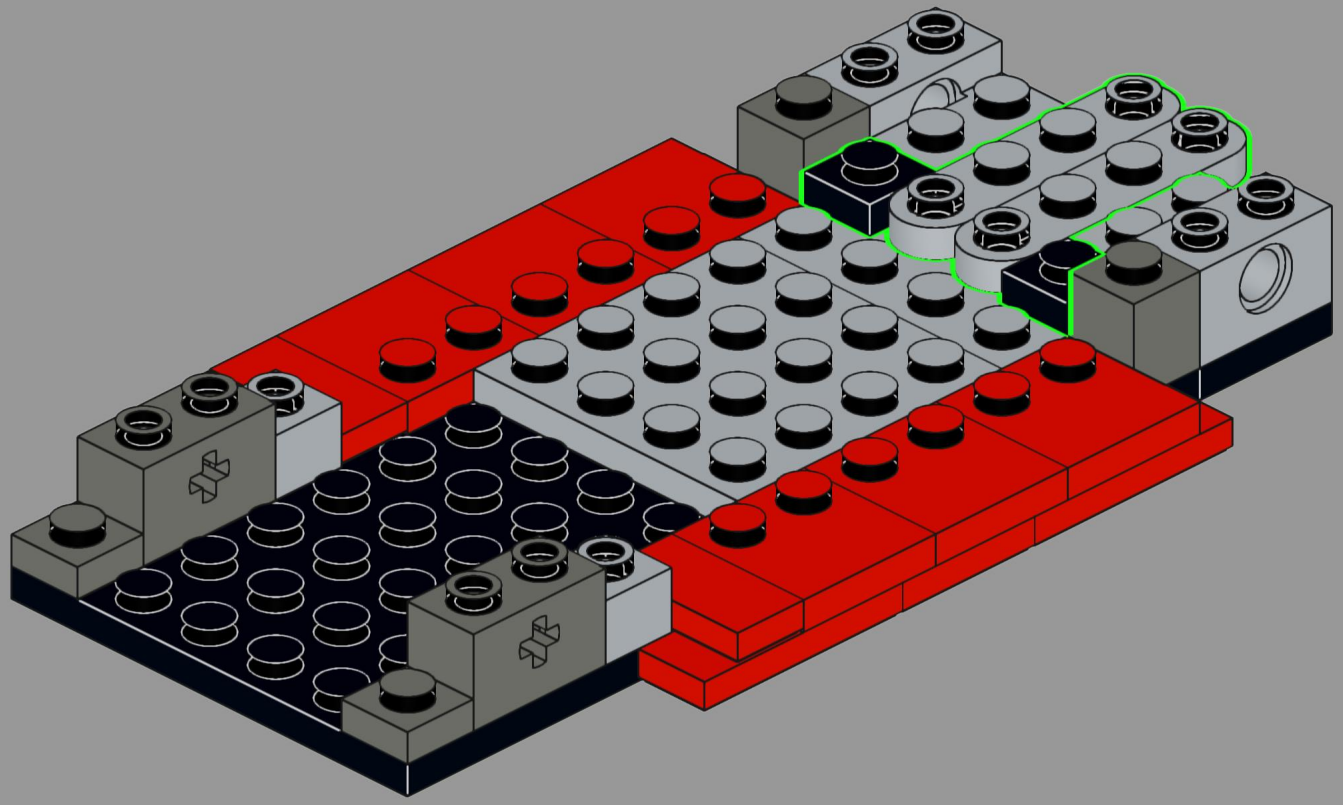

10

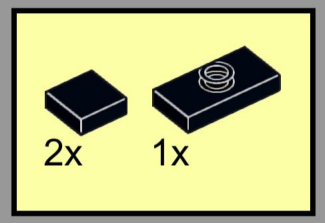

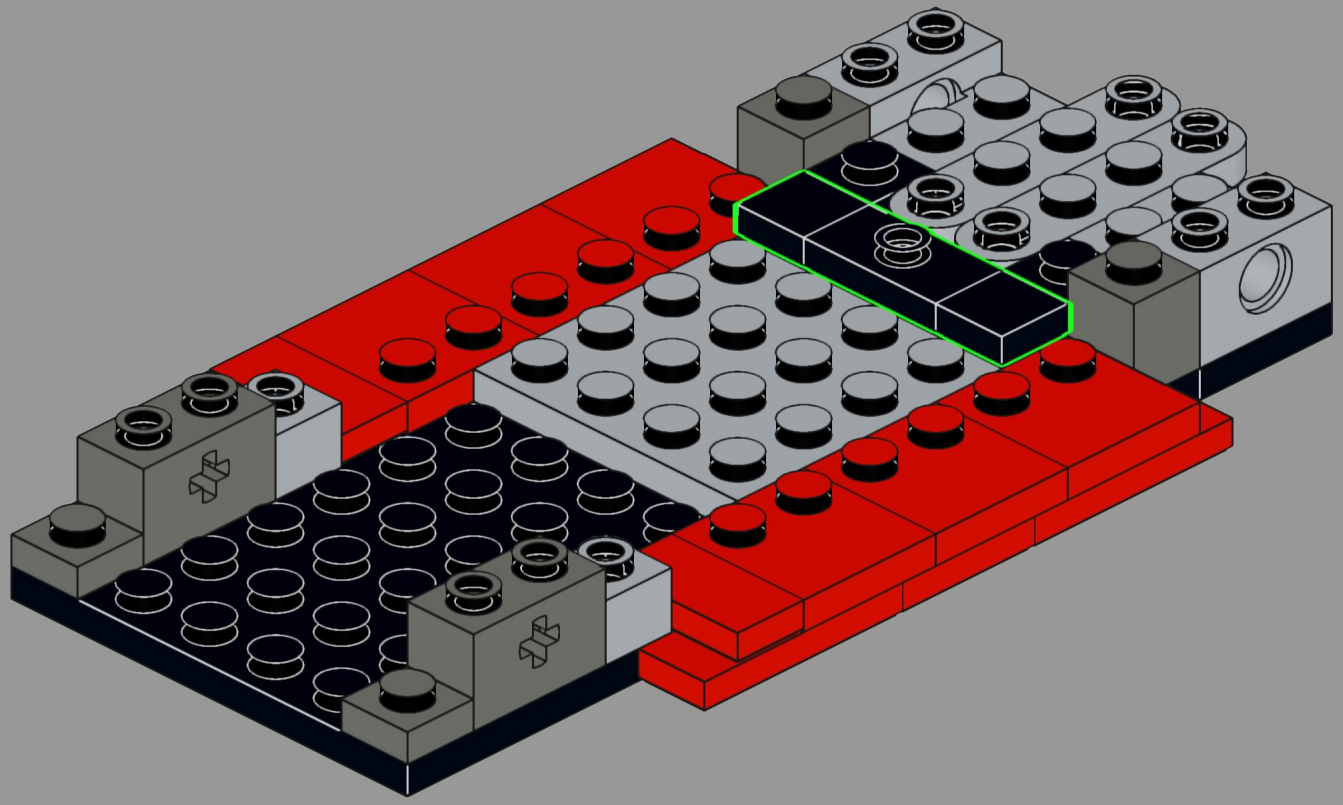

11

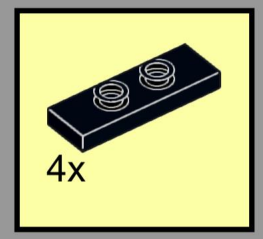

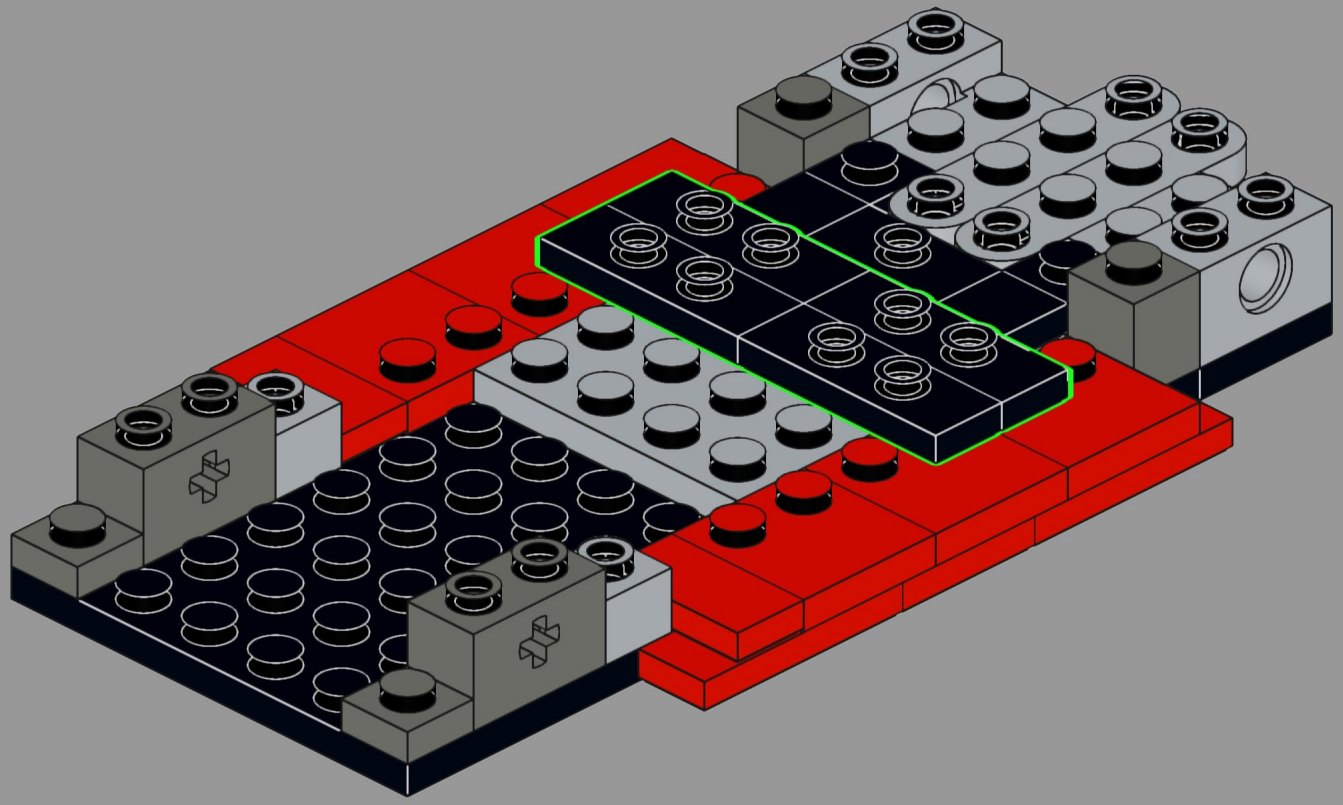

12

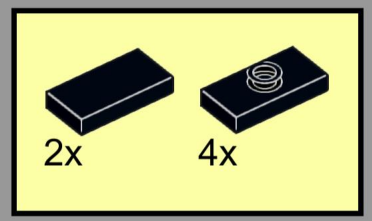

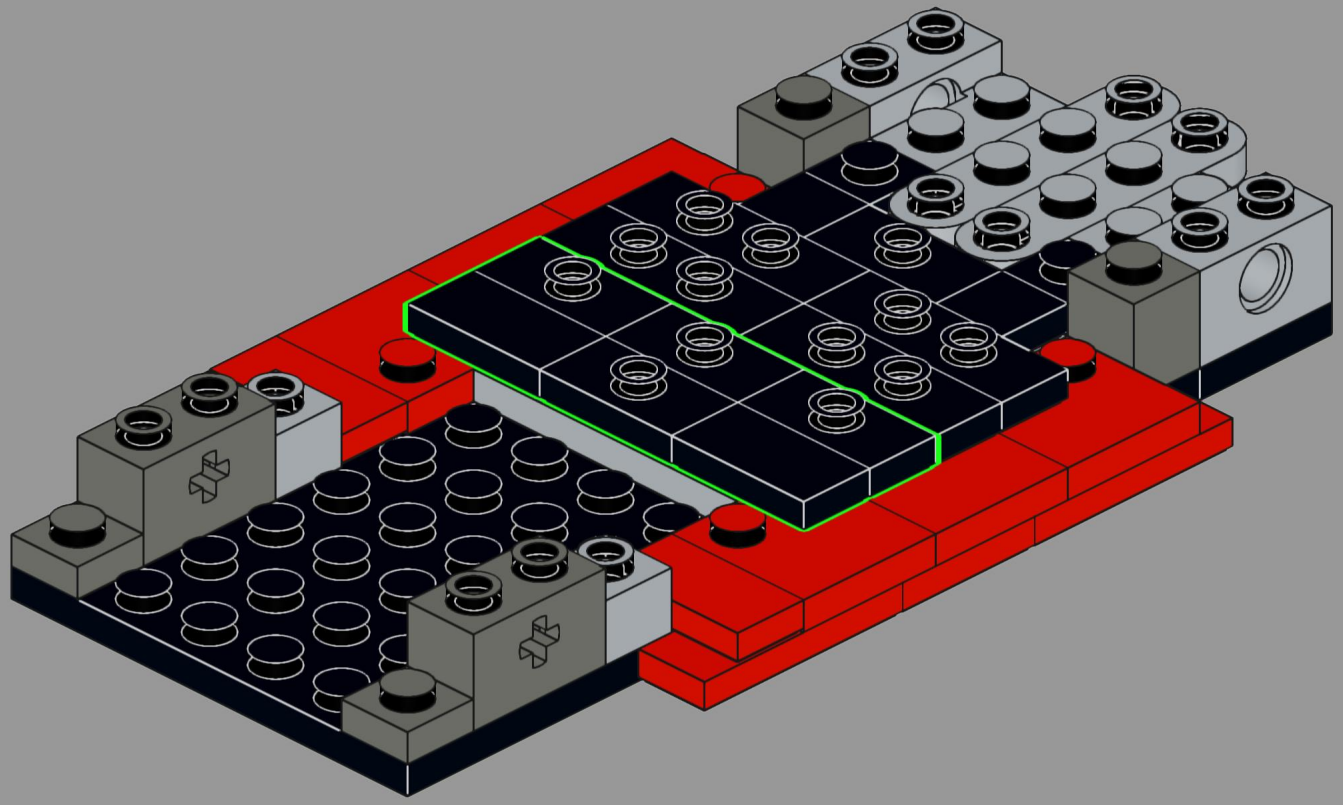

13

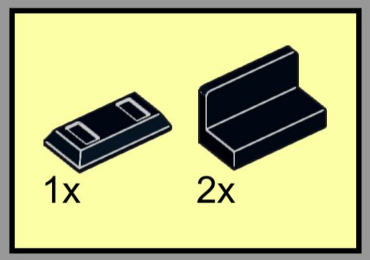

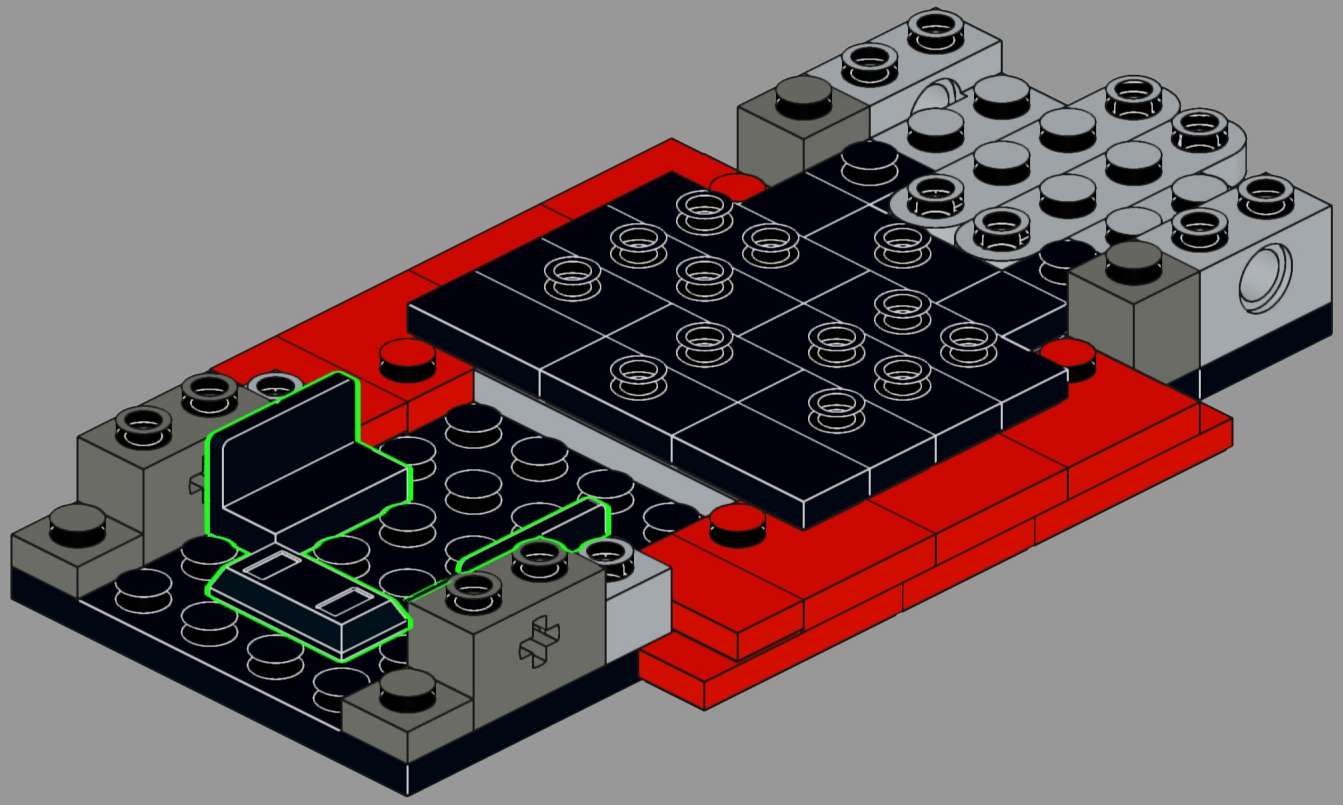

14

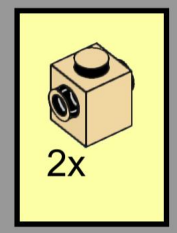

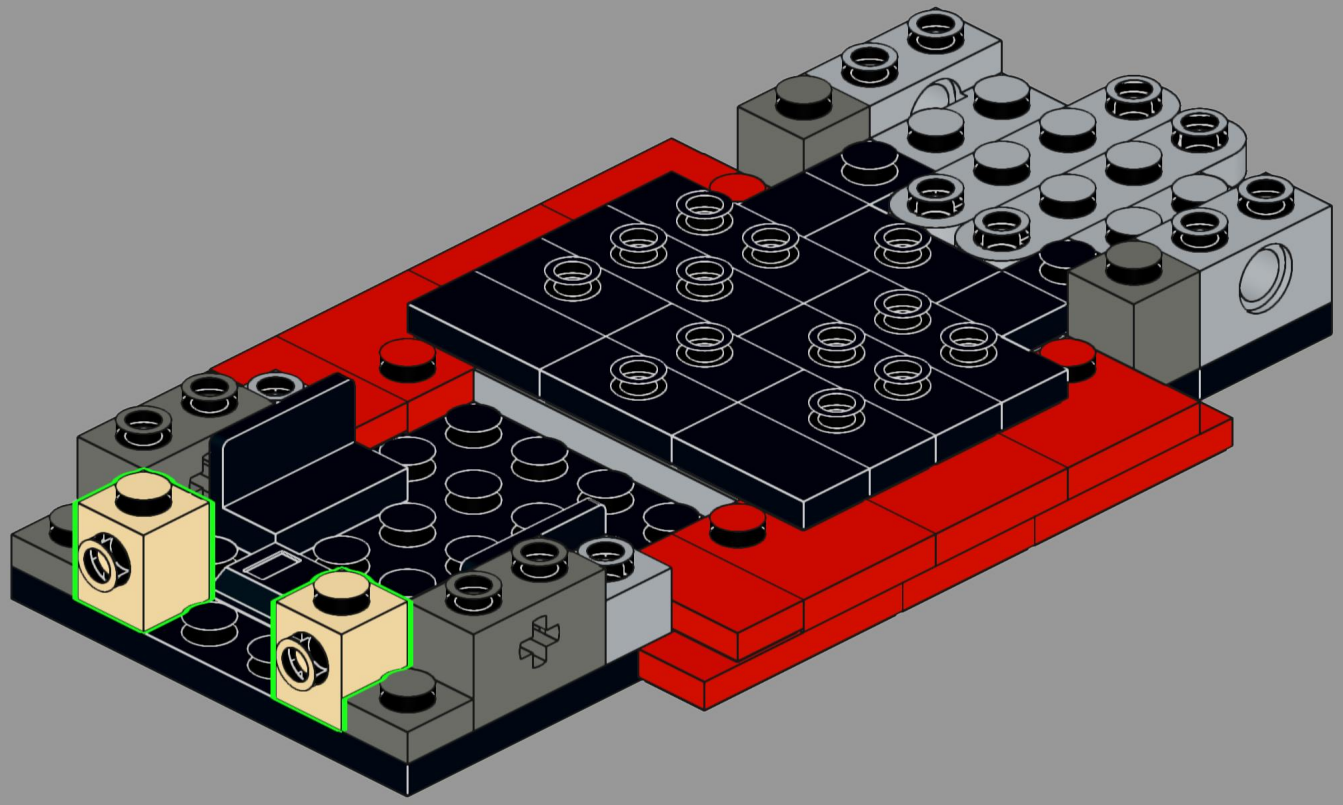

15

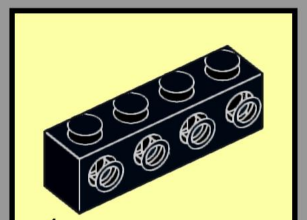

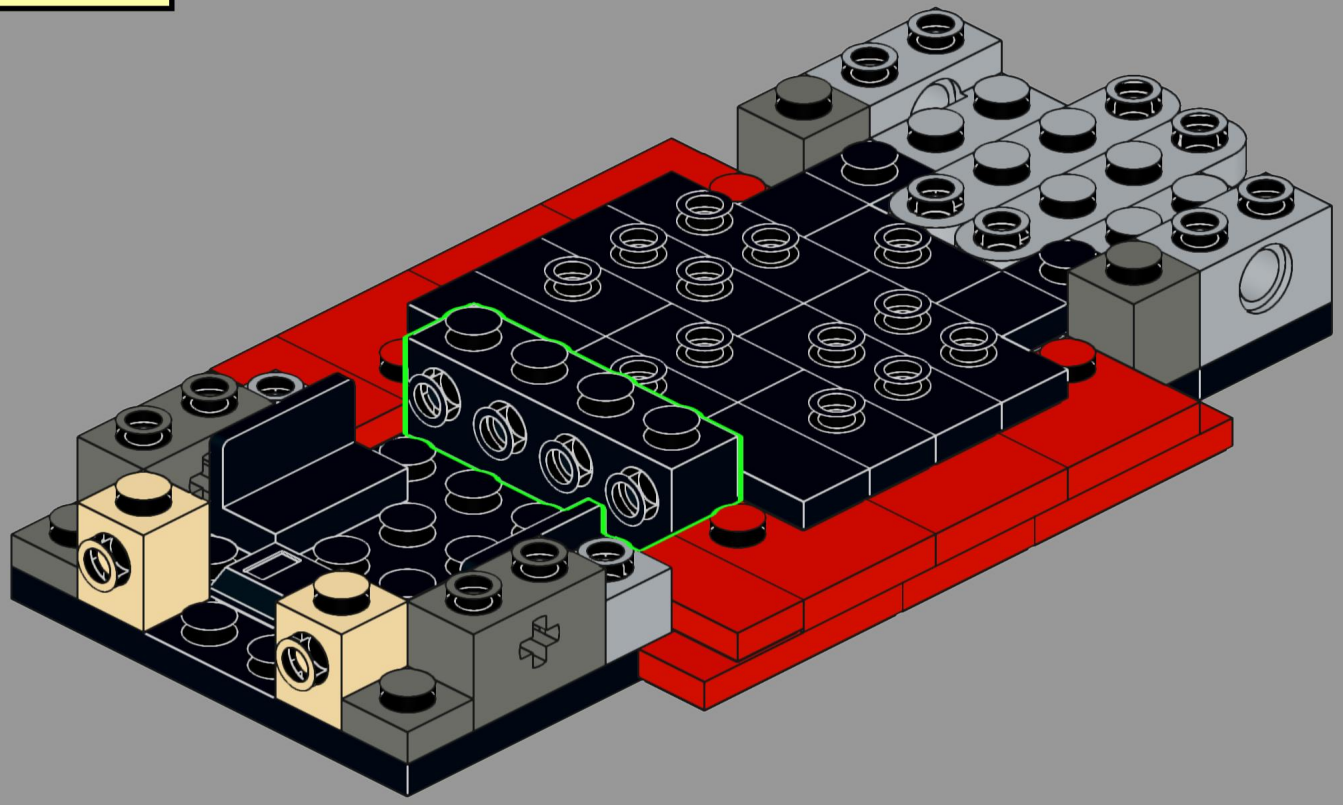

16

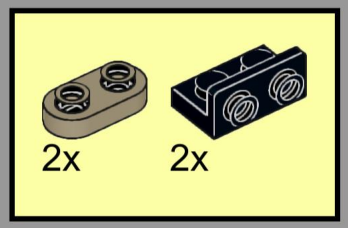

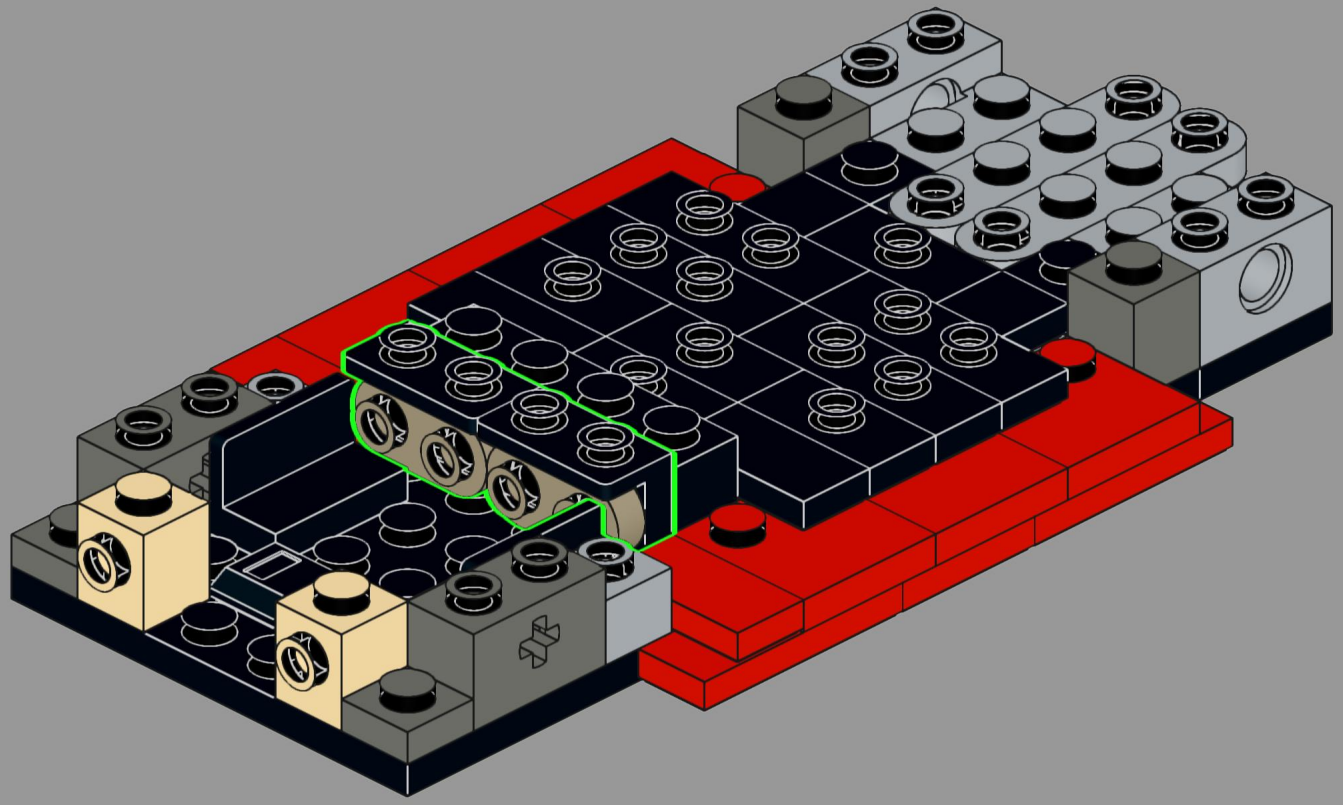

17

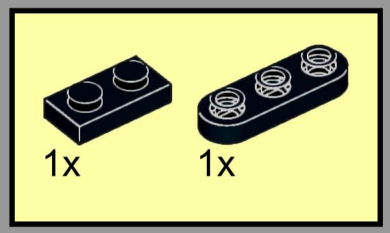

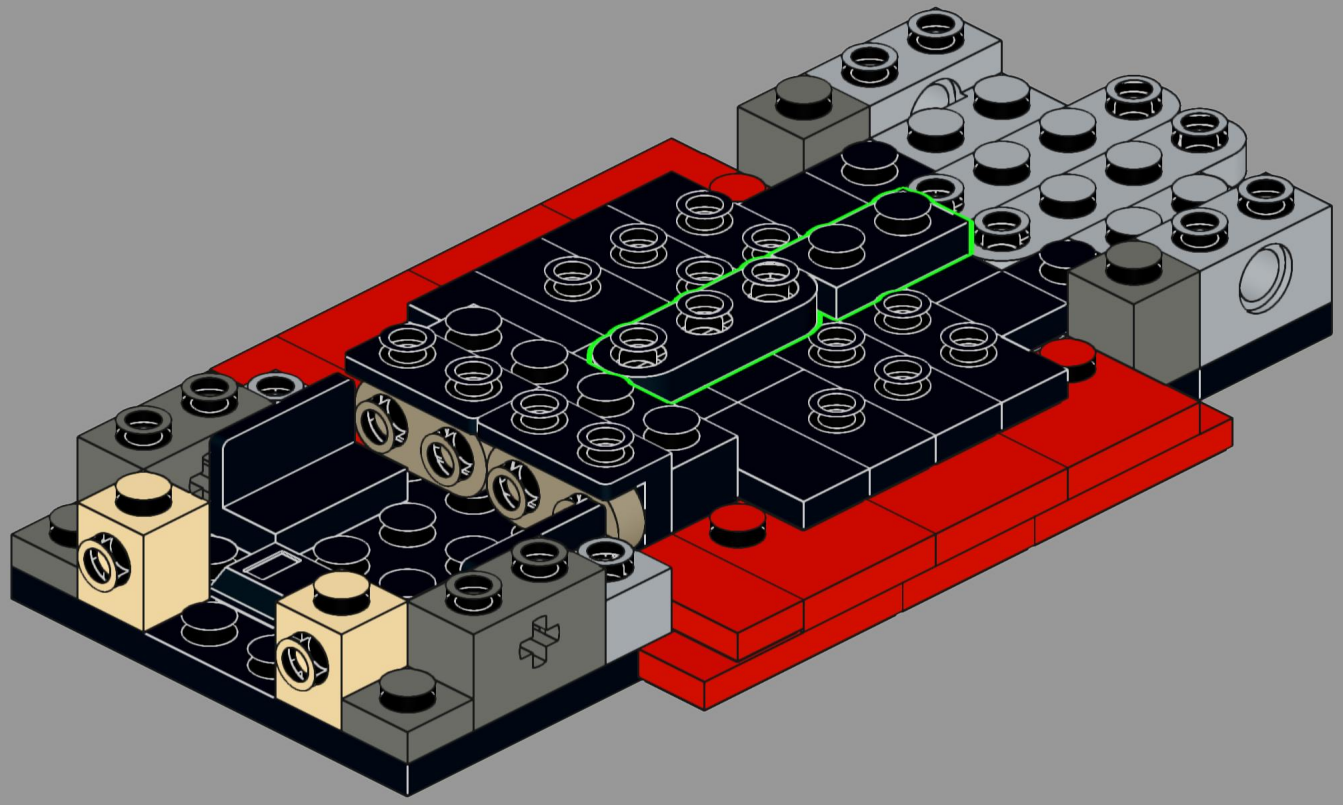

18

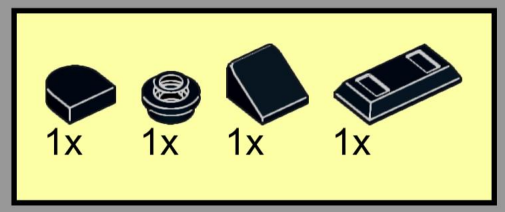

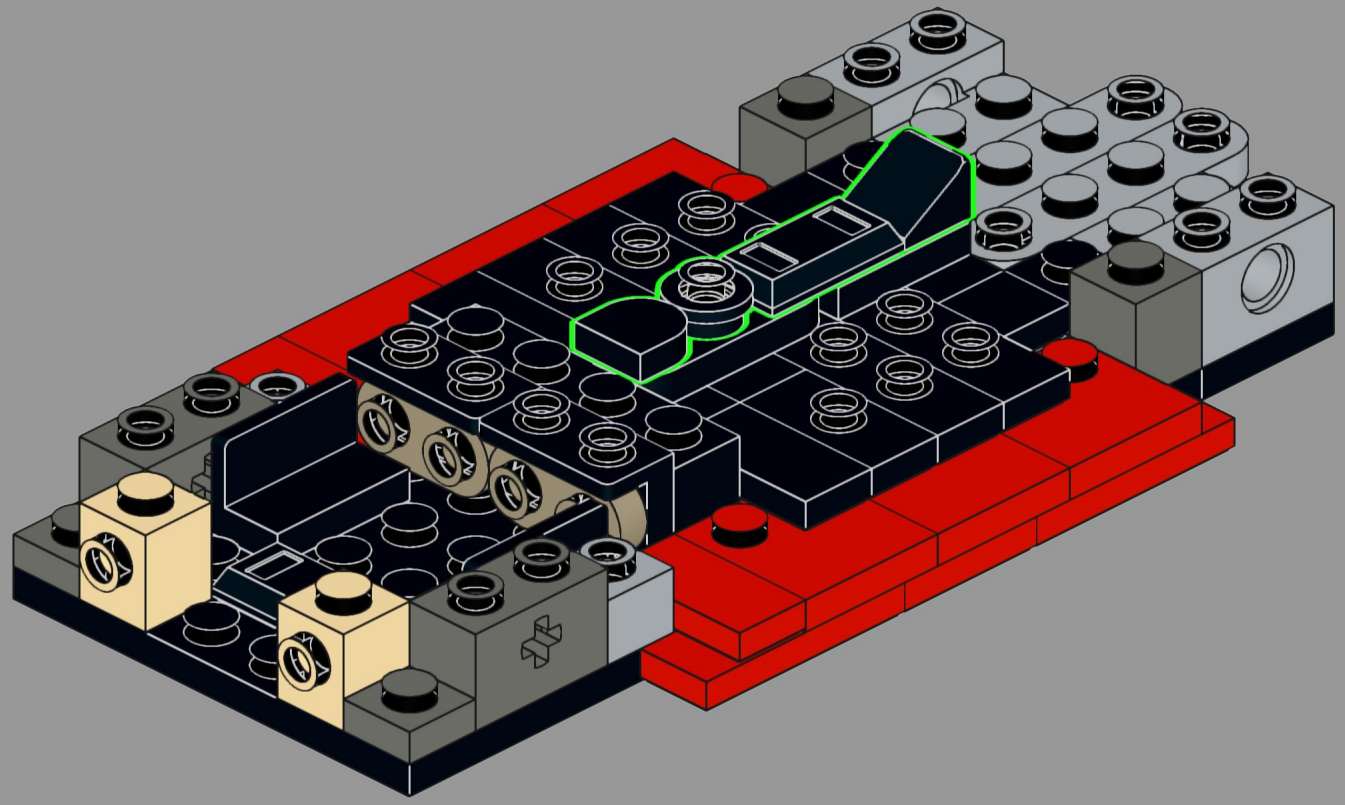

19

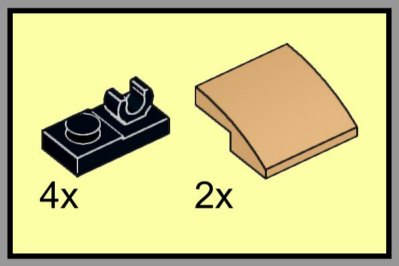

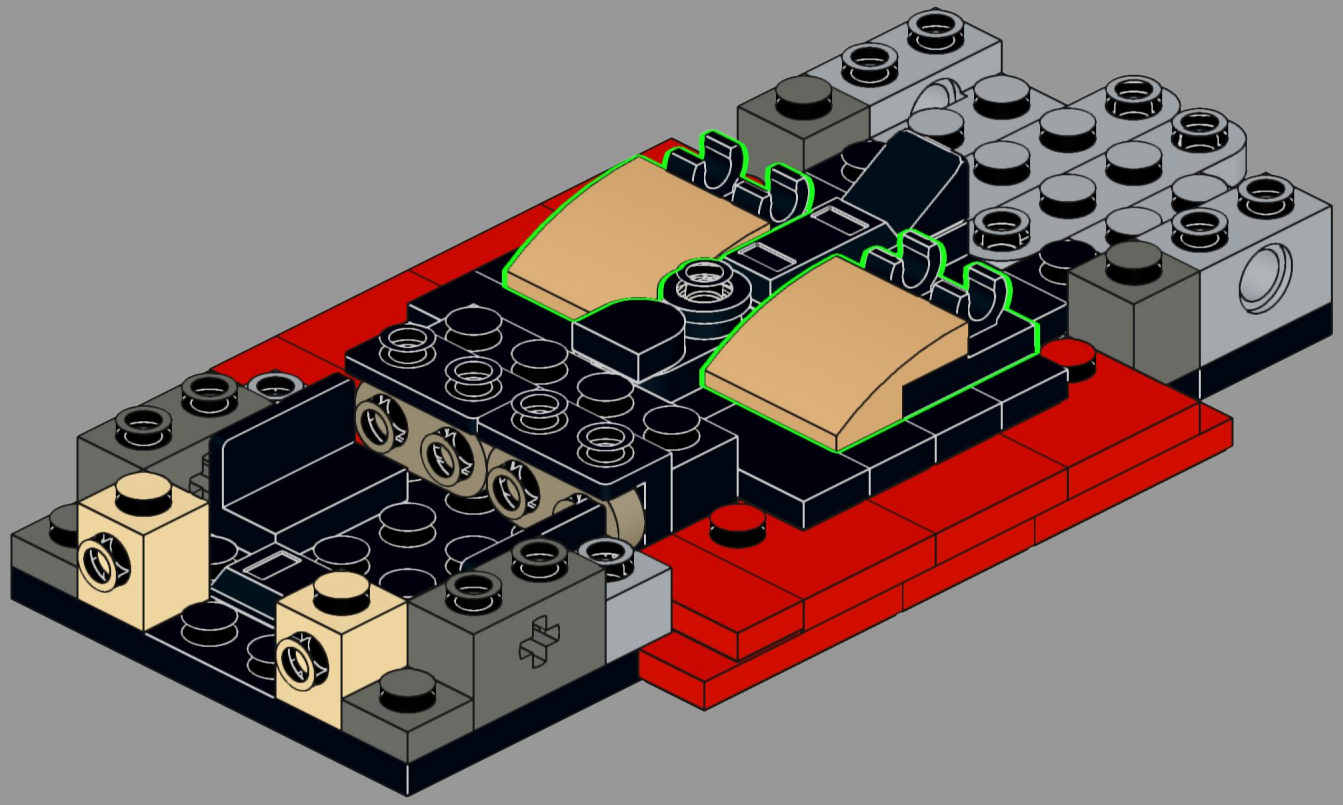

20

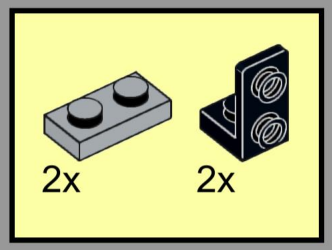

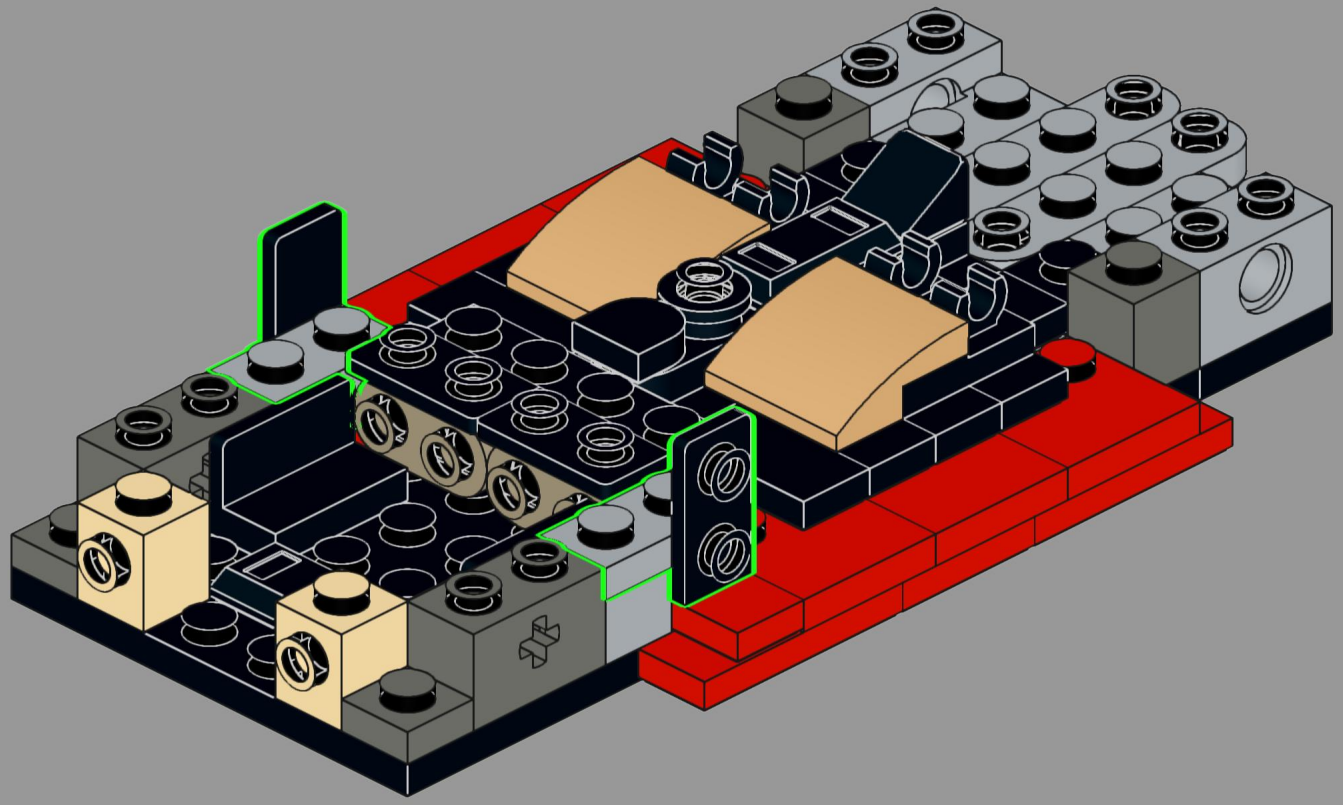

21

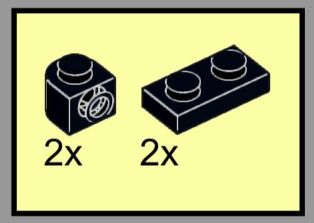

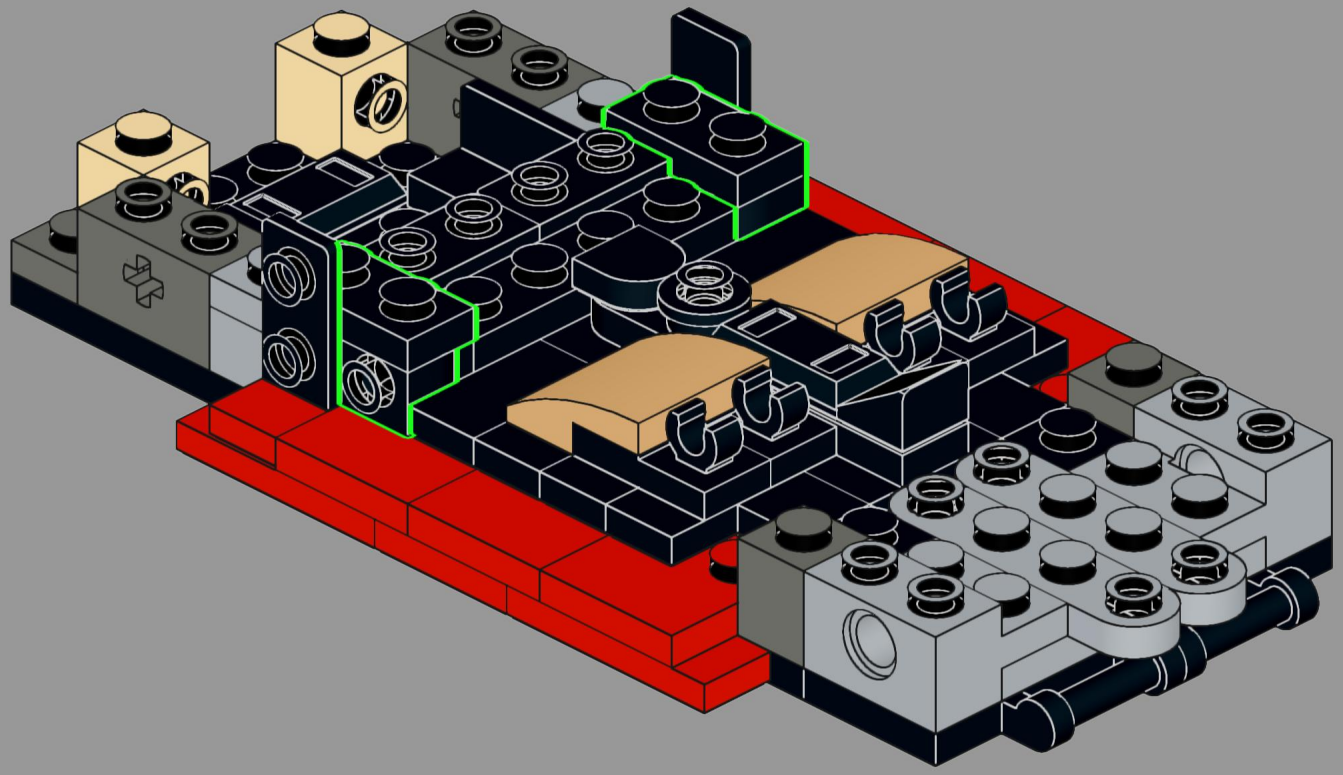

22

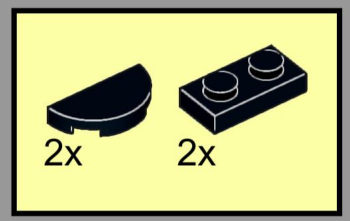

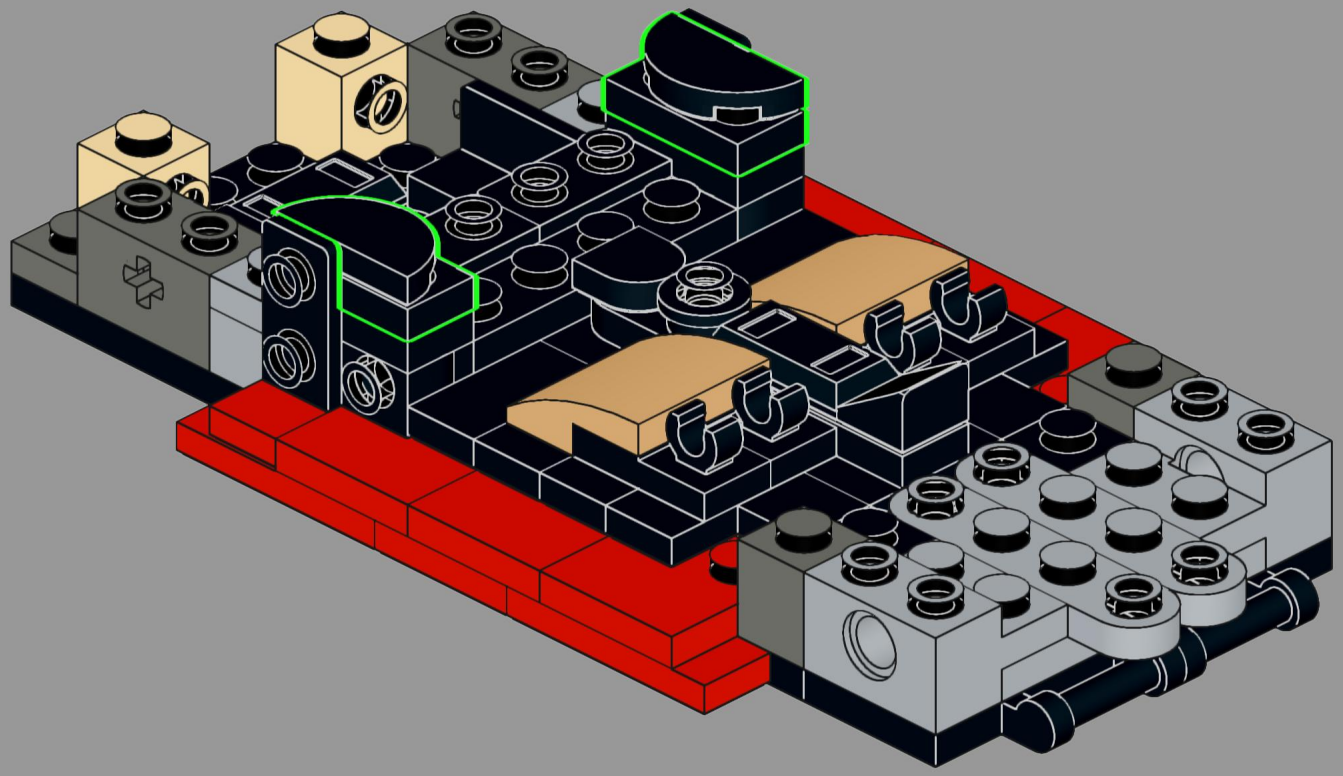

23

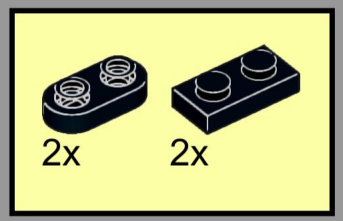

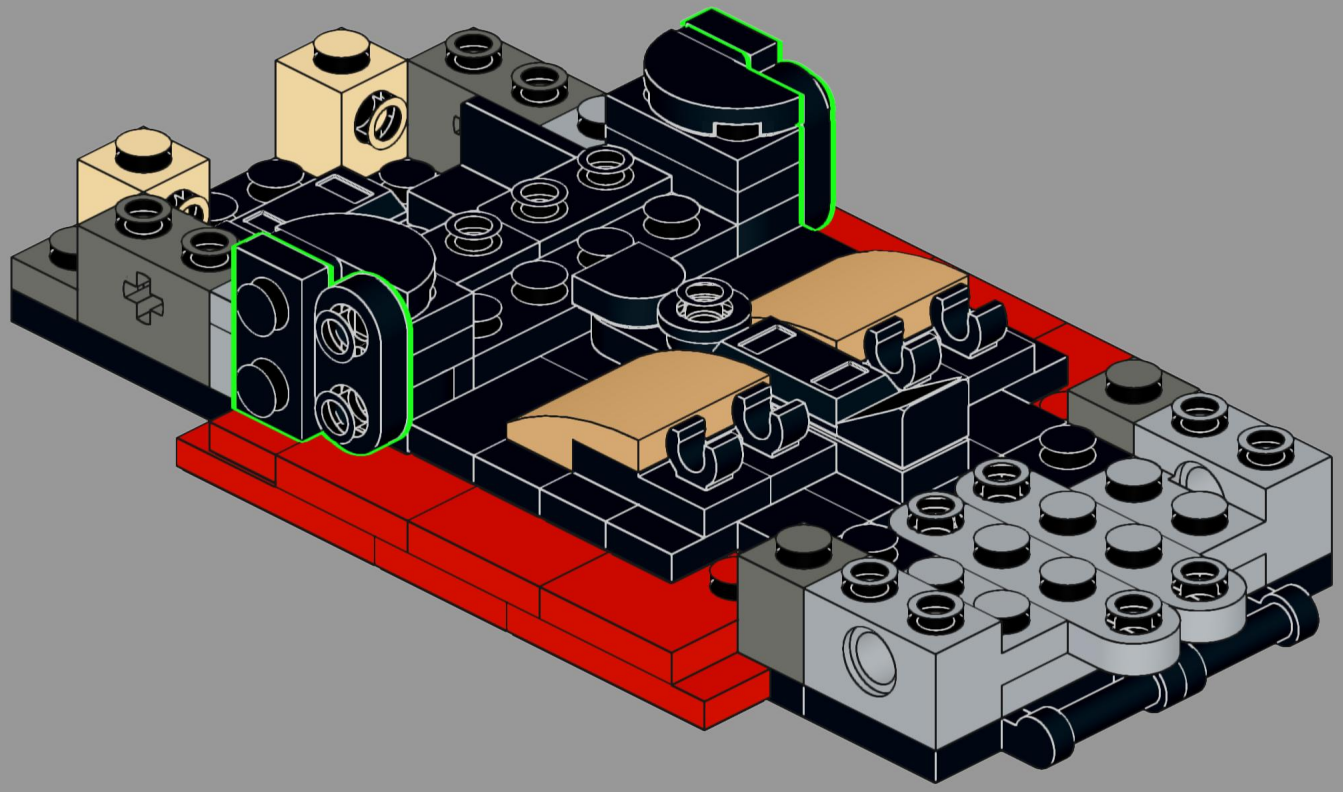

24

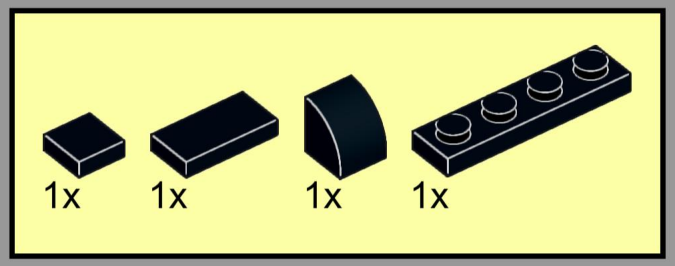

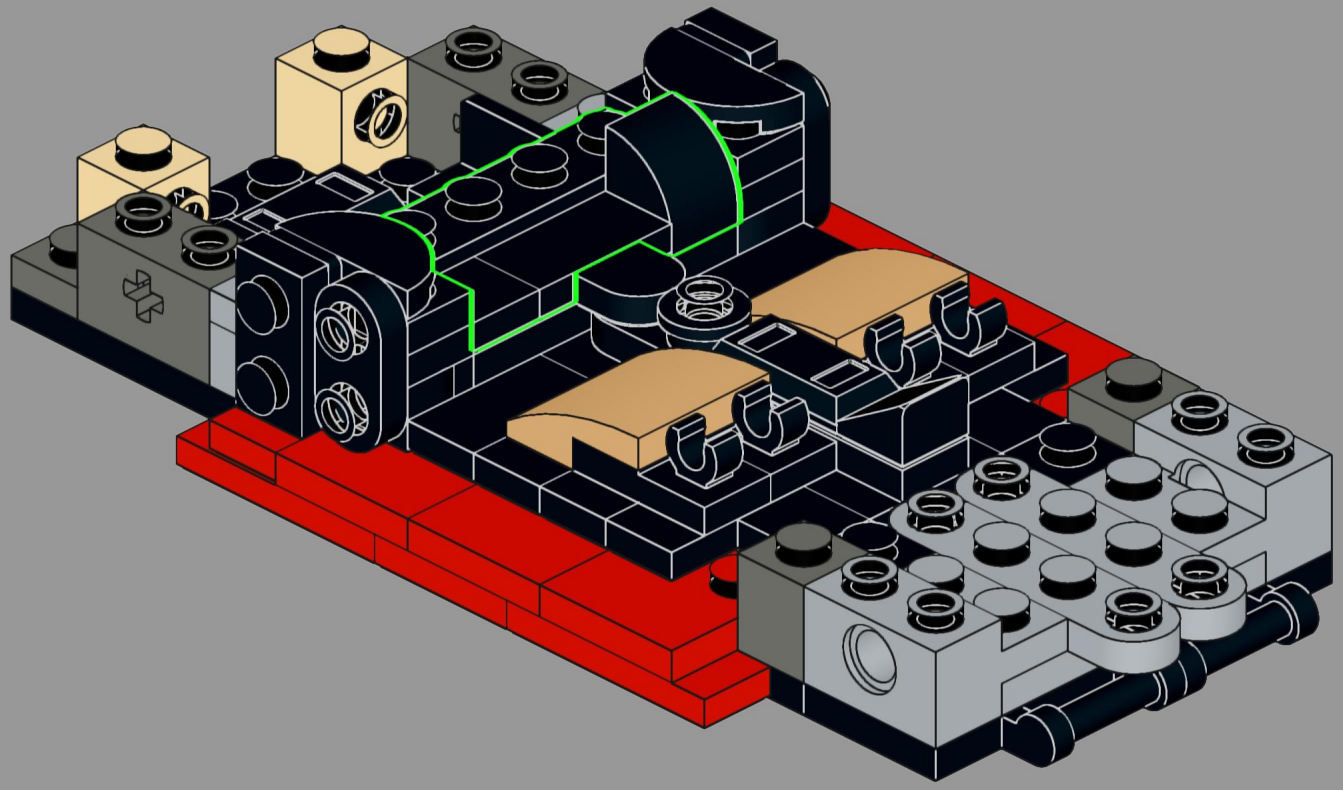

25

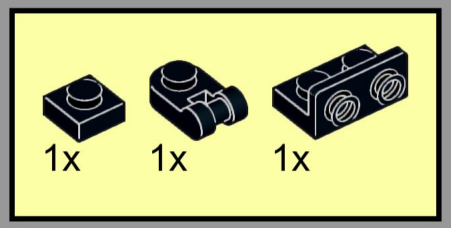

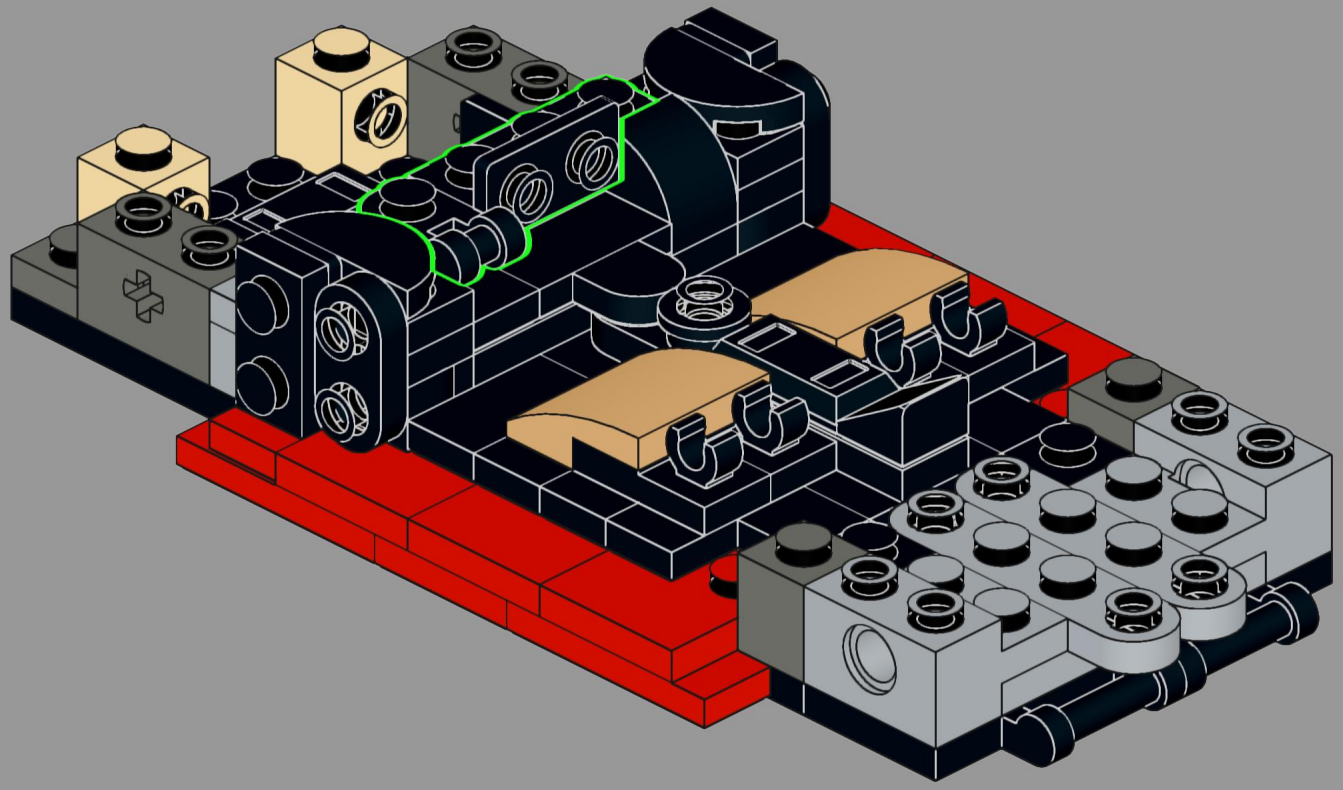

26

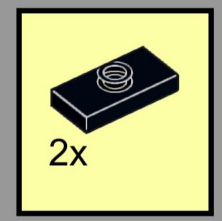

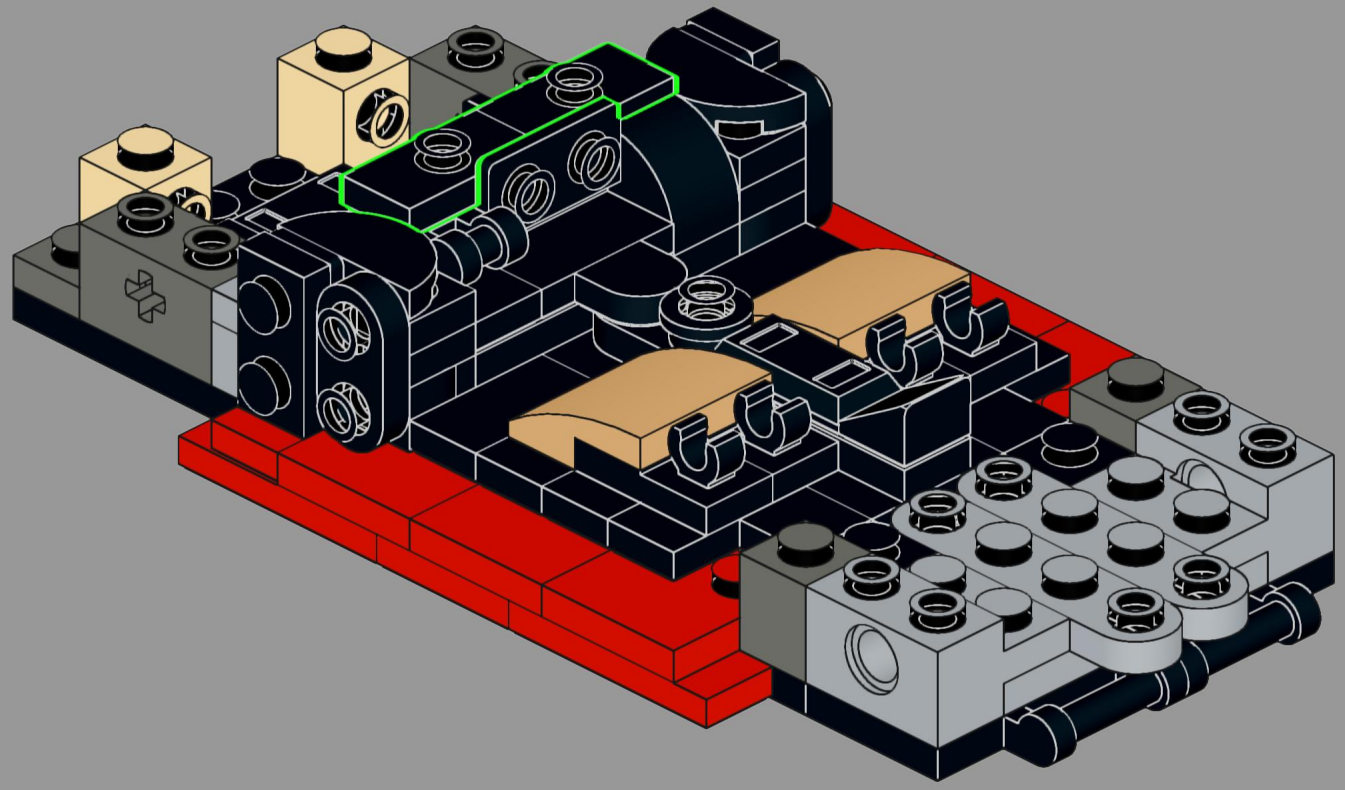

27

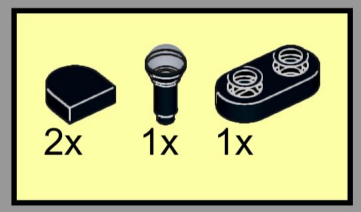

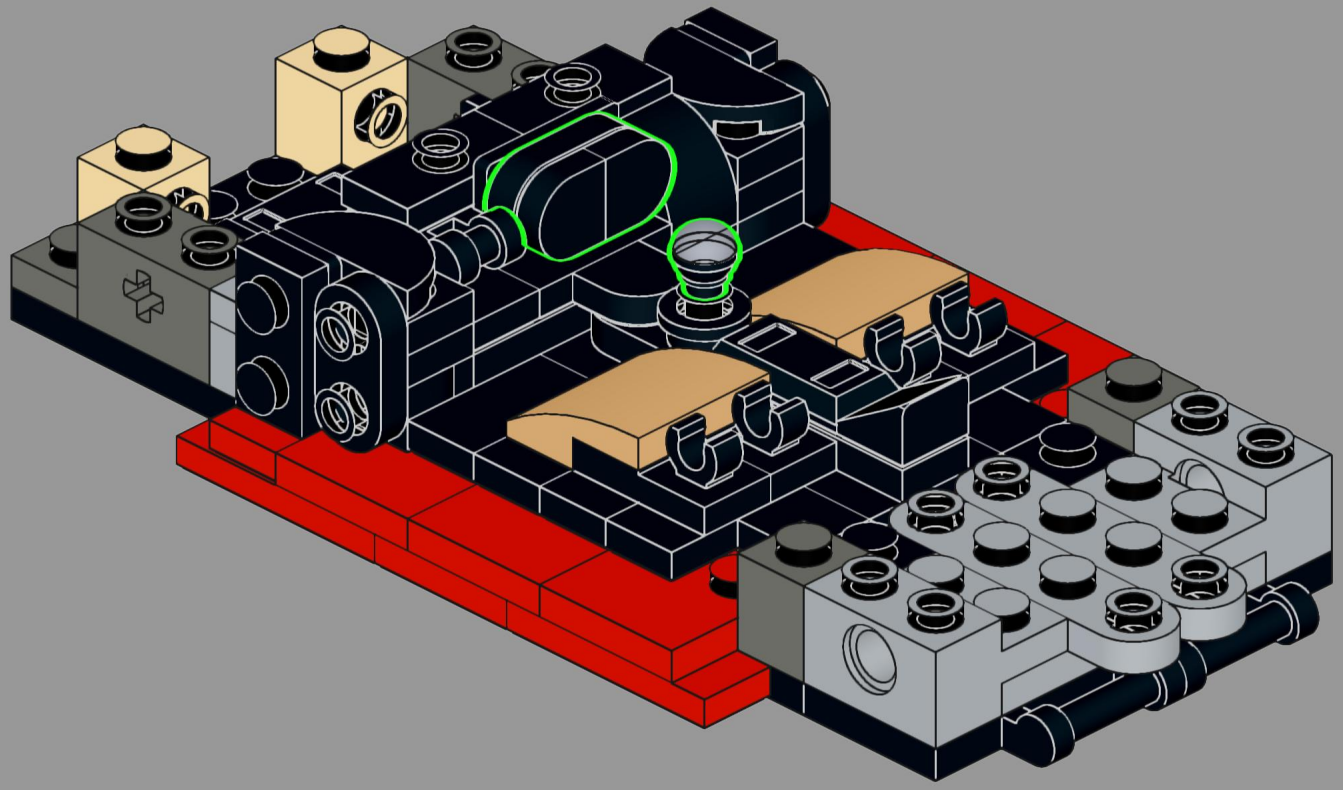

28

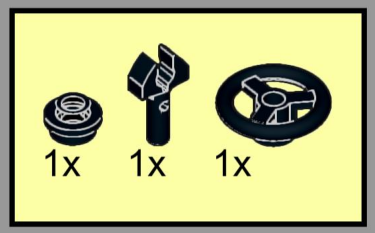

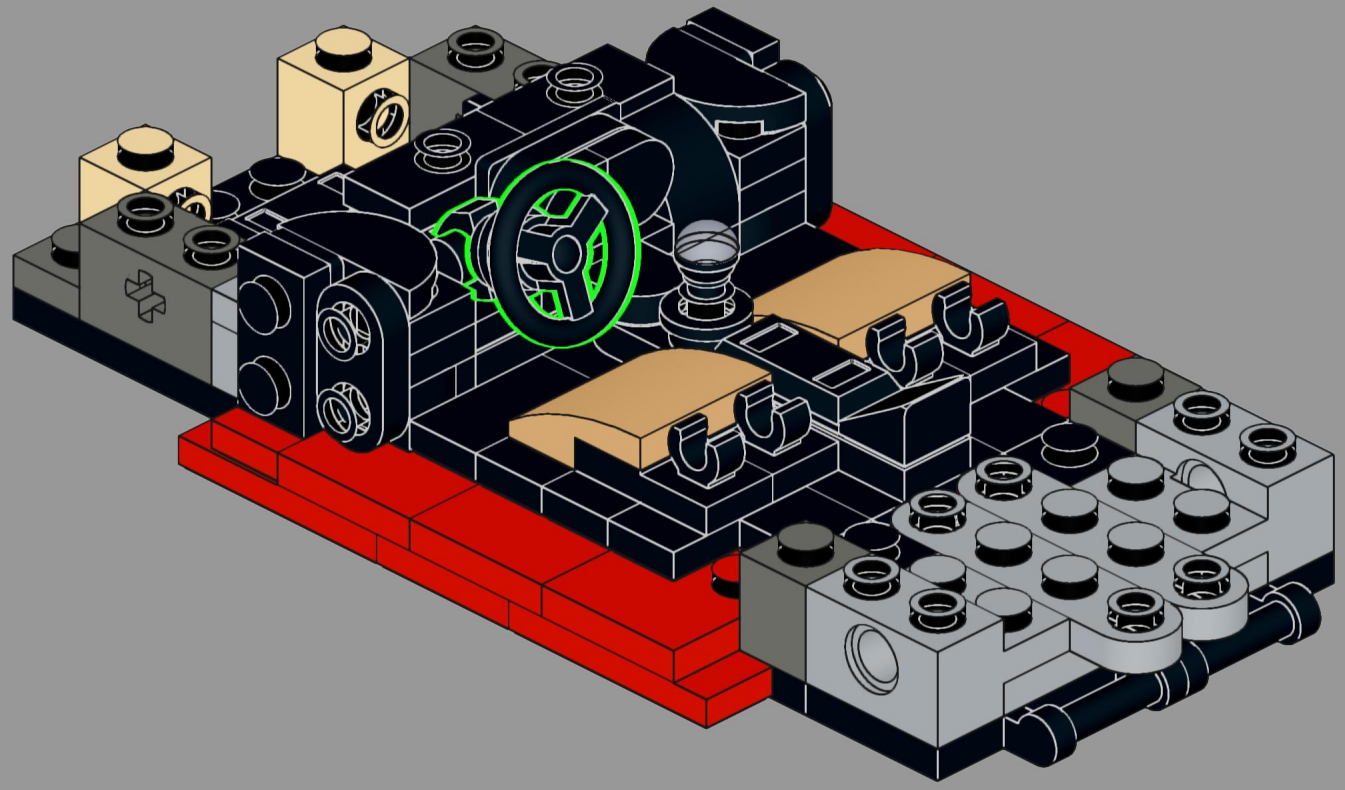

29



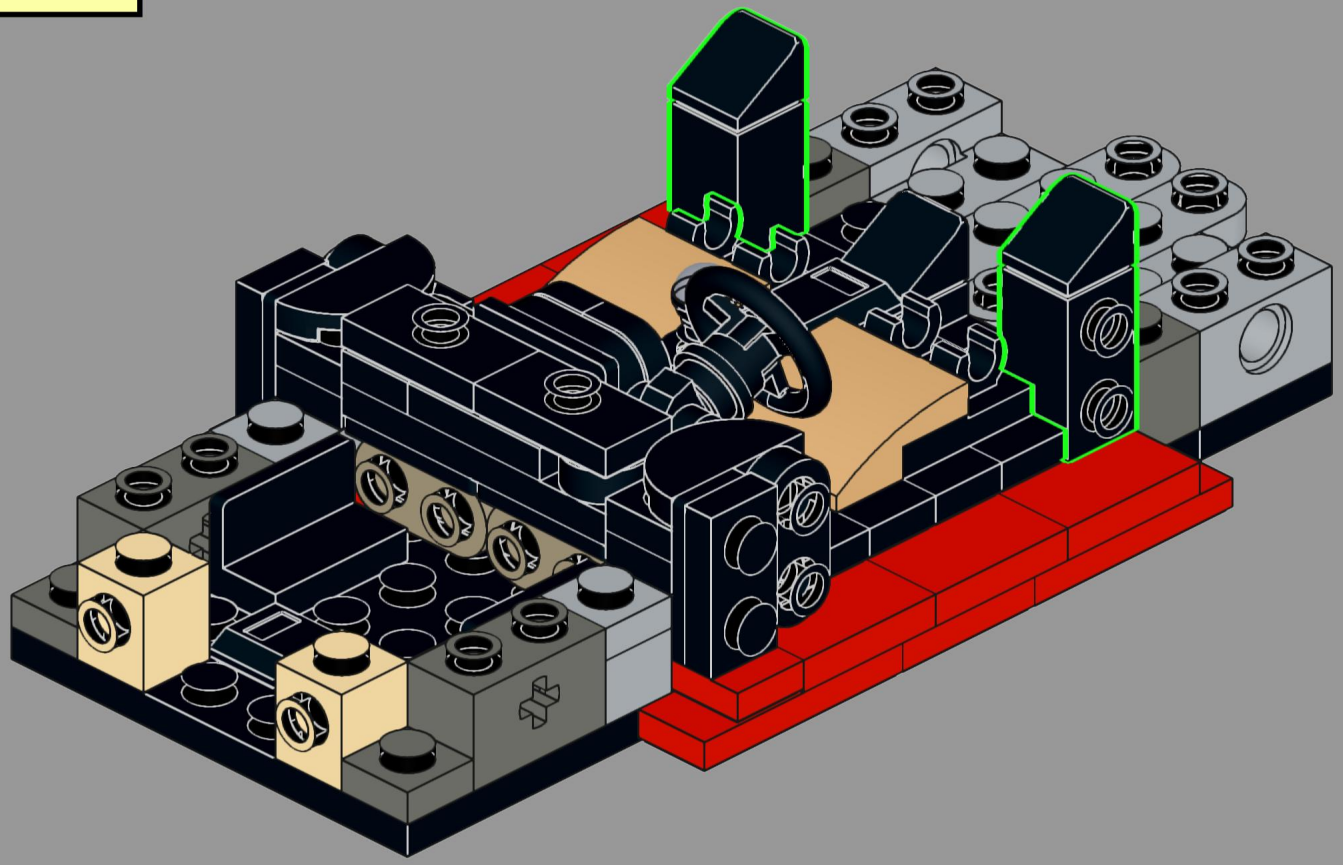

30

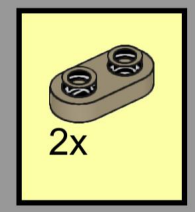

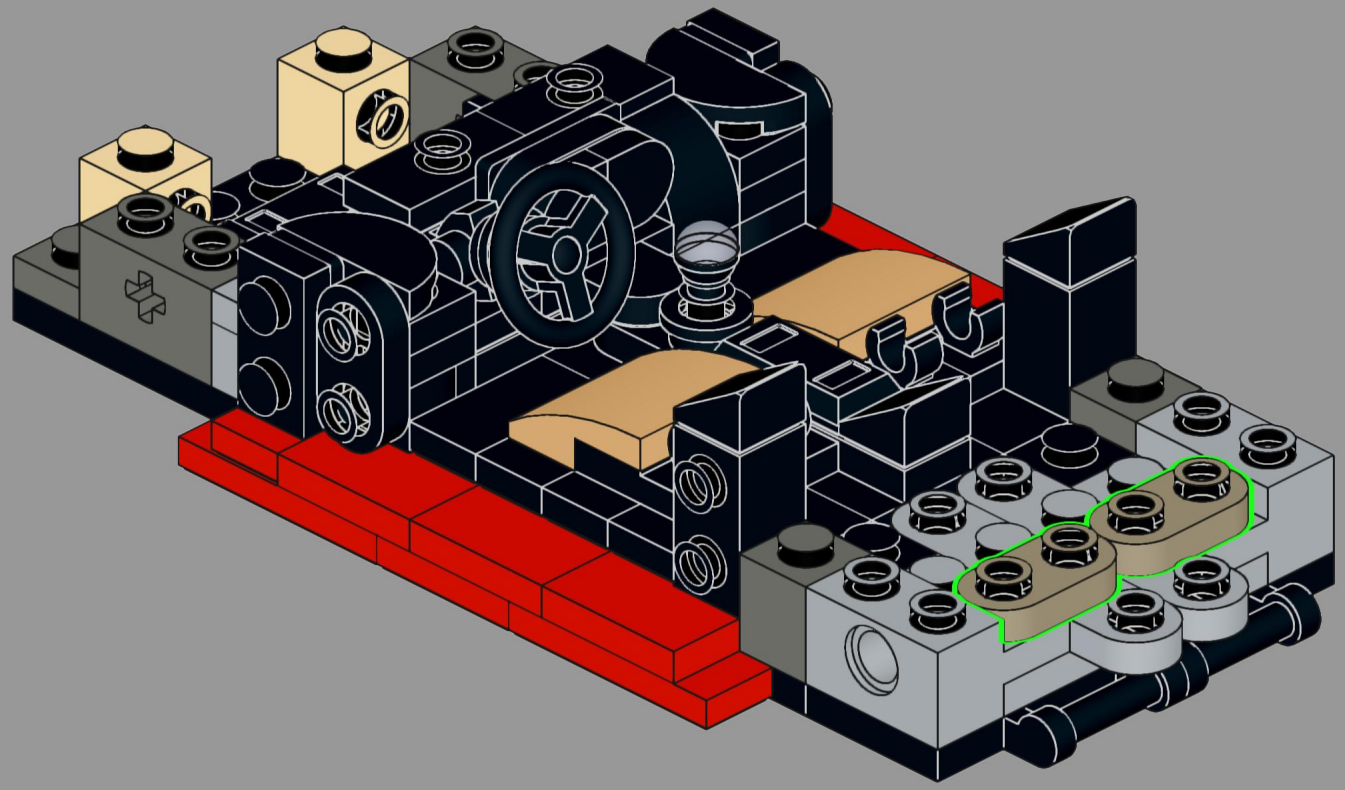

31

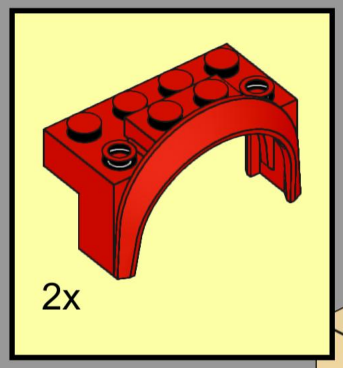

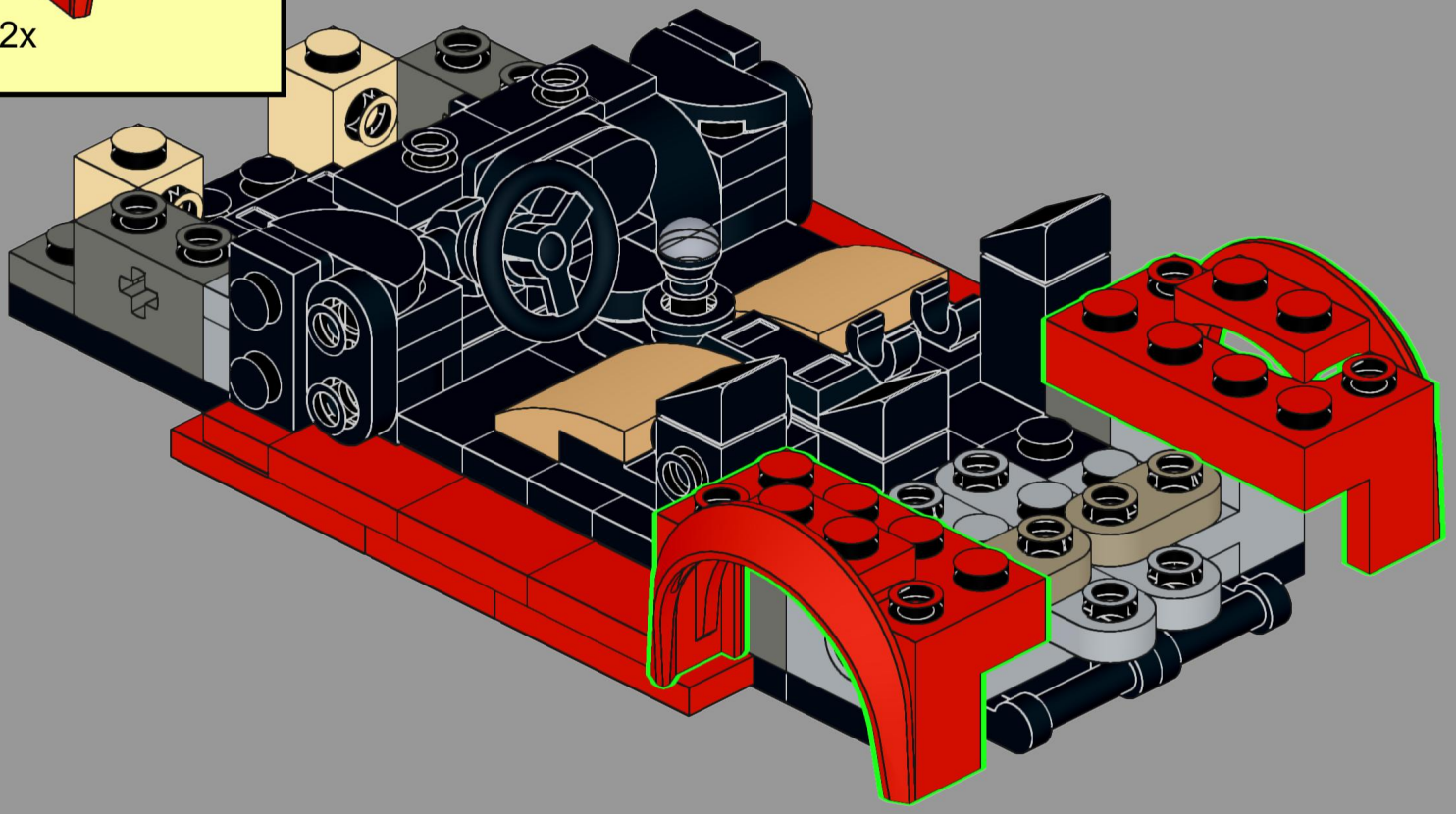

32

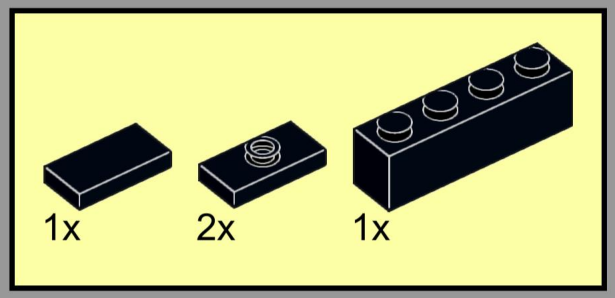

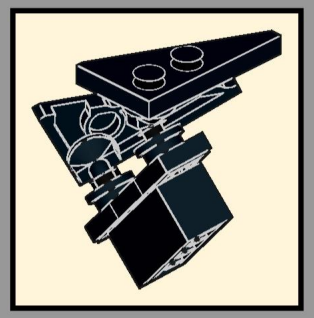

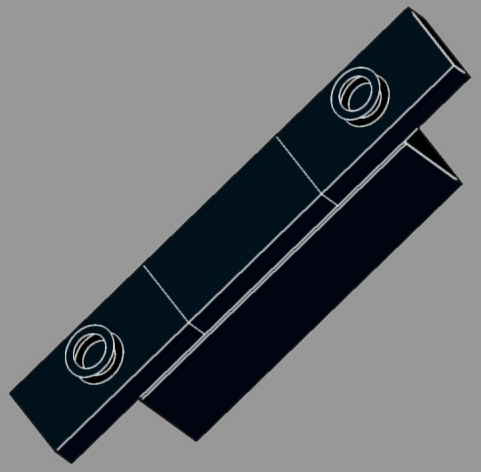

33



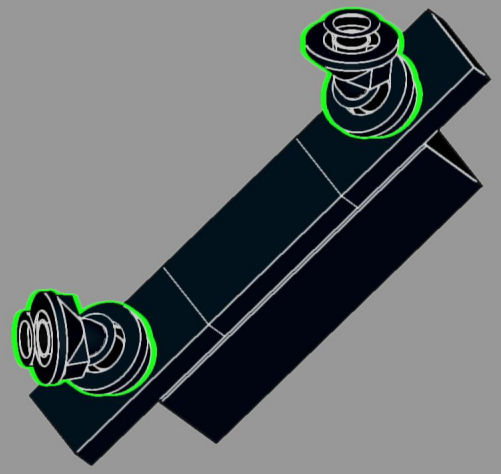

34

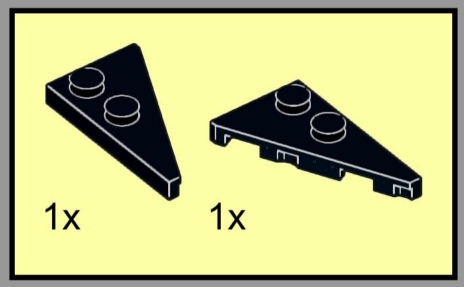

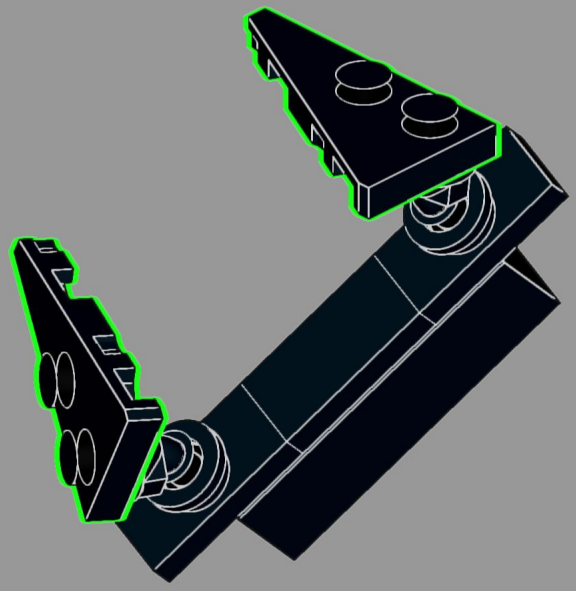

35

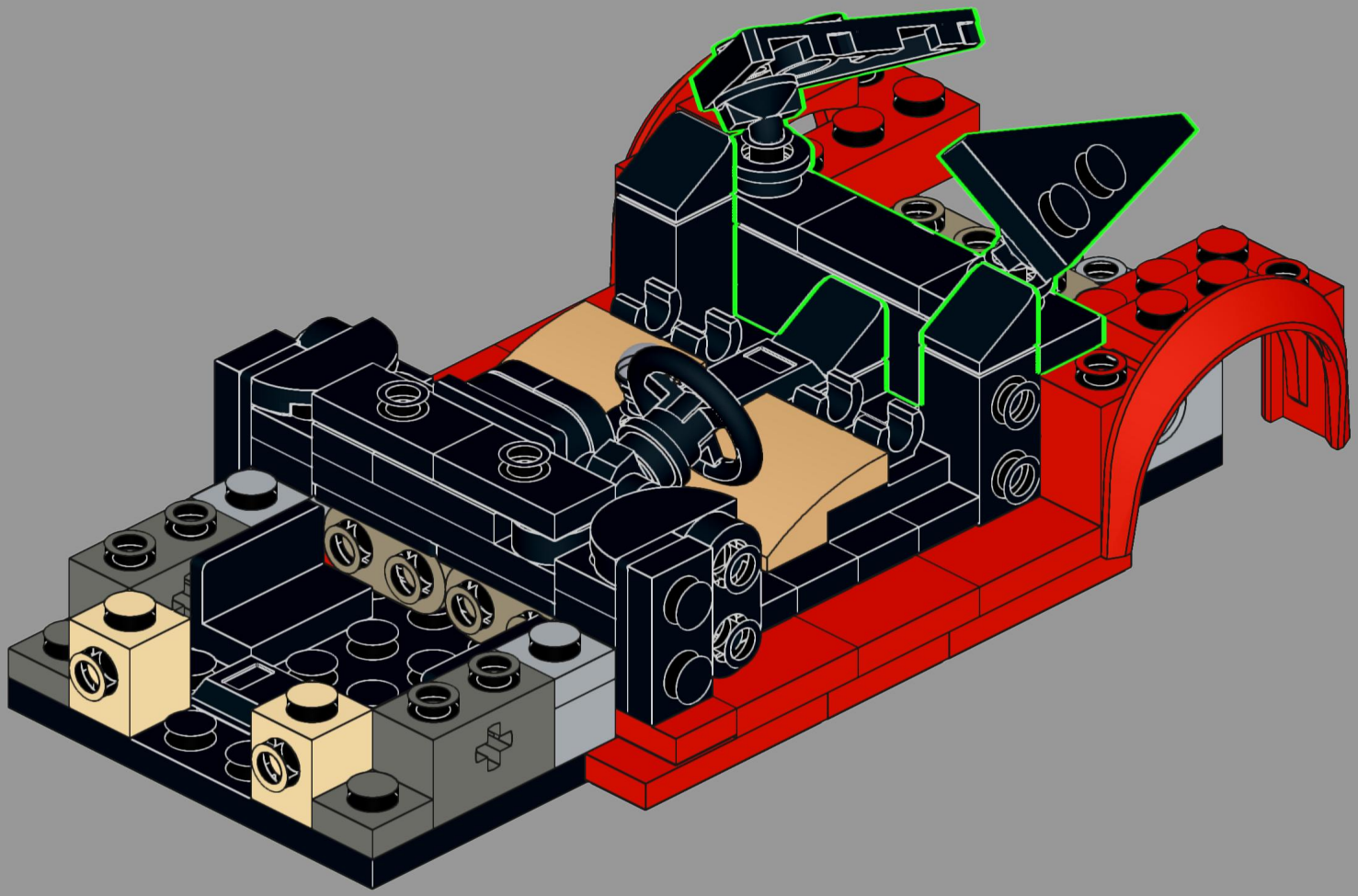

36

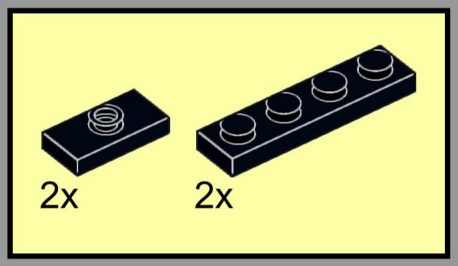

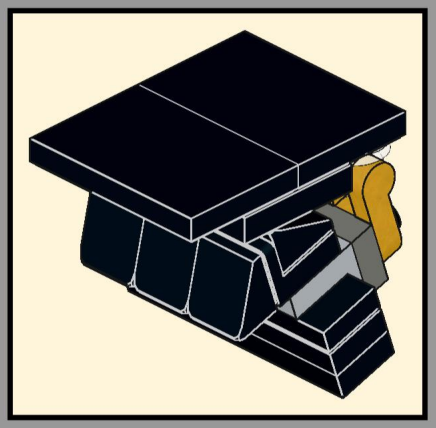

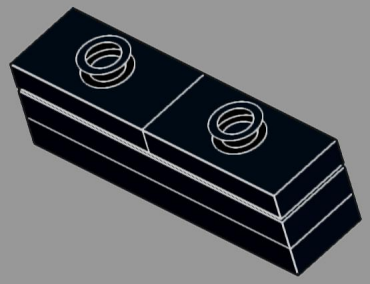

37

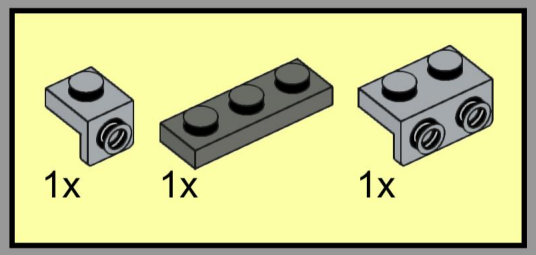

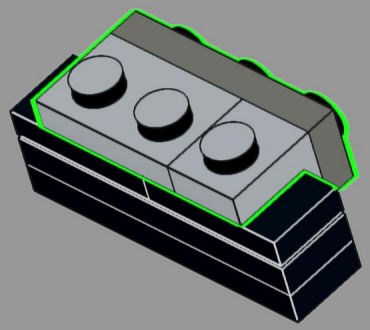

38

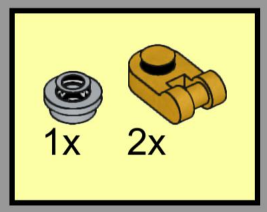

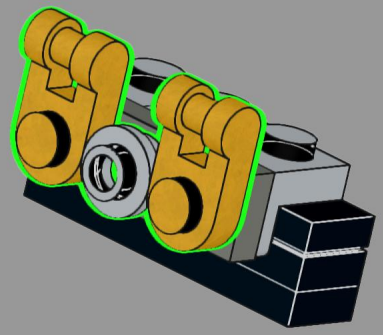

39

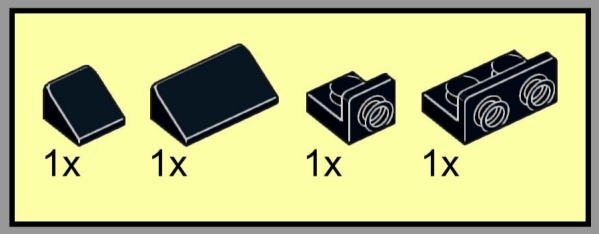

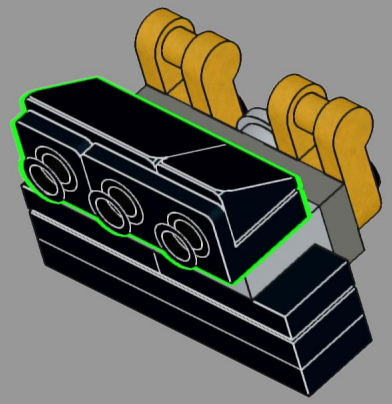

40

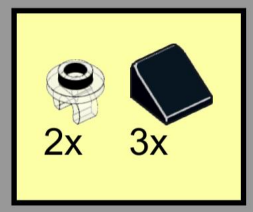

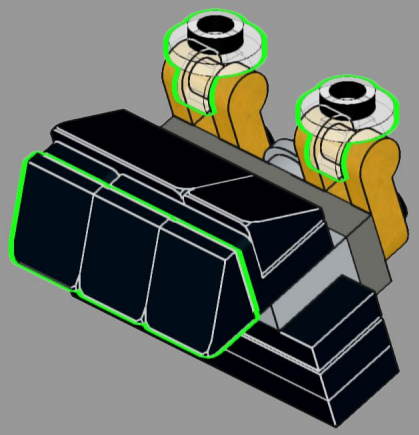

41

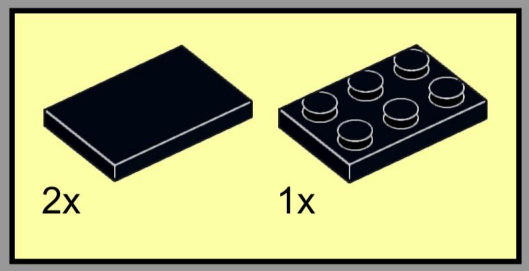

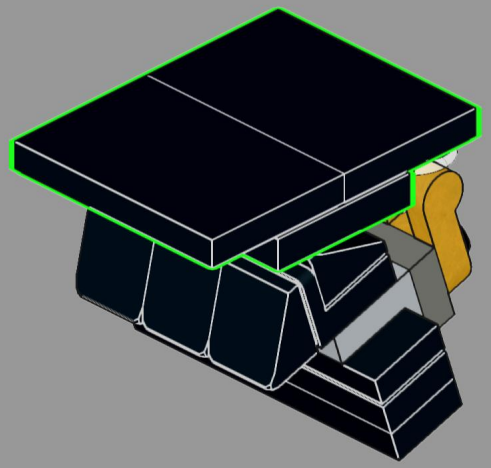

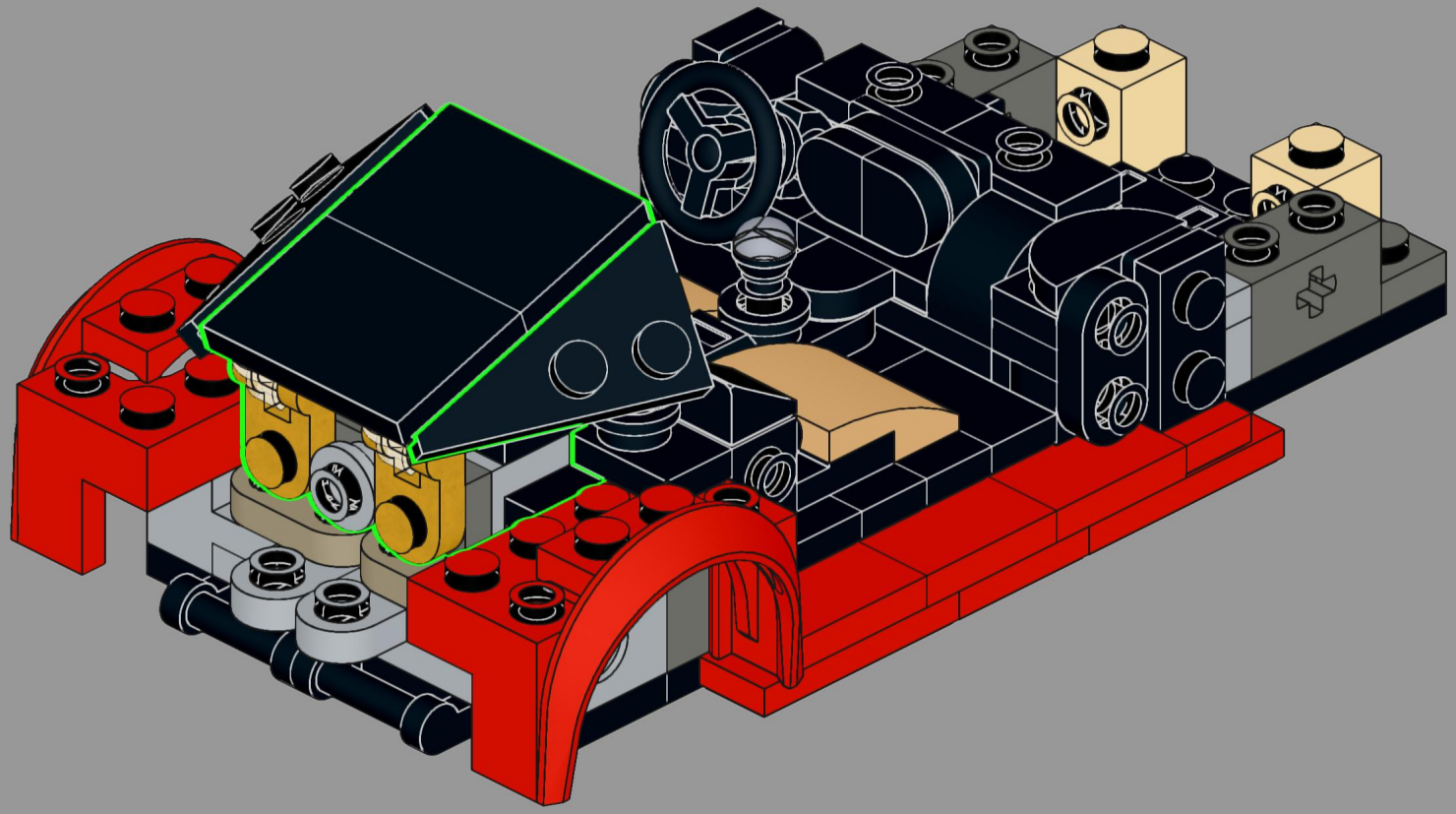

43

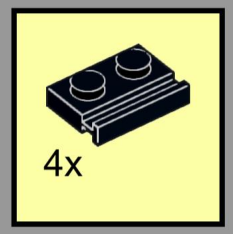

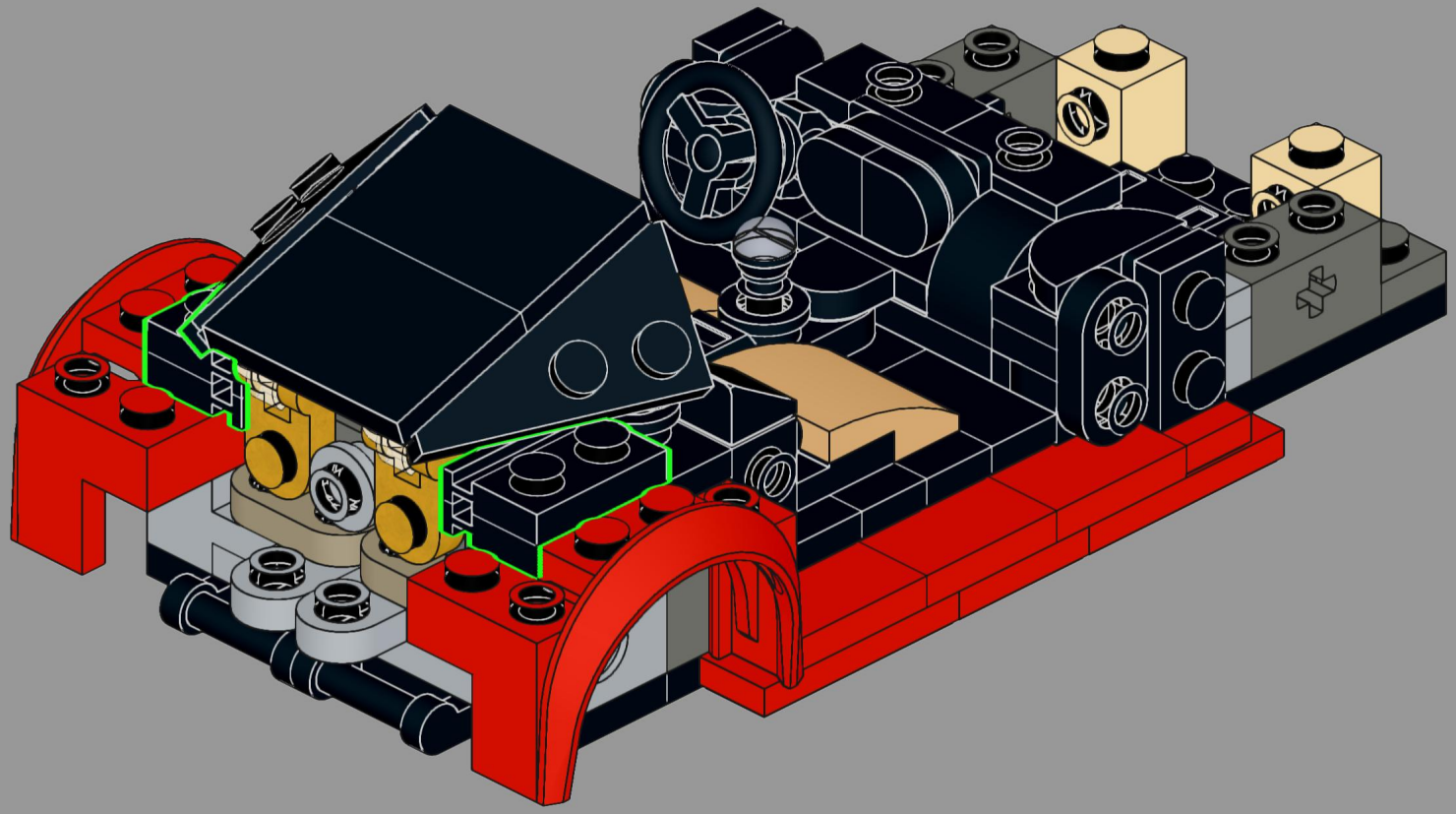

44

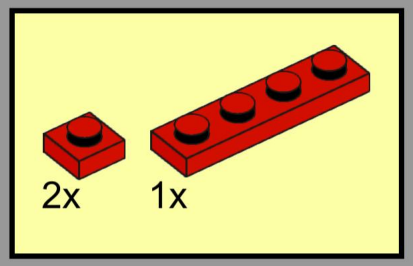

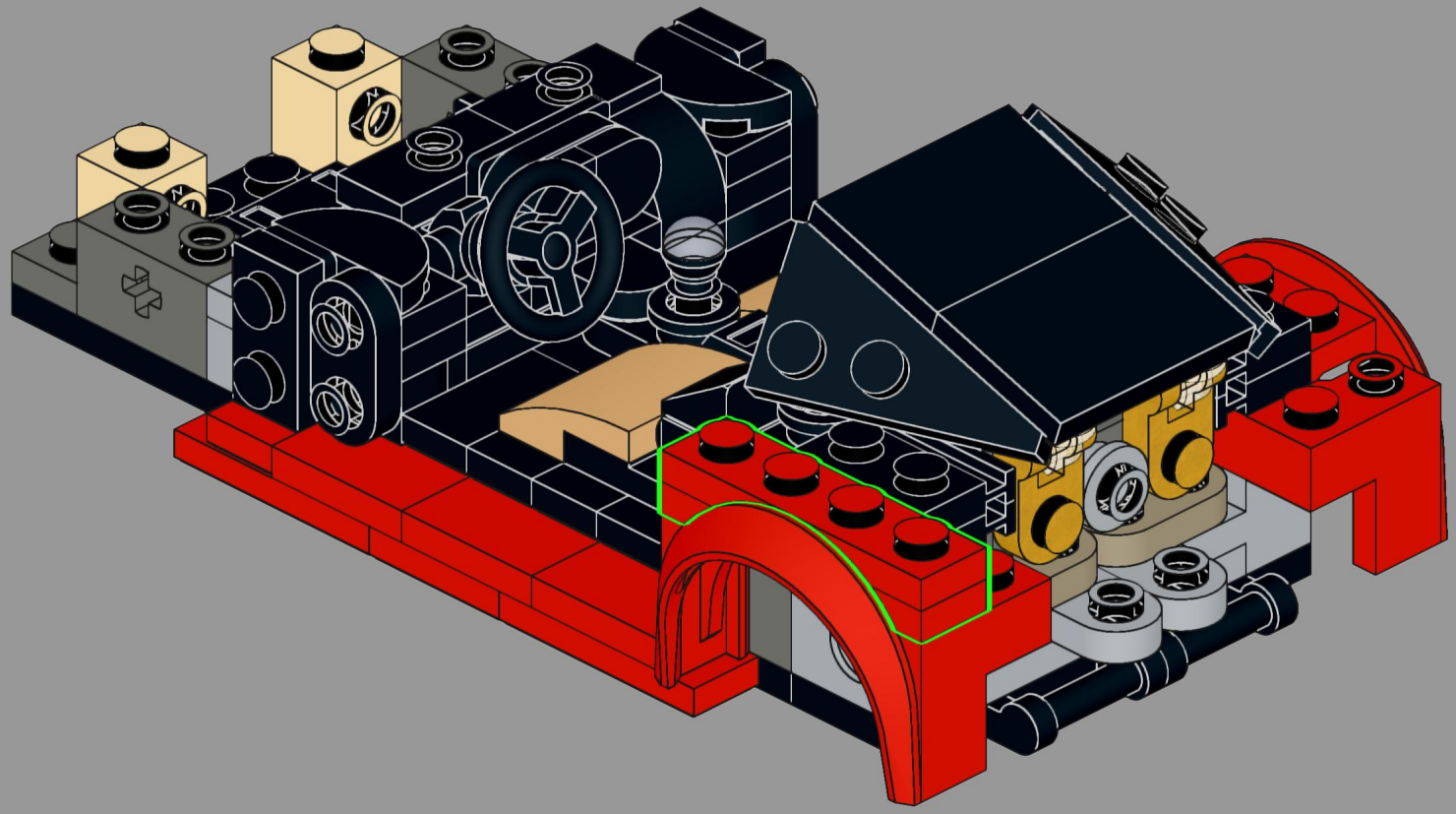

45

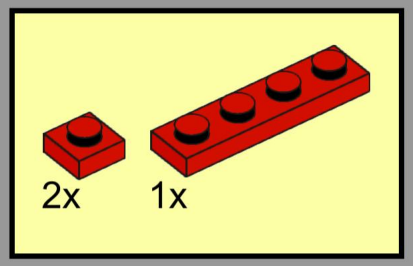

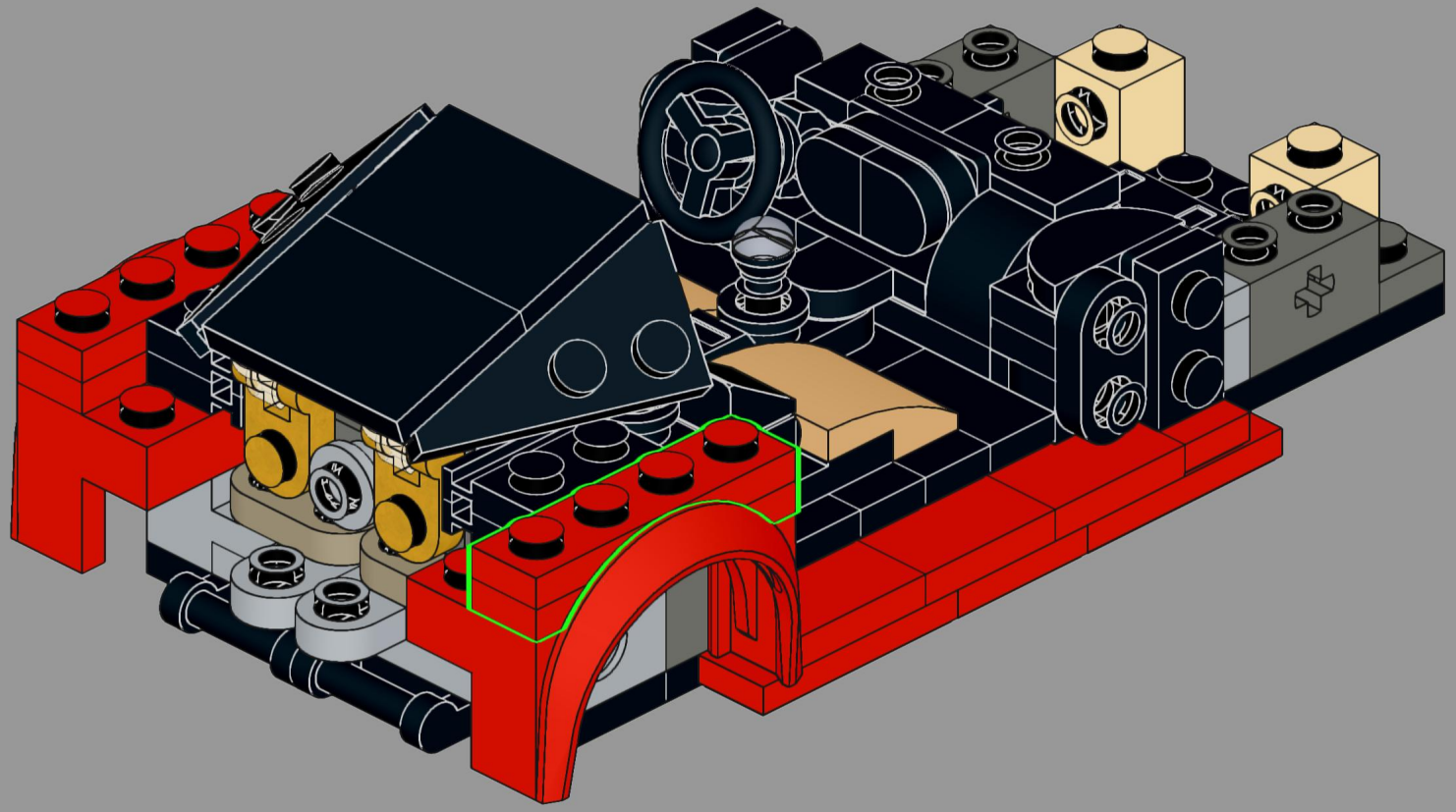

46

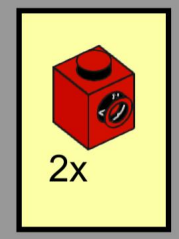

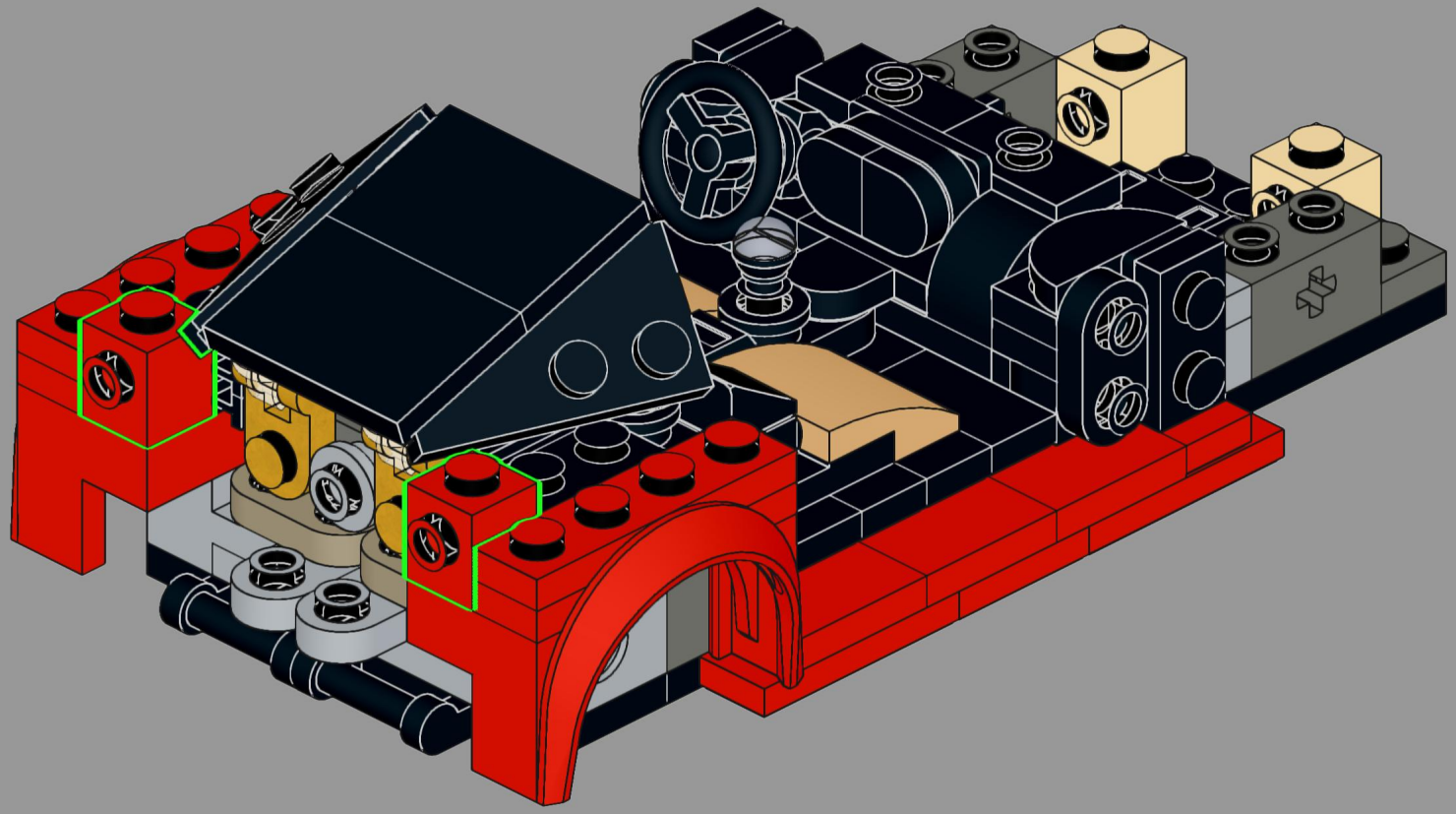

47

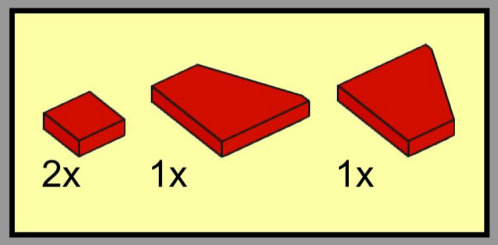

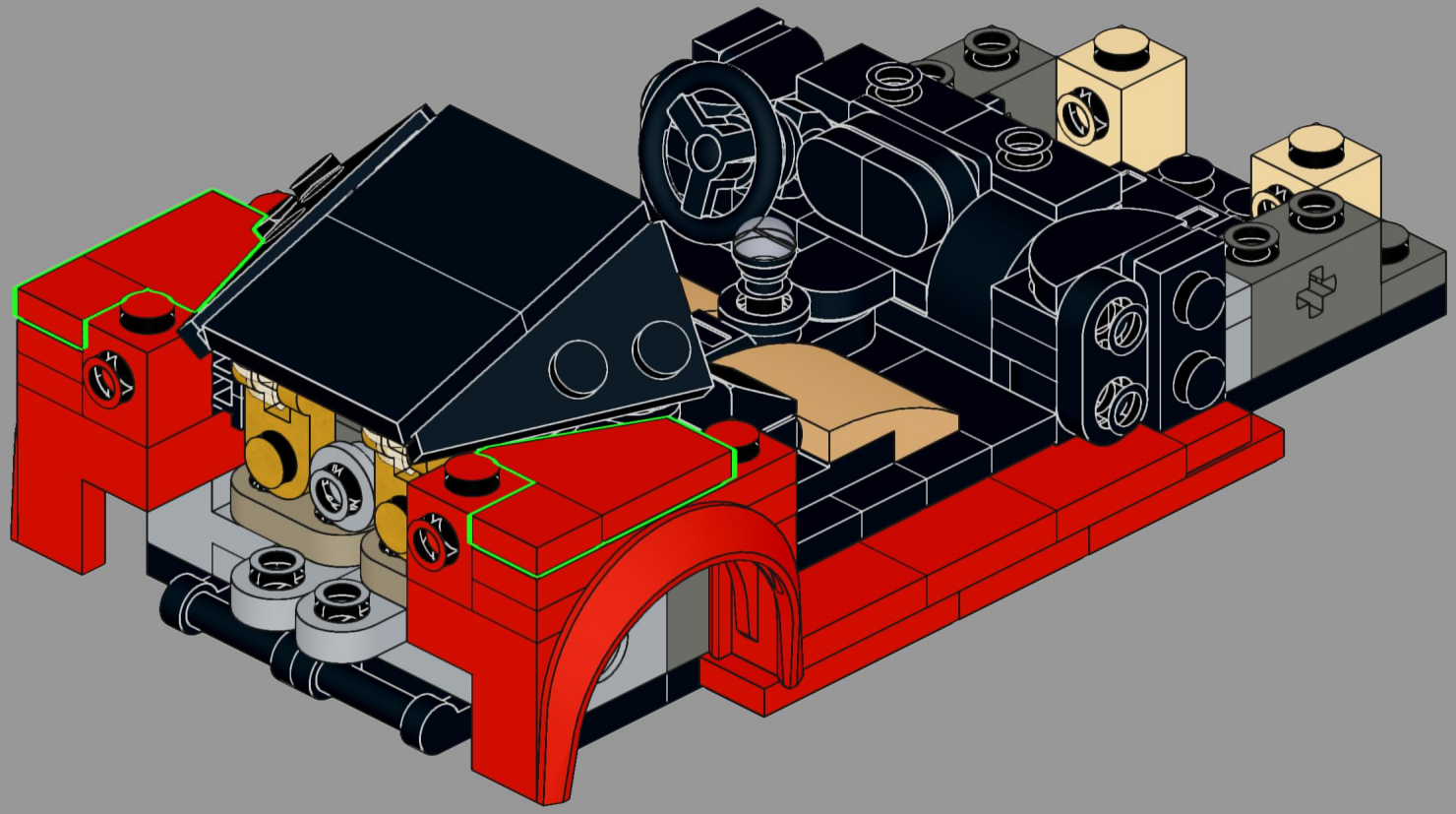

48

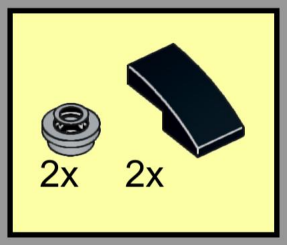

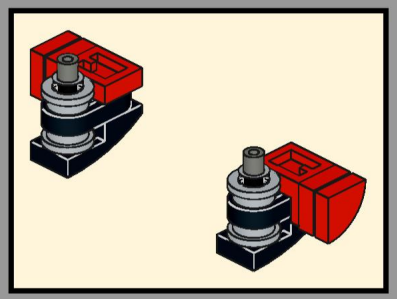



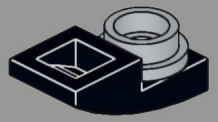

49

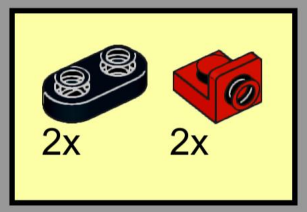

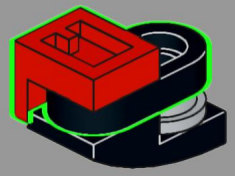

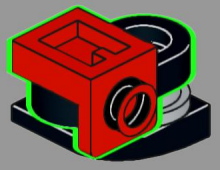

50

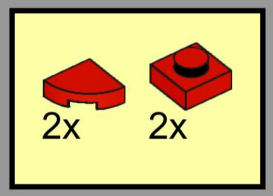

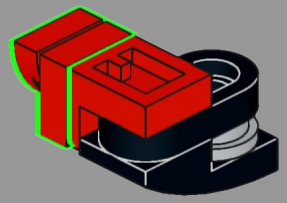

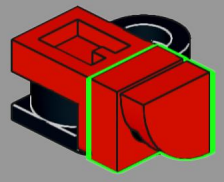

51

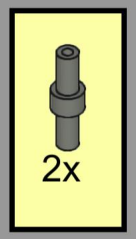

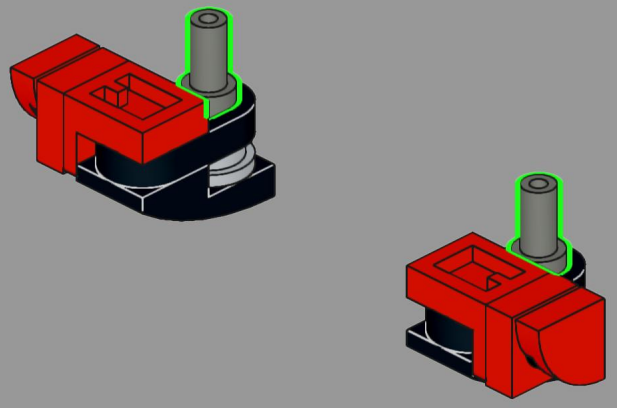

52

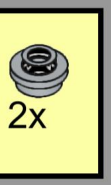

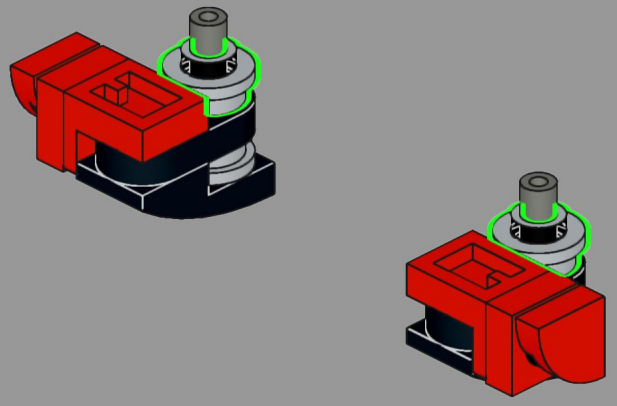

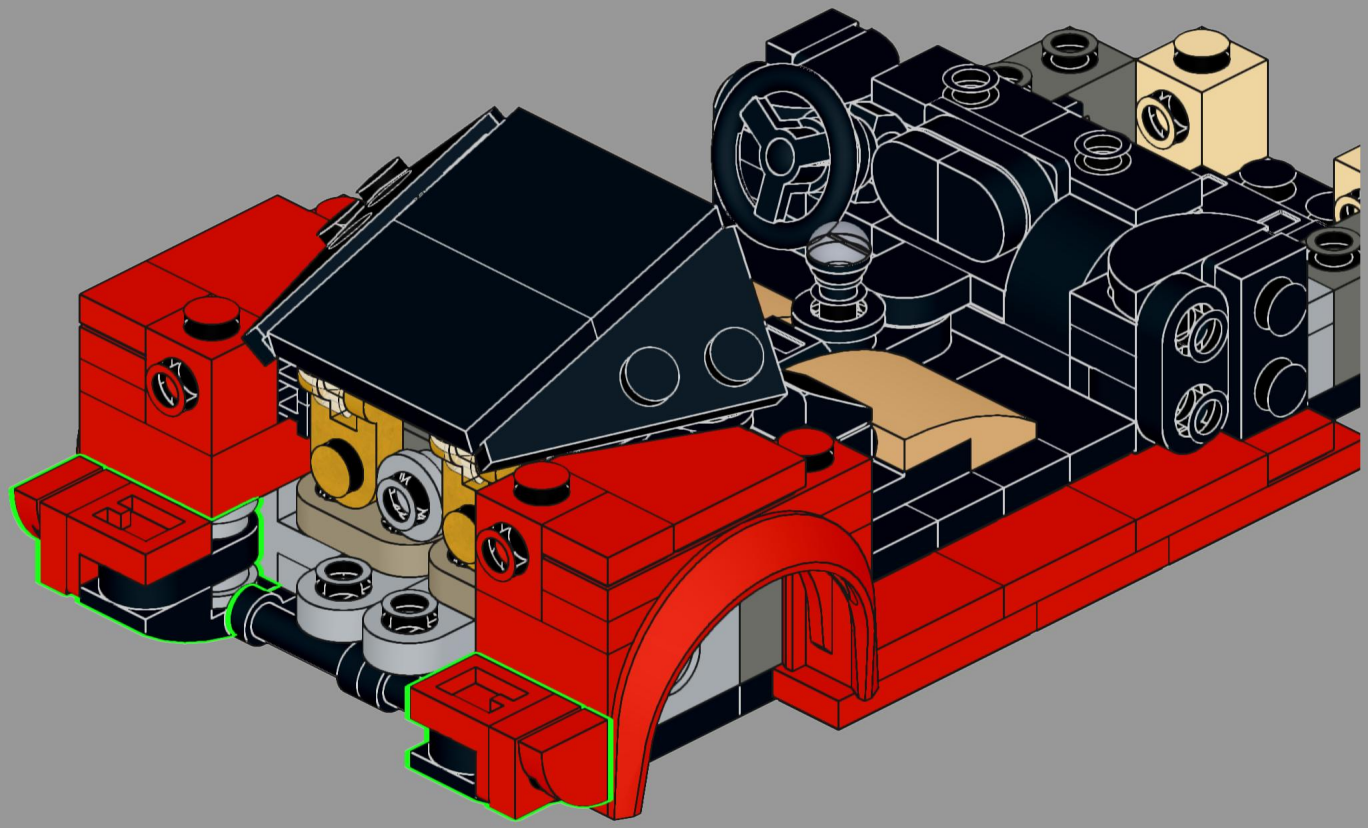

54

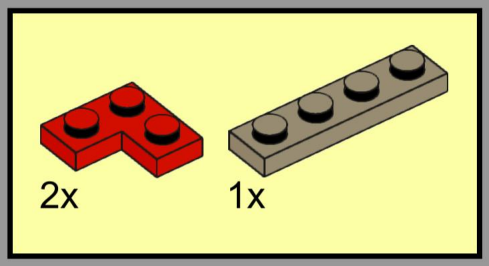

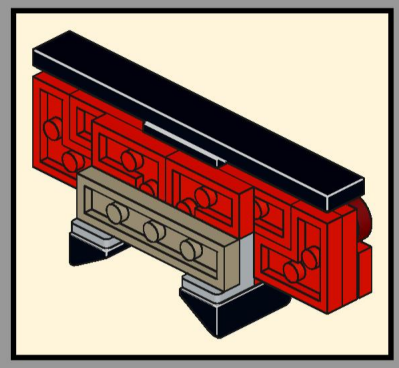

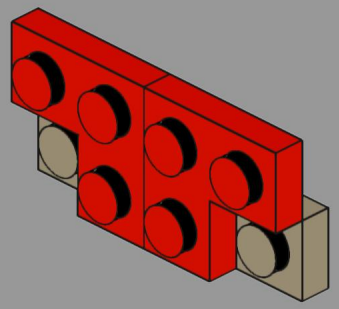

55

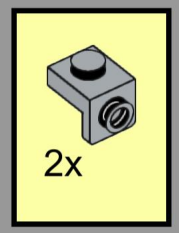

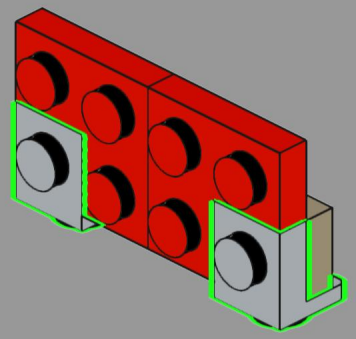

56

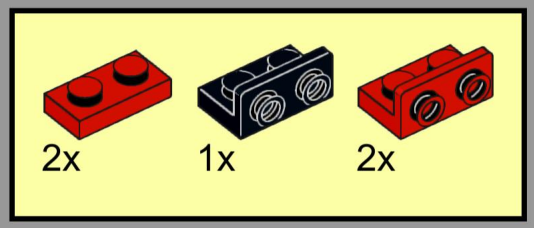

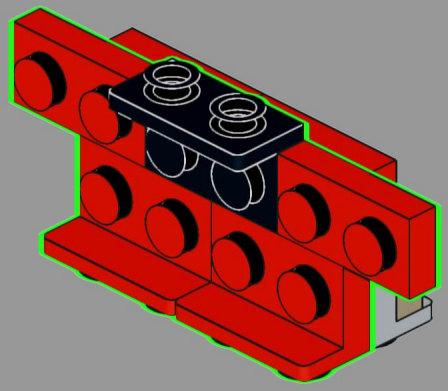

57

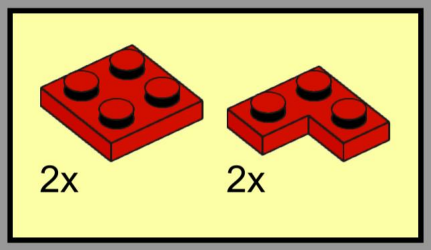

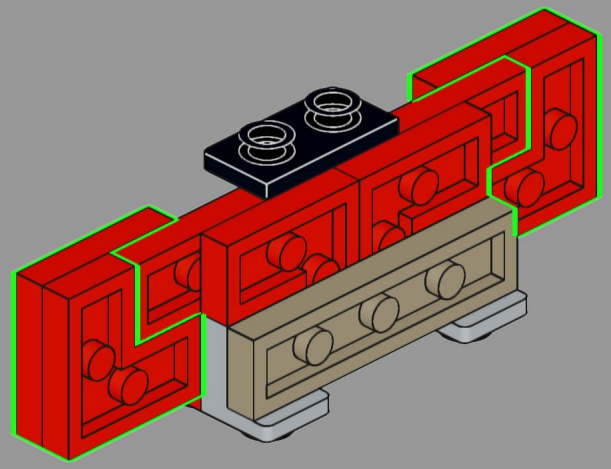

58

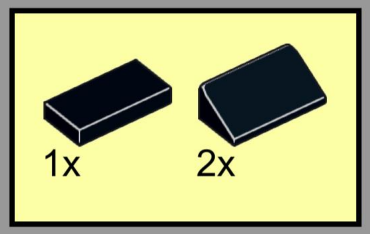

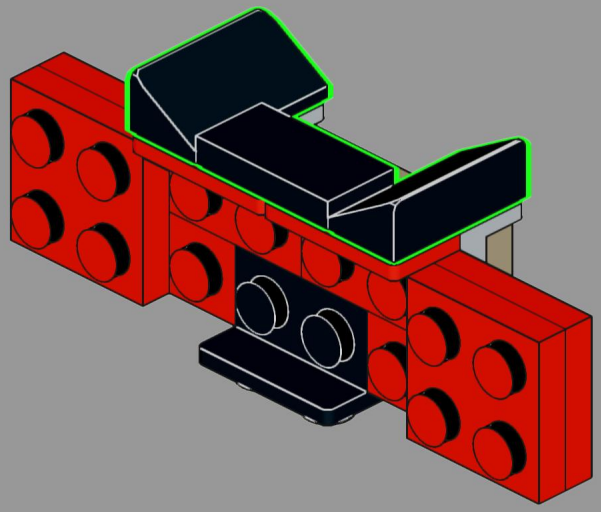

59

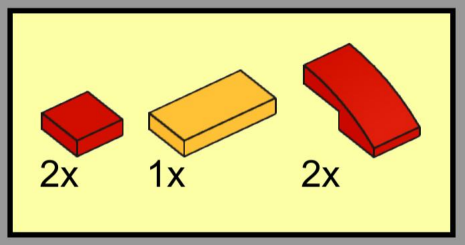

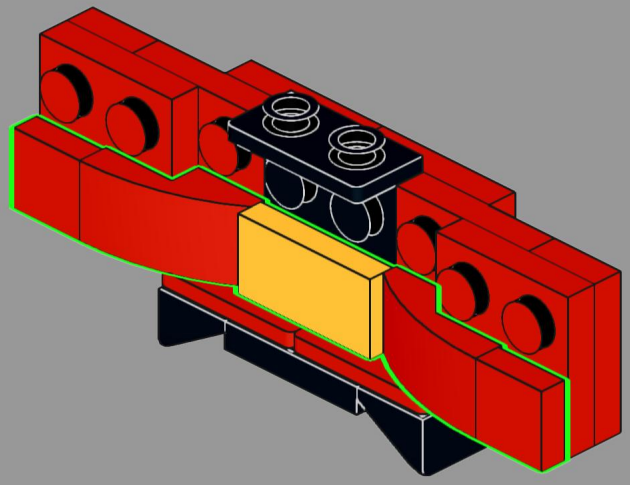

60

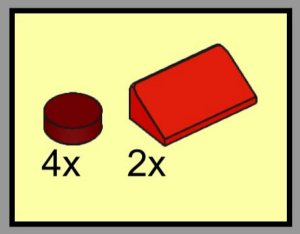

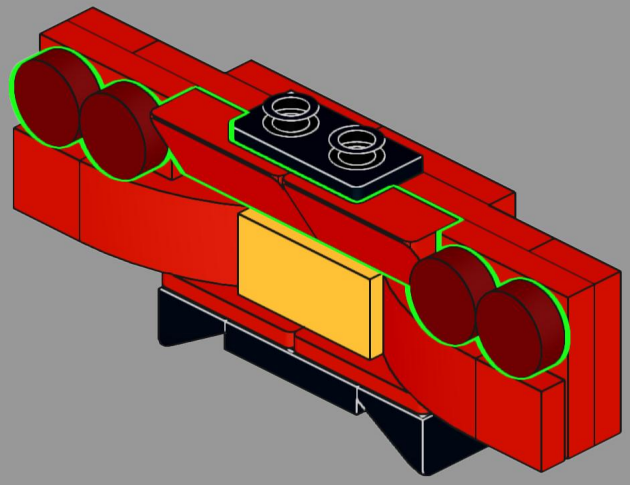

61

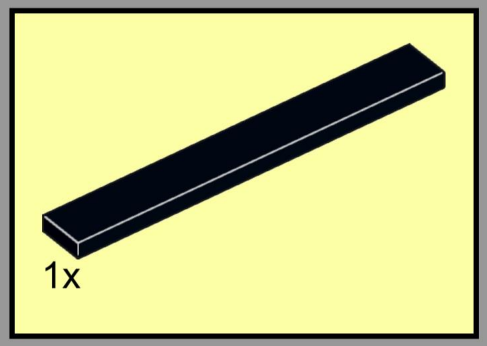

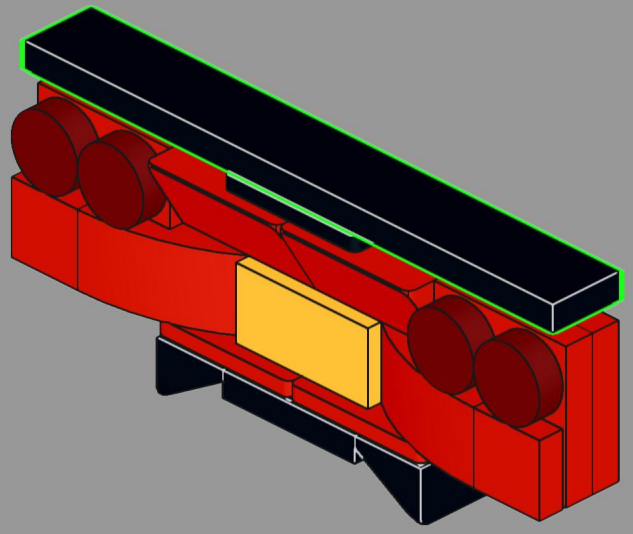

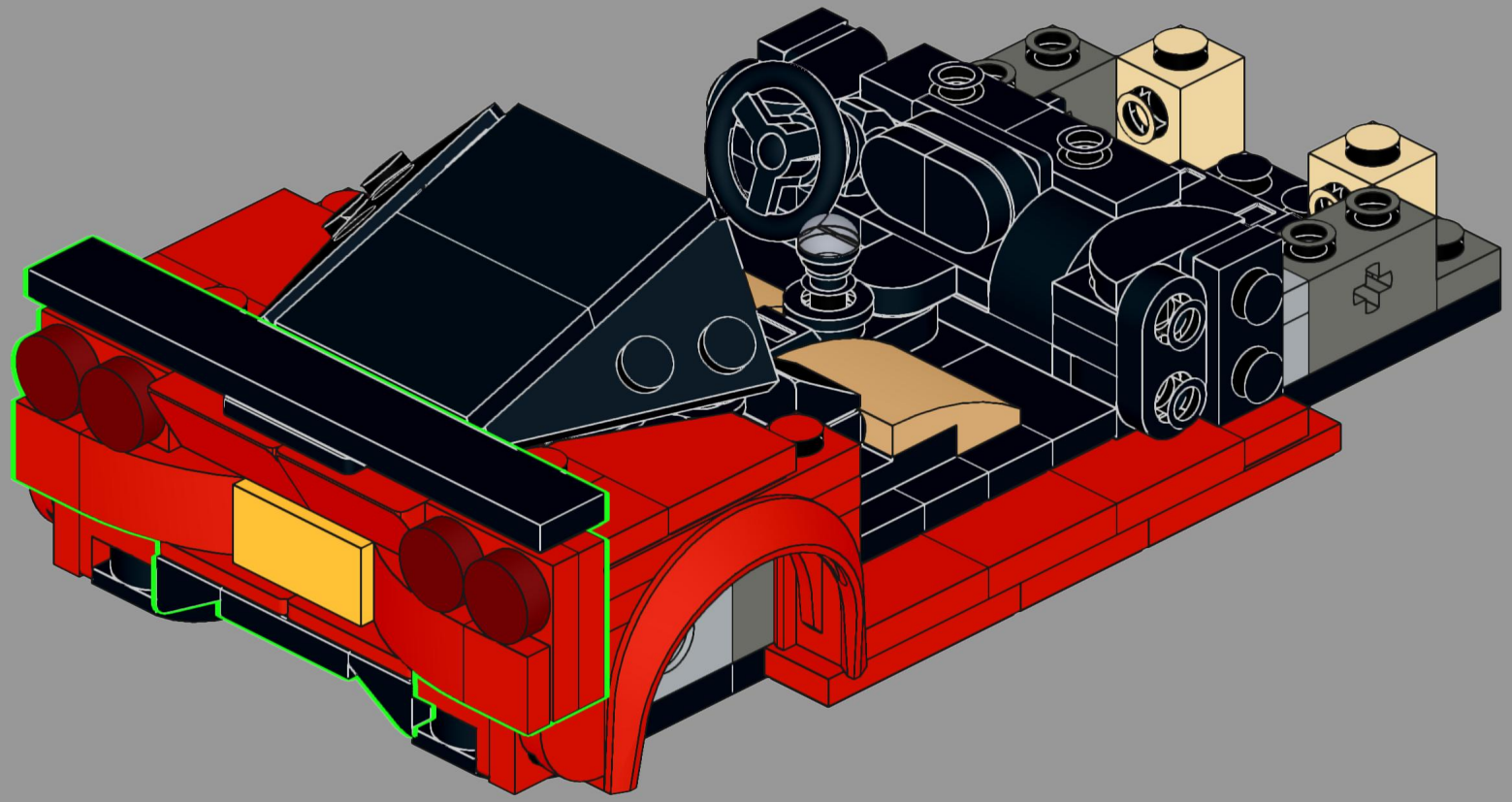

63

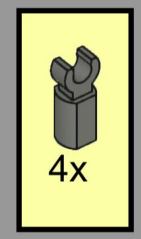

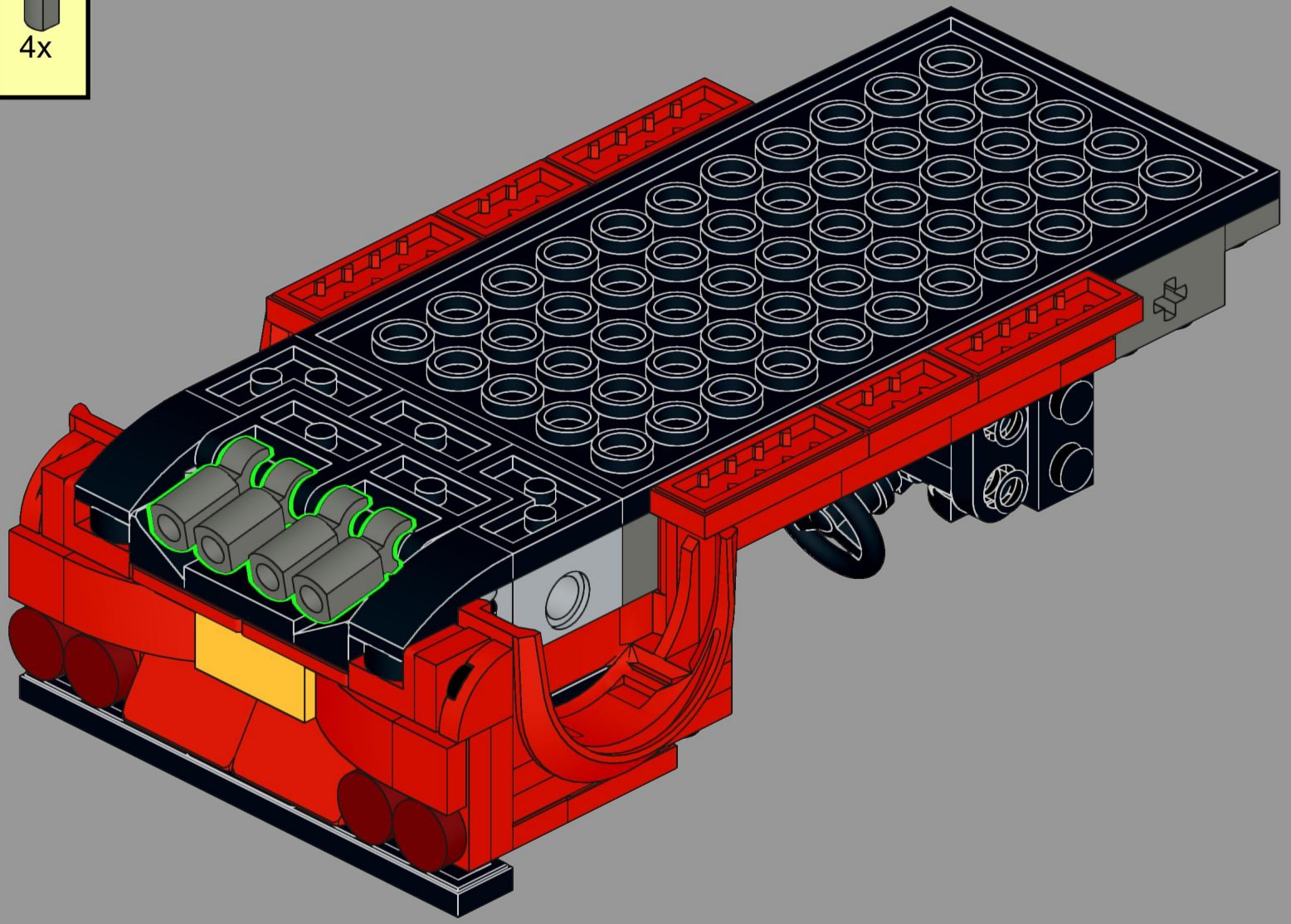

64

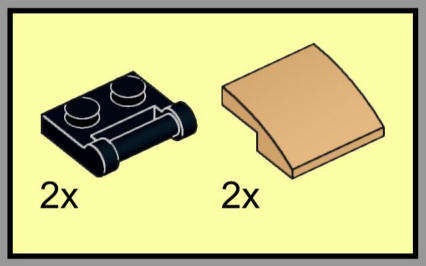

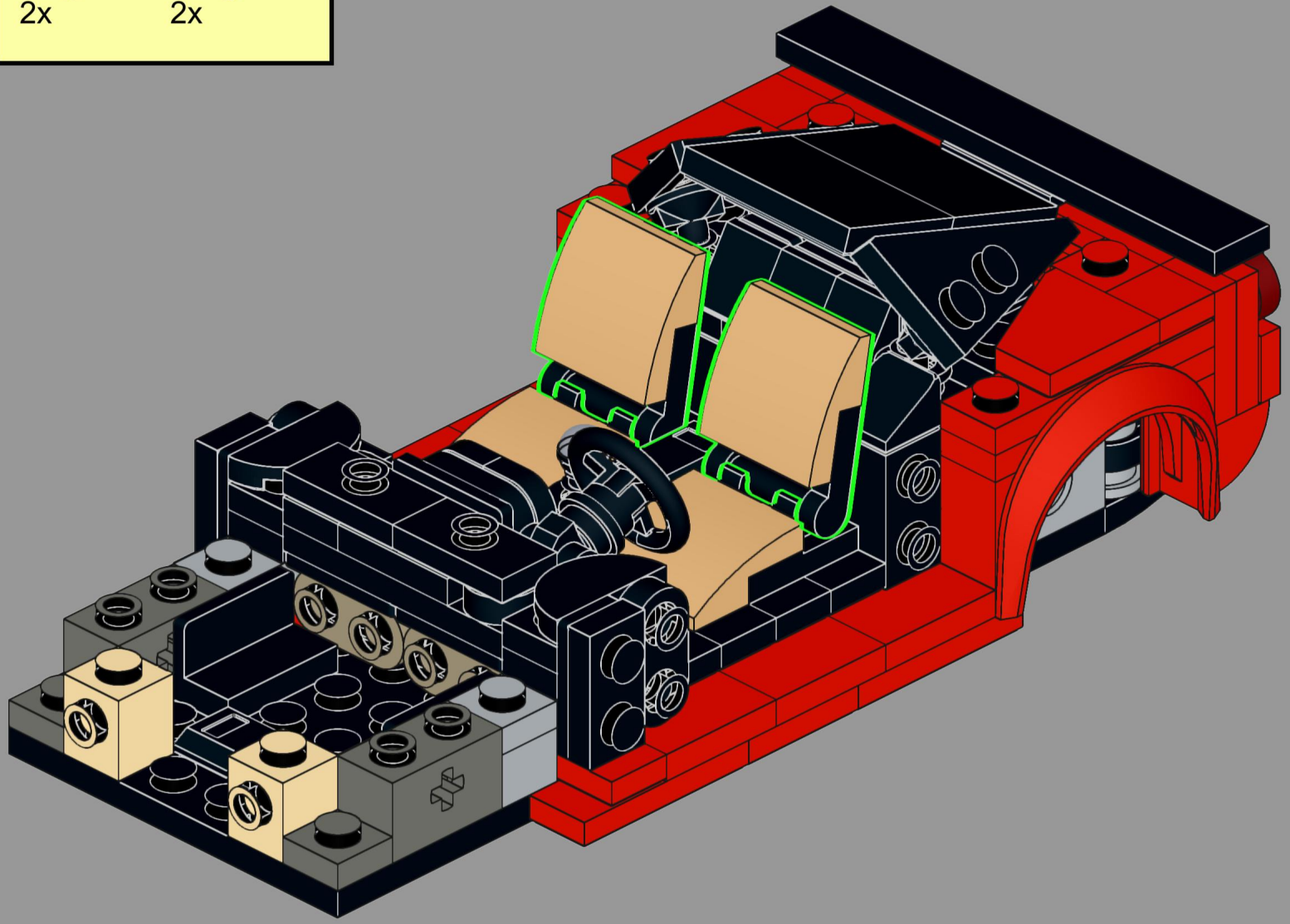

65

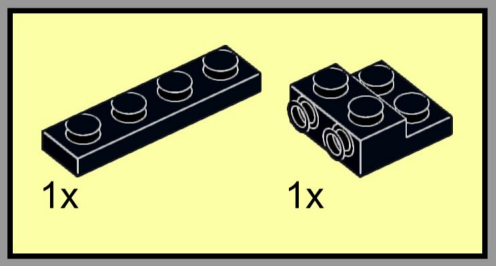

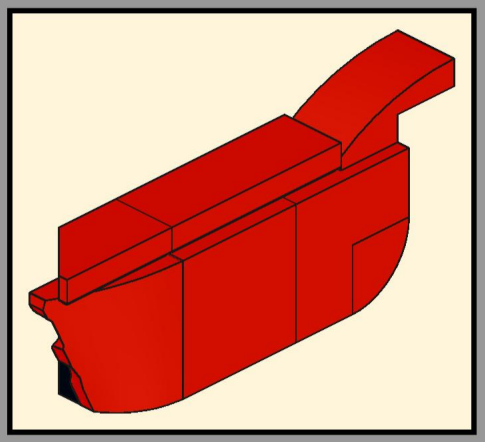

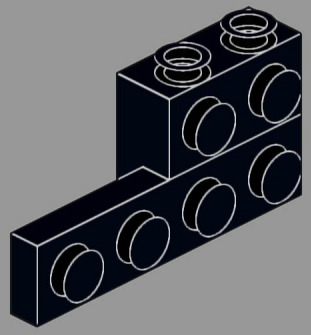

66

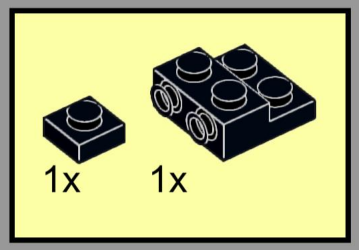

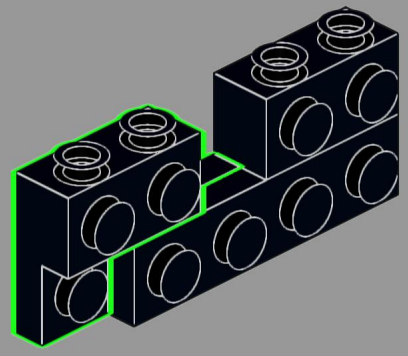

67

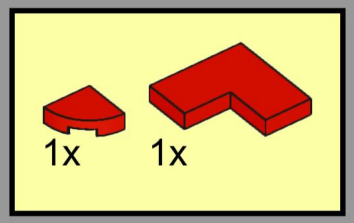

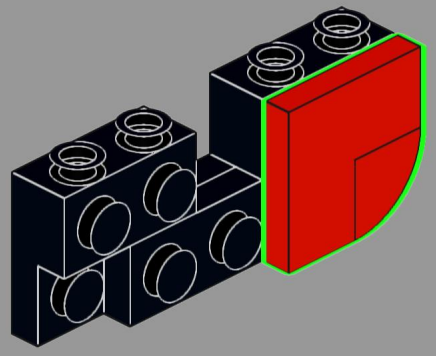

68

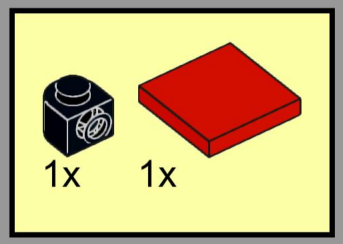

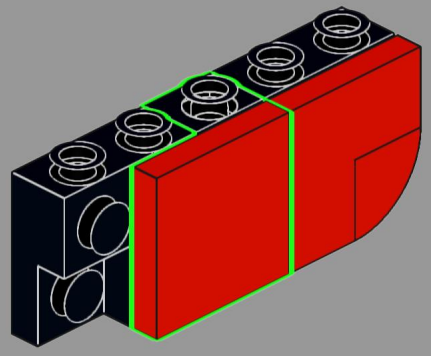

69

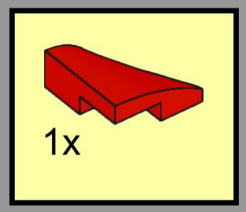

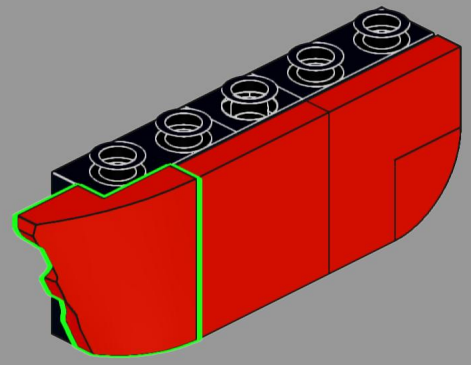

70

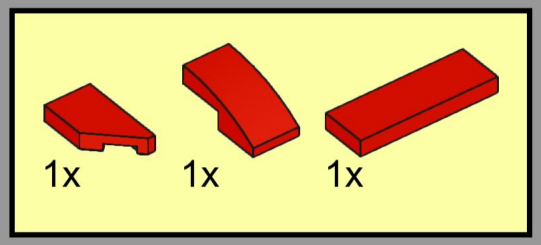

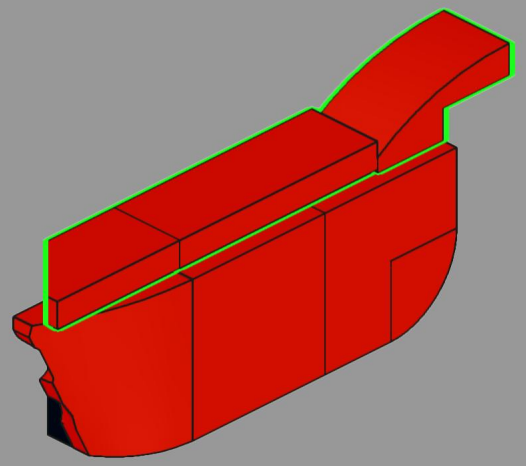

71

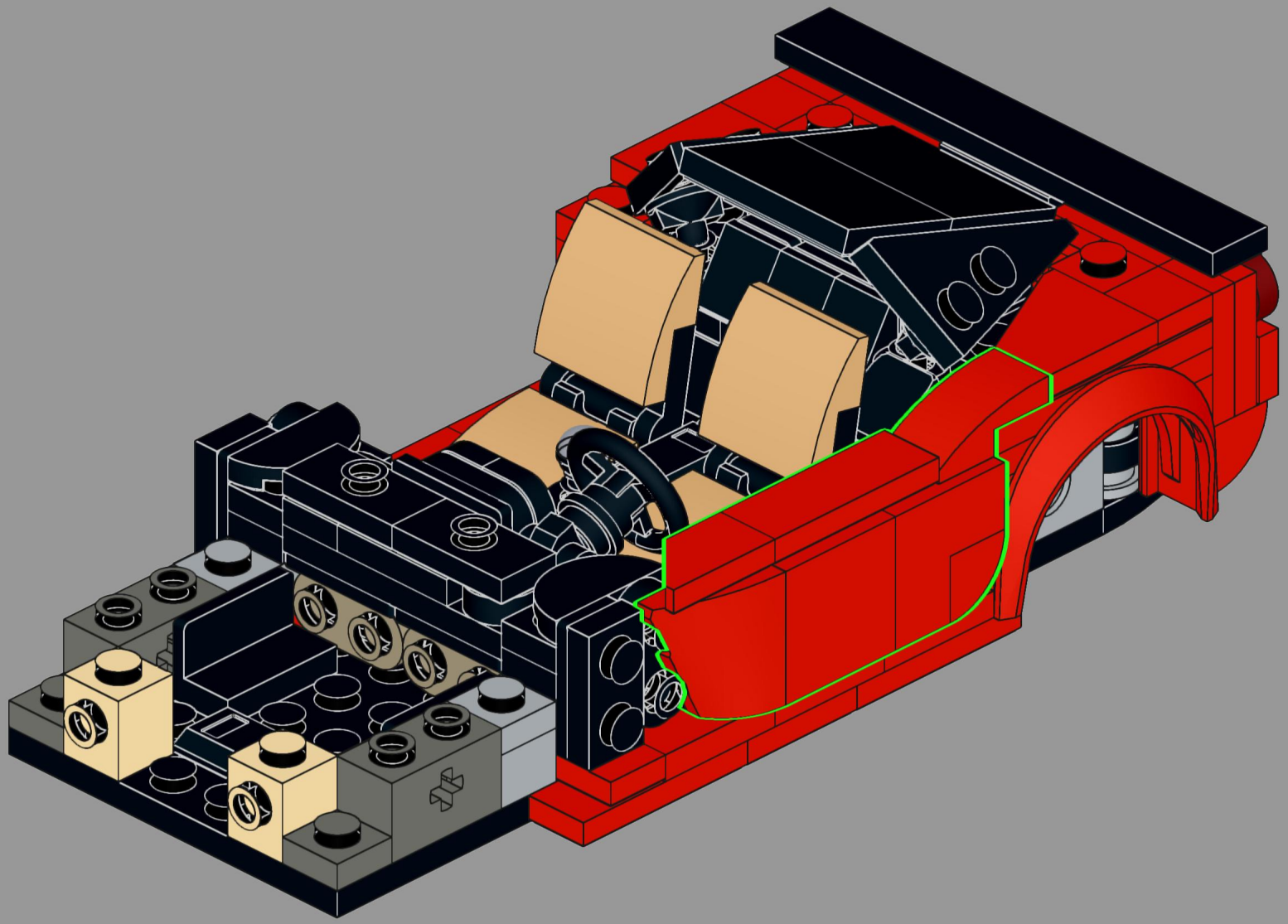

72

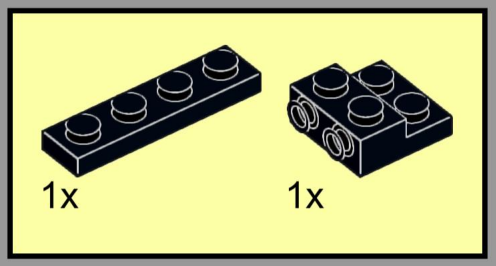

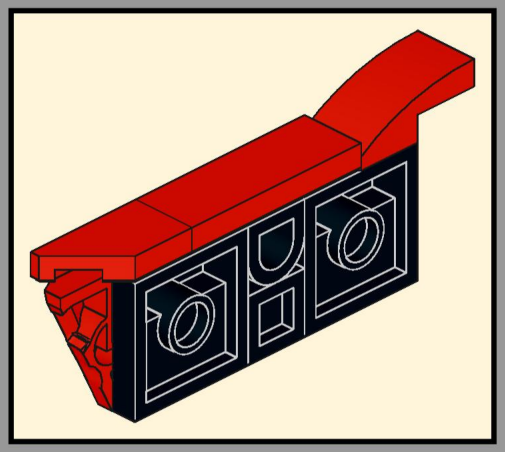

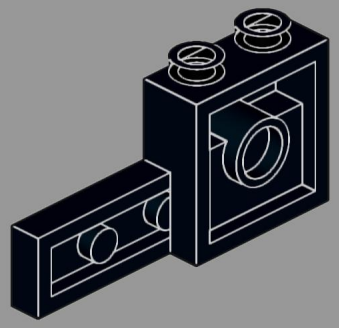

73

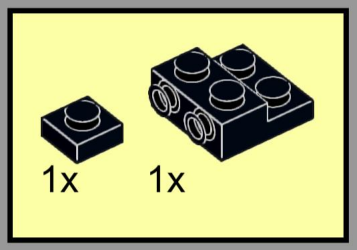

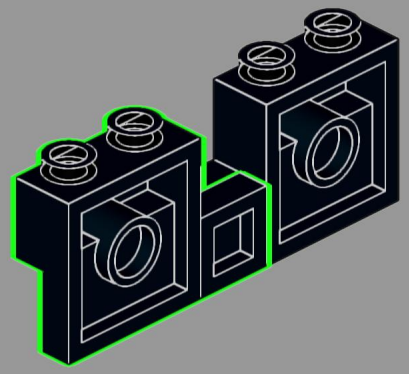

74

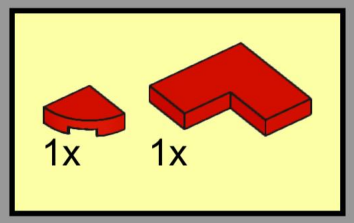

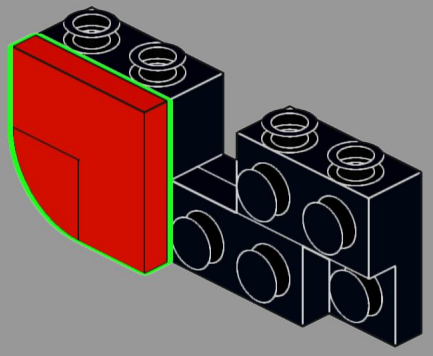

75

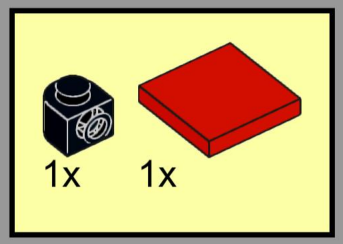

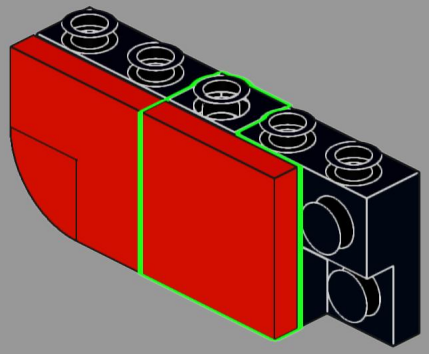

76

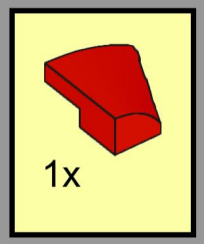

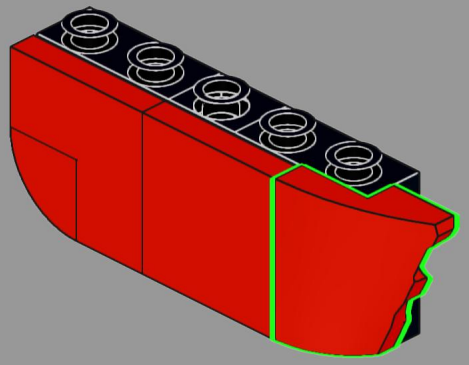

77

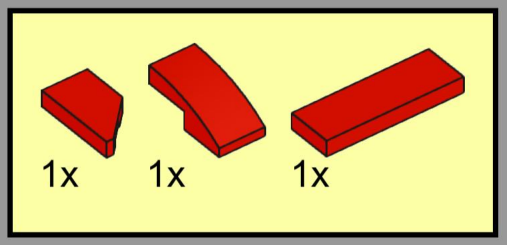

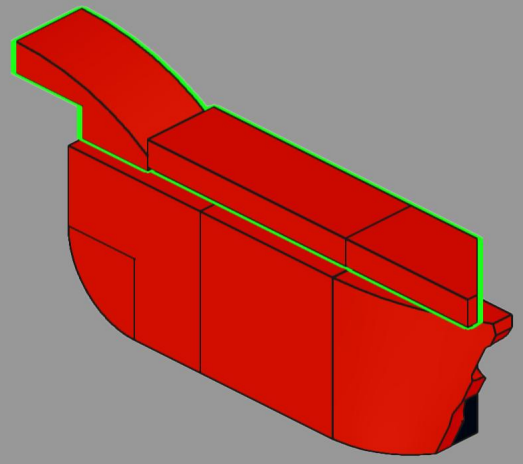

78

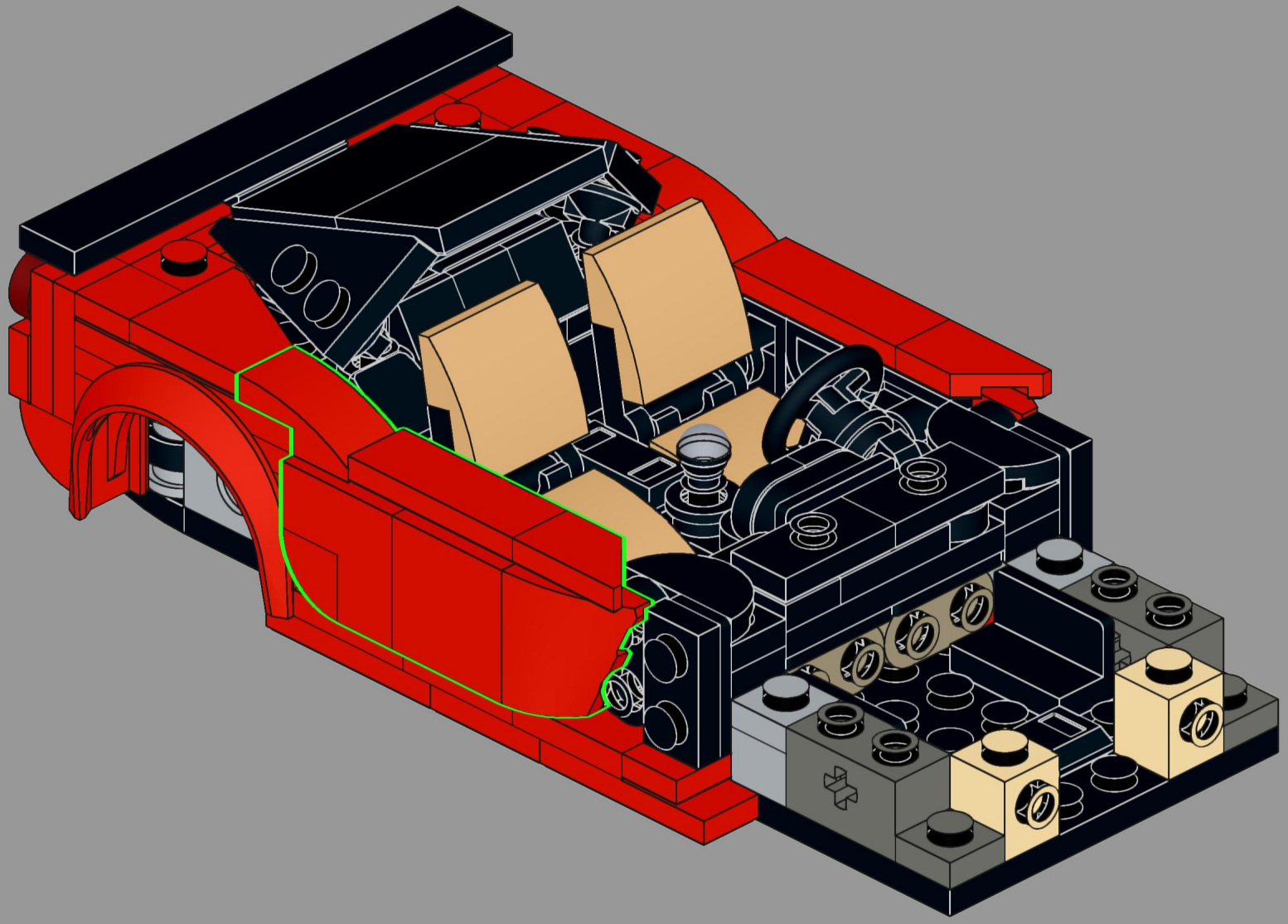

79

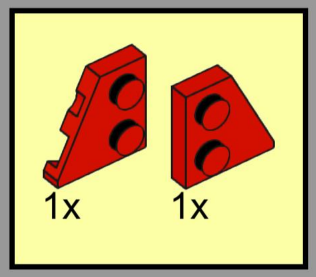

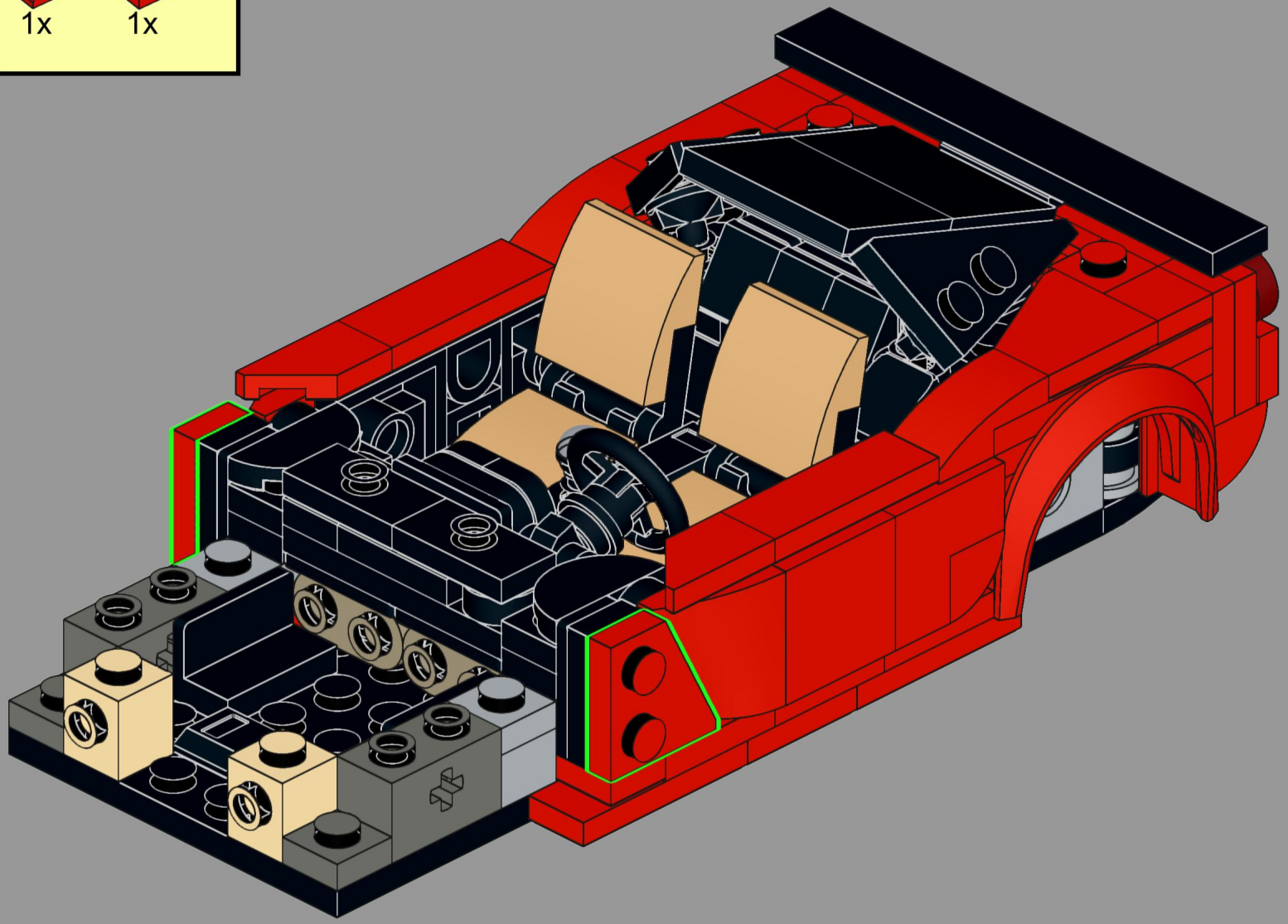

80

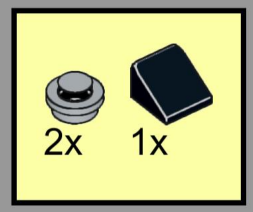

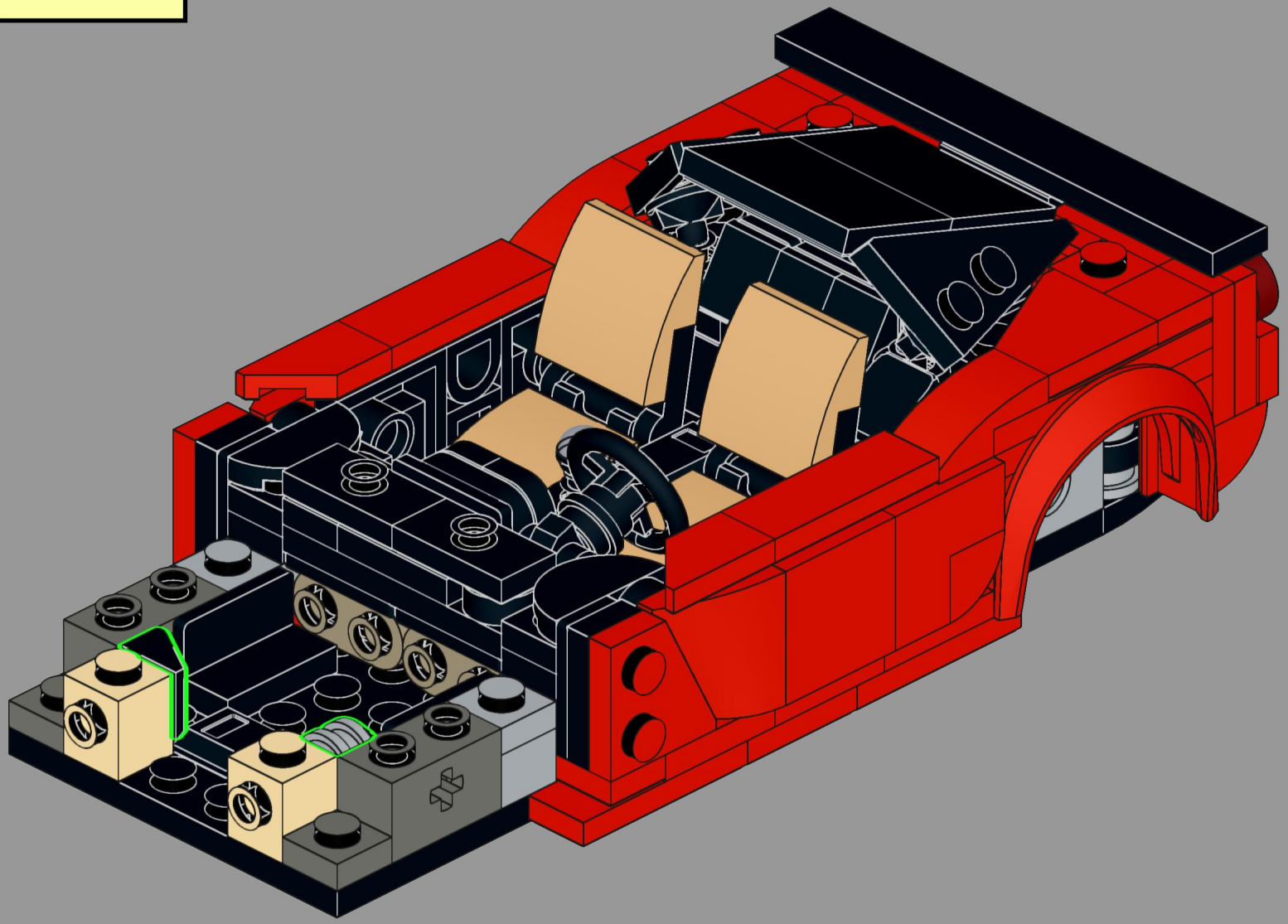

81

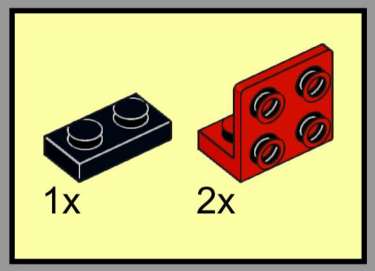

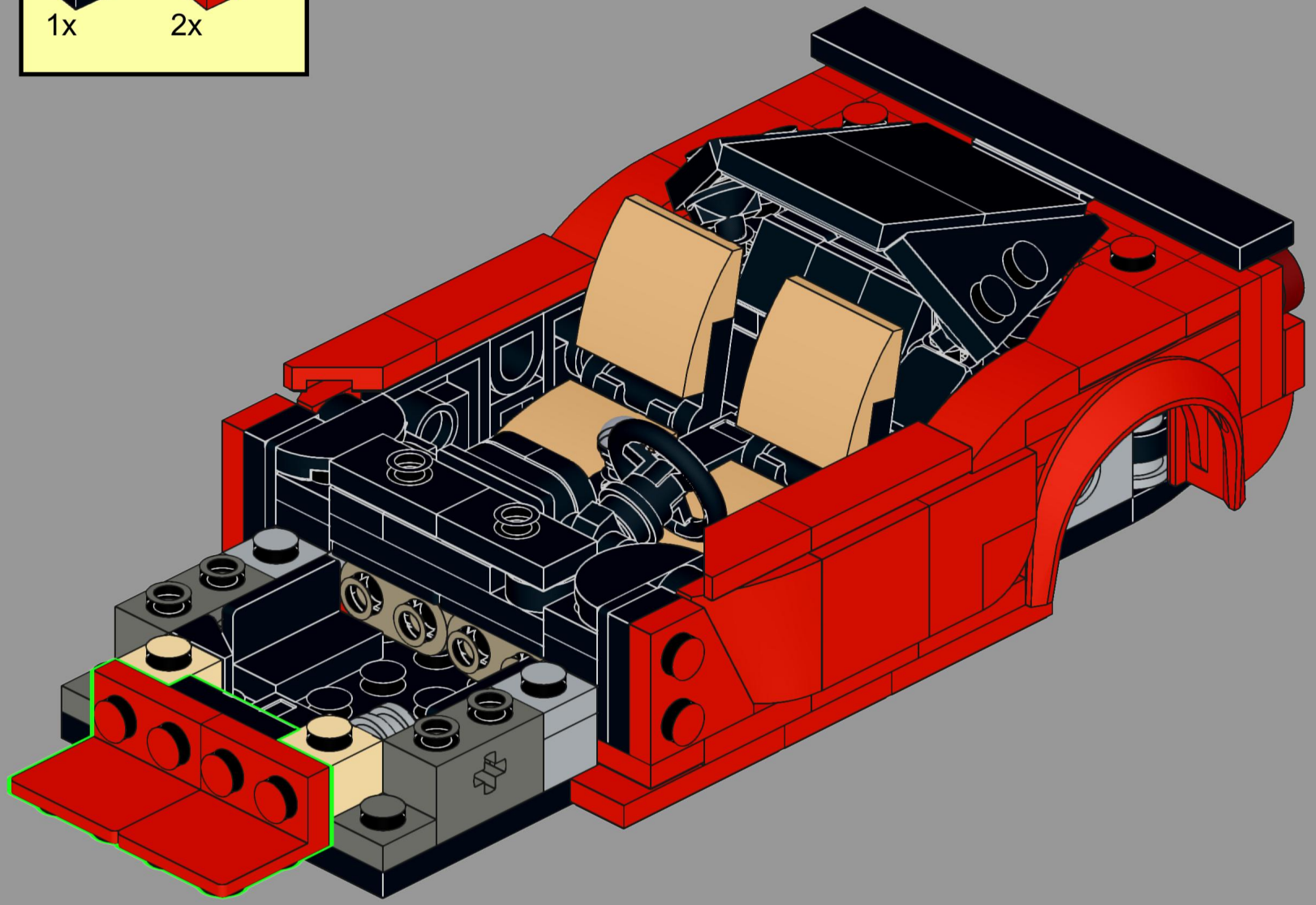

82



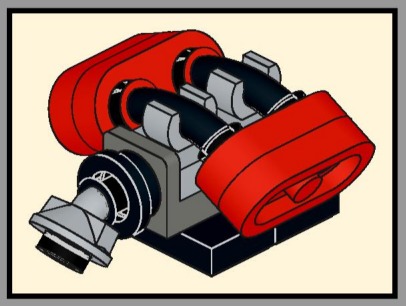

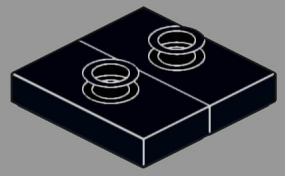

83

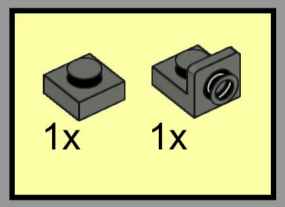

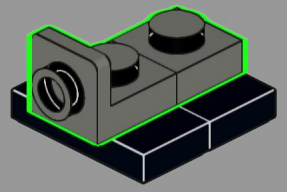

84

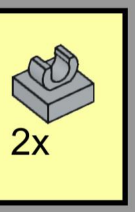

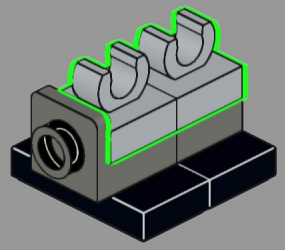

85

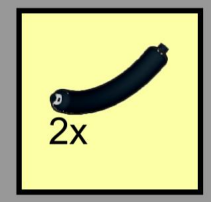

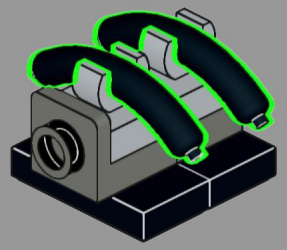

86

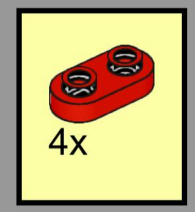

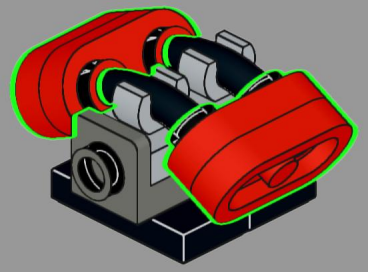

87

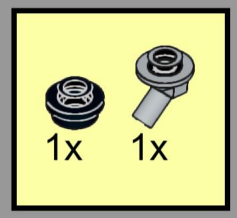

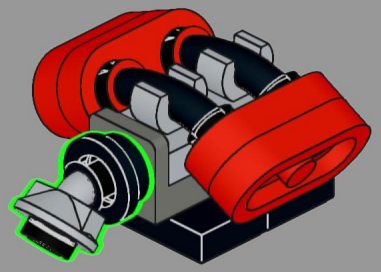

88

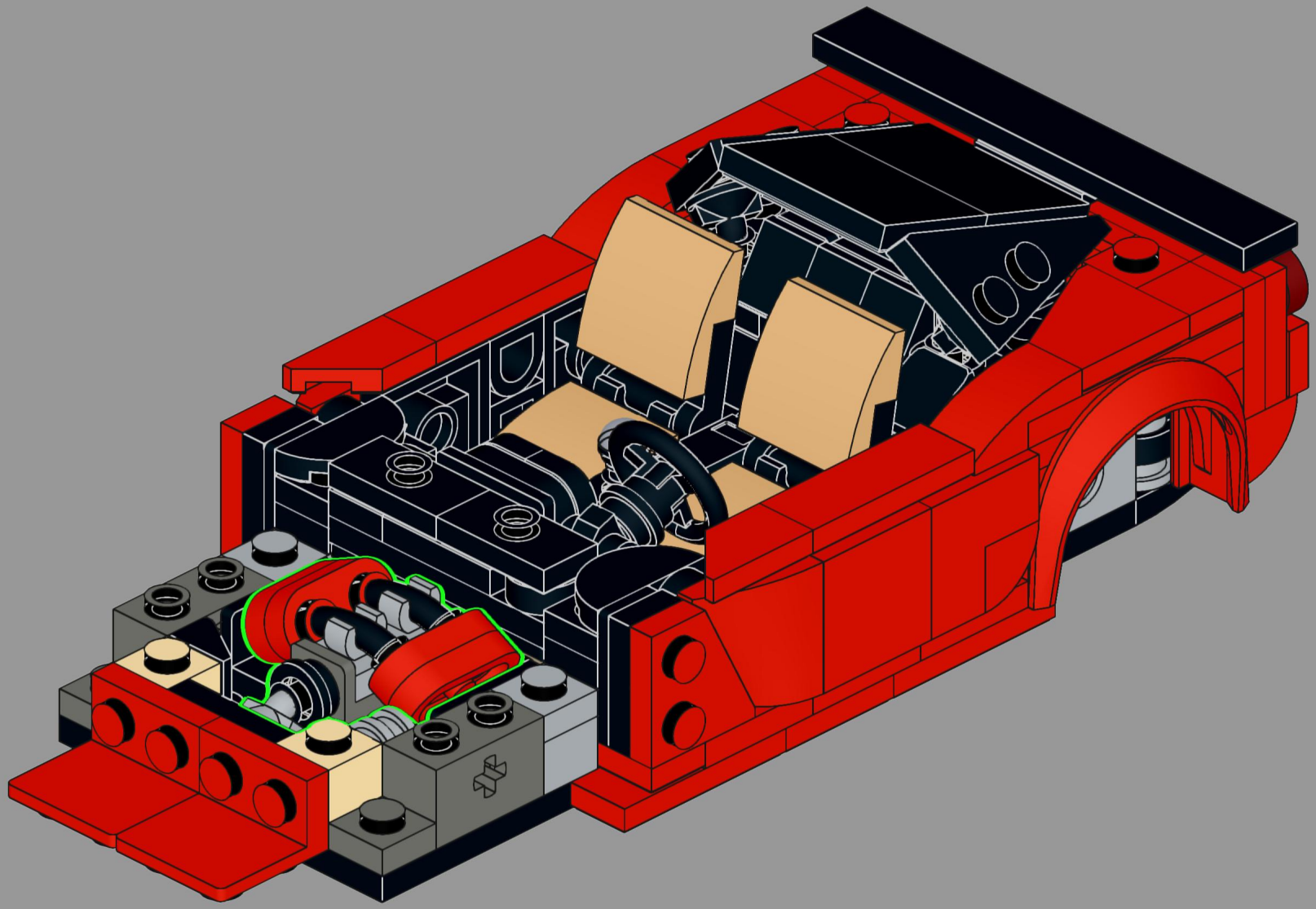

89

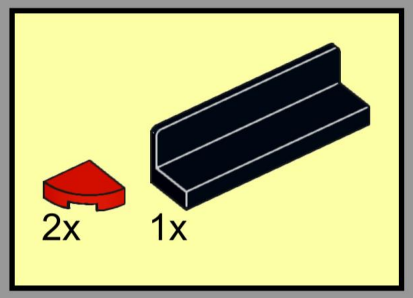

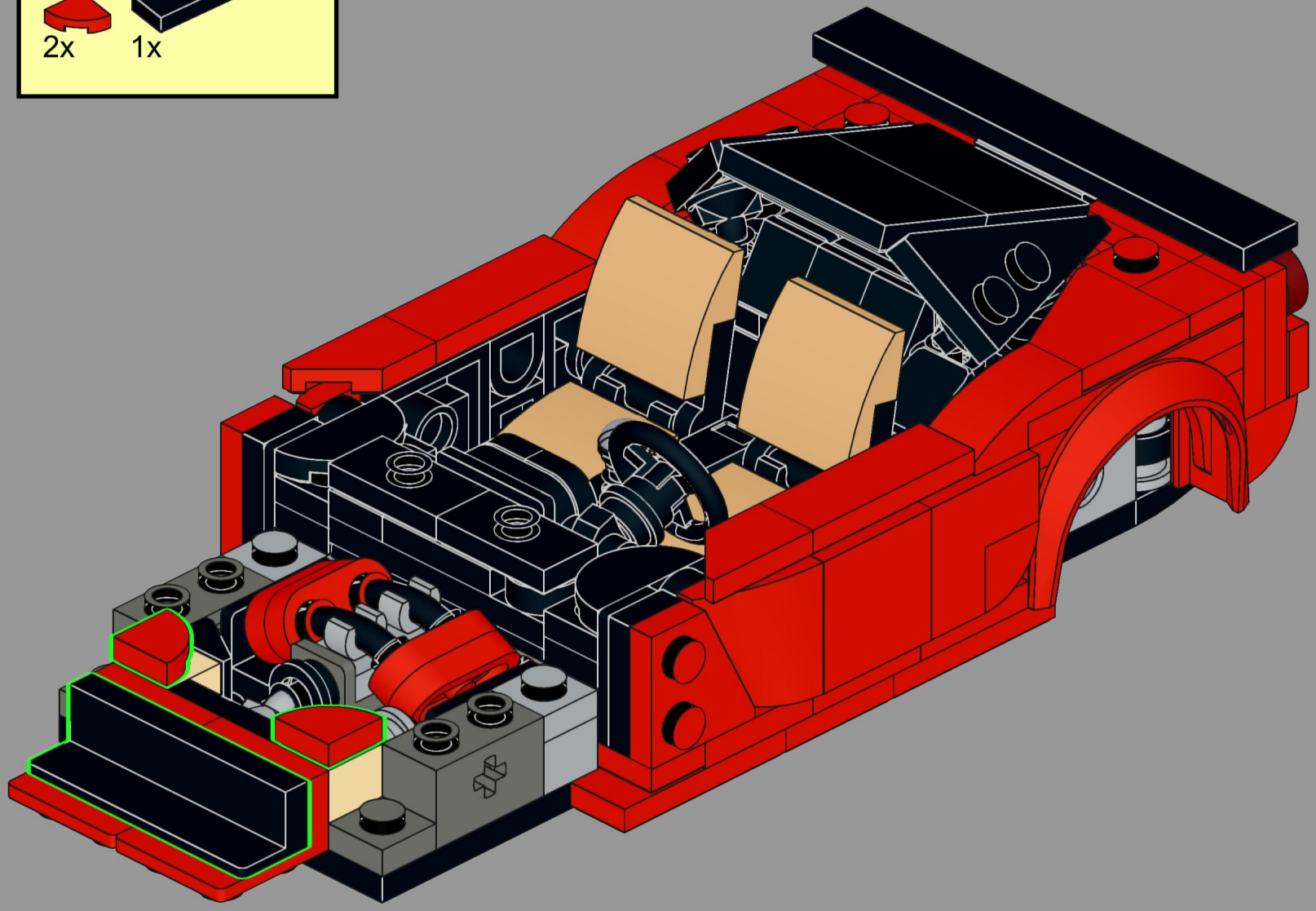

90

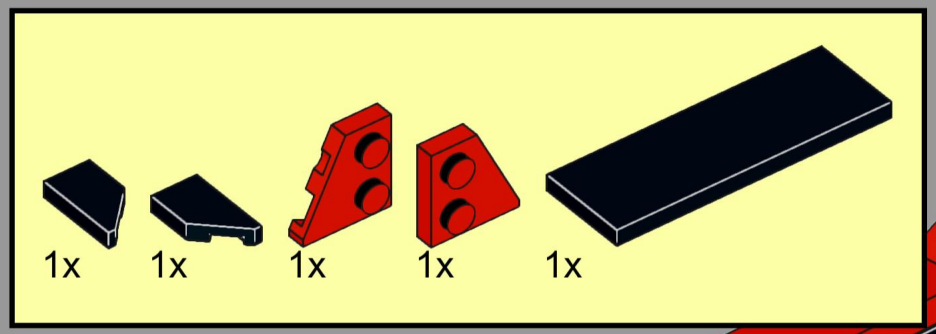

91

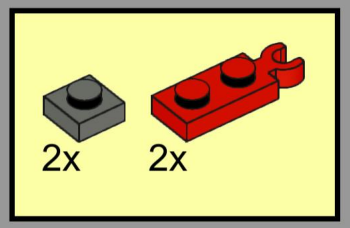

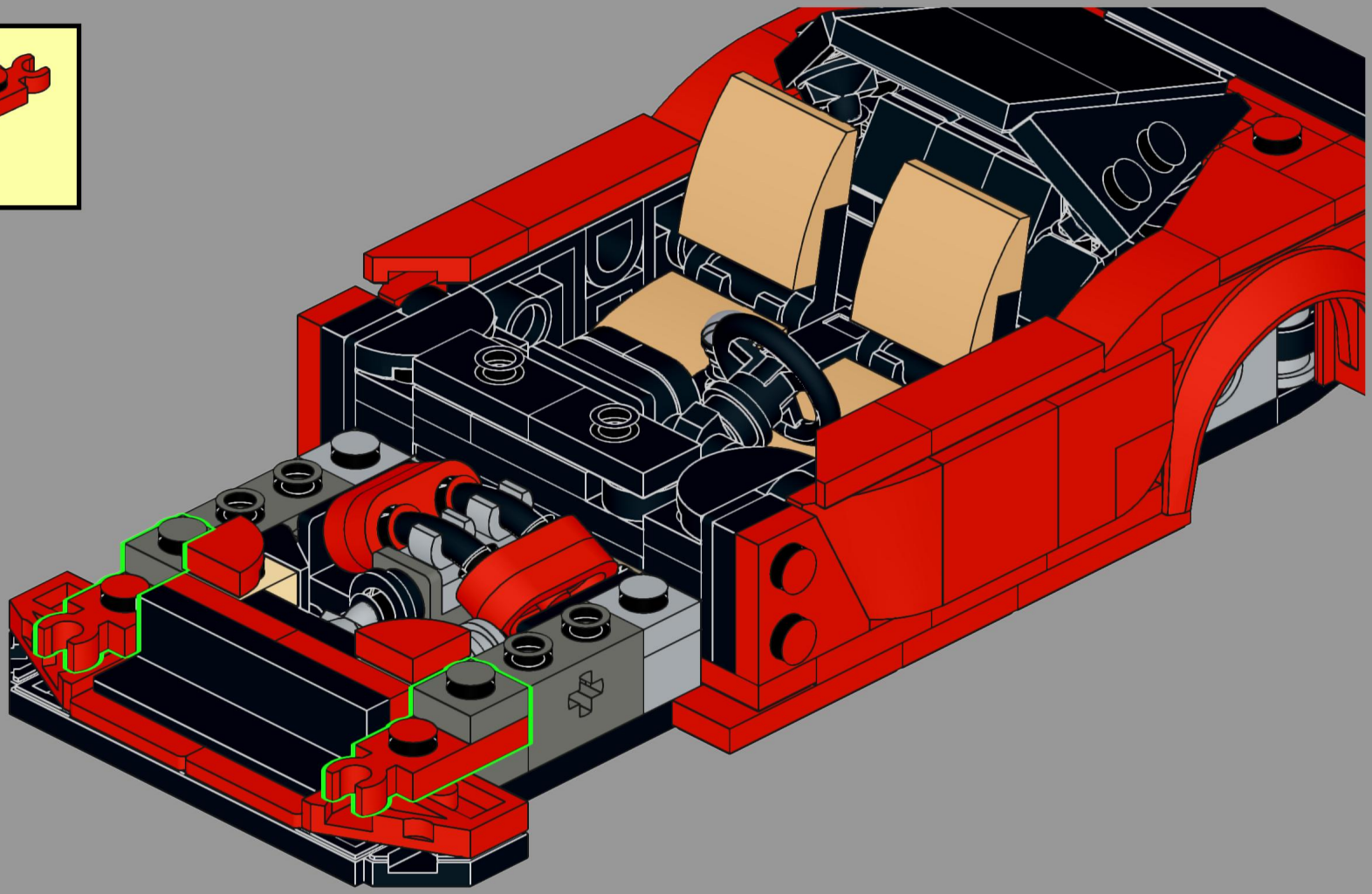

92

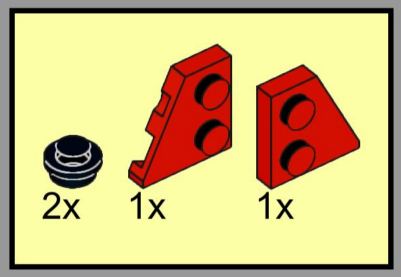

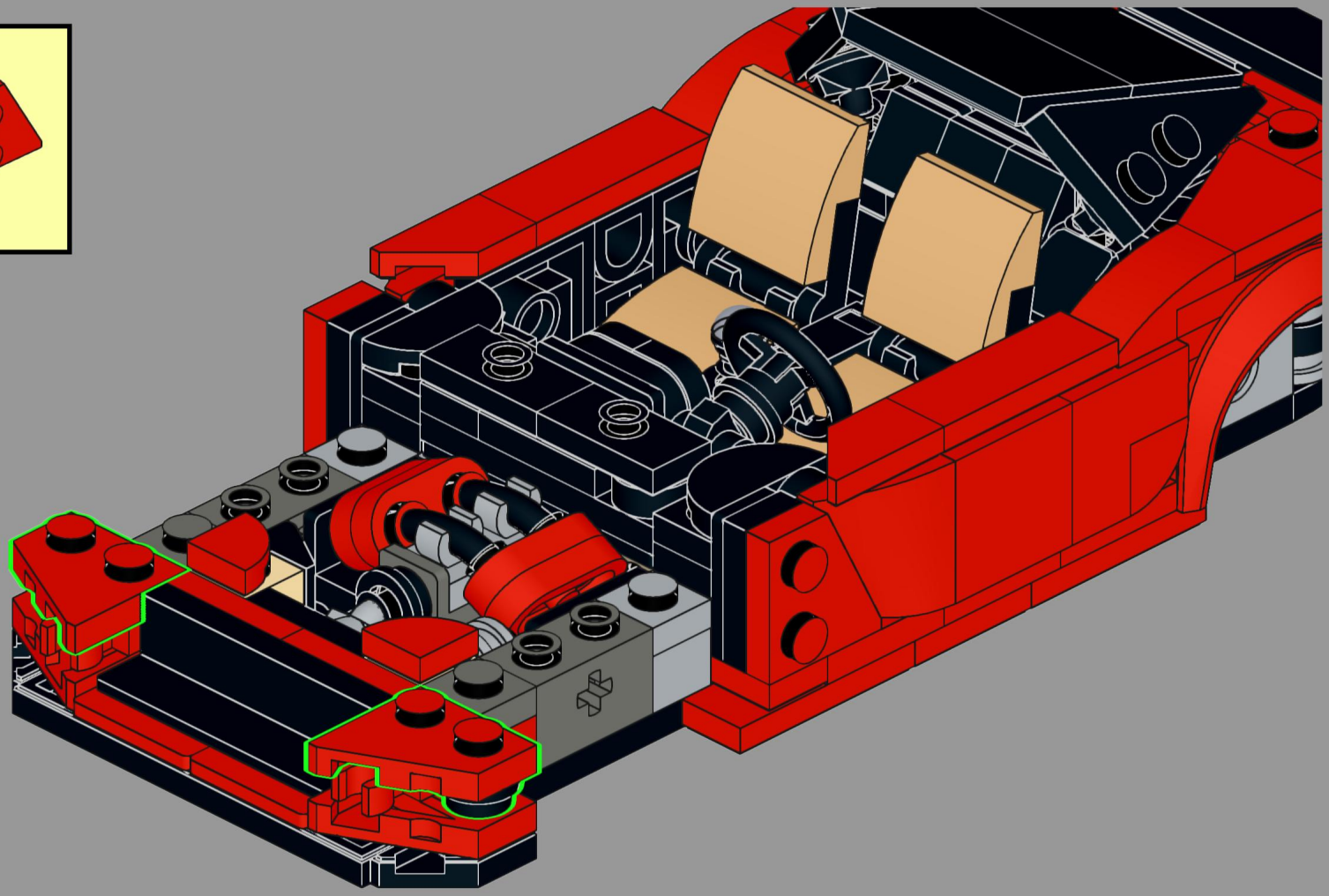

93

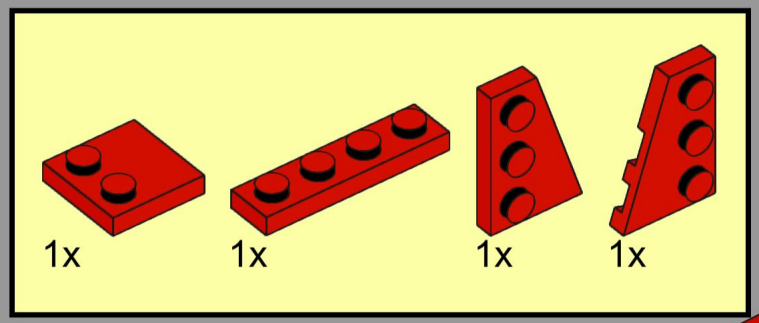

94

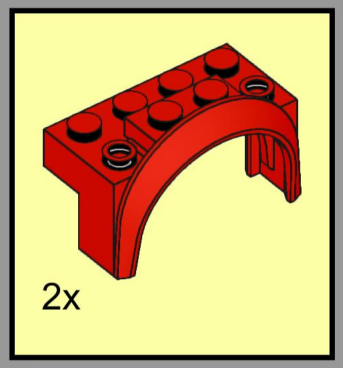

95

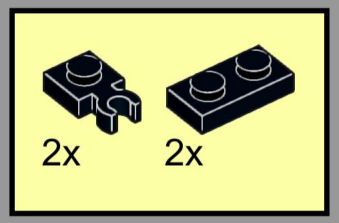

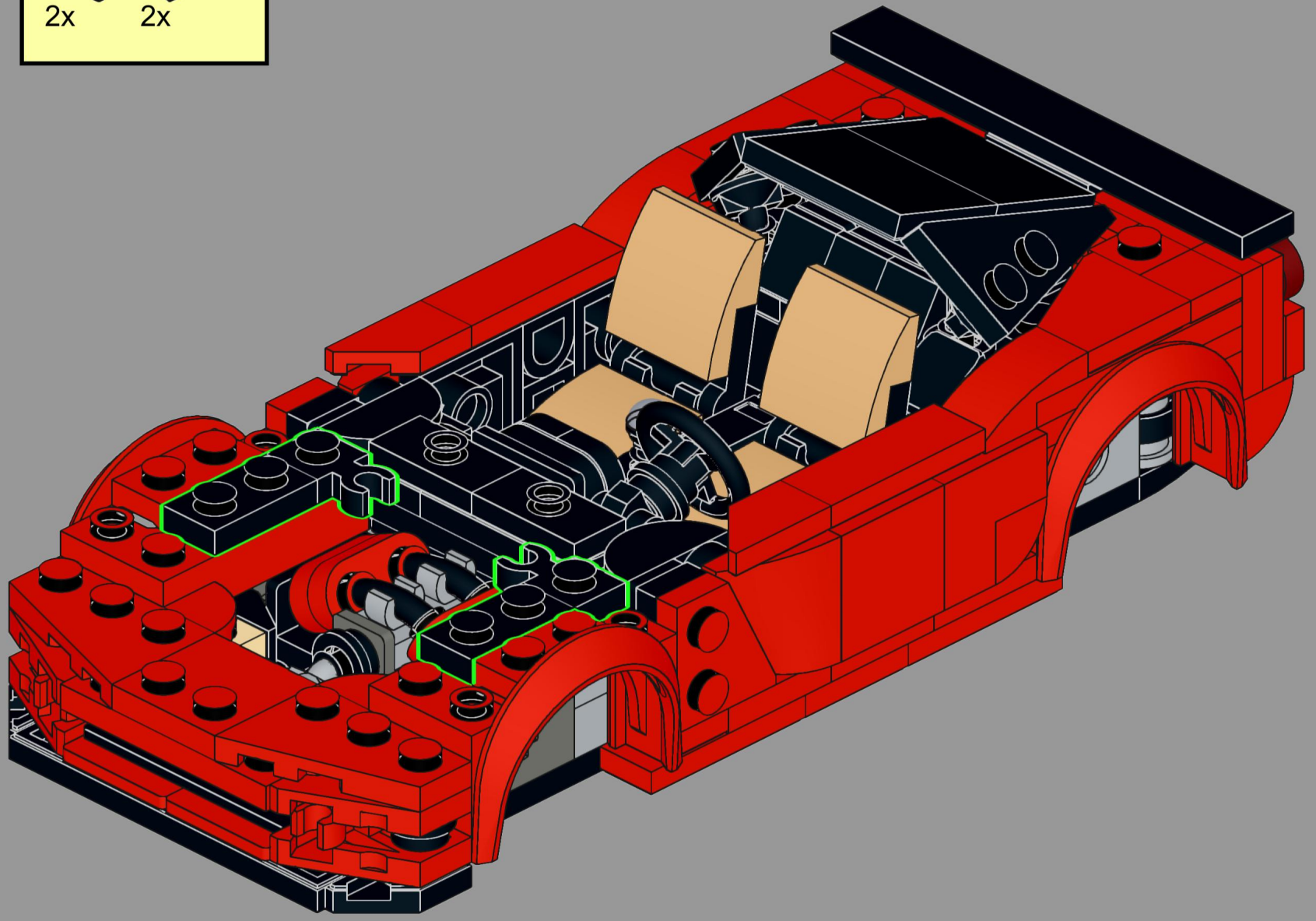

96

2x

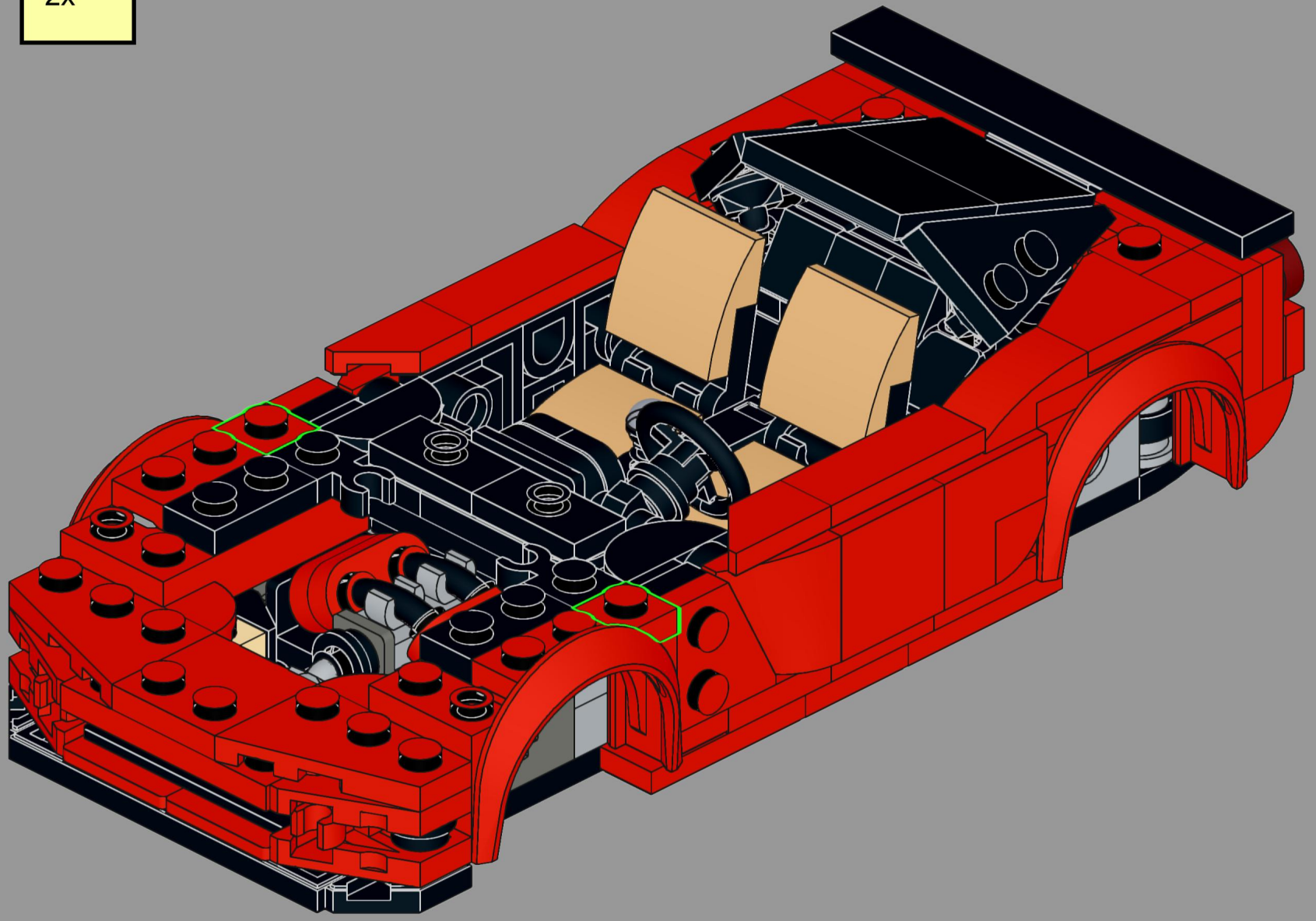

97

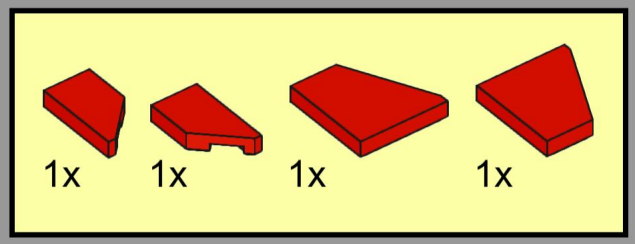

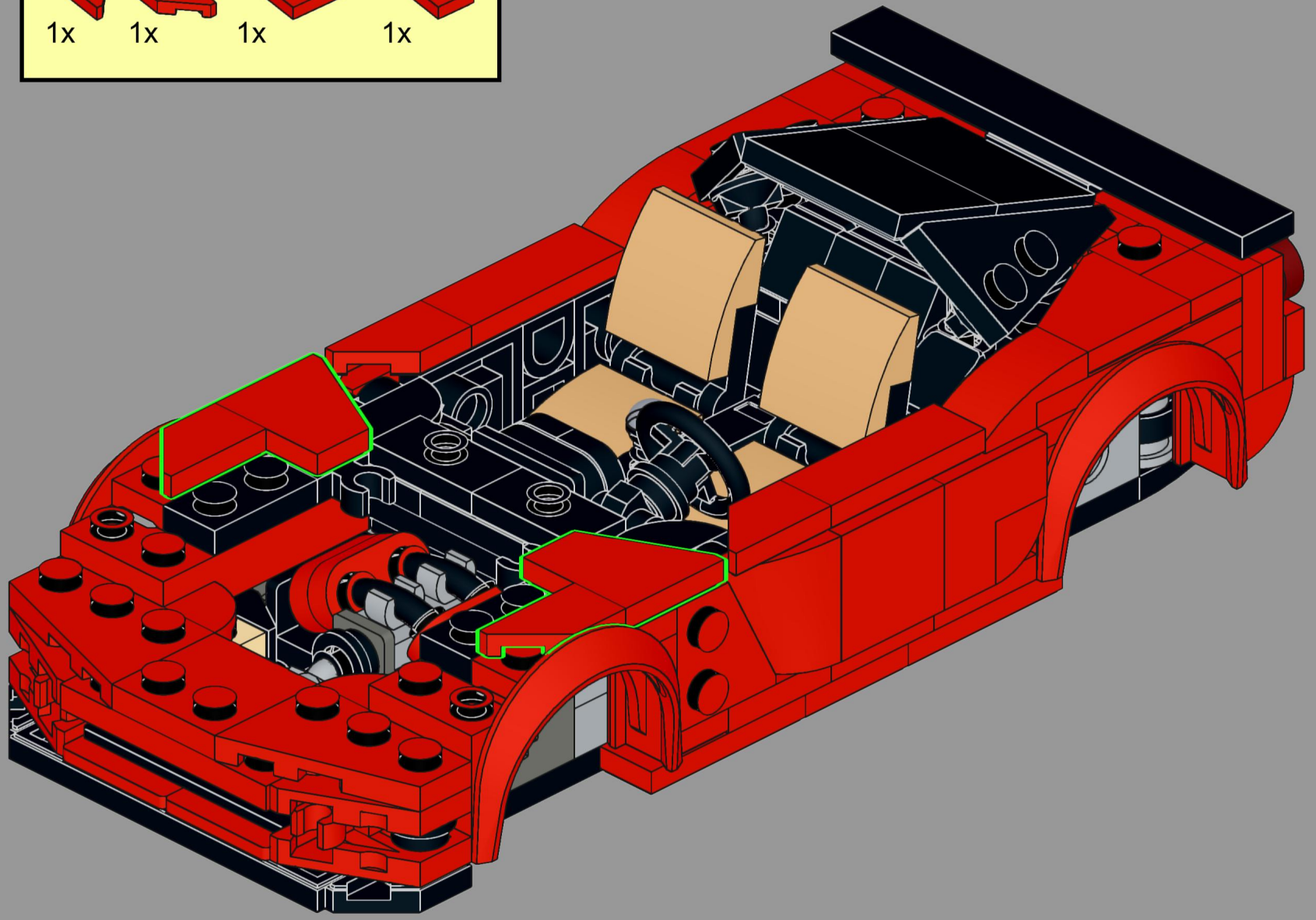

98

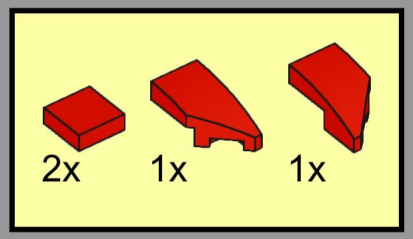

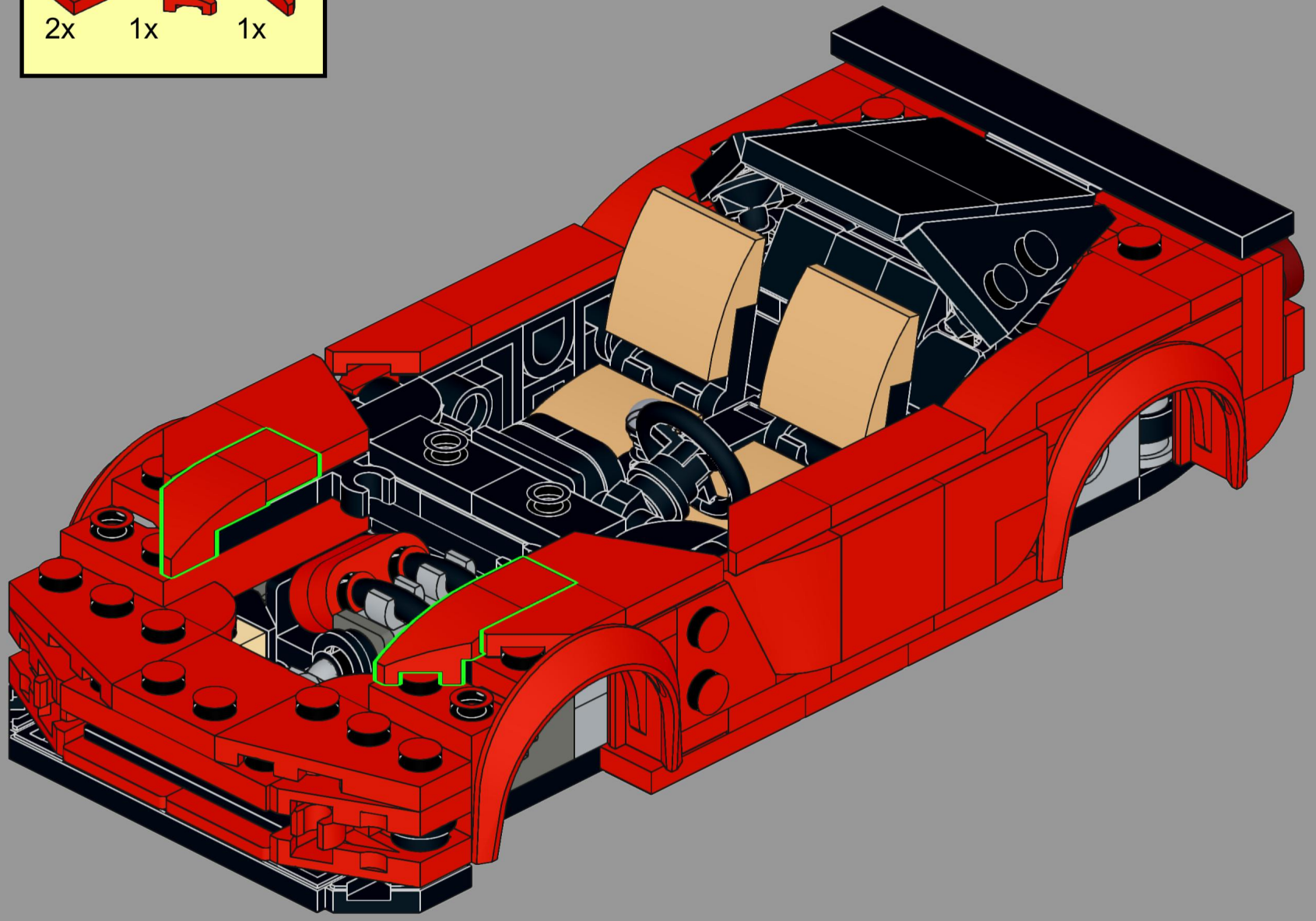

99

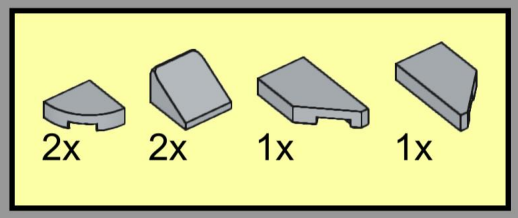

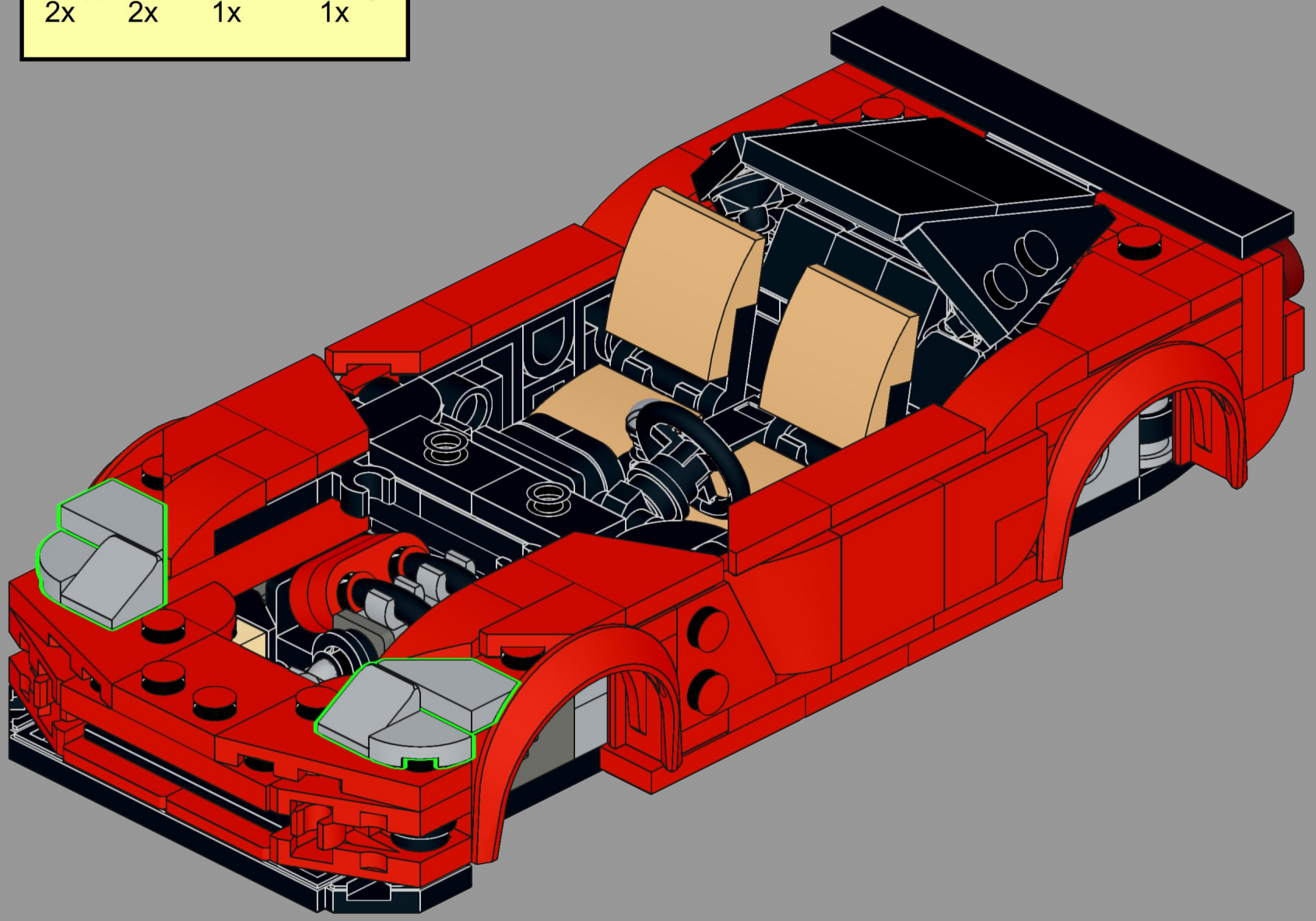

100

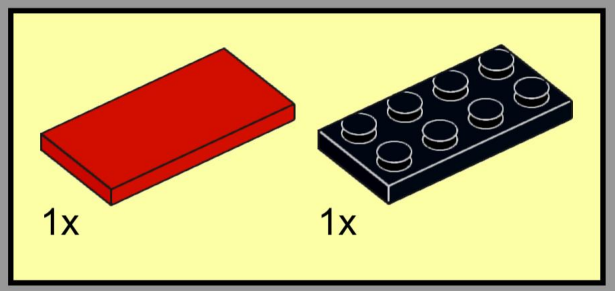

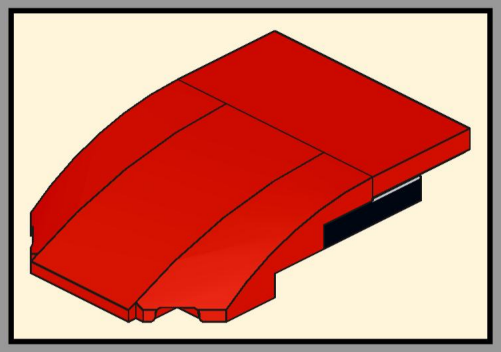

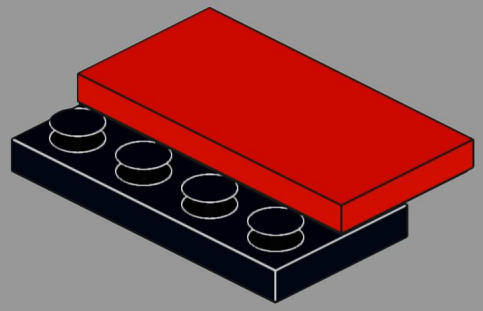

101

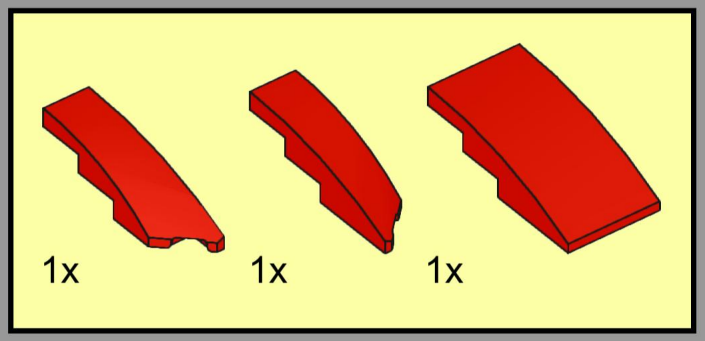

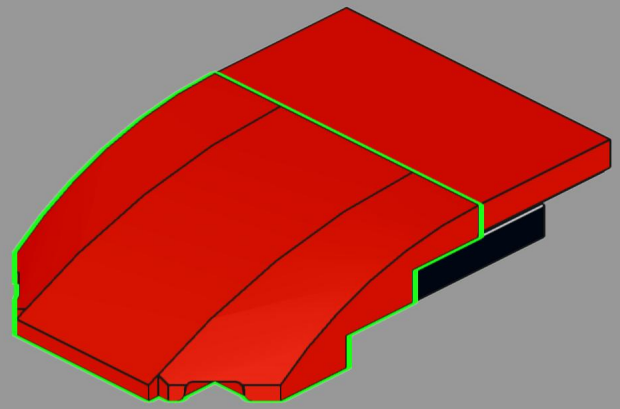

102

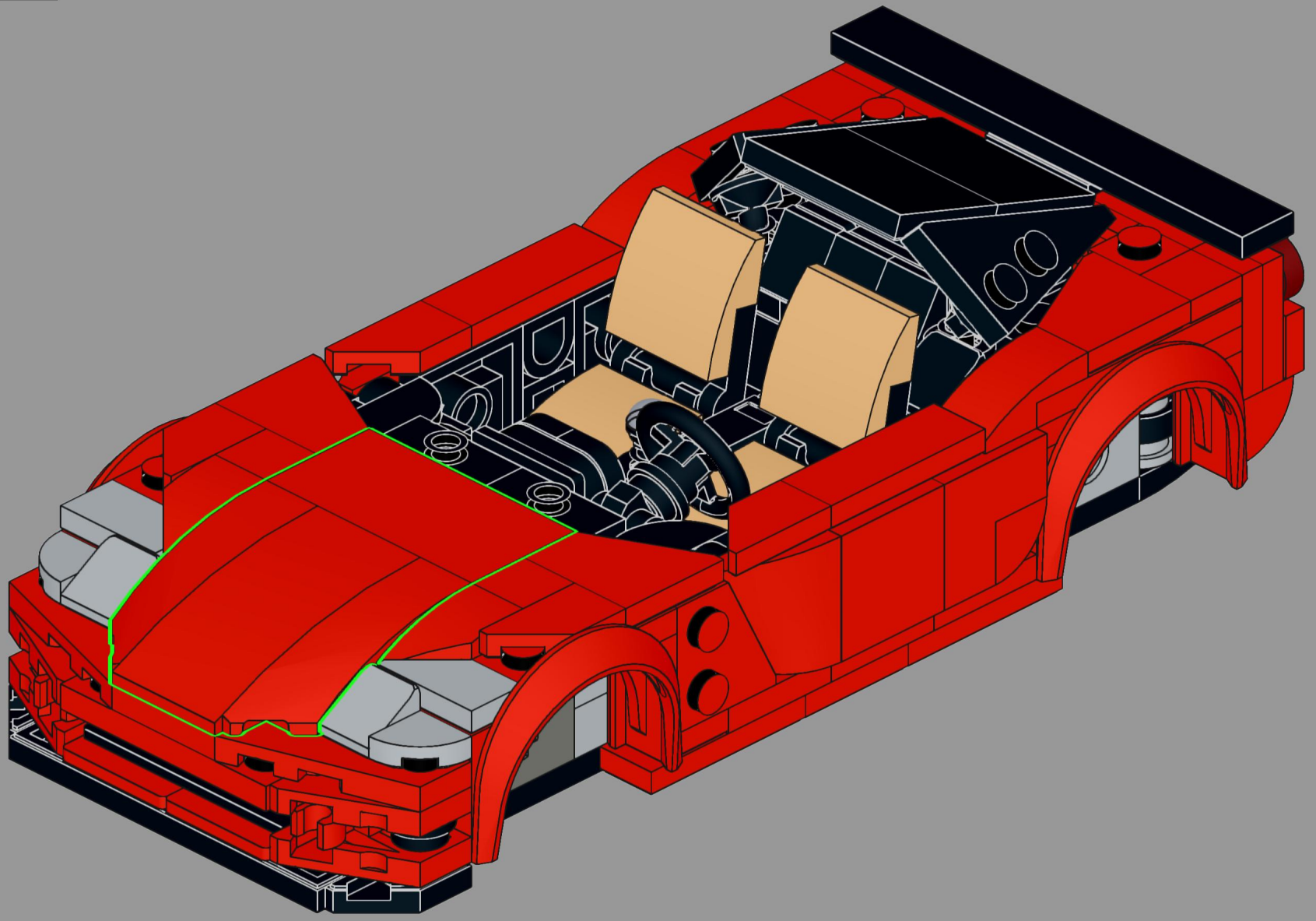

103

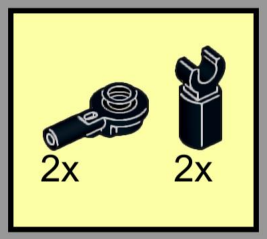

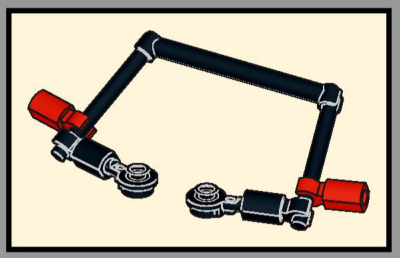

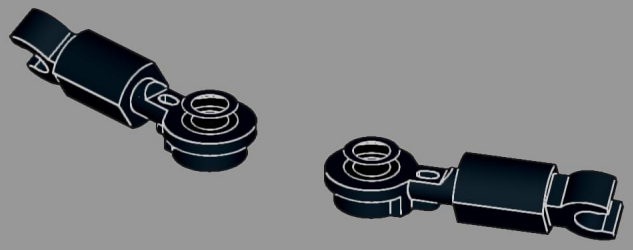

104

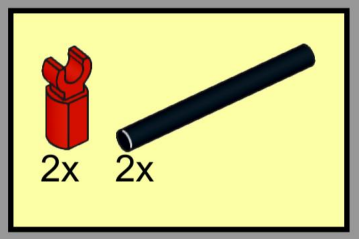

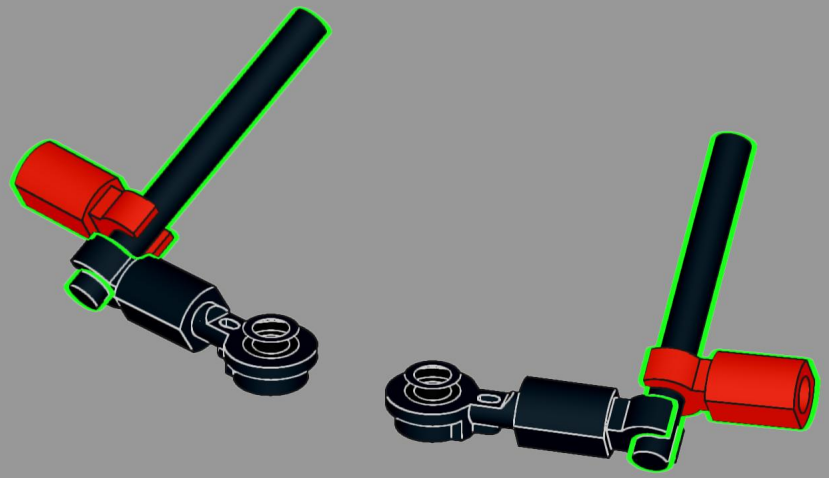

105

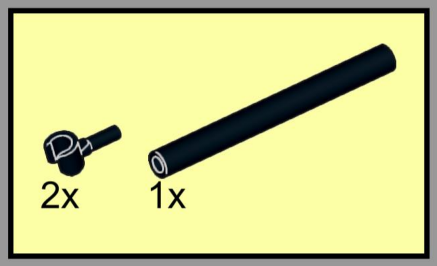

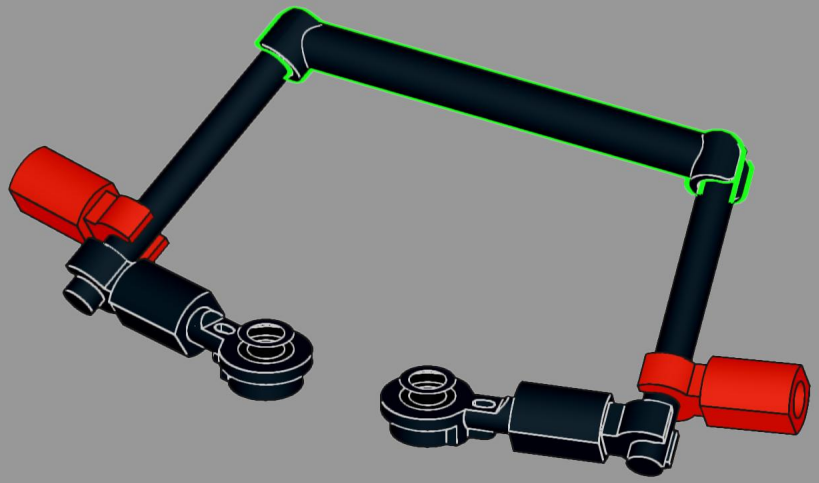

106

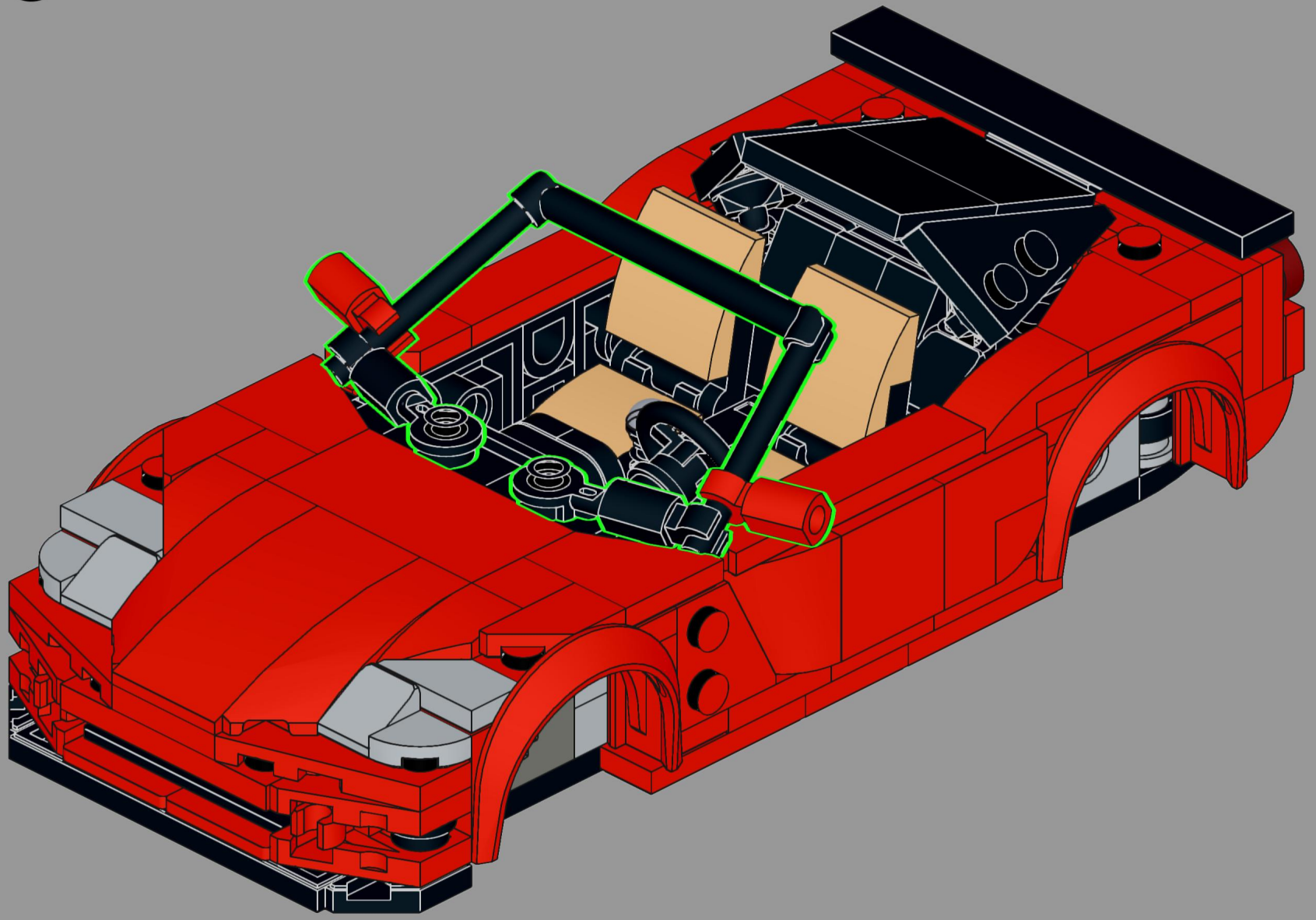

107

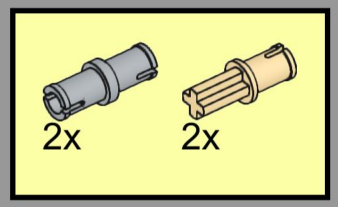

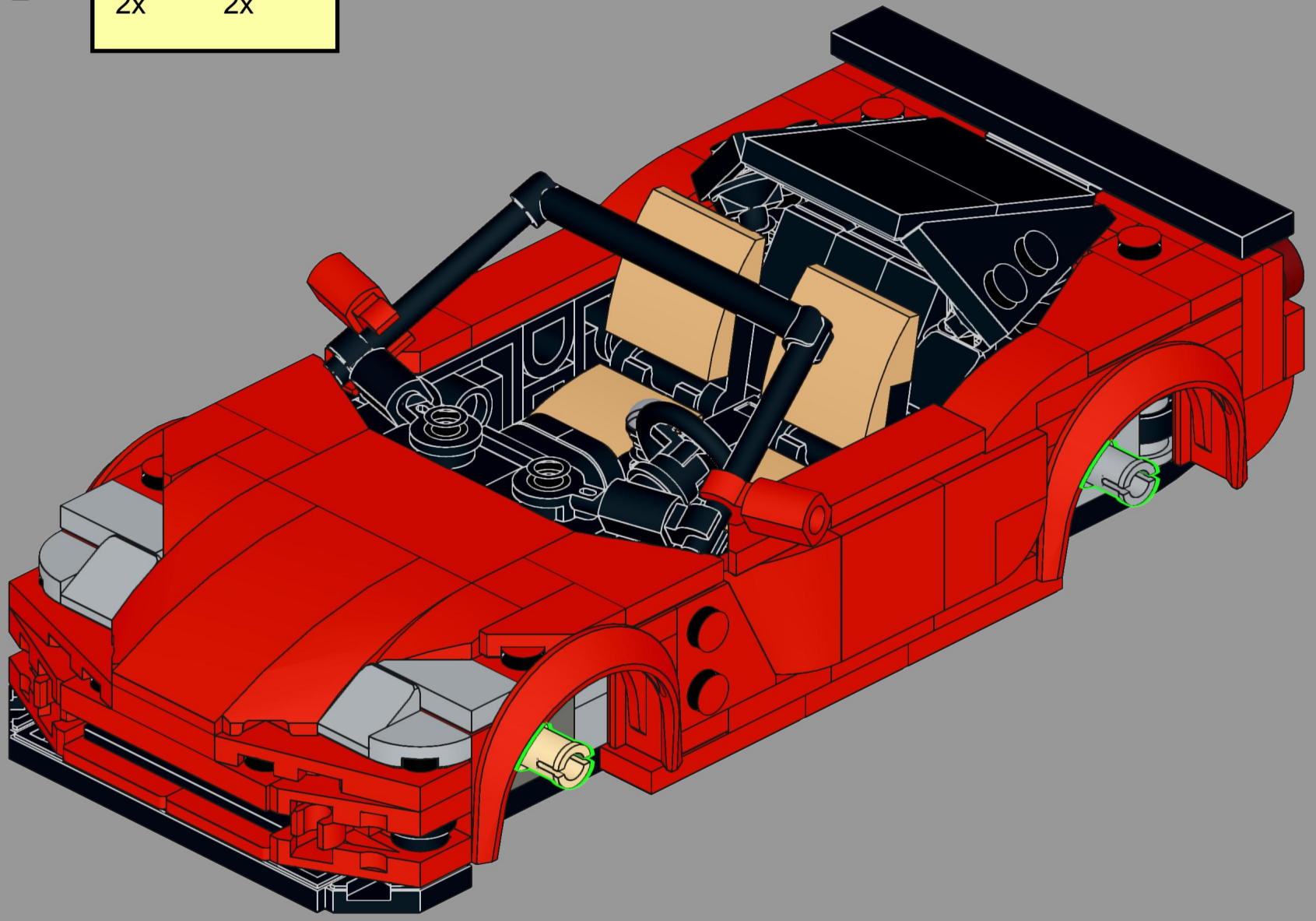

108

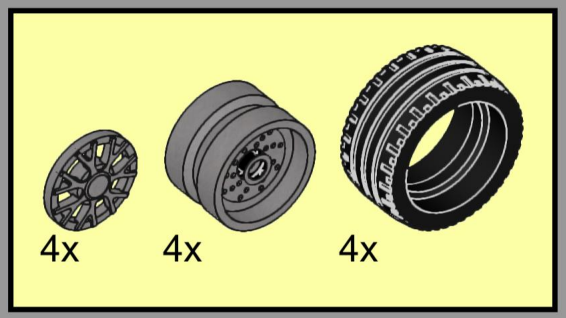

109

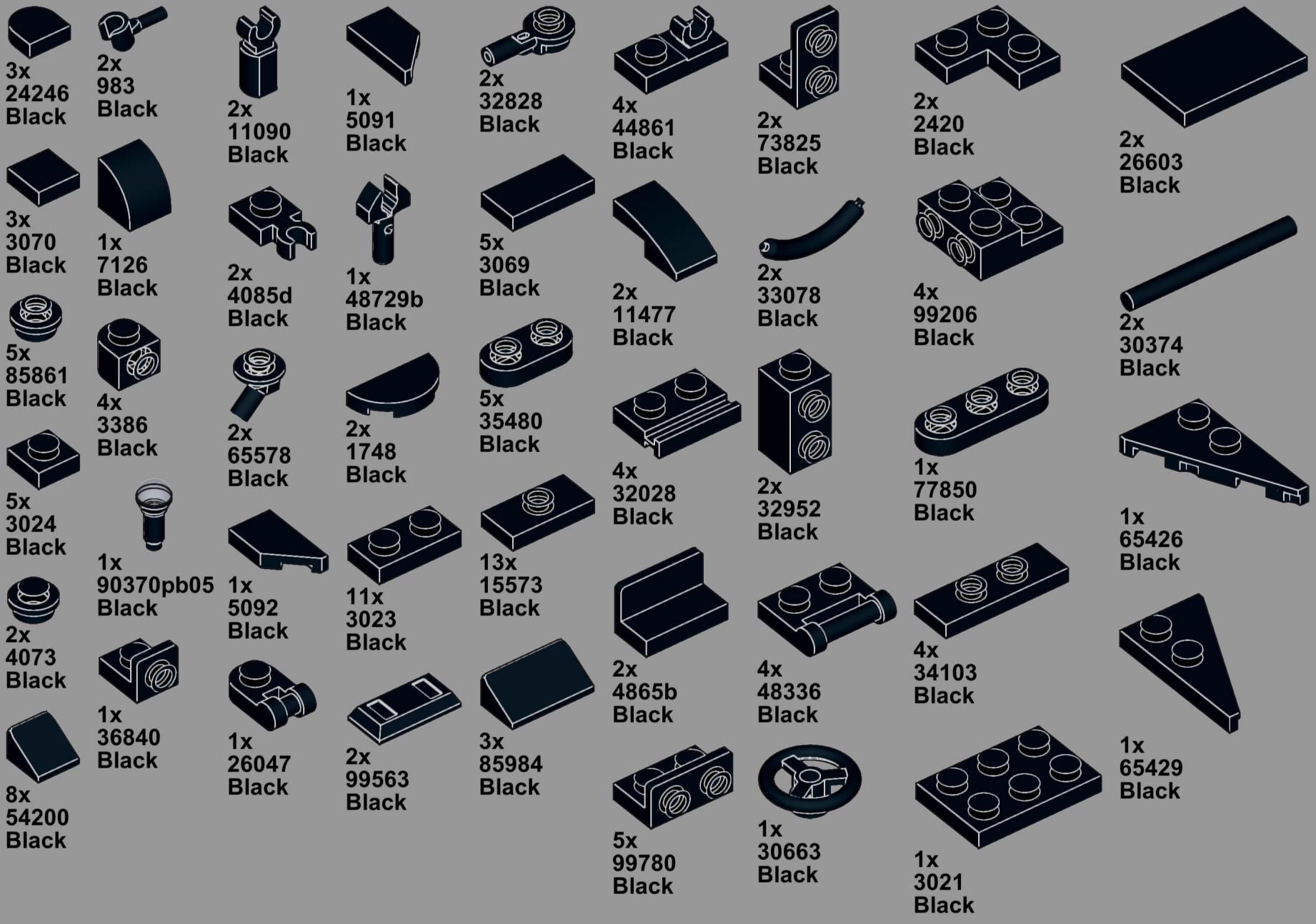
3x
24246
Black
2x
983
Black
2x
11090
Black
1x
5091
Black
2x
32828
Black
4x
44861
Black
2x
73825
Black
2x
2420
Black
2x
26603
Black
3x
3070
Black
1x
7126
Black
2x
4085d
Black
1x
48729b
Black
5x
3069
Black
2x
11477
Black
2x
33078
Black
4x
99206
Black
2x
30374
Black
5x
85861
Black
4x
3386
Black
2x
65578
Black
2x
1748
Black
5x
35480
Black
4x
32028
Black
2x
32952
Black
1x
77850
Black
1x
65426
Black
5x
3024
Black
1x
90370pb05
Black
1x
5092
Black
11x
3023
Black
13x
15573
Black
2x
4865b
Black
4x
48336
Black
4x
34103
Black
2x
4073
Black
1x
36840
Black
1x
26047
Black
2x
99563
Black
3x
85984
Black
5x
99780
Black
1x
30663
Black
1x
65429
Black
8x
54200
Black
1x
3021
Black

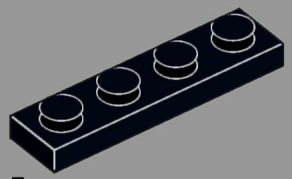

5x
3710
Black

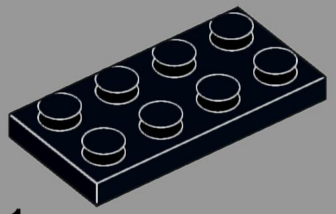

1x
3020
Black

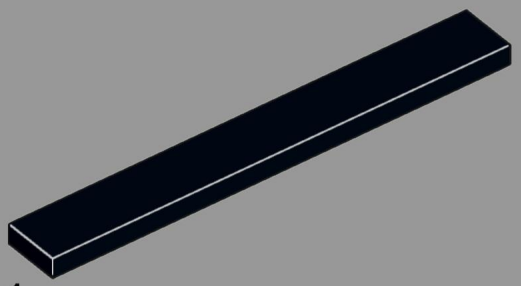

1x
4162
Black

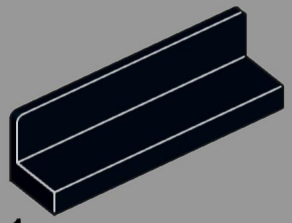

1x
30413
Black

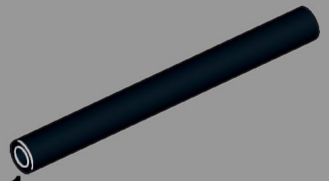

1x
79305
Black

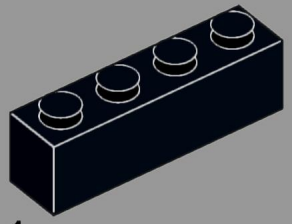

1x
3010
Black

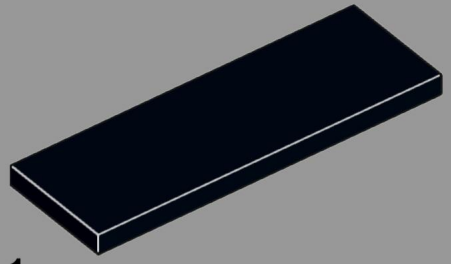

1x
69729
Black

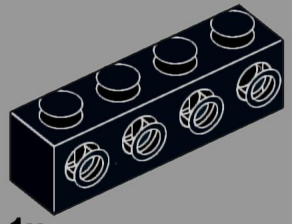

1x
30414
Black

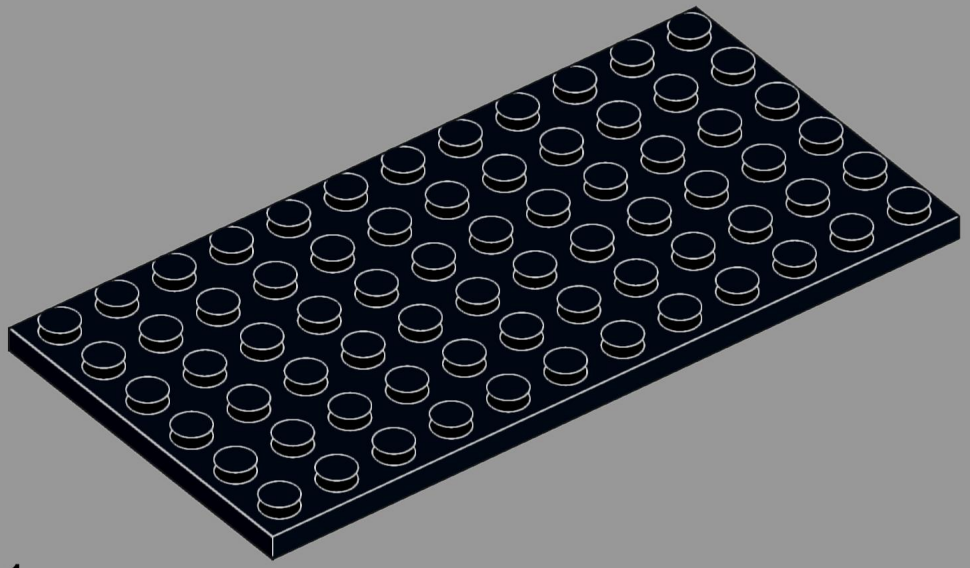

1x
3028
Black

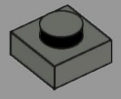

5x
3024
Dark Bluish Gray

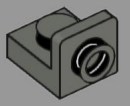

1x
36840
Dark Bluish Gray



4x
11090
Dark Bluish Gray

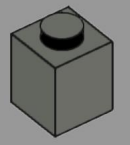

2x
3005
Dark Bluish Gray

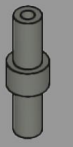

2x
78258
Dark Bluish Gray

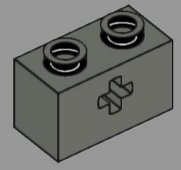

2x
32064
Dark Bluish Gray

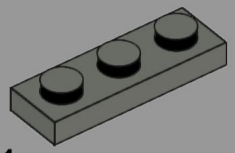

1x
3623
Dark Bluish Gray



2x
86996
Light Bluish Gray

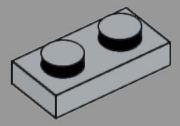

2x
3023
Light Bluish Gray

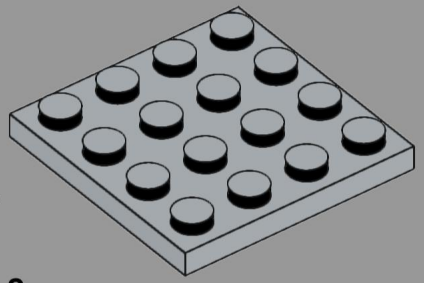



2x
25269
Light Bluish Gray



1x
65578
Light Bluish Gray

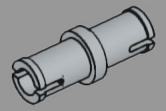

2x
3673
Light Bluish Gray

2x
3031
Light Bluish Gray



5x
85861
Light Bluish Gray

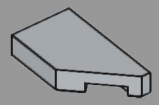

1x
5092
Light Bluish Gray

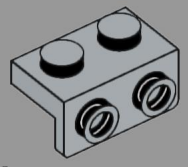

1x
99781
Light Bluish Gray



4x
98138
Dark Red



2x
4073
Light Bluish Gray

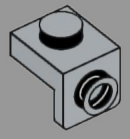

3x
36841
Light Bluish Gray



6x
25269
Red

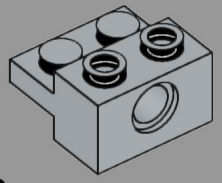

2x
73109
Light Bluish Gray



6x
3070
Red

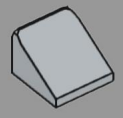

2x
54200
Light Bluish Gray

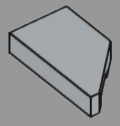

1x
5091
Light Bluish Gray



8x
3024
Red



2x
15712
Light Bluish Gray

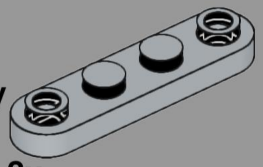

2x
77845
Light Bluish Gray



2x
11090
Red

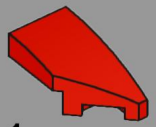

1x
29119
Red

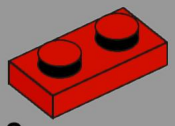

2x
3023
Red



2x
36840
Red

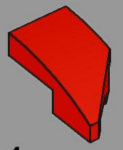

1x
29120
Red

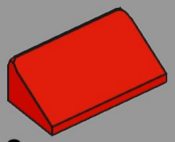

2x
85984
Red

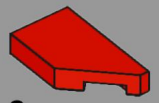

2x
5092
Red



4x
35480
Red

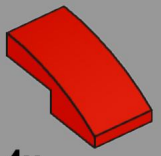

4x
11477
Red



2x
87087
Red



2x
15573
Red

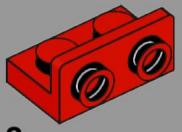

2x
99780
Red

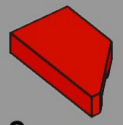

2x
5091
Red

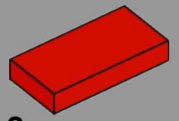

2x
3069
Red

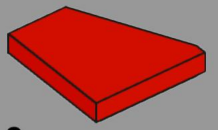

2x
7829
Red

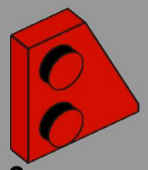

3x
24307
Red

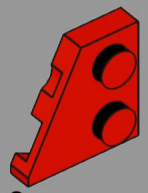

3x
24299
Red

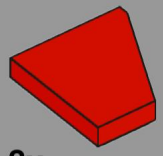

2x
7828
Red

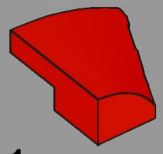

1x
5093
Red

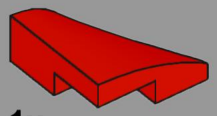

1x
5095
Red

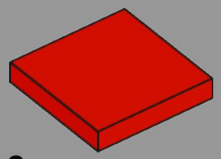

2x
3068
Red

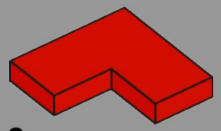

2x
14719
Red

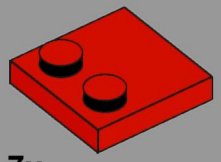

7x
33909
Red

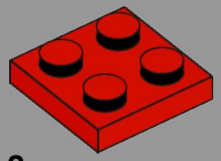

2x
3022
Red

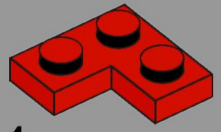

4x
2420
Red

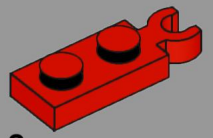

2x
78256
Red

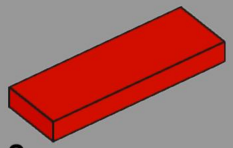

2x
63864
Red

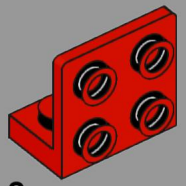

2x
99207
Red

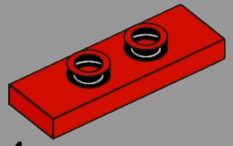

4x
34103
Red

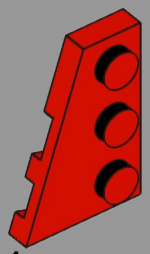

1x
43723
Red

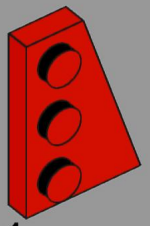

1x
43722
Red

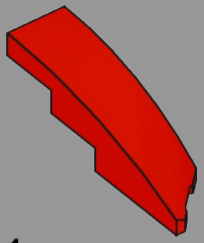

1x
5415
Red

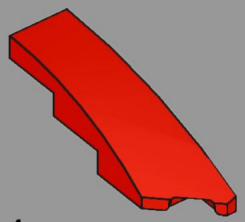

1x
5414
Red

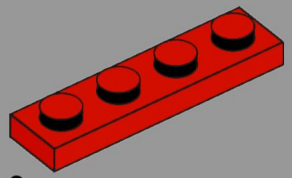

3x
3710
Red

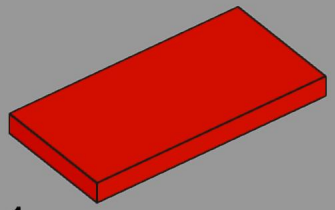

1x
87079
Red

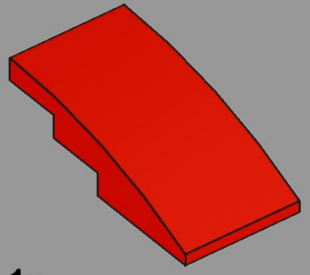

1x
93606
Red

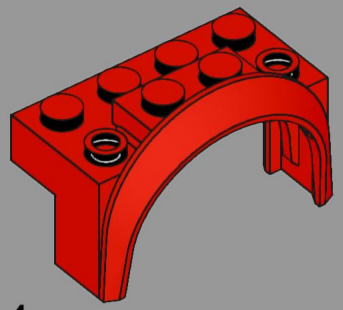

4x
3387
Red



4x
35480
Dark Tan

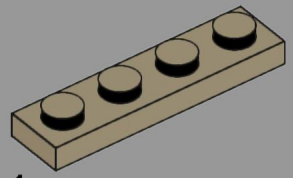

1x
3710
Dark Tan

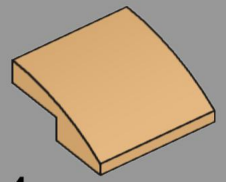

4x
15068
Medium Tan

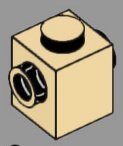

2x
47905
Tan

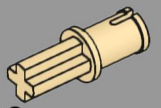

2x
3749
Tan

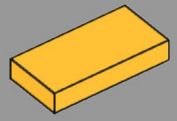

1x
3069
Bright Light Orange



2x
5264
Trans-Clear



4x
18979b
Flat Silver

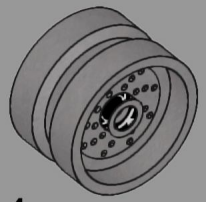

4x
66727
Flat Silver



2x
26047
Pearl Gold



4x
18977
Rubber Black