

2

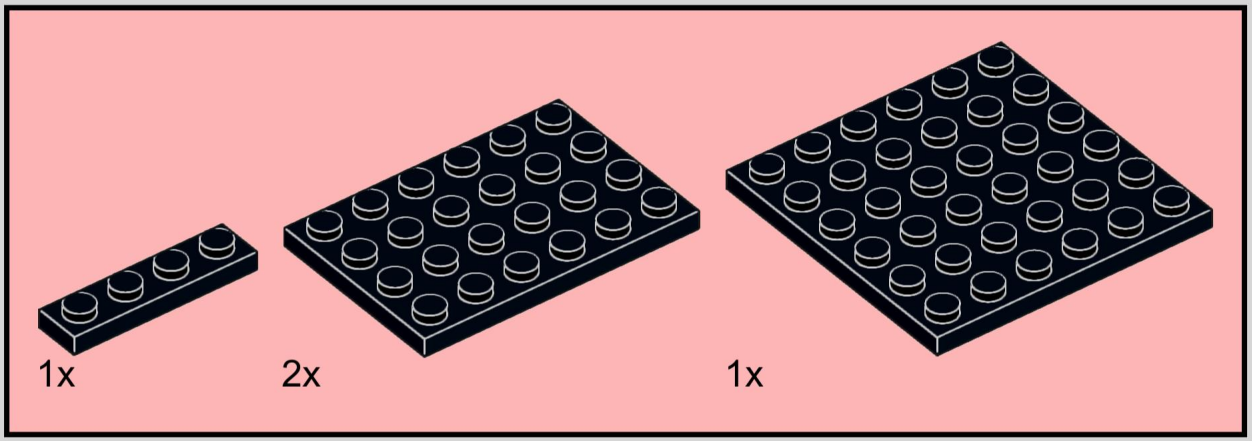

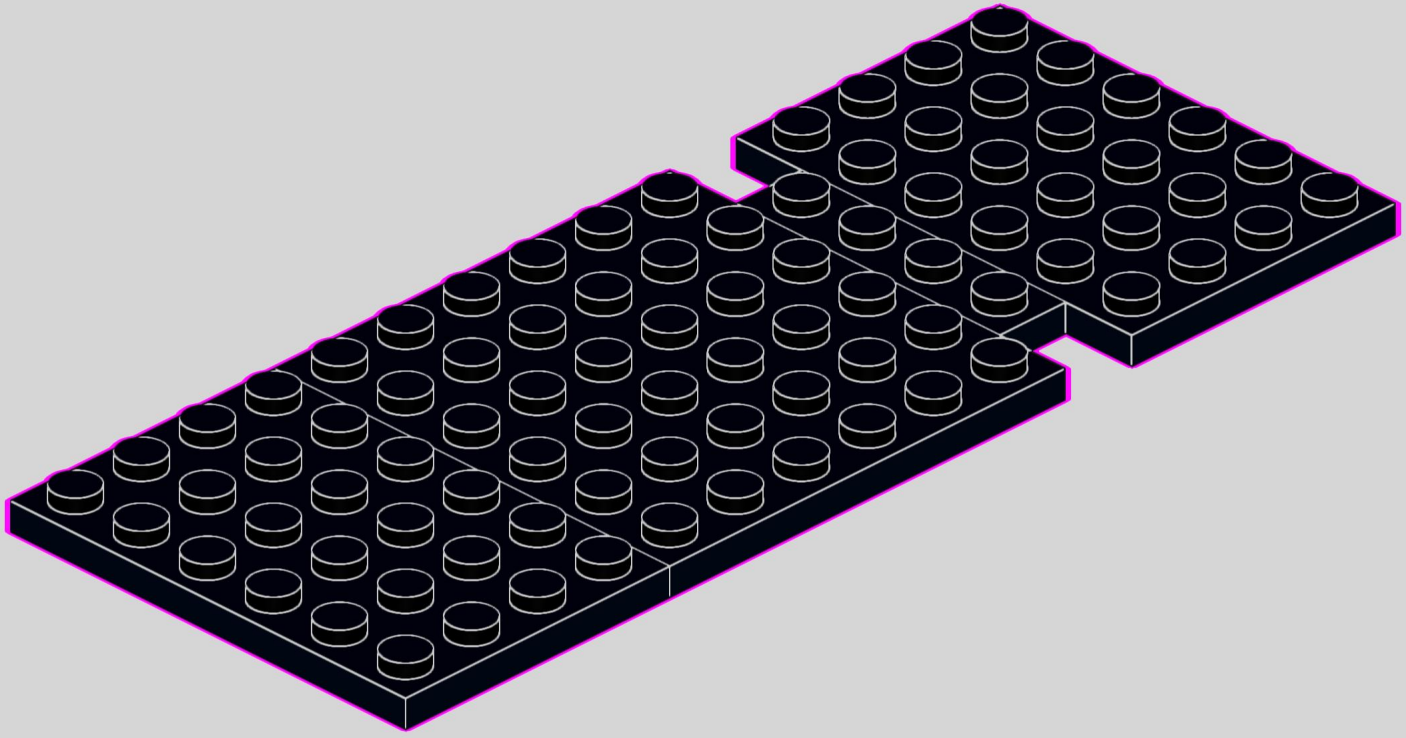

3

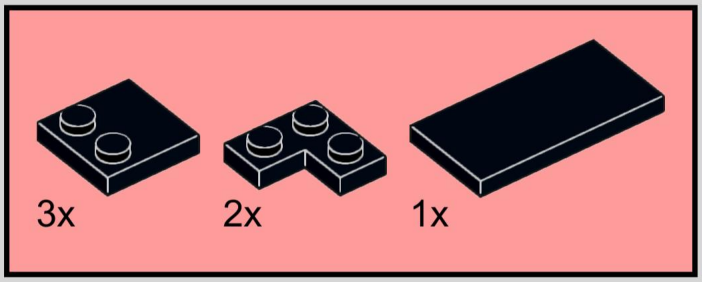

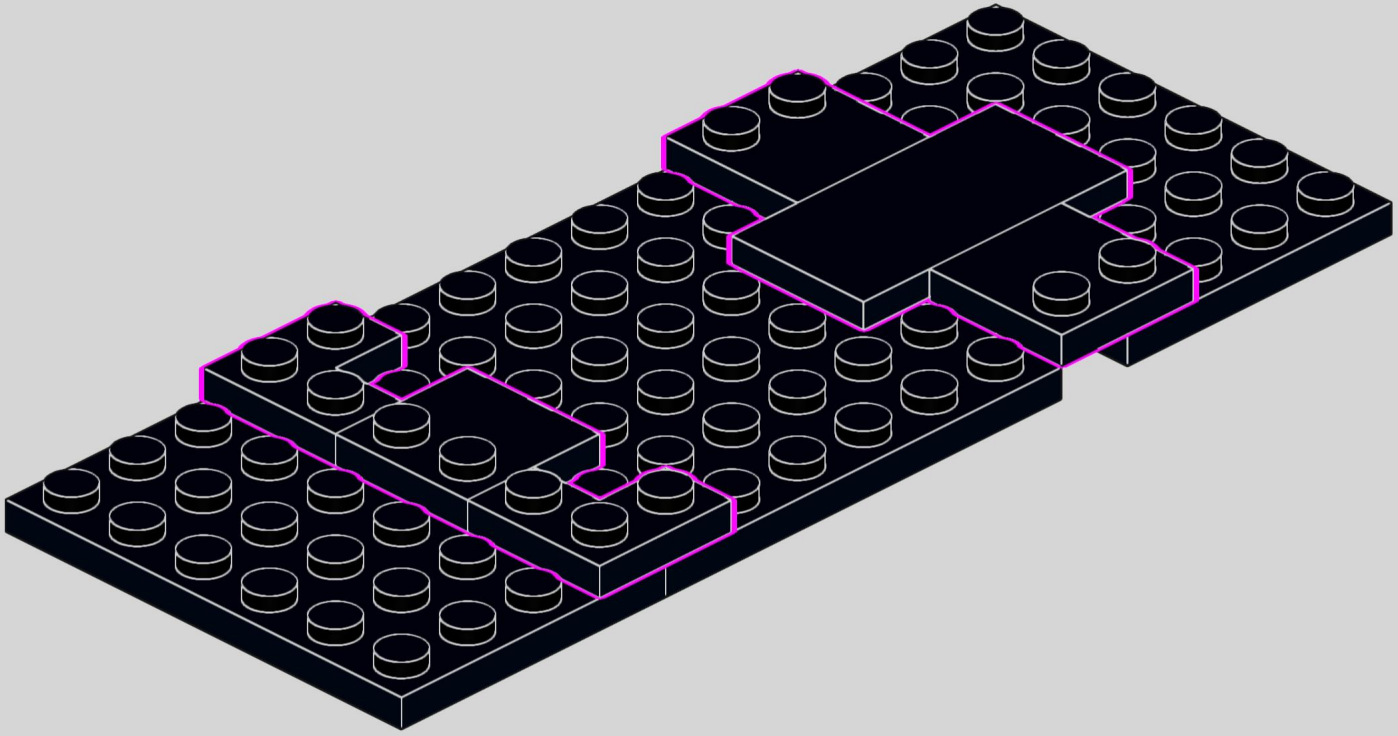

4

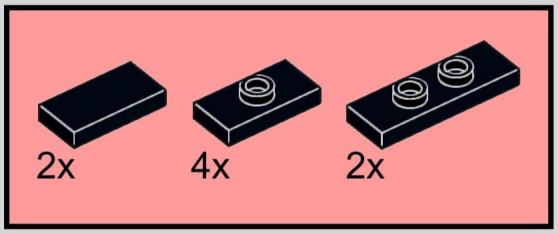

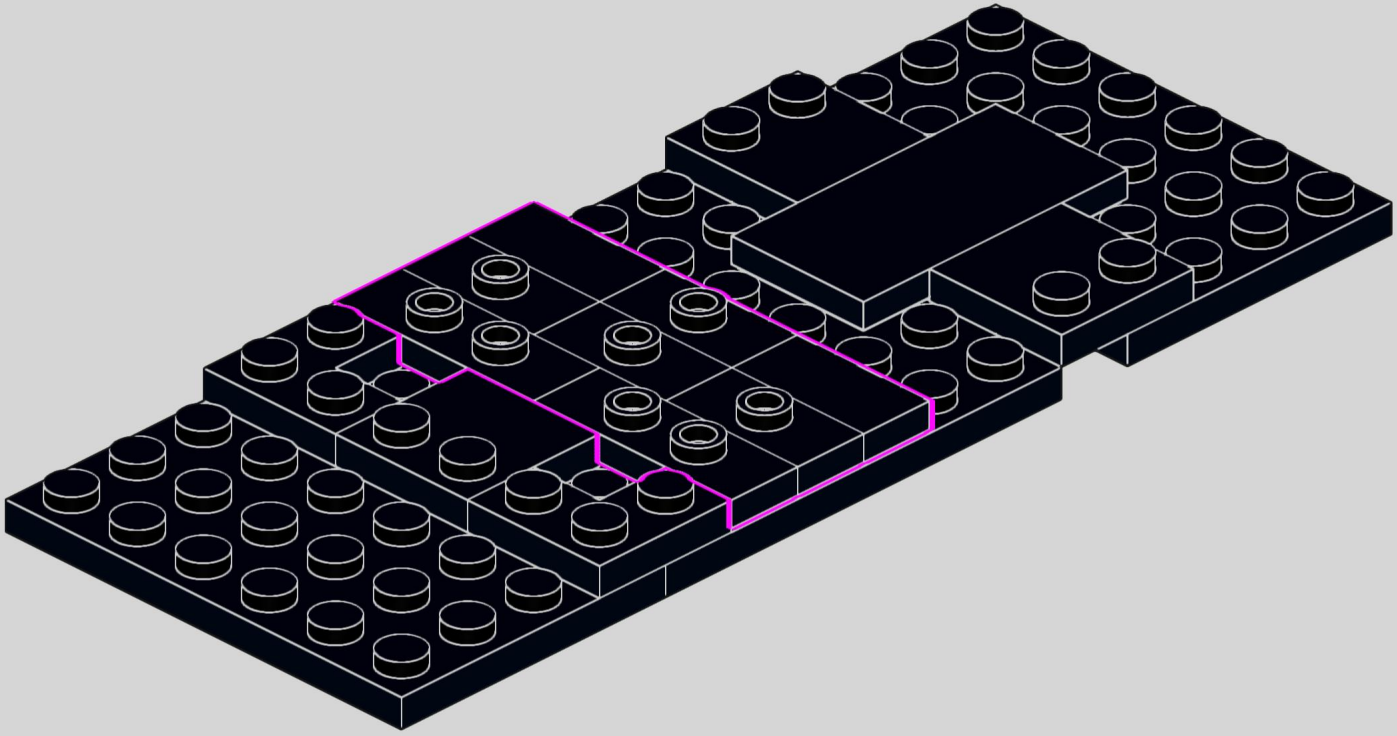

5

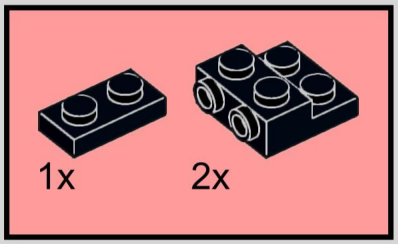

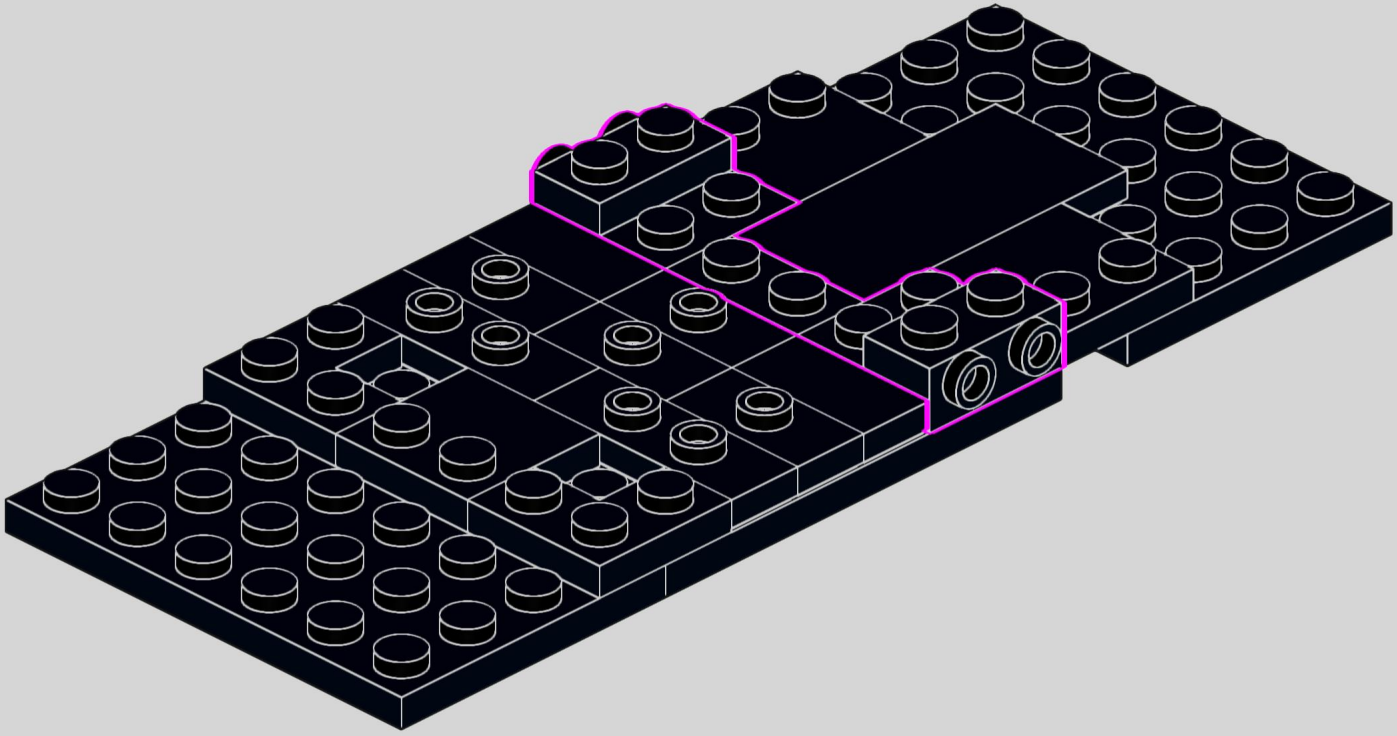

6

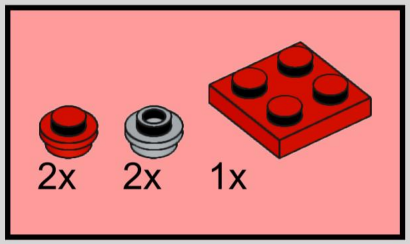

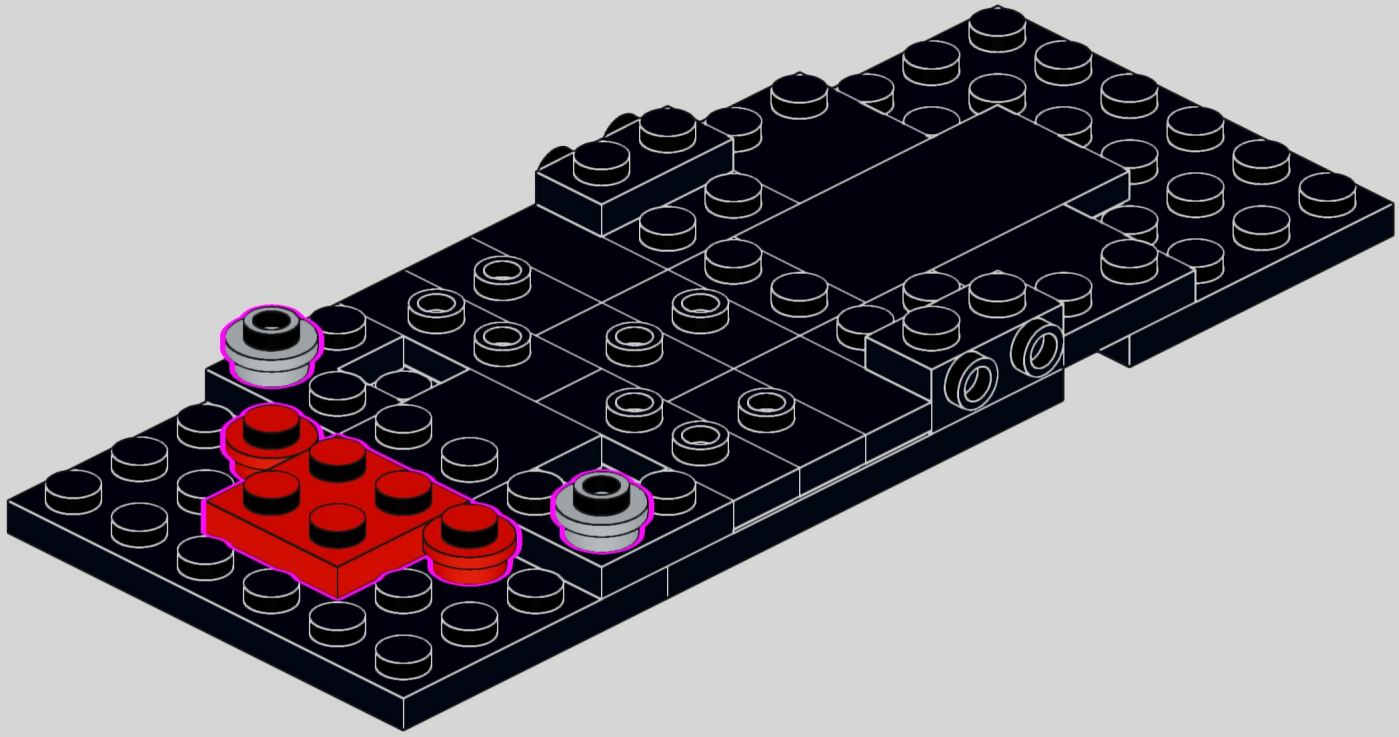

7

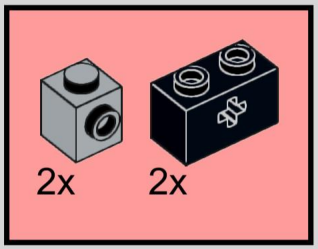

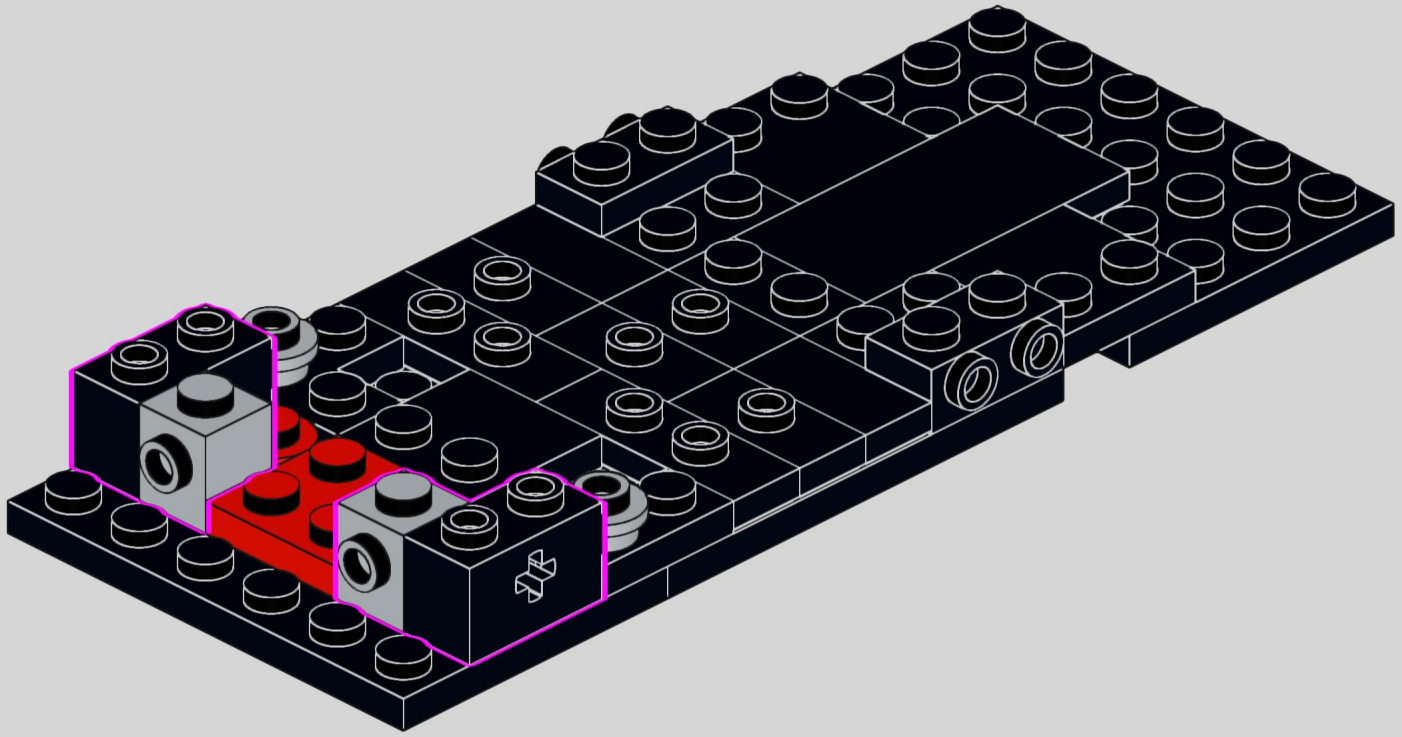

8

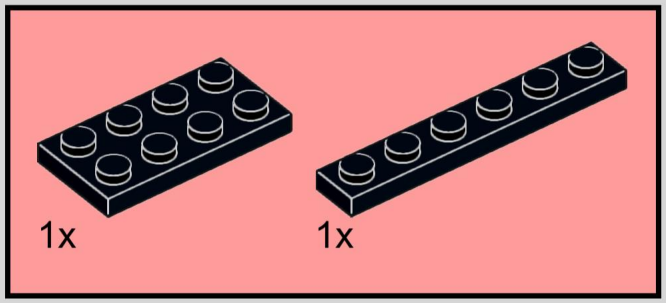

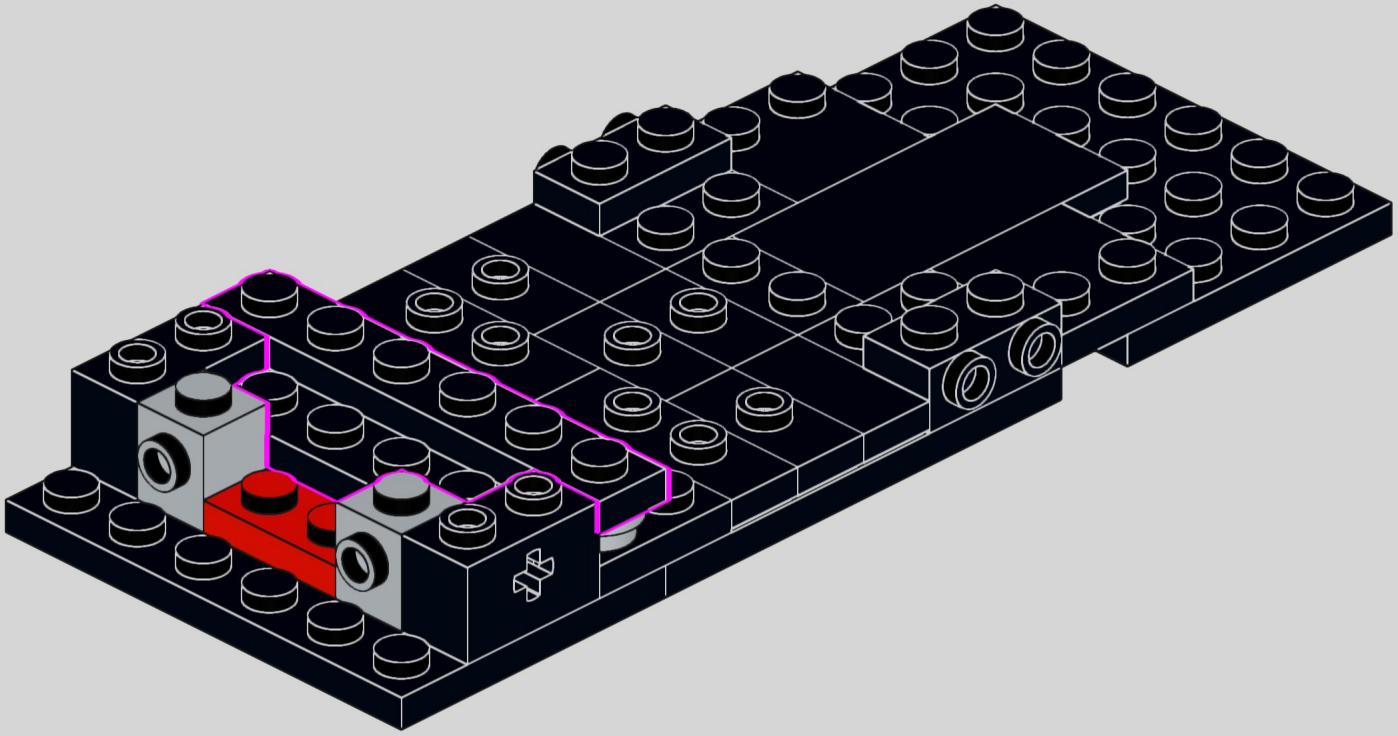

9

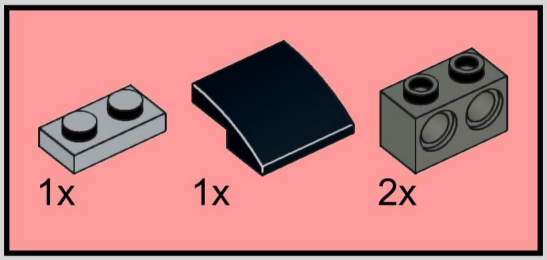

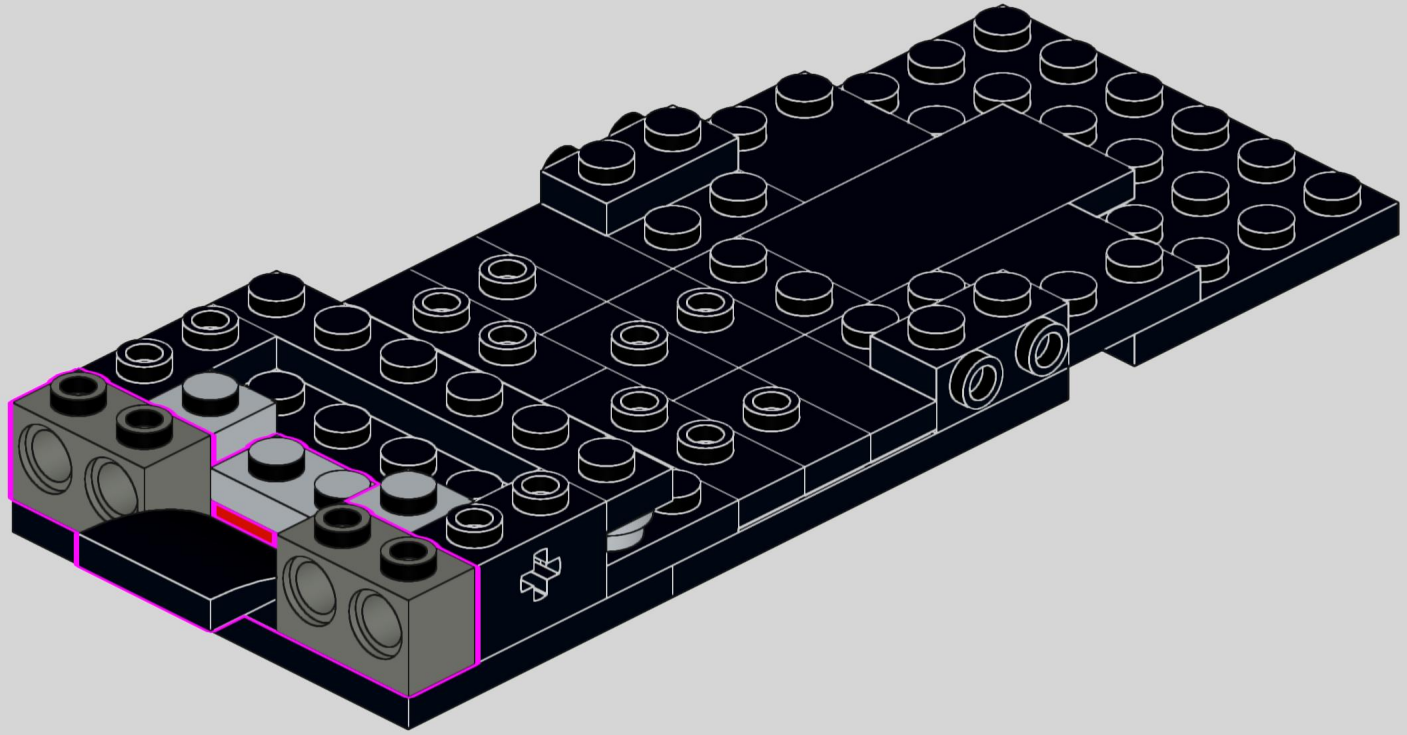

10

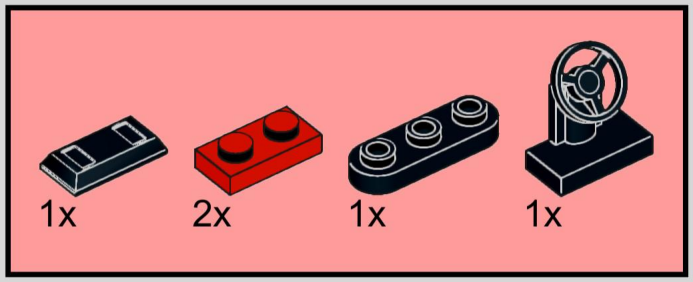

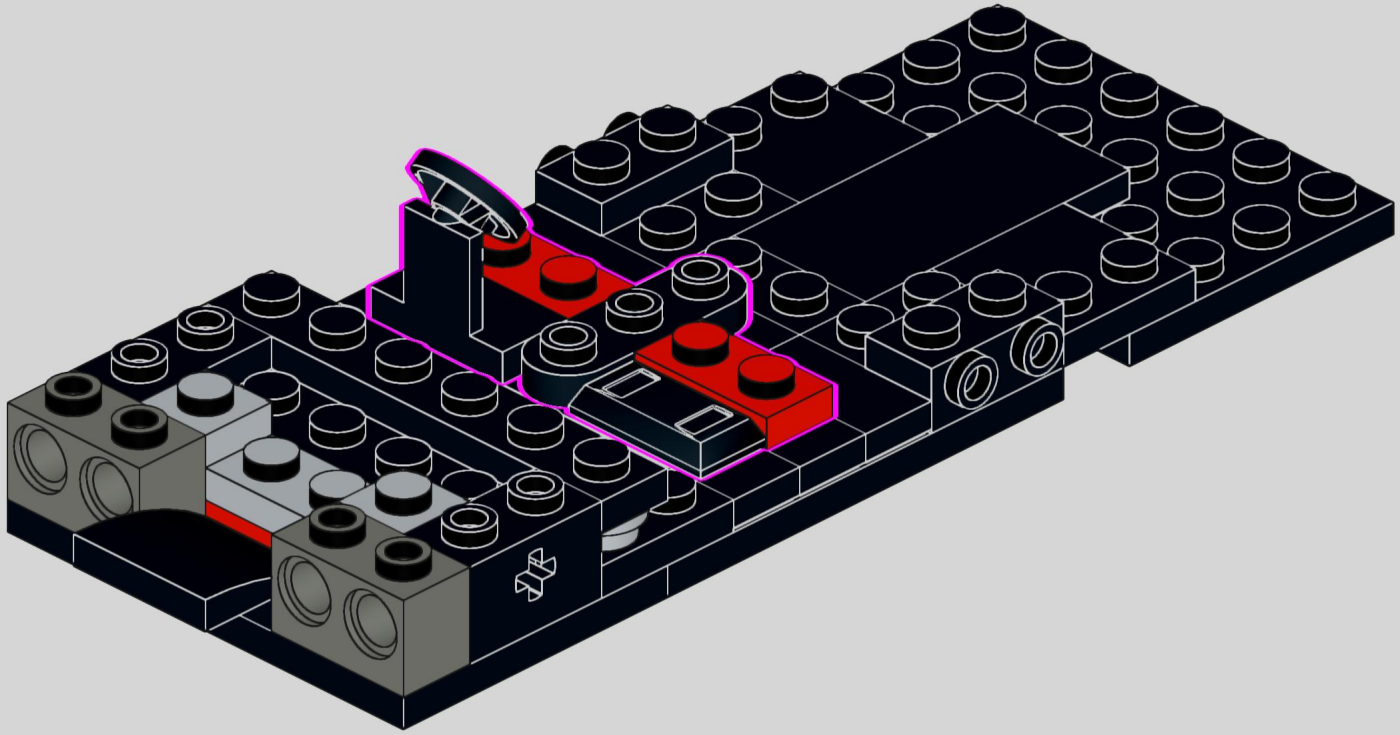

11

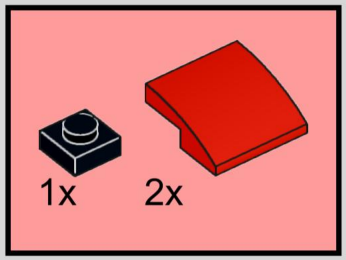

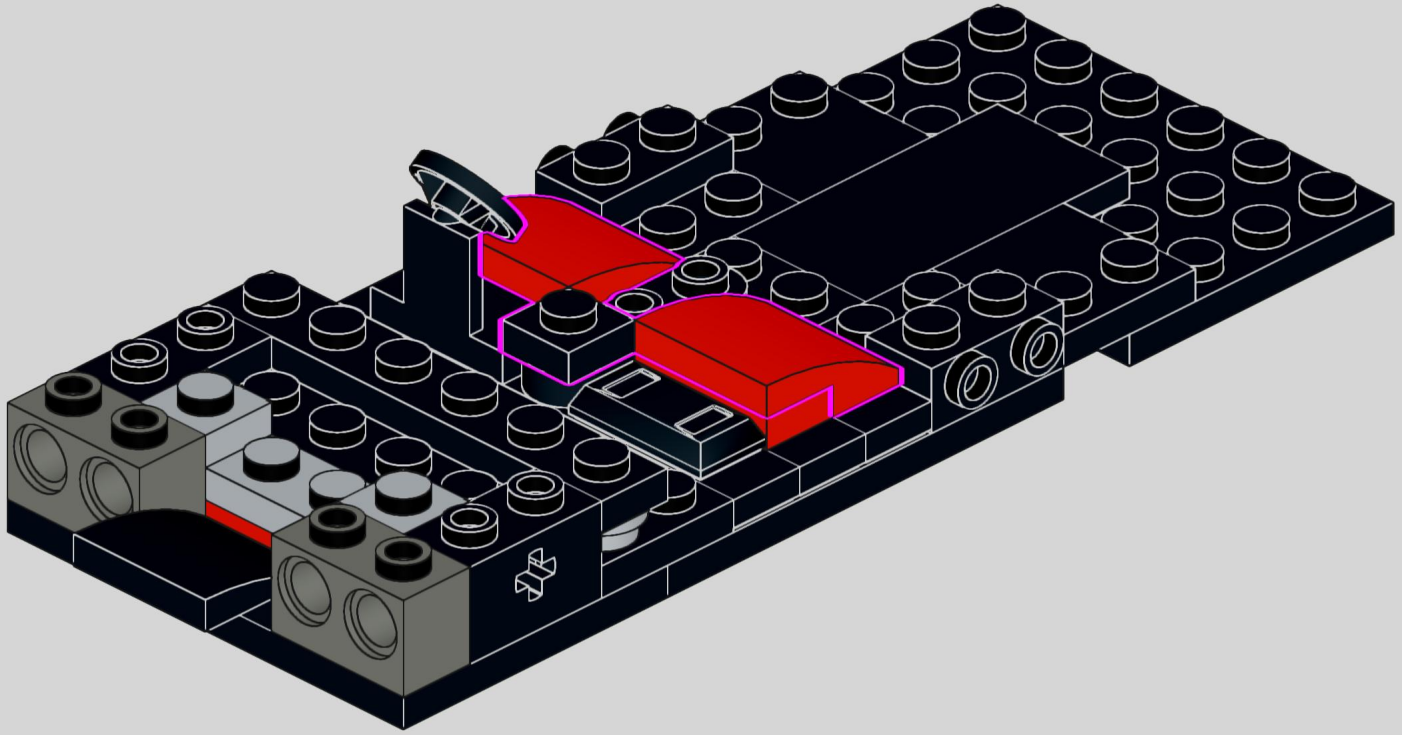

12

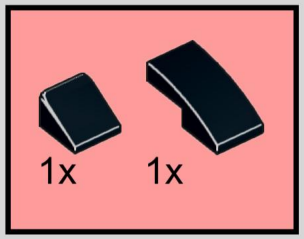

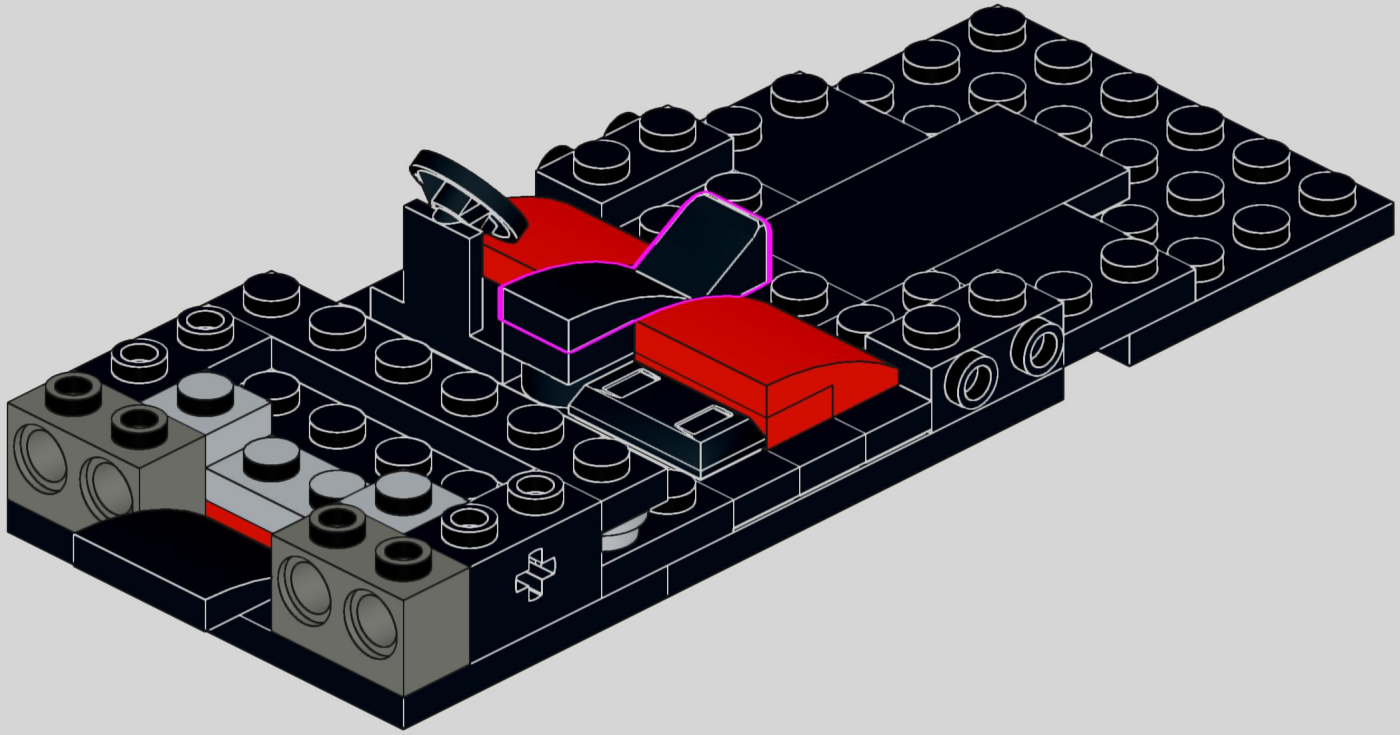

13

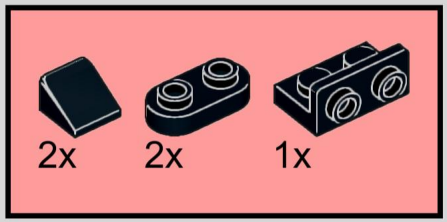

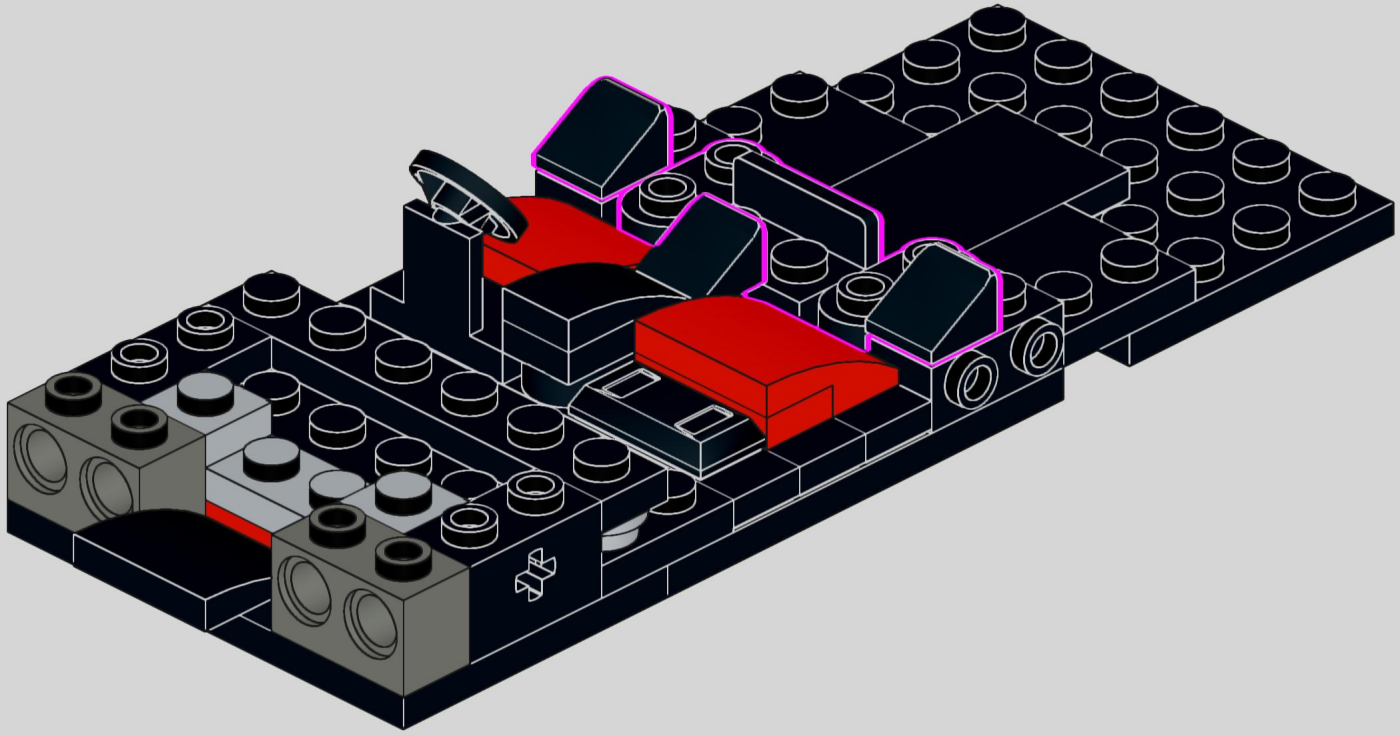

14

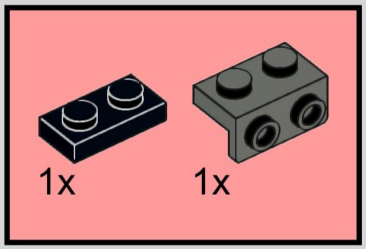

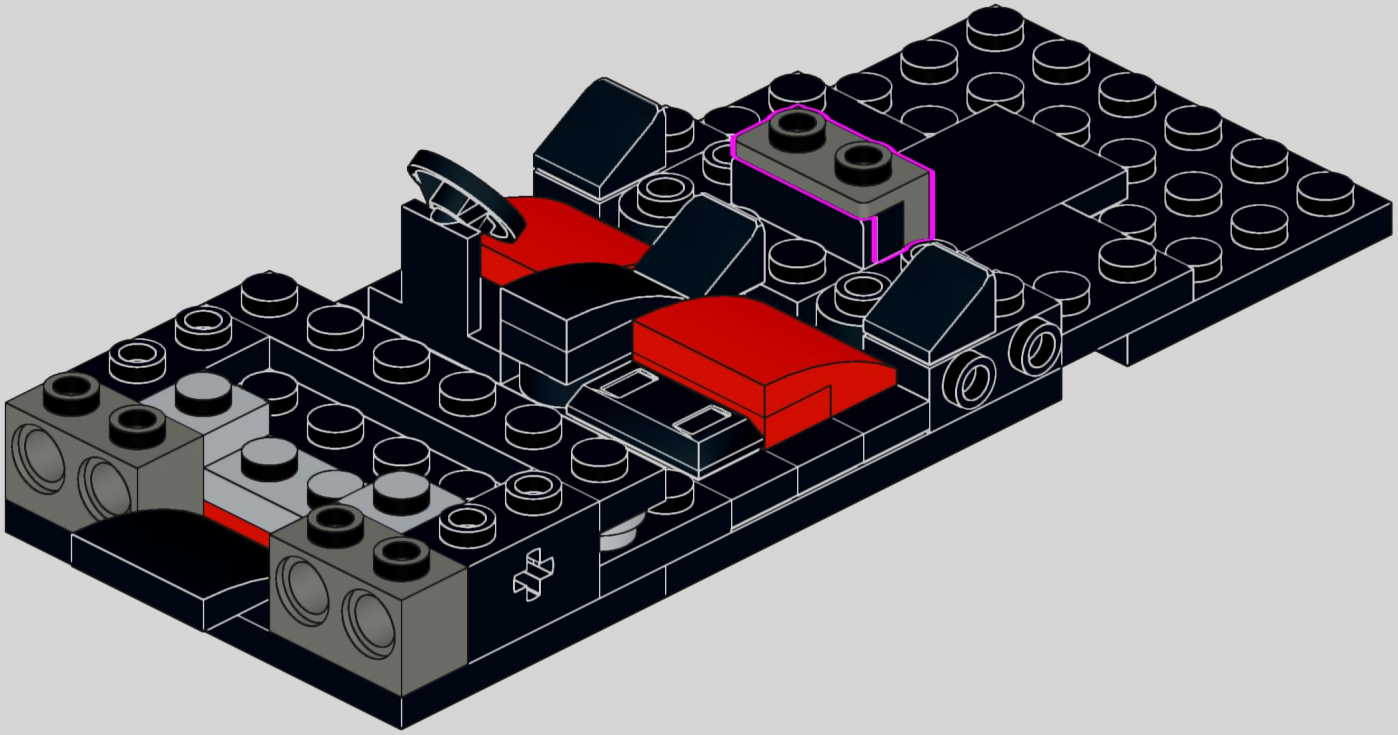

15

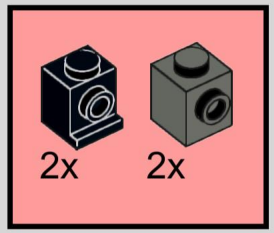

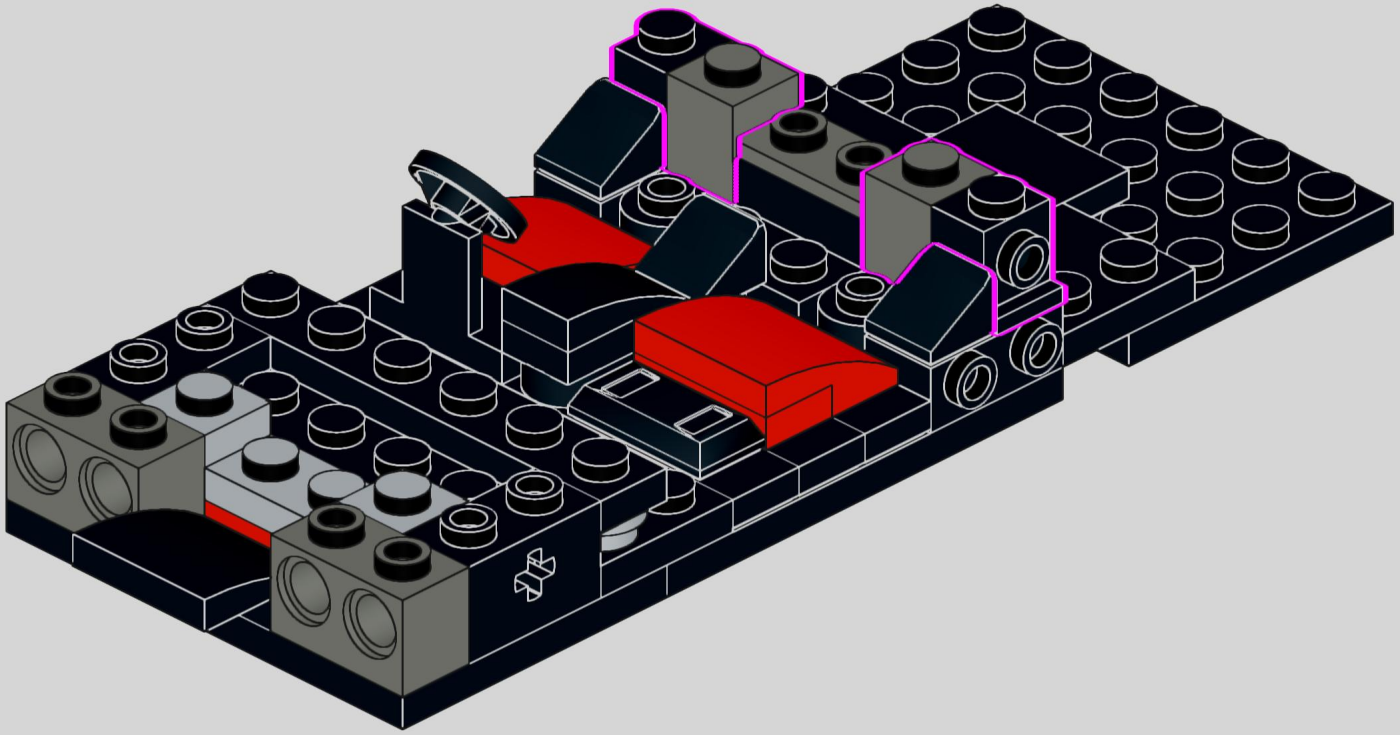

16

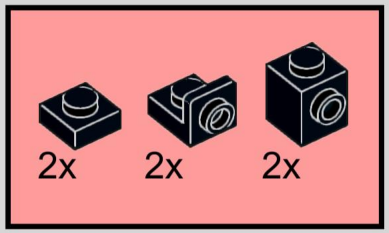

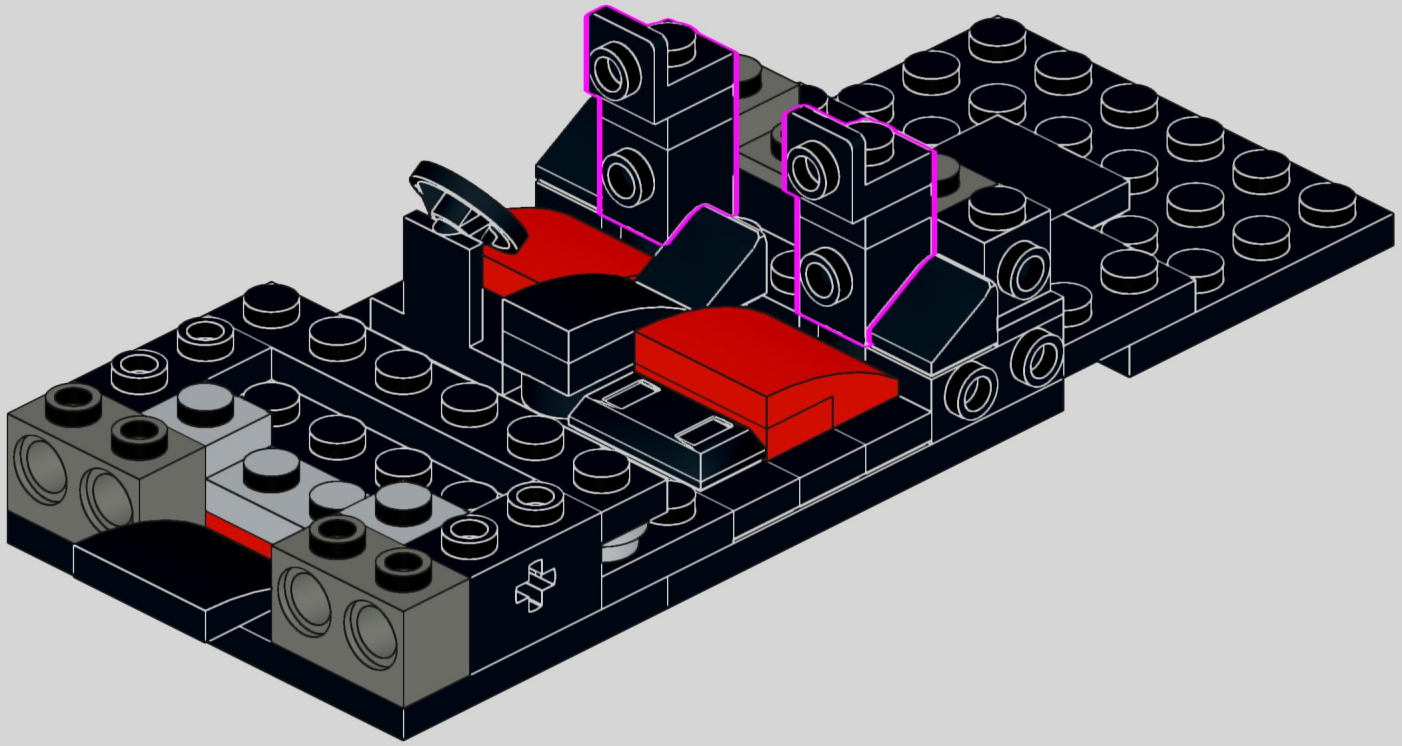

17

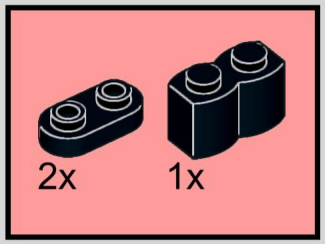

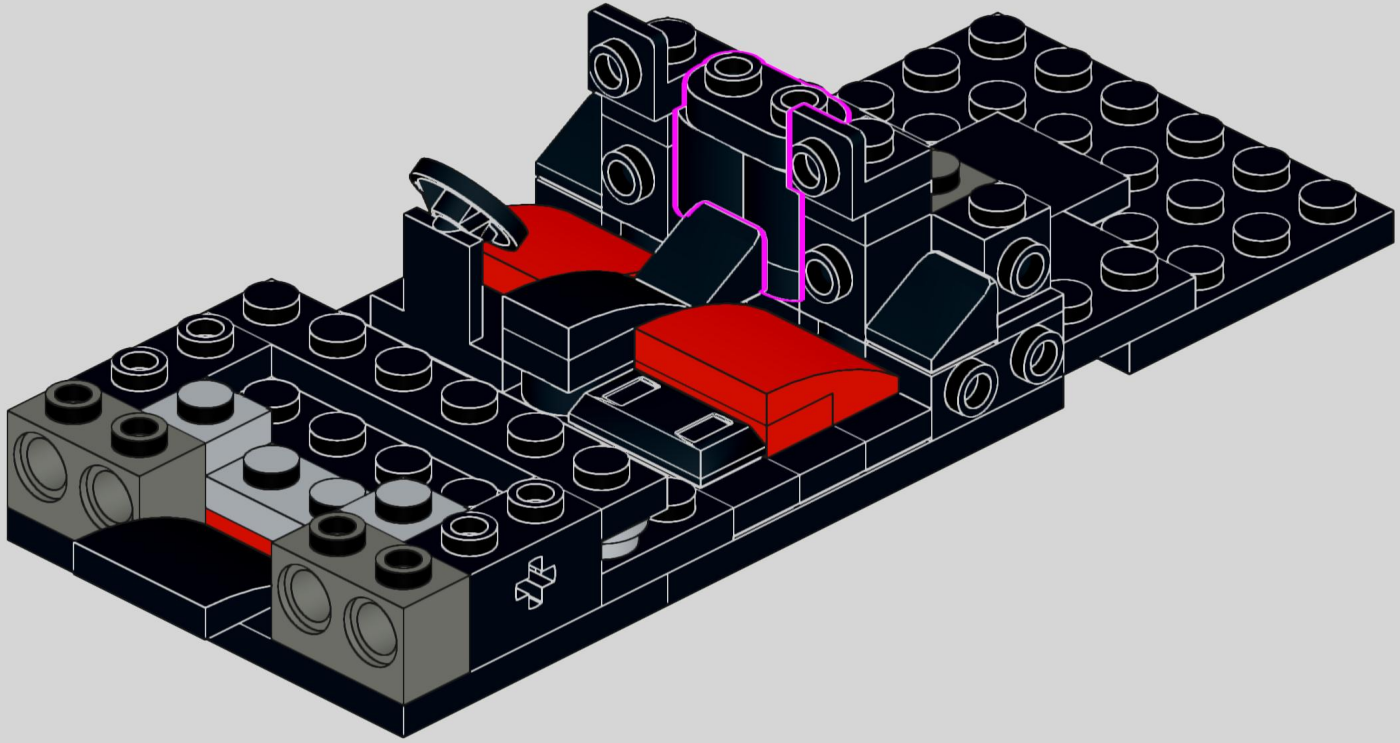

18

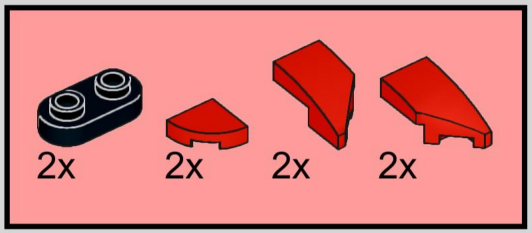

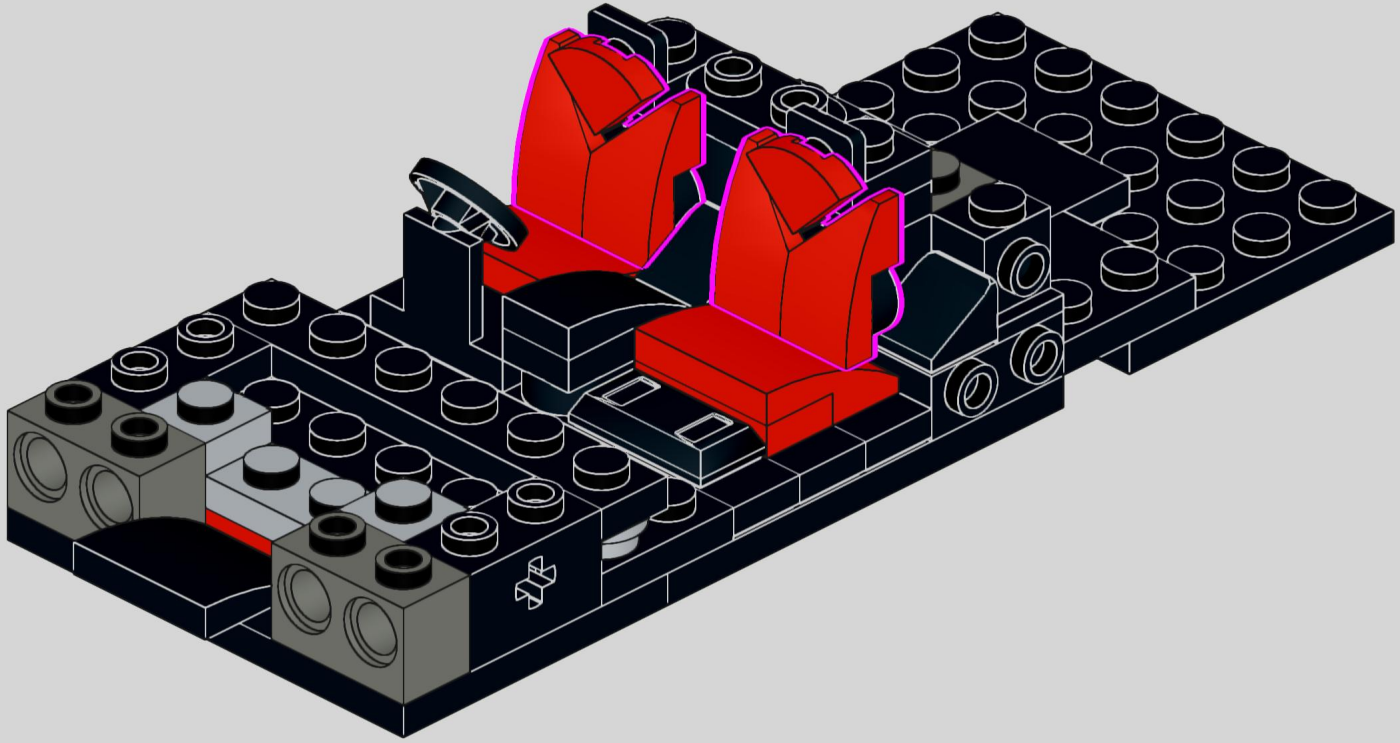

19

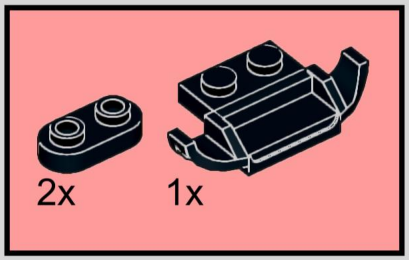

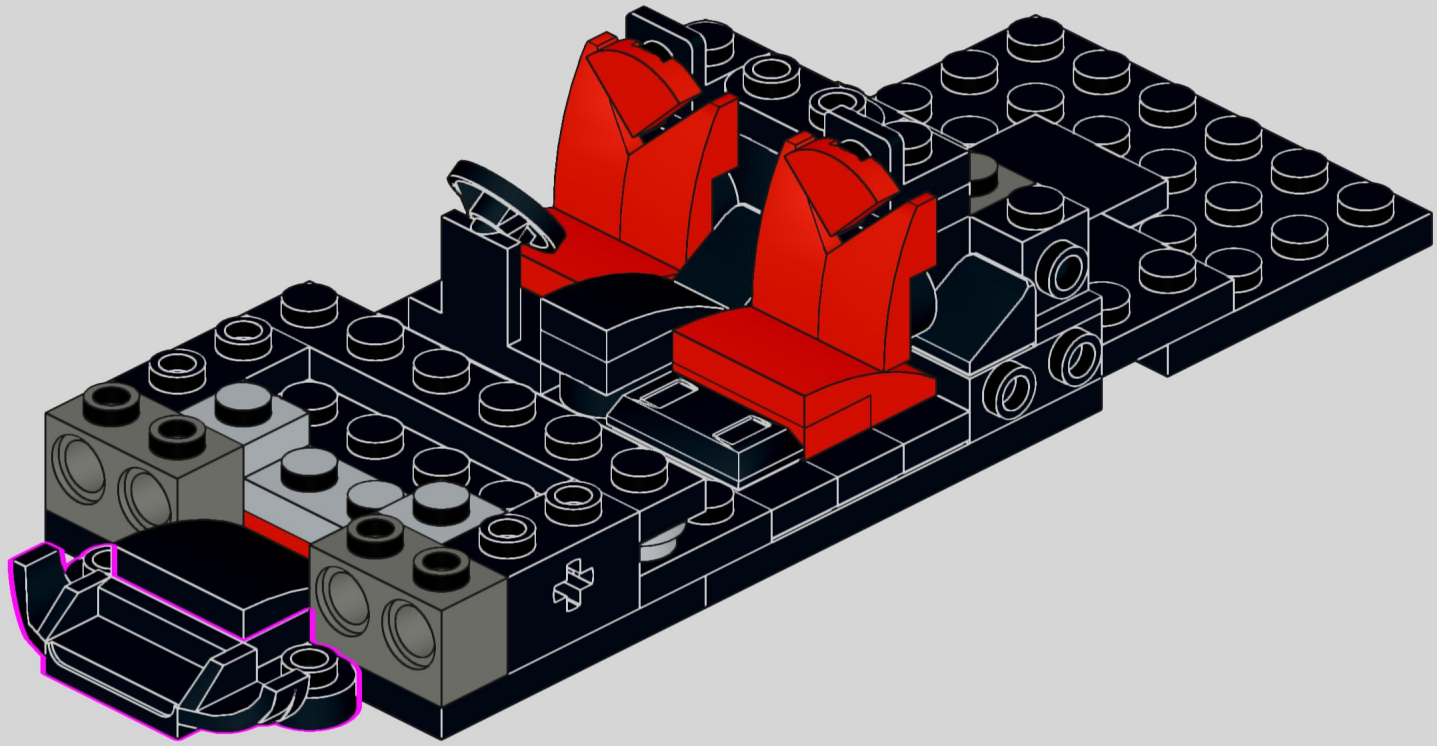

20

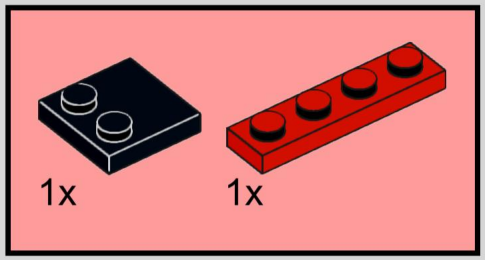

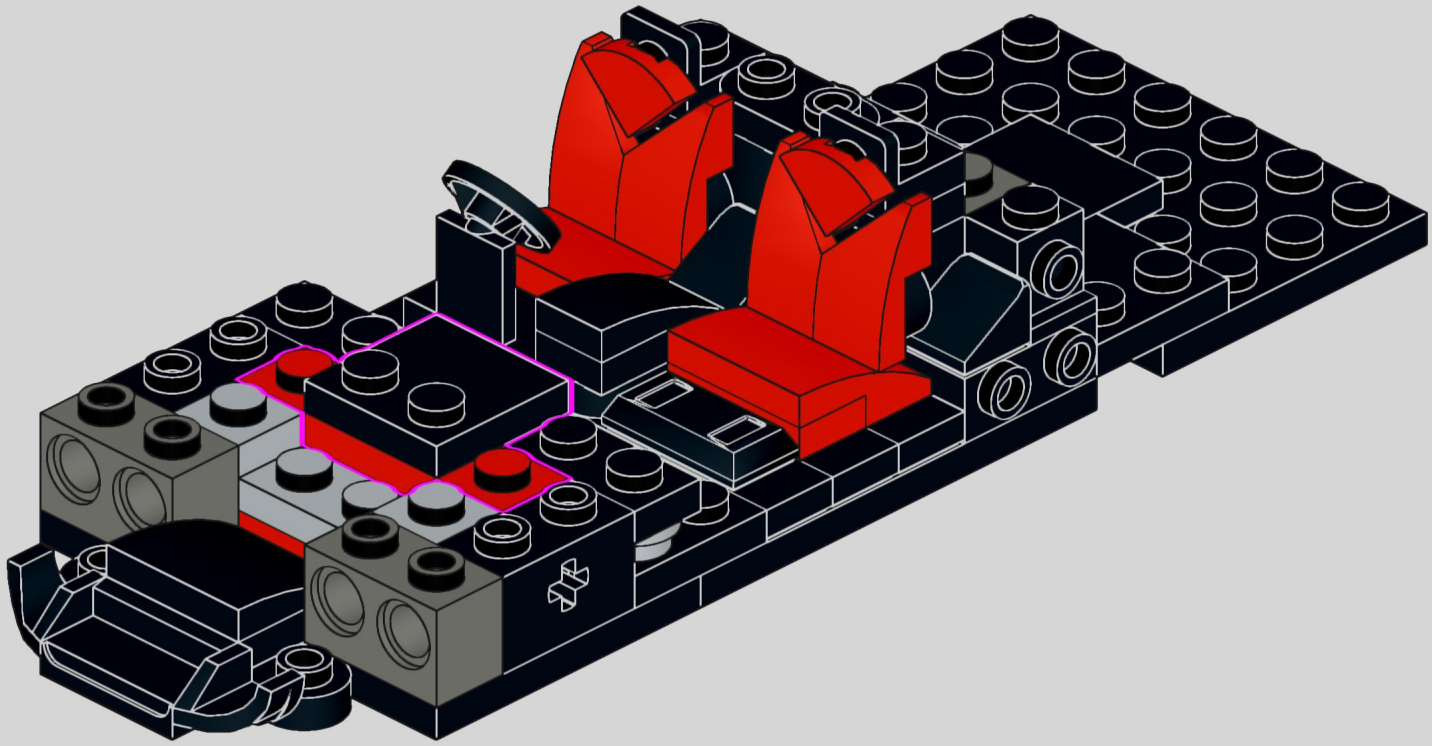

21

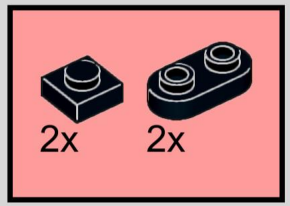

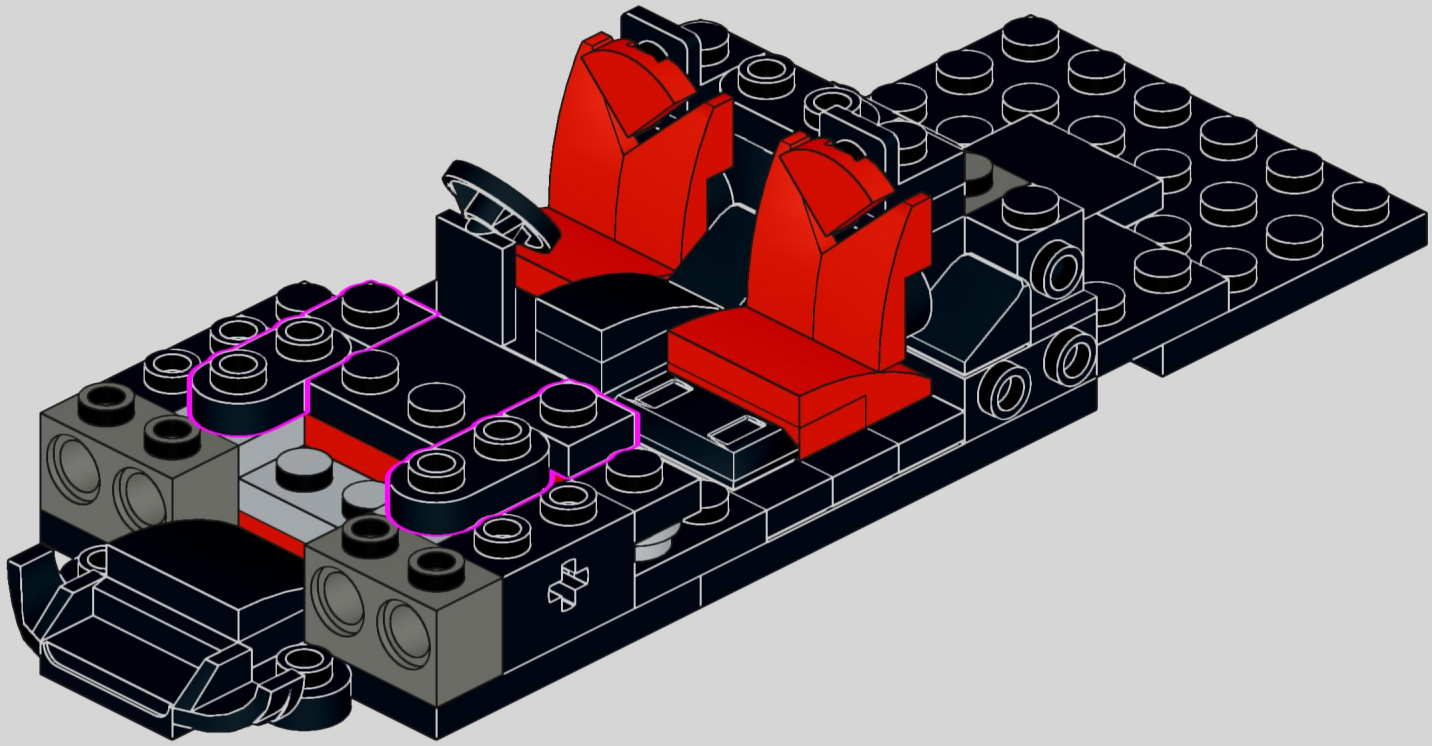

22

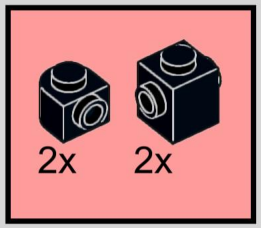

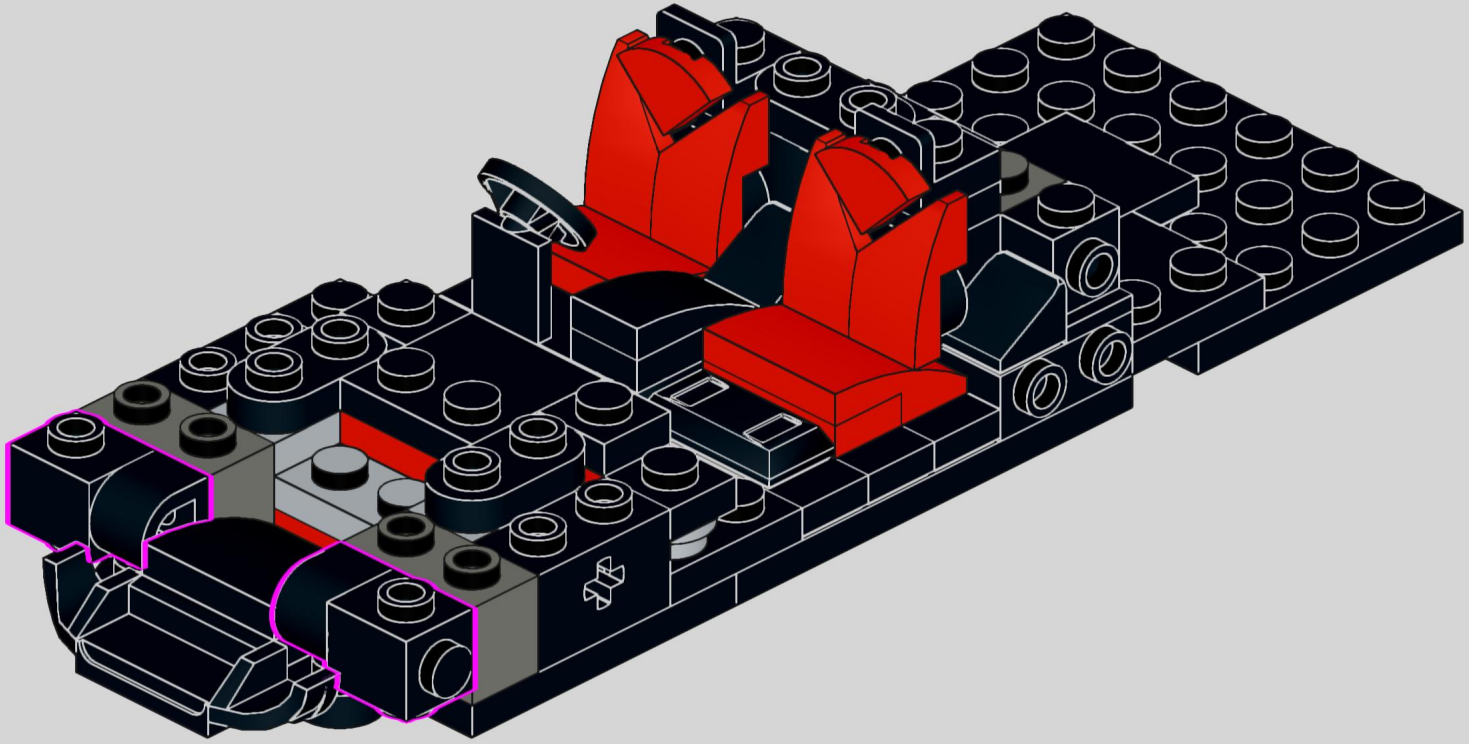

23



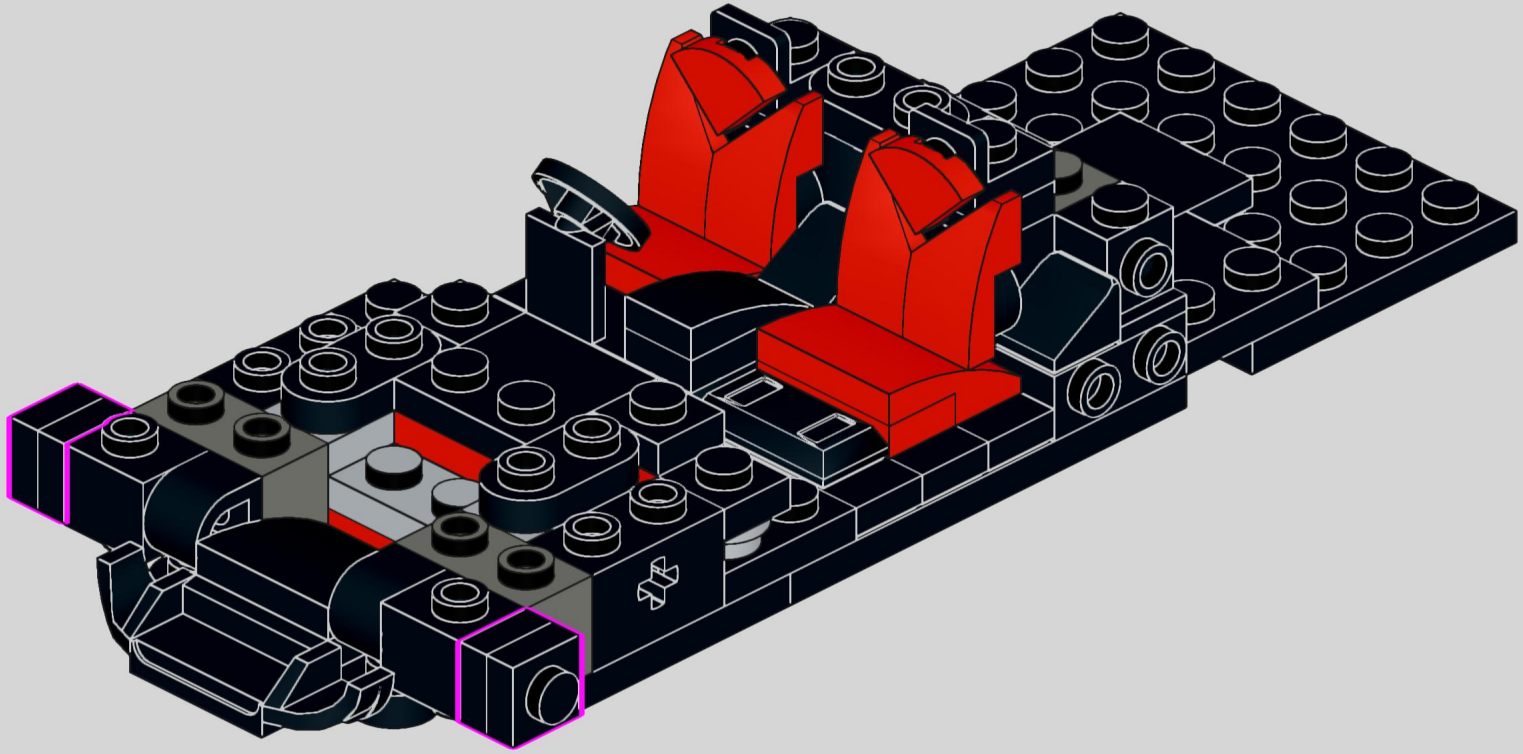

24

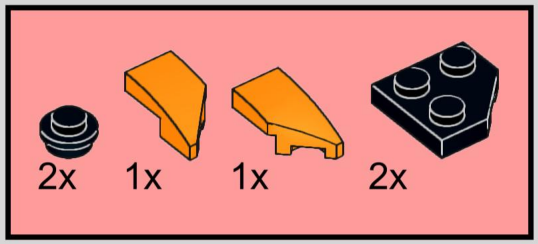

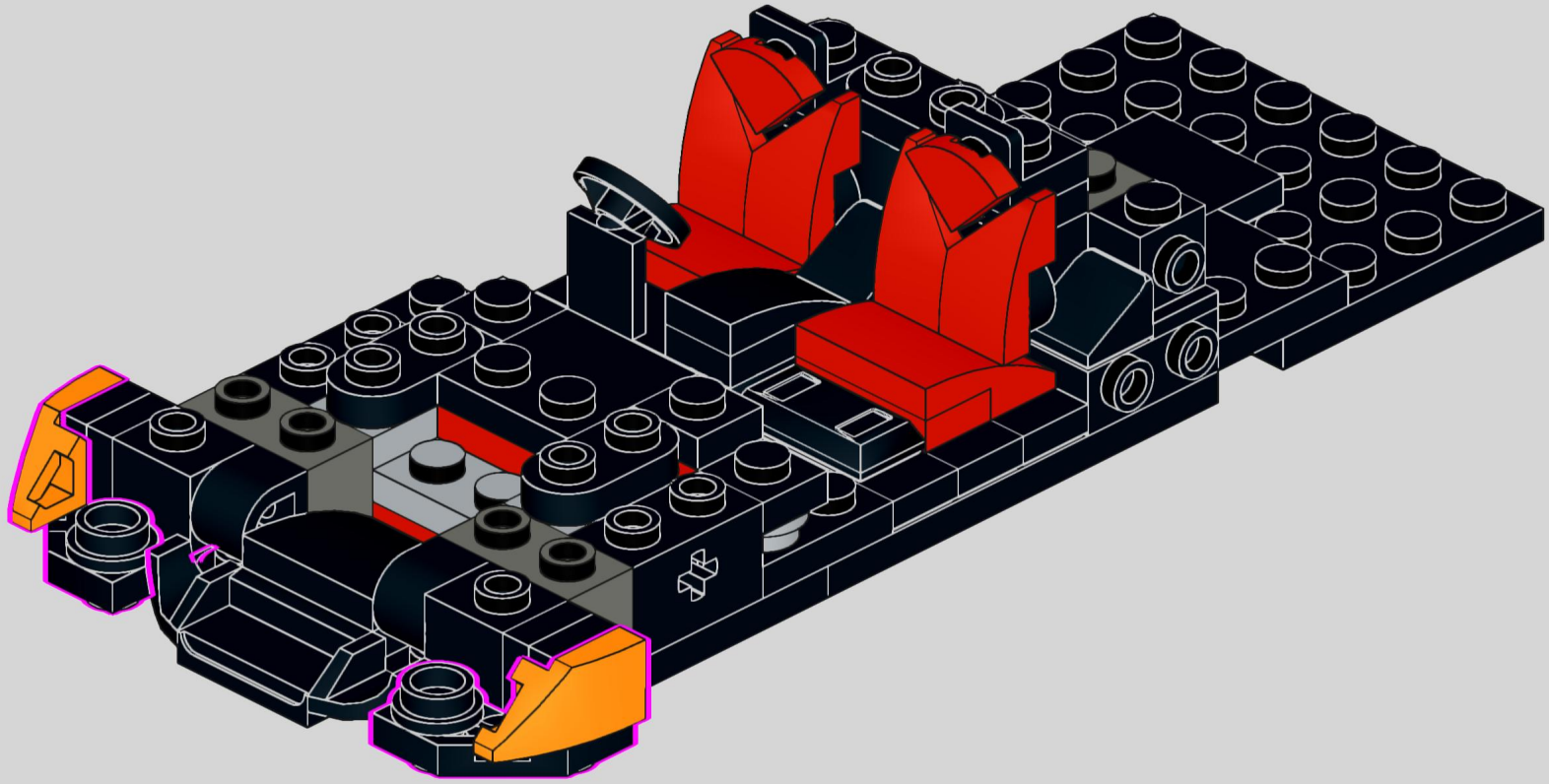

25

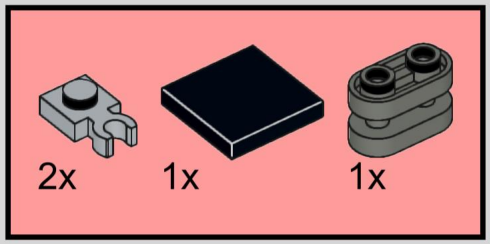

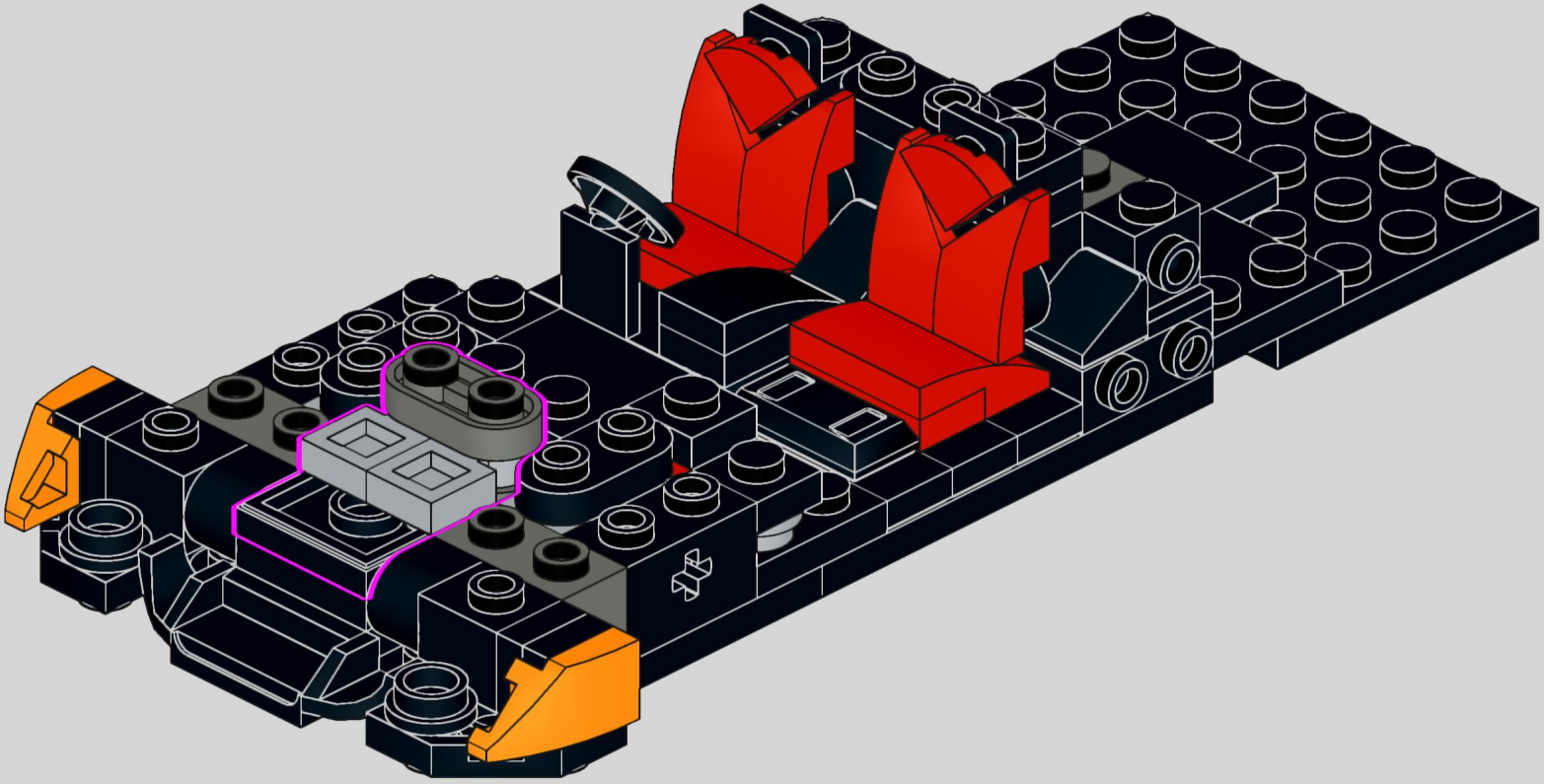

26

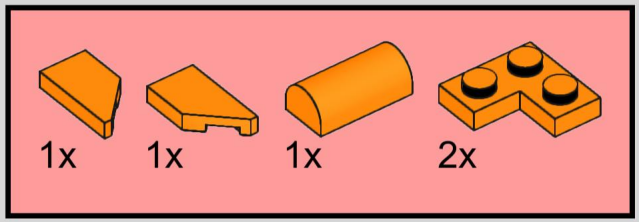

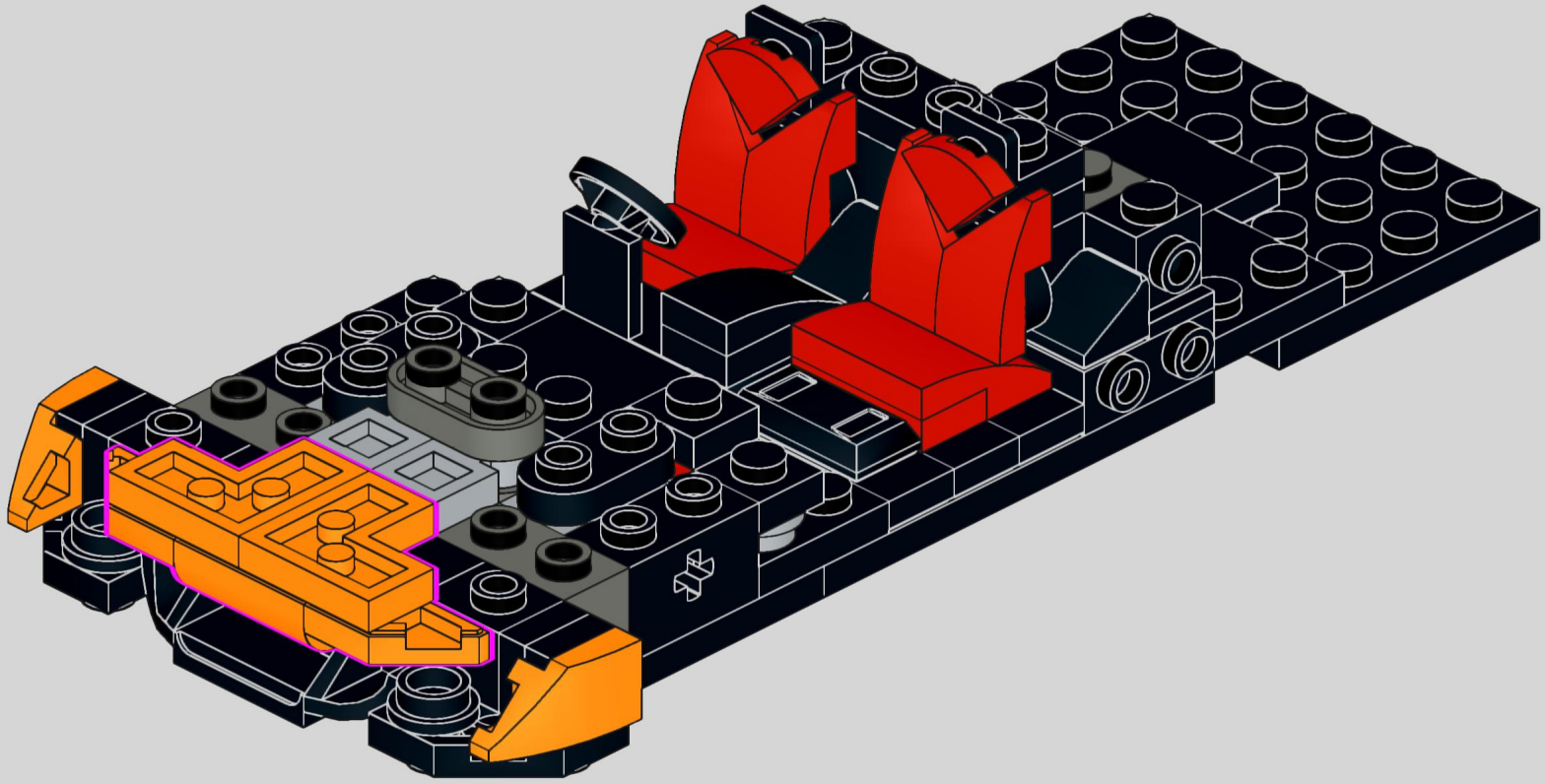

27

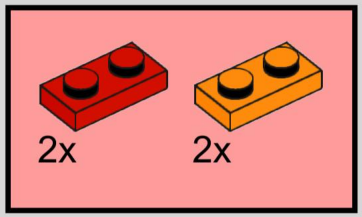

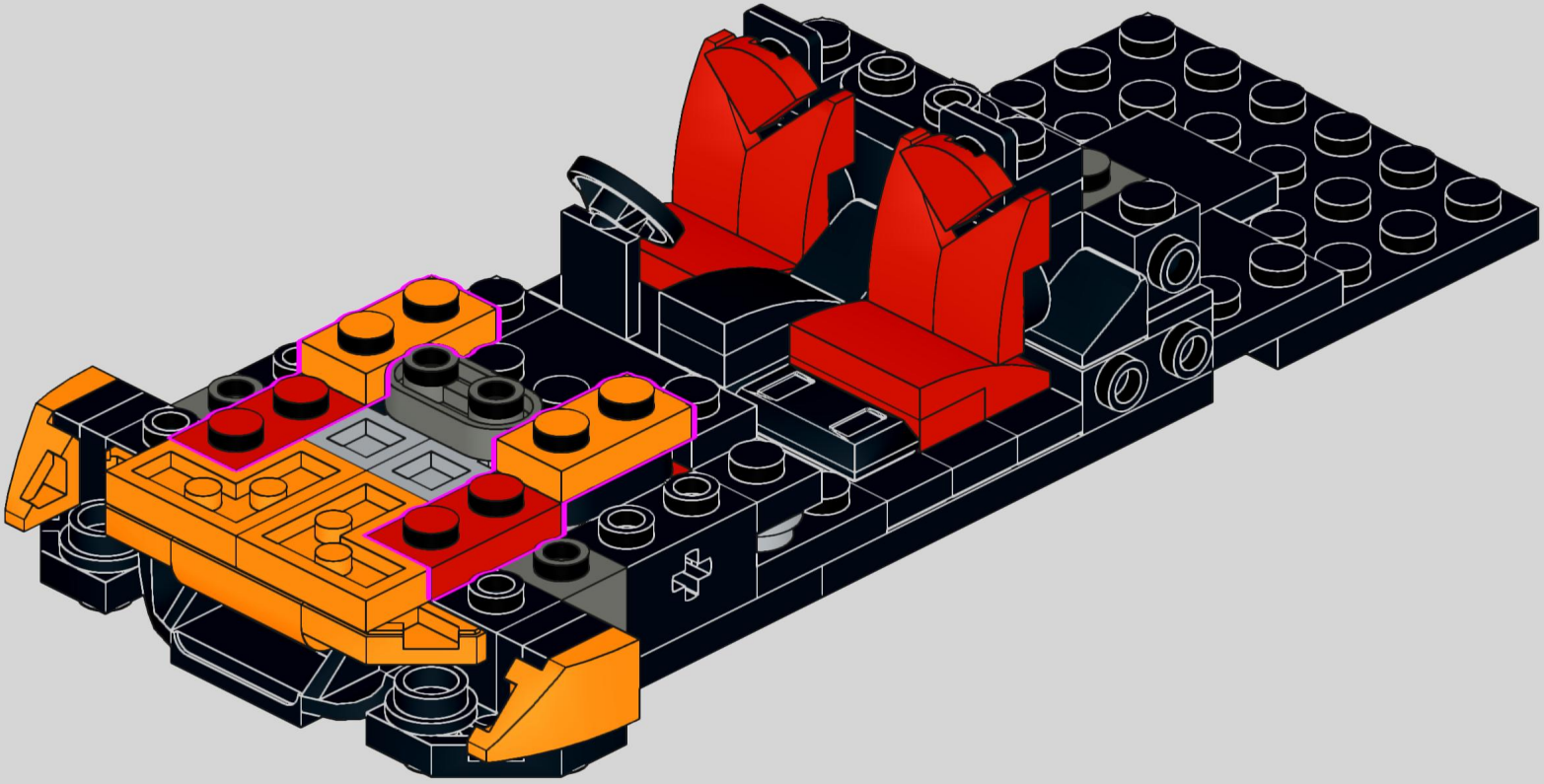

28

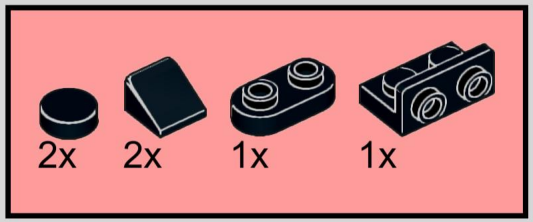

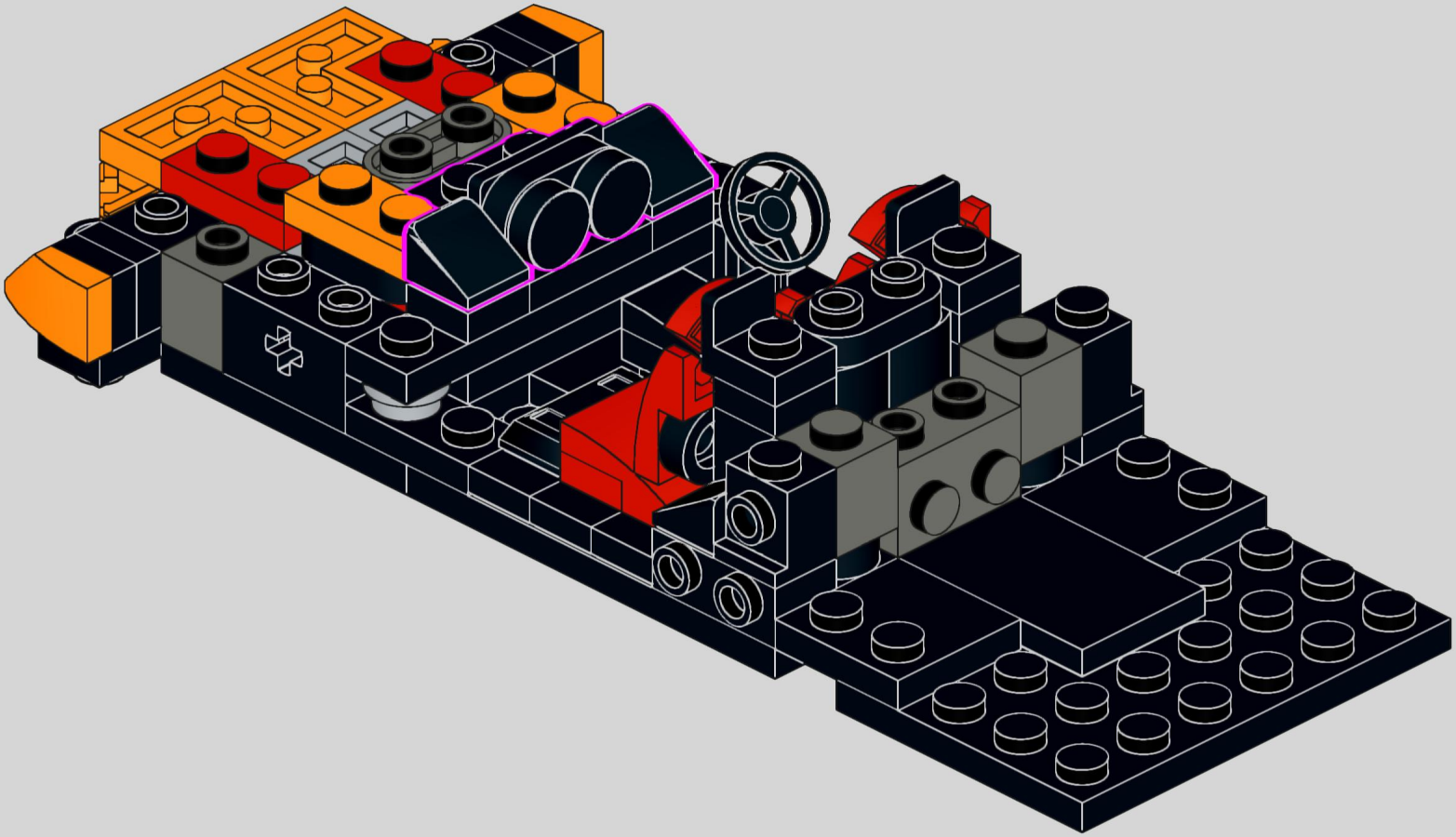

29

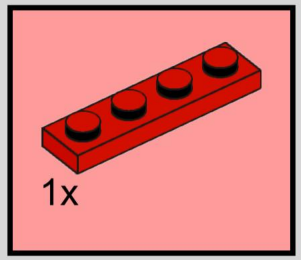

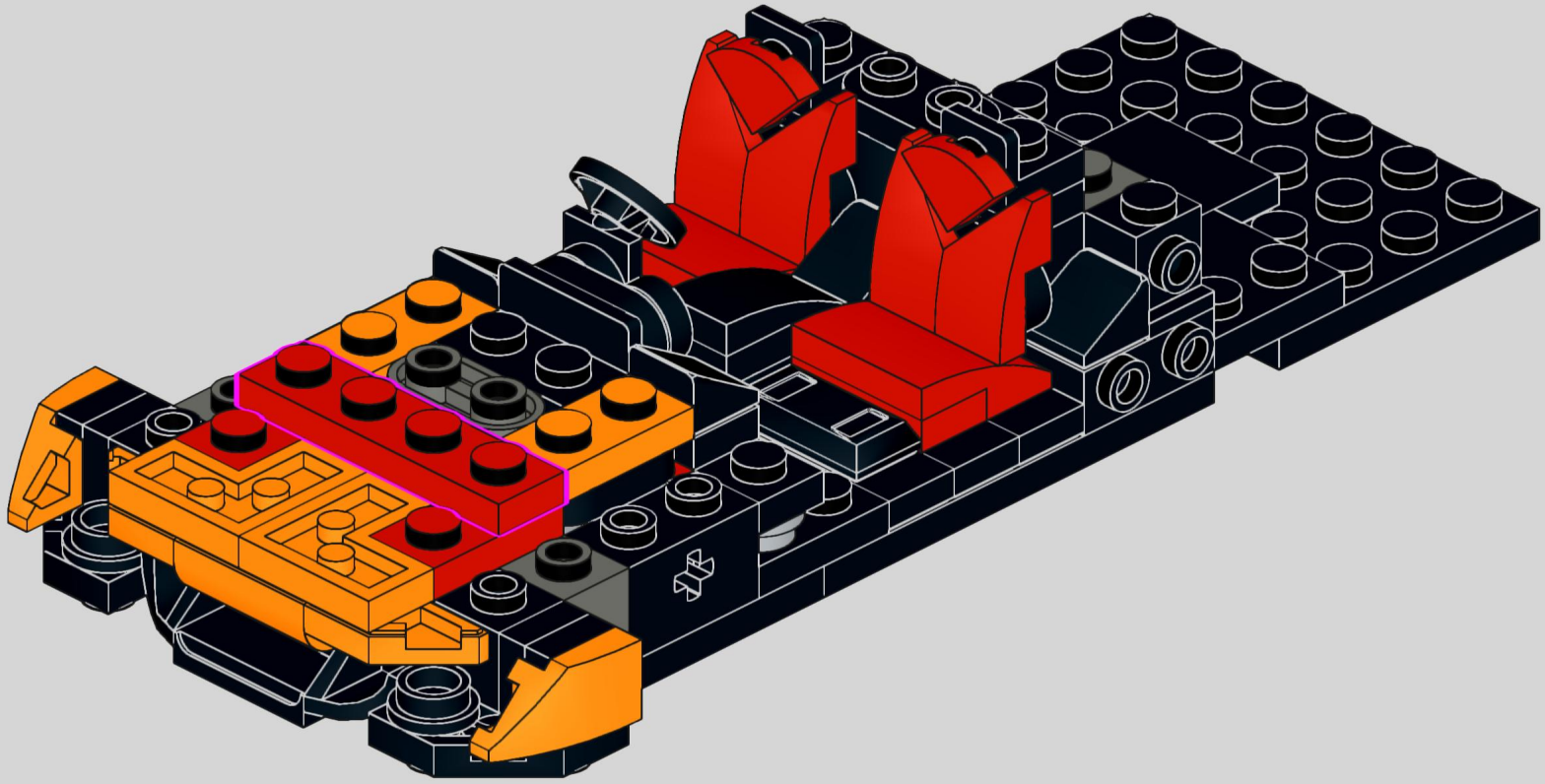

30

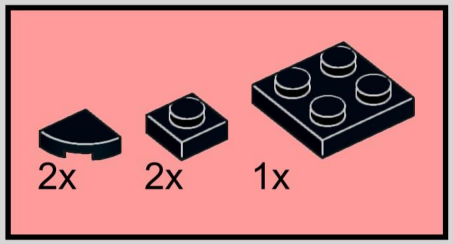

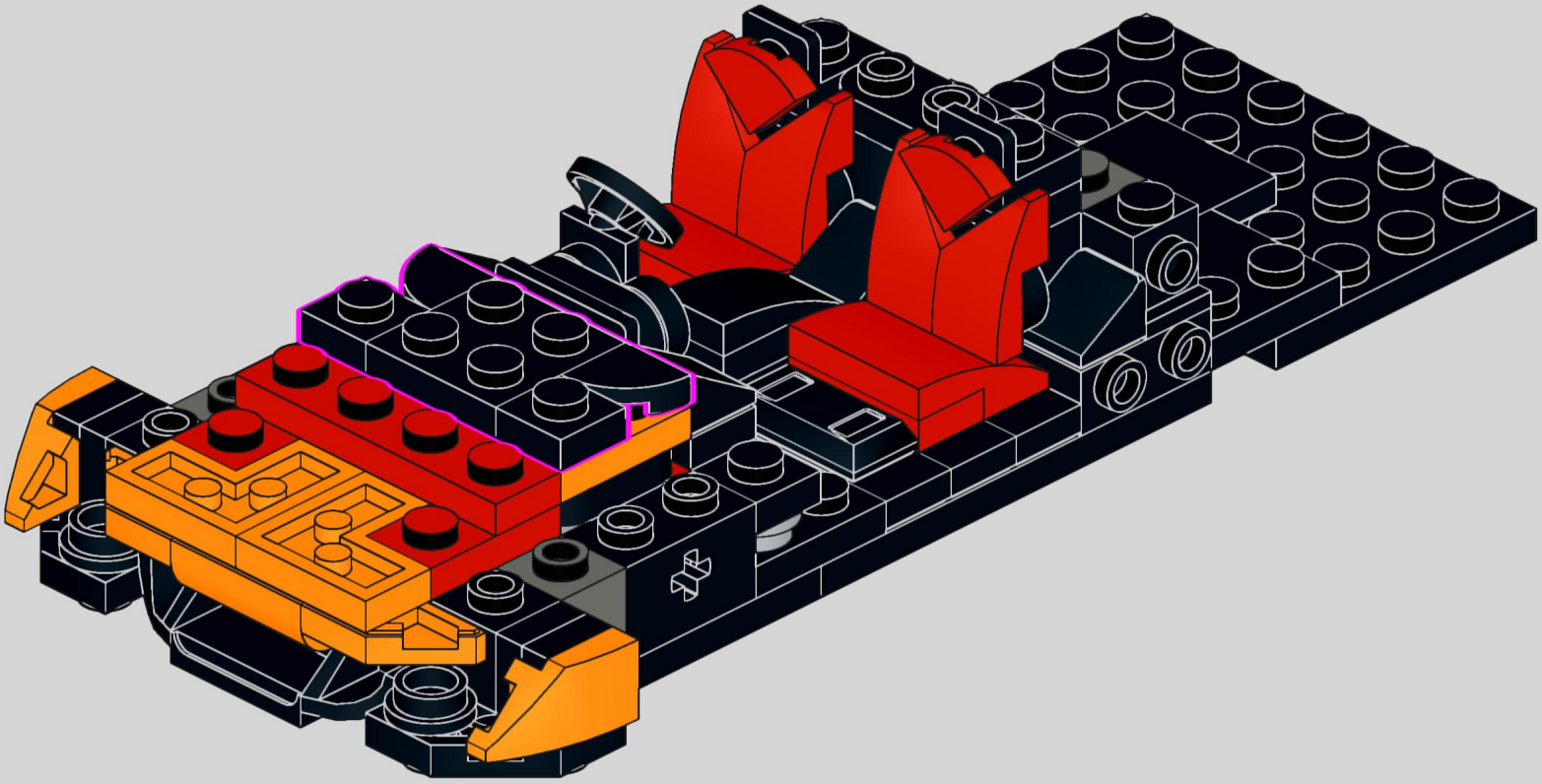

31

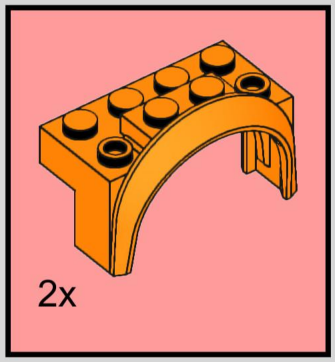

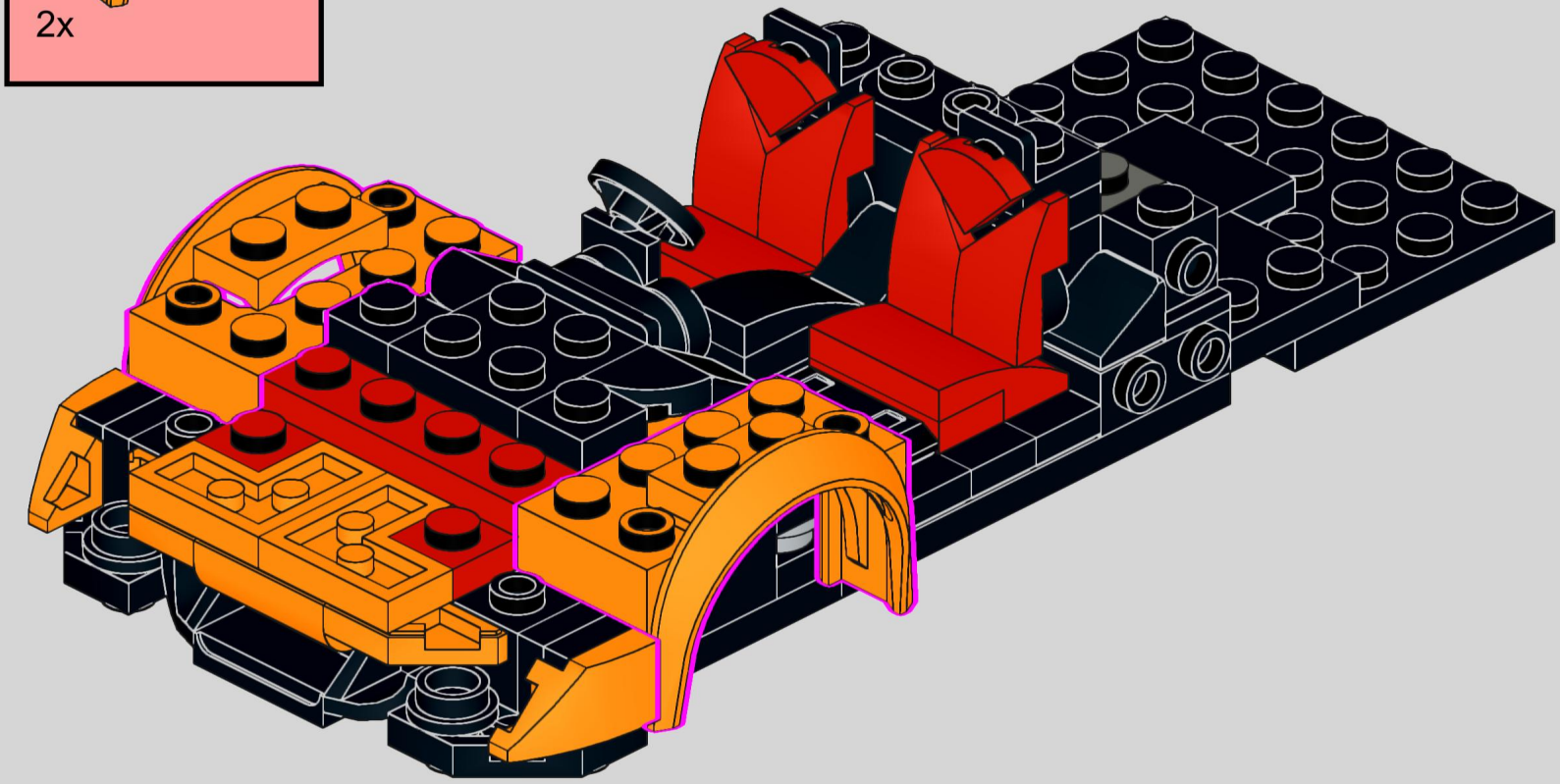

32

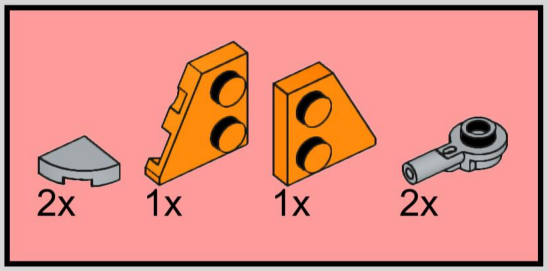

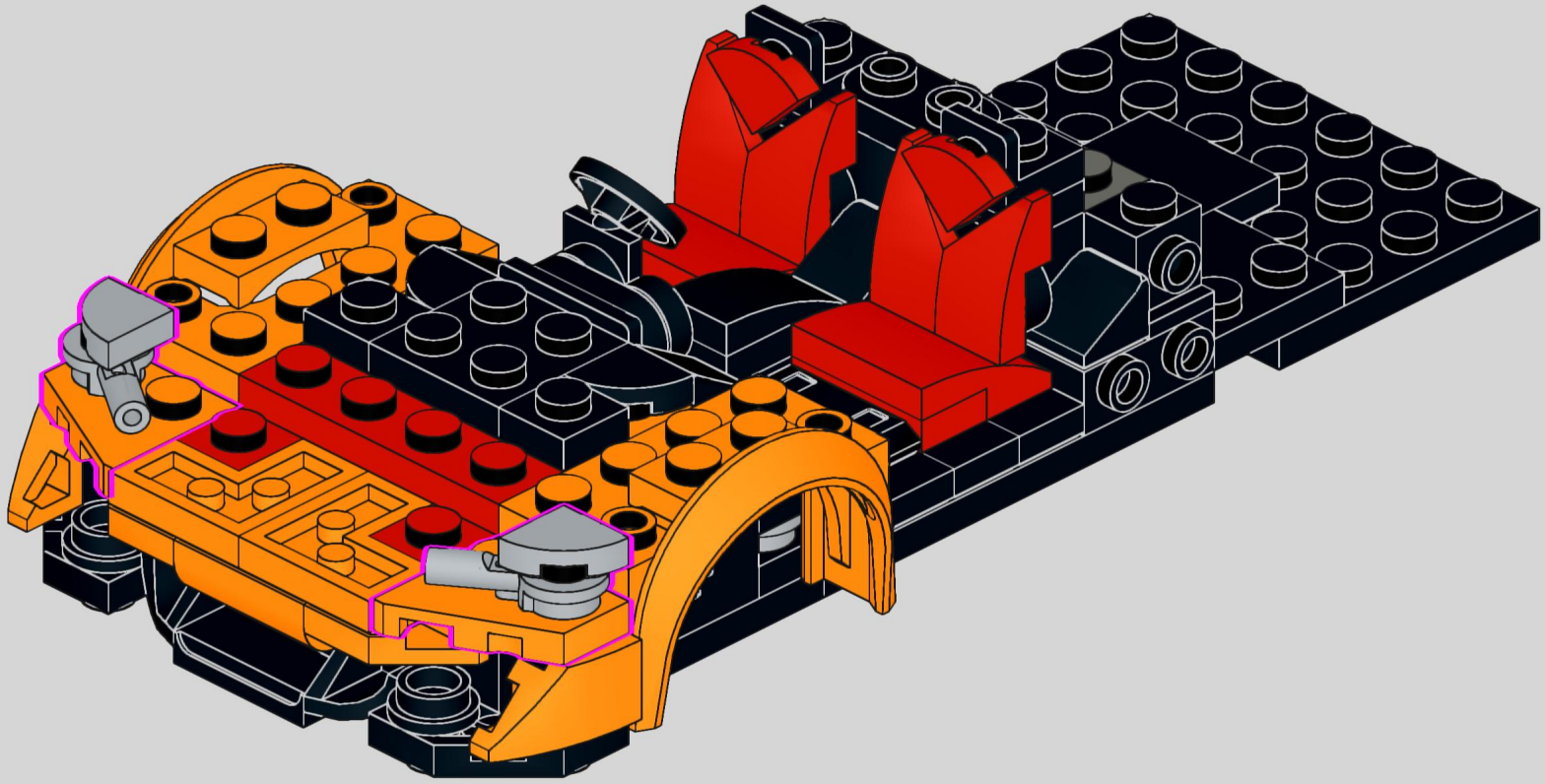

33

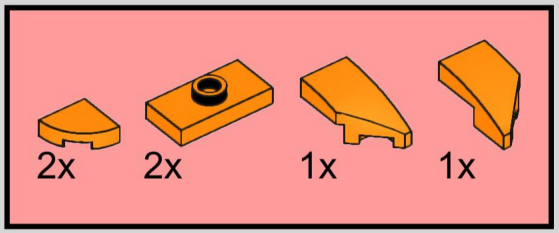

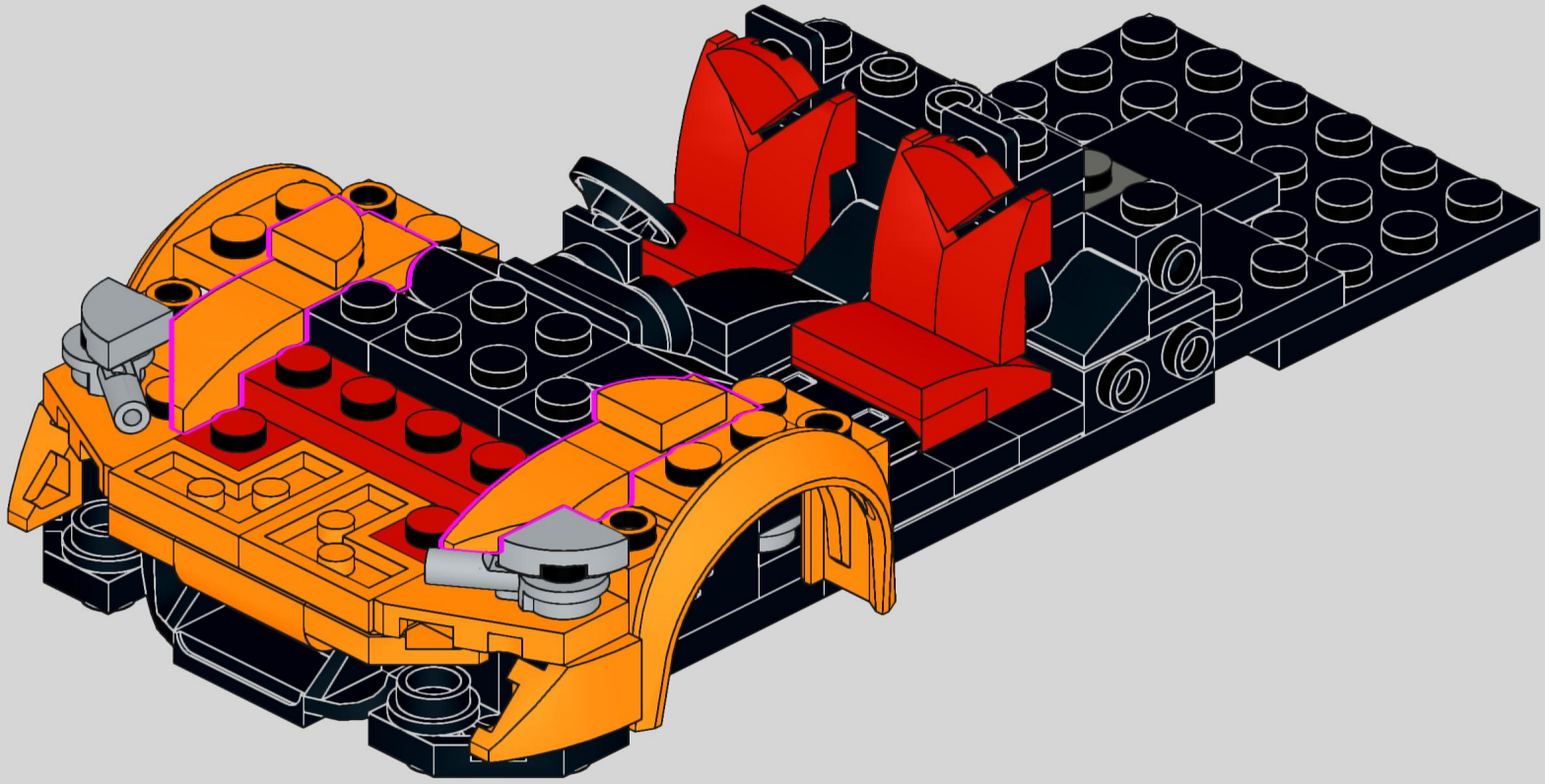

34

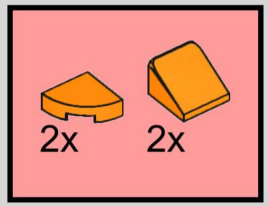

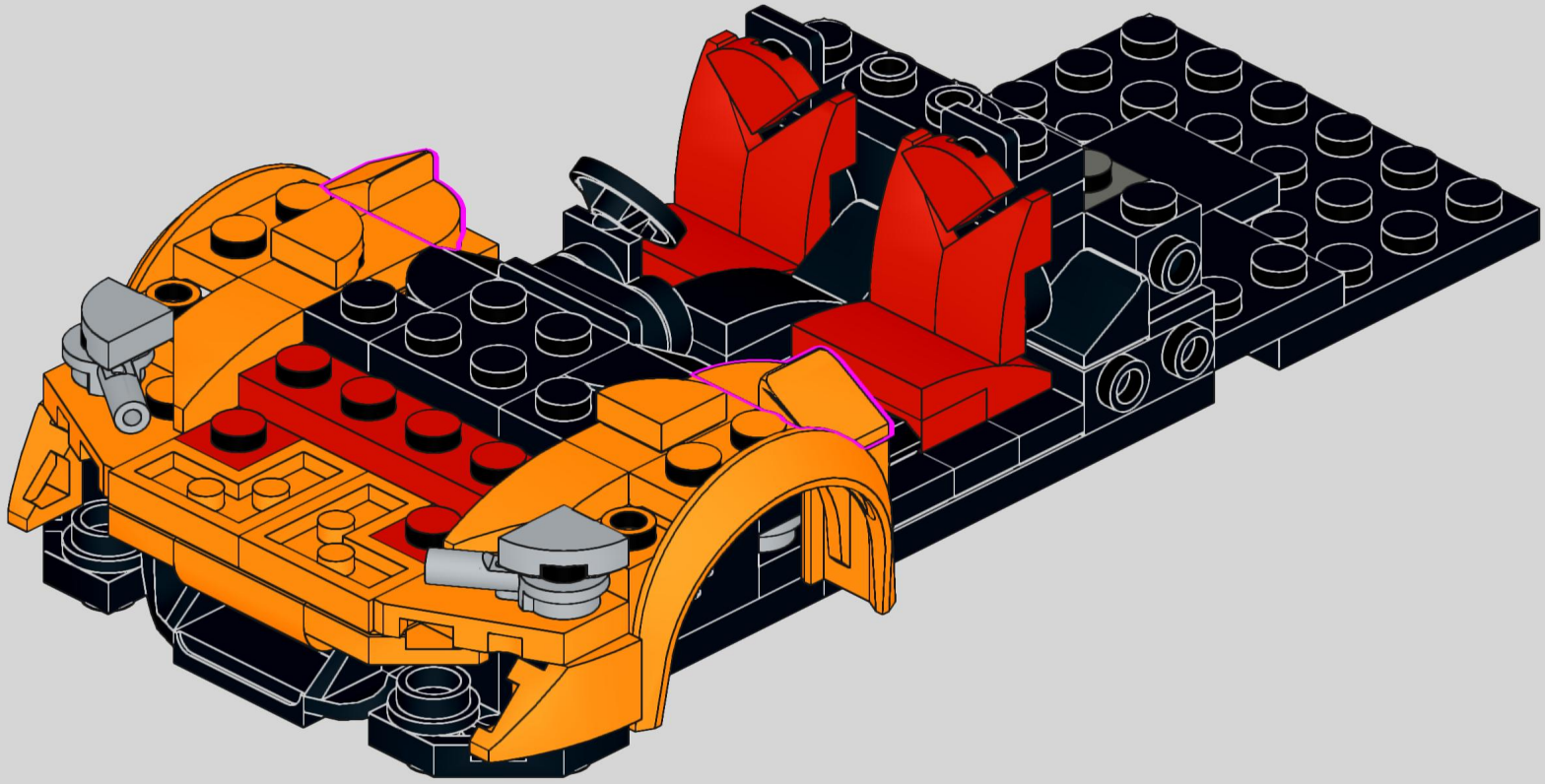

35

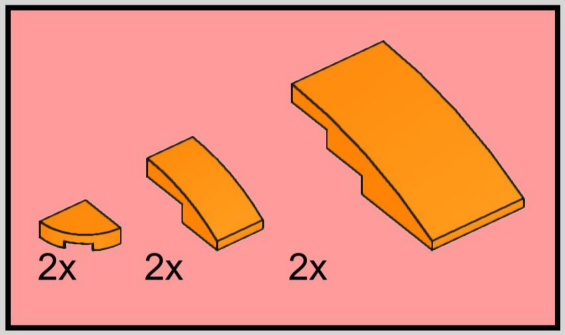

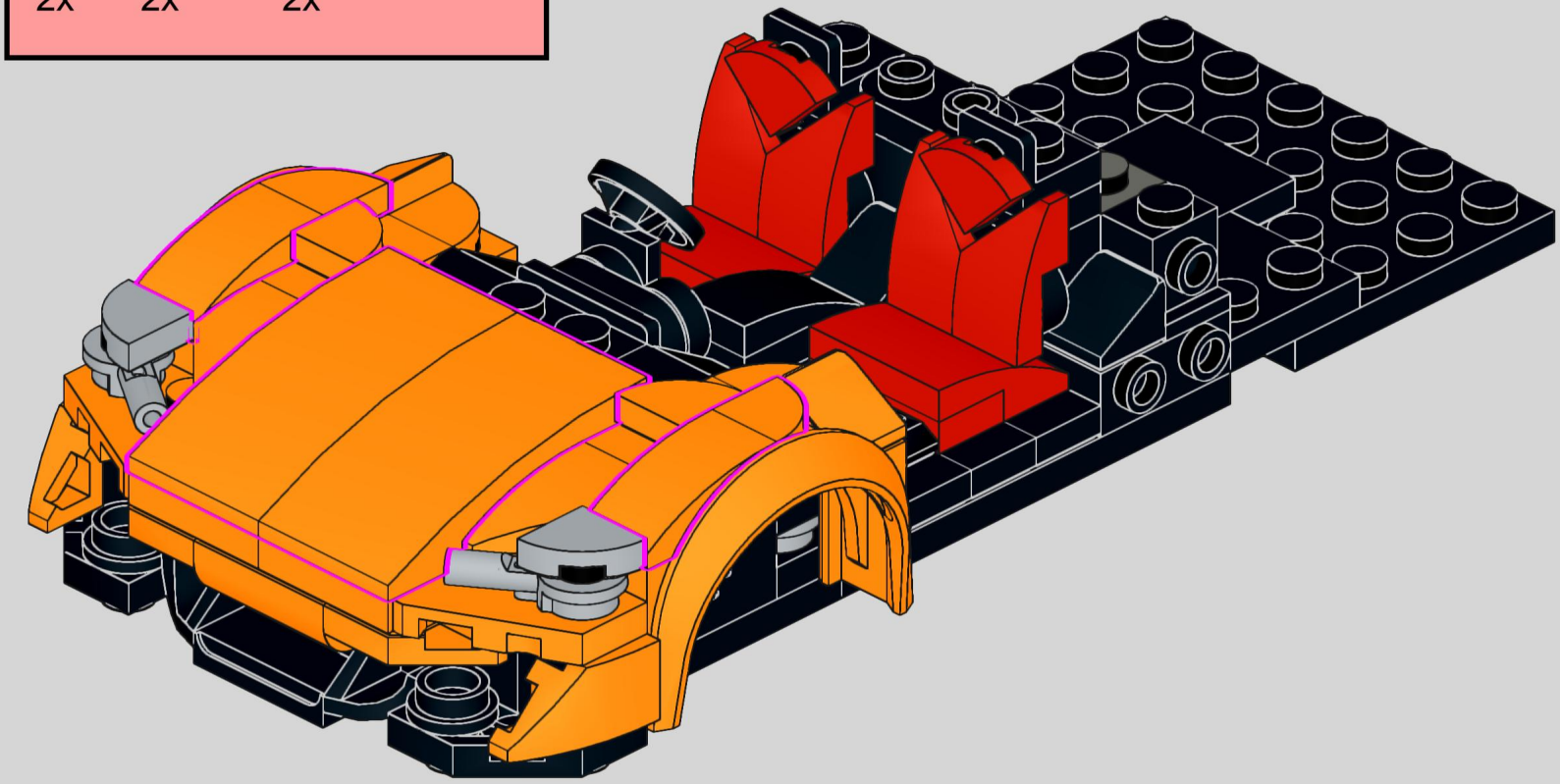

36

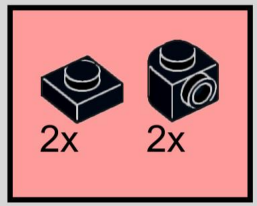

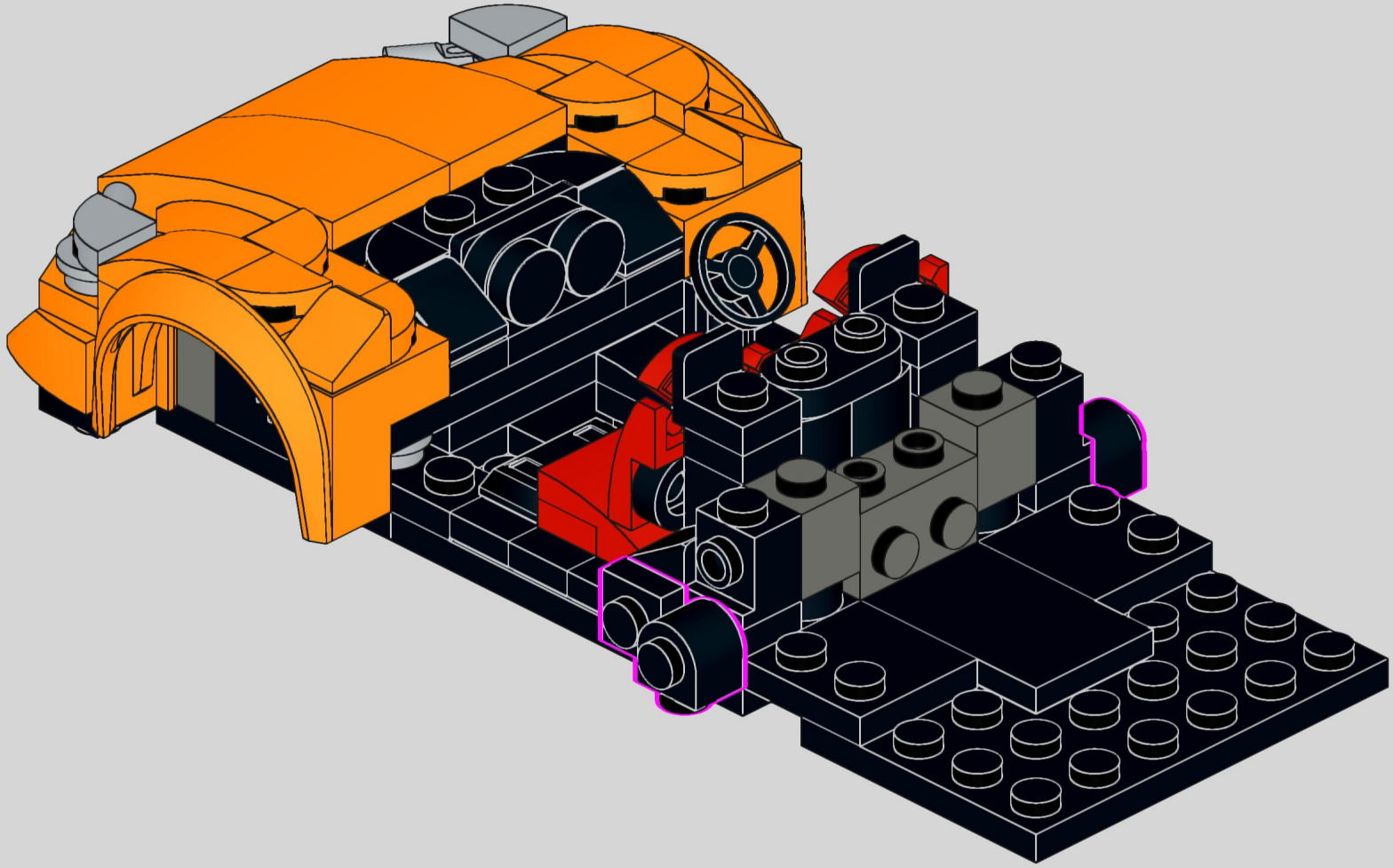

37

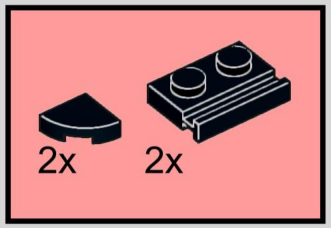

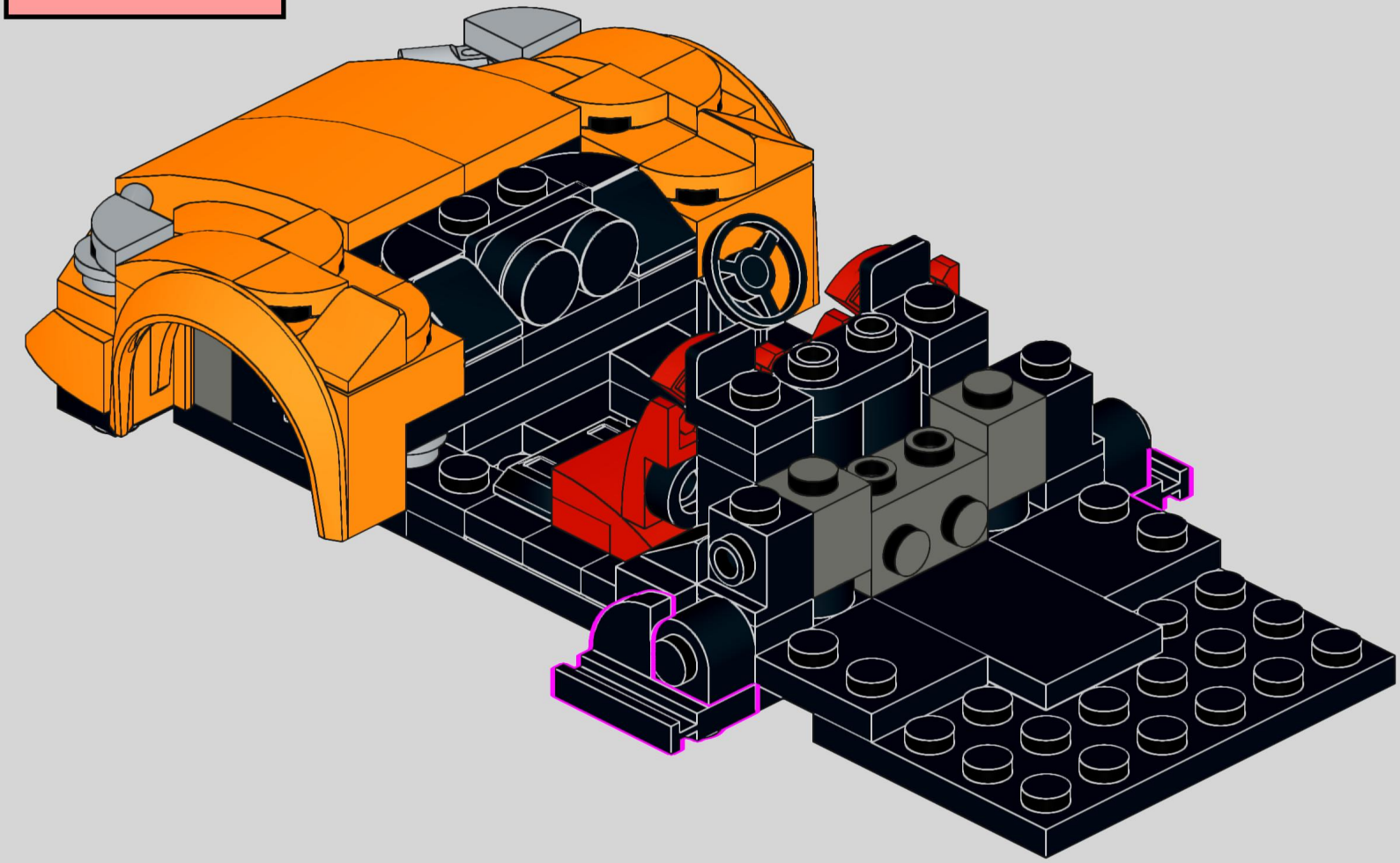

38

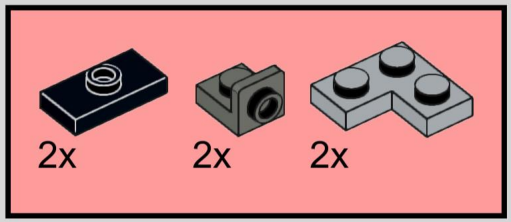

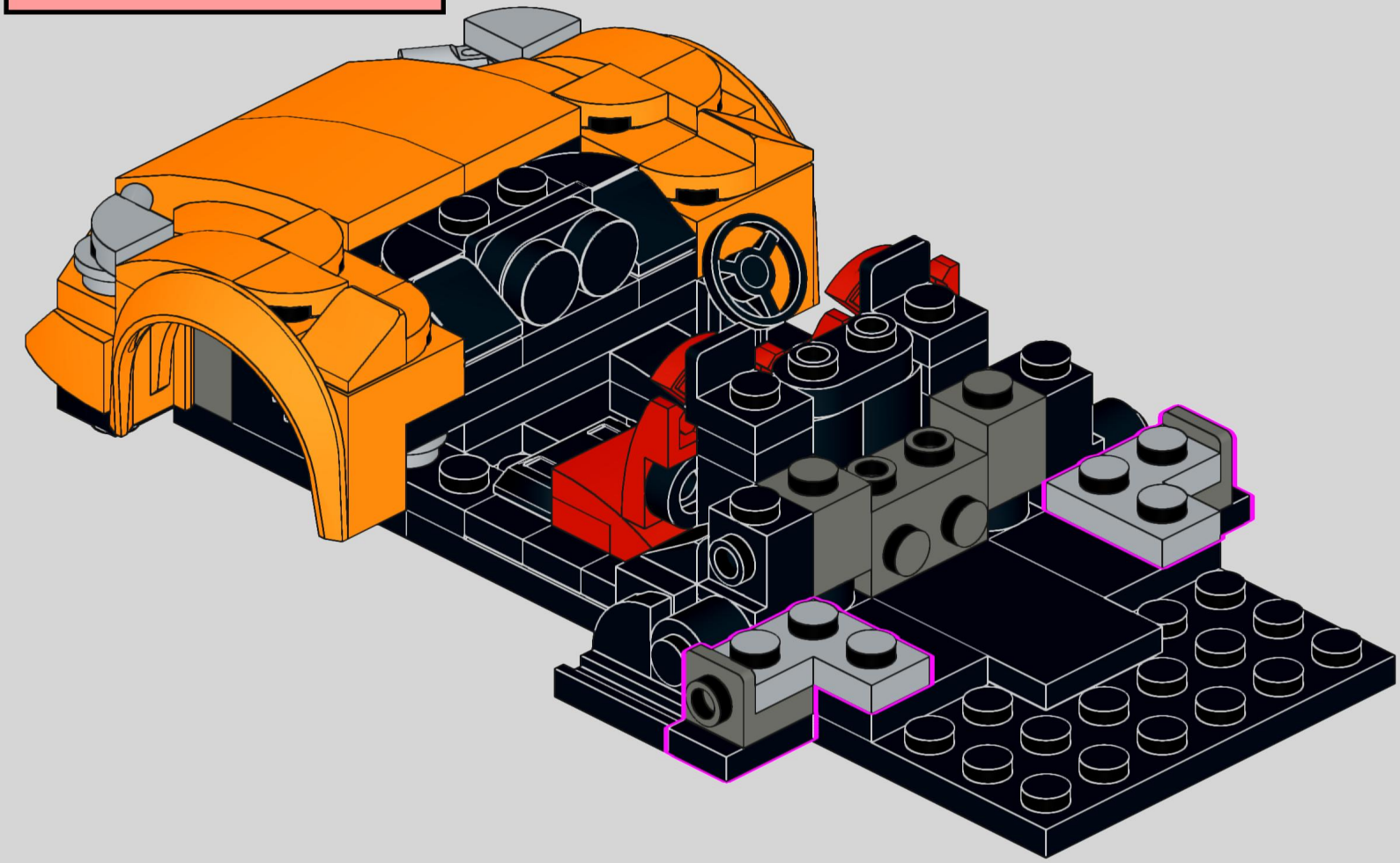

39

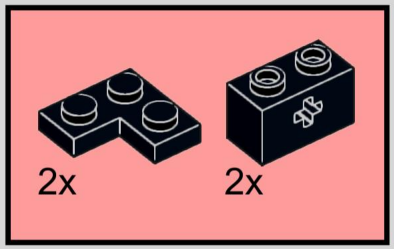

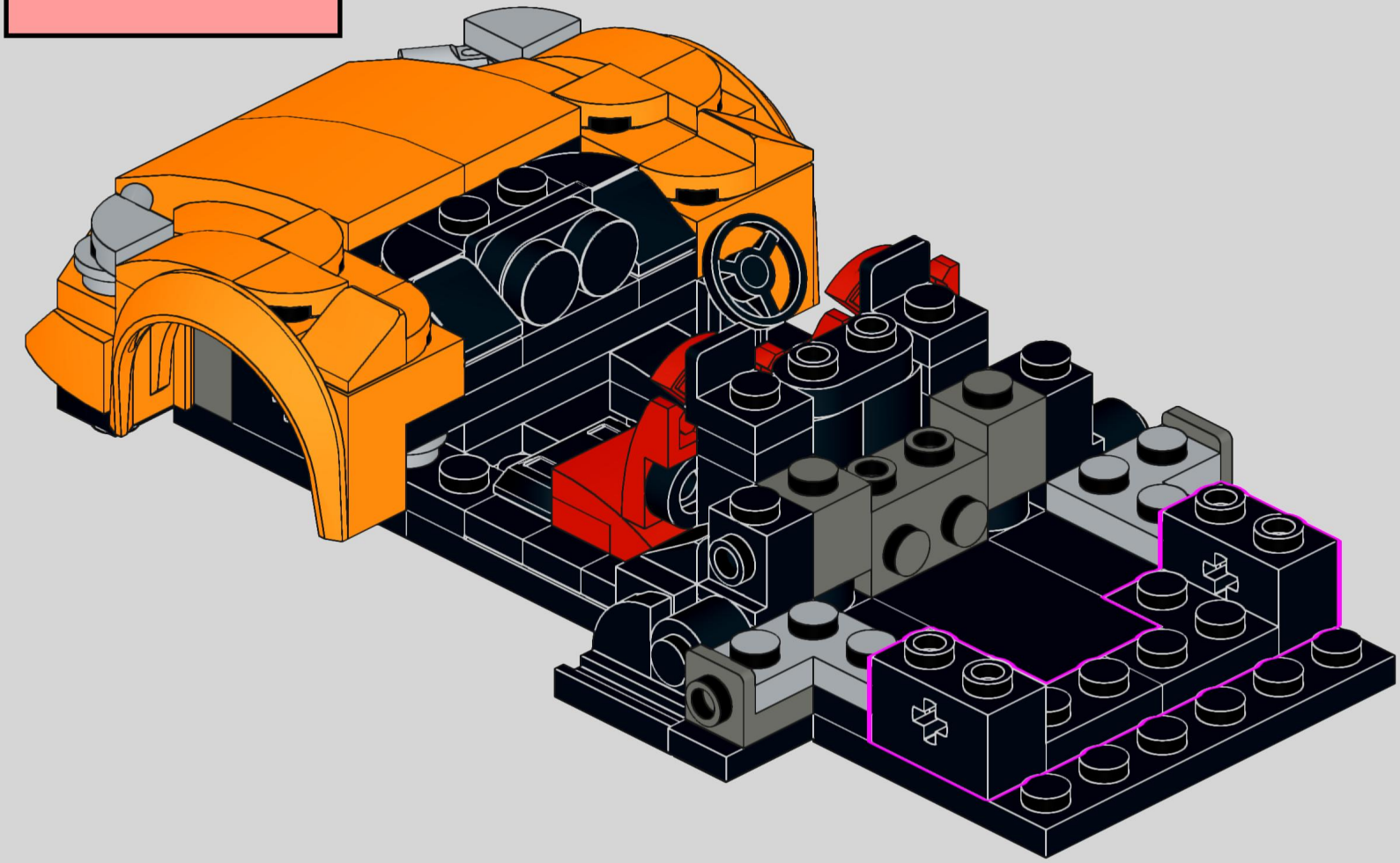

40

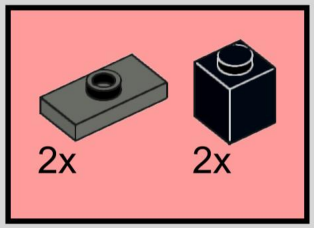

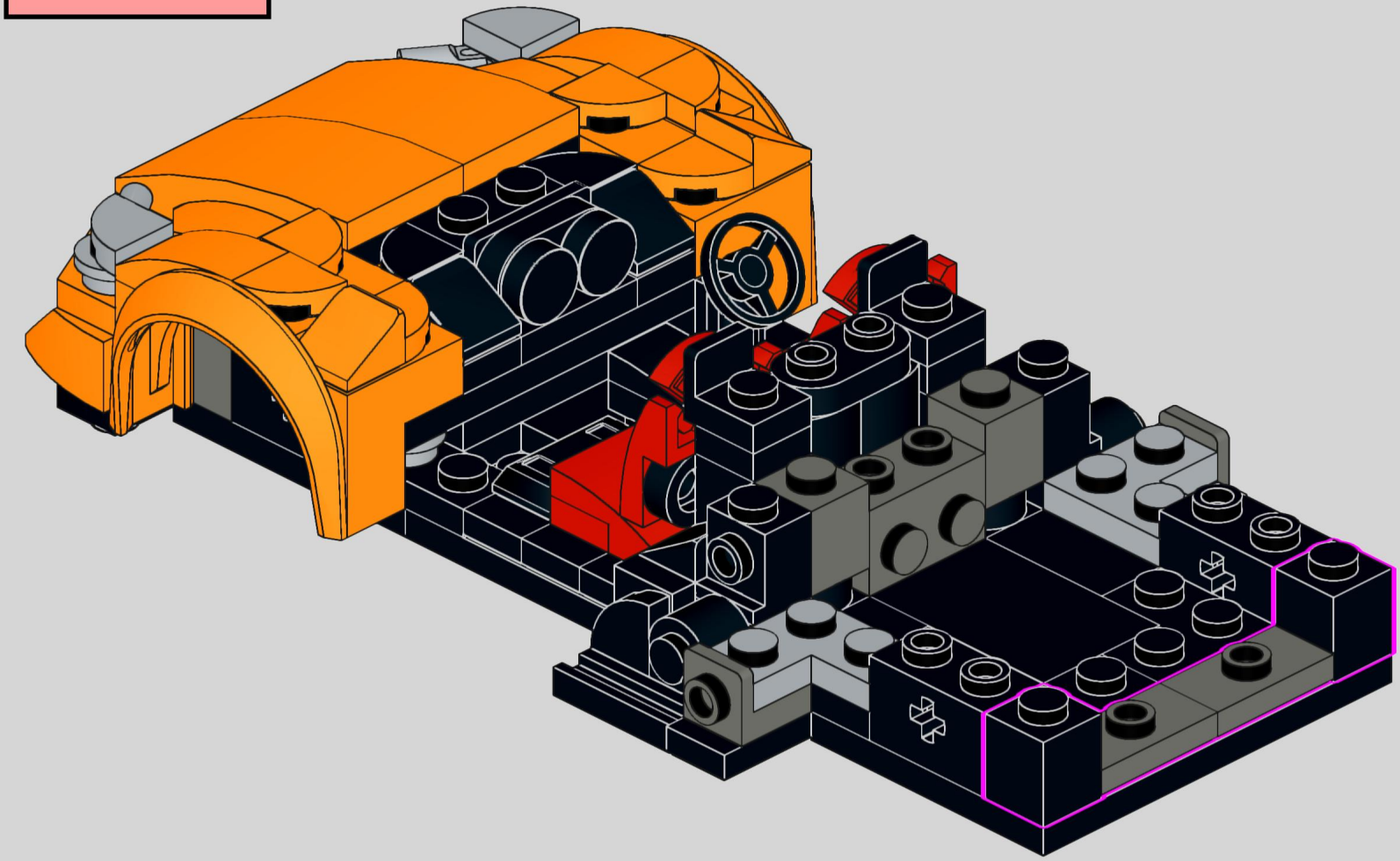

41

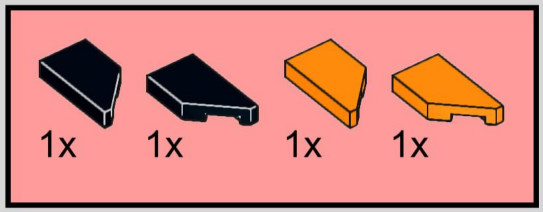

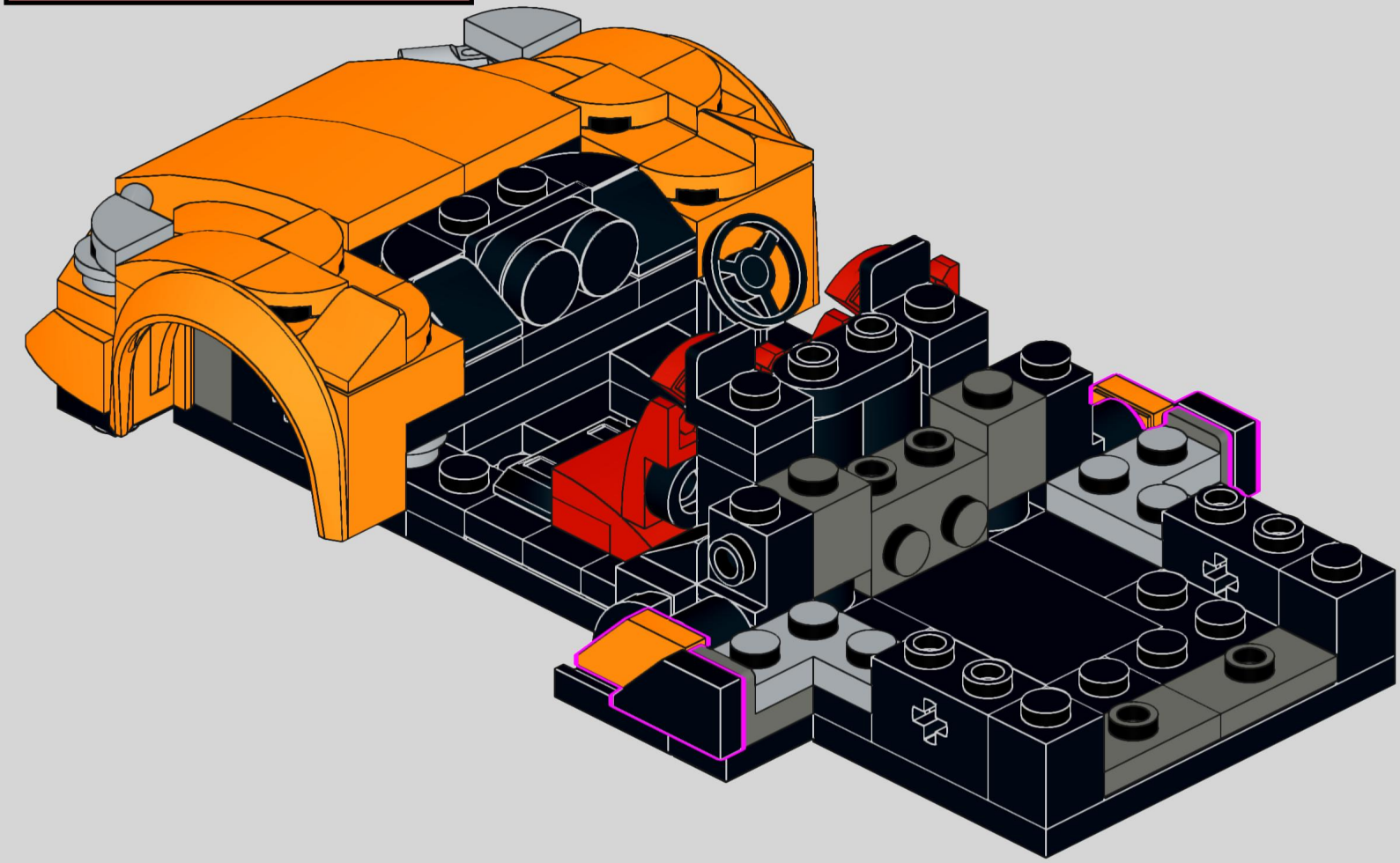

42

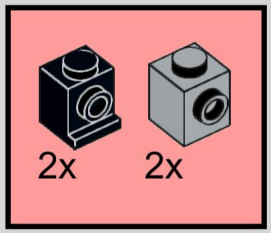

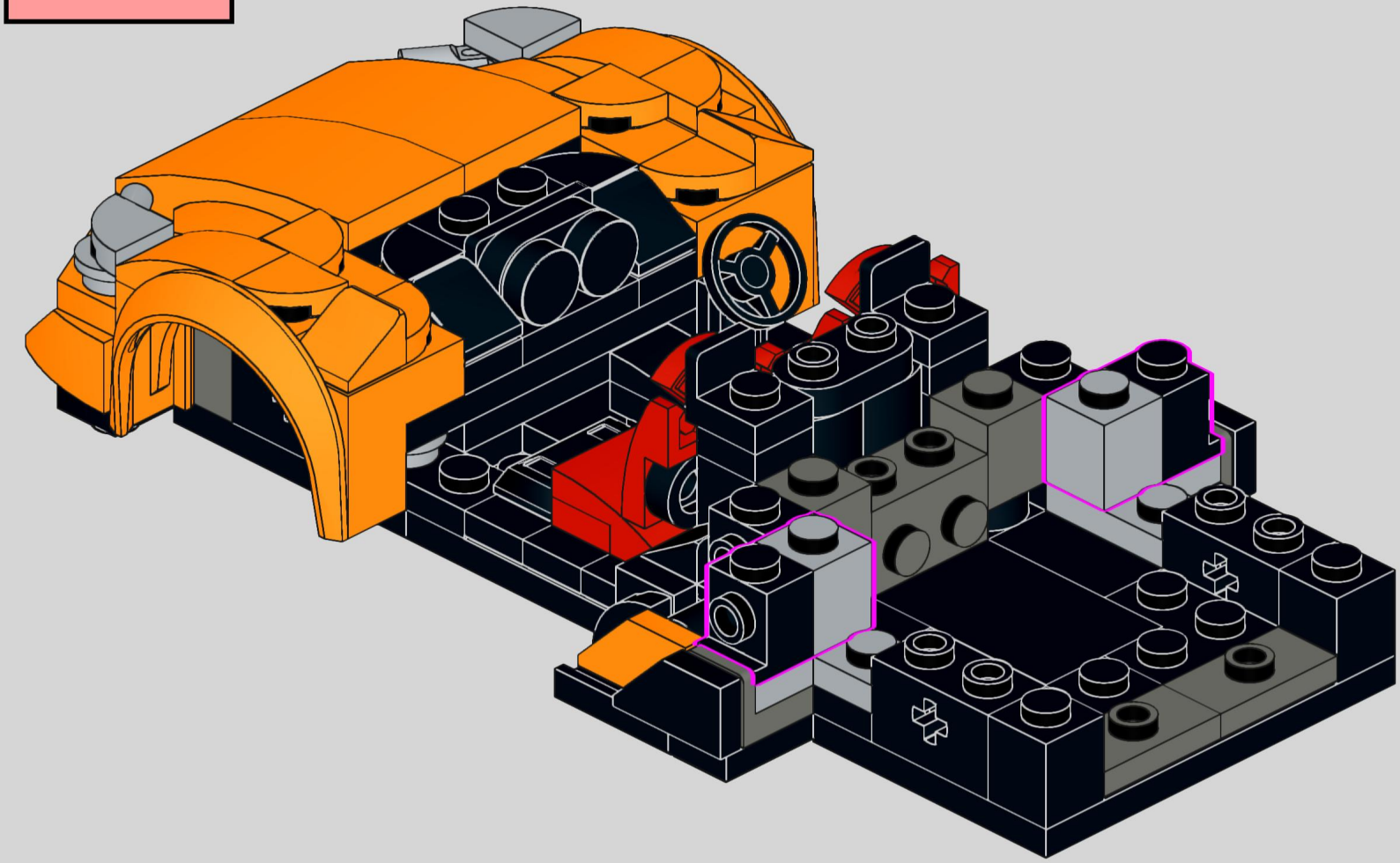

43

2x

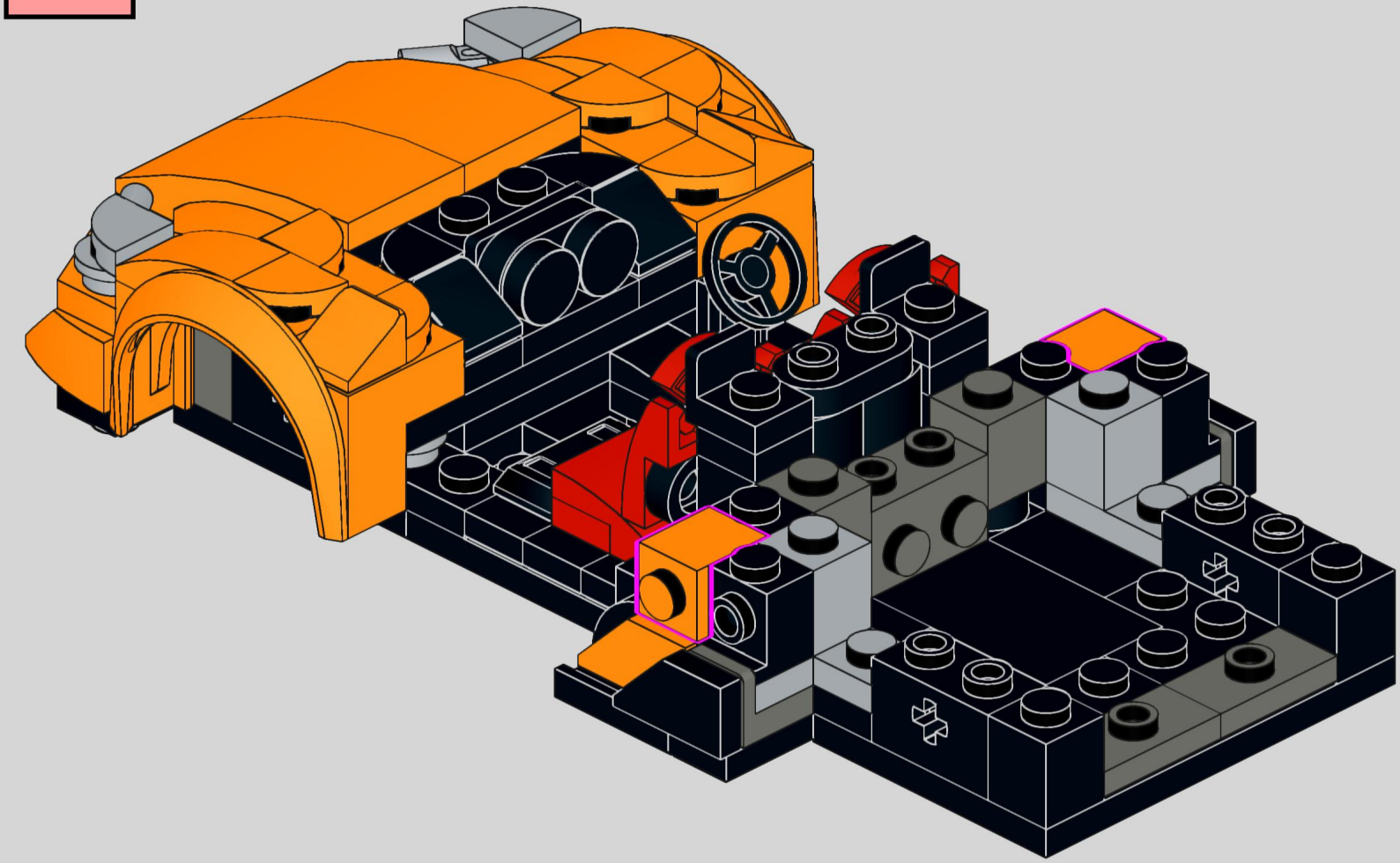

44

2x 2x

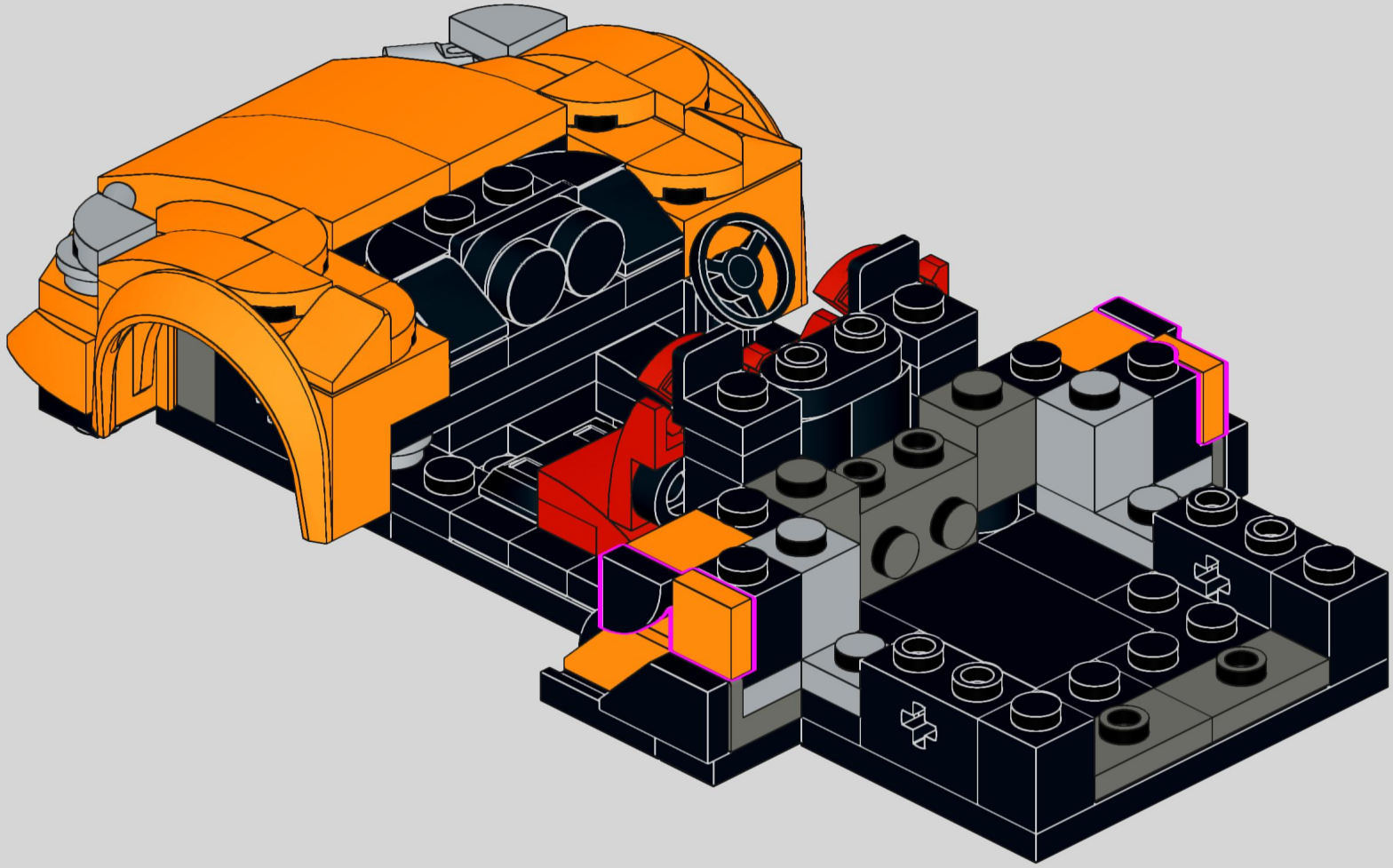

45

2x

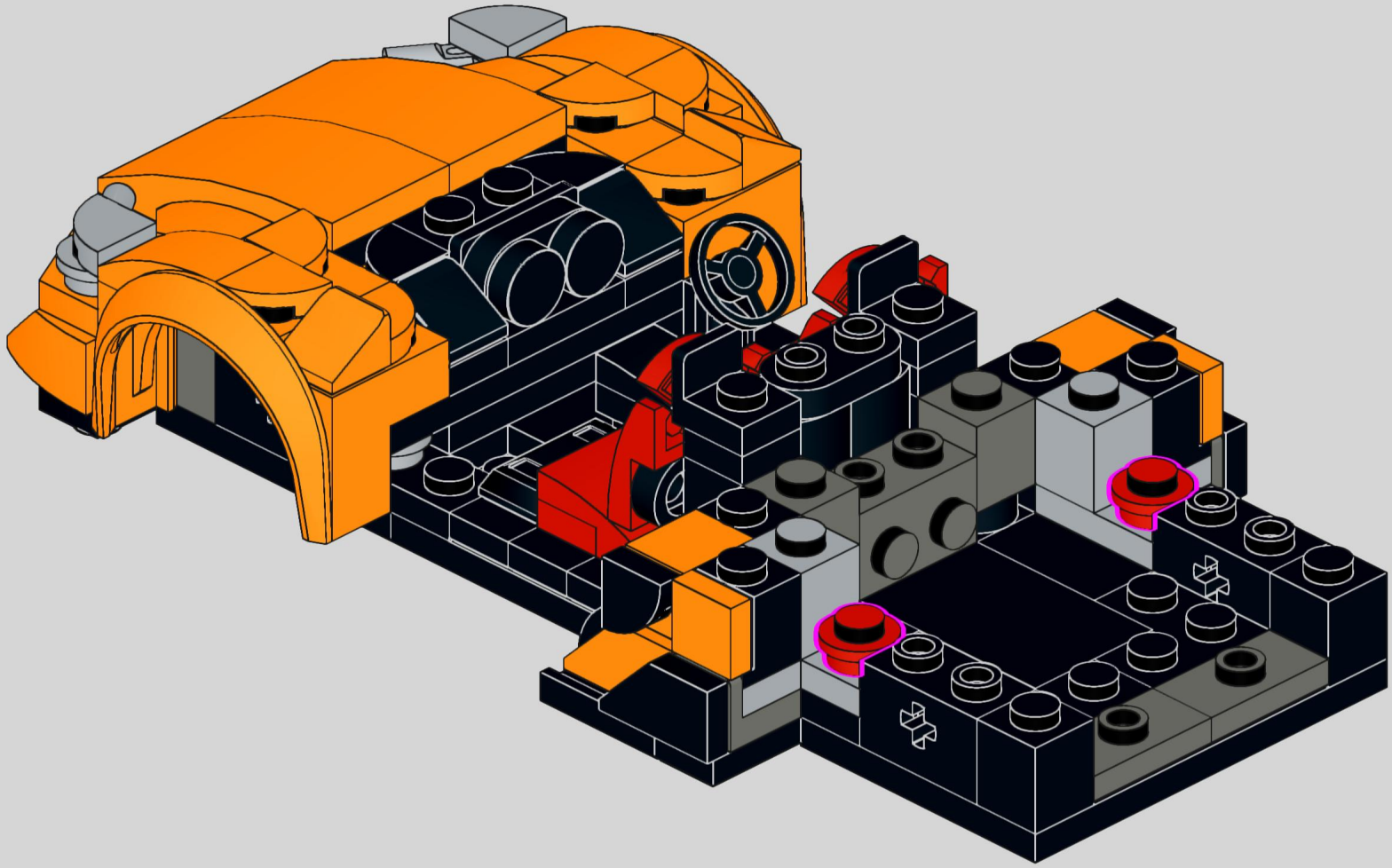

46

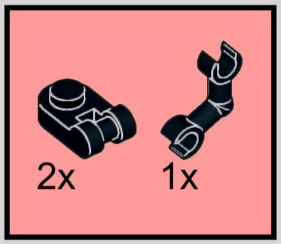

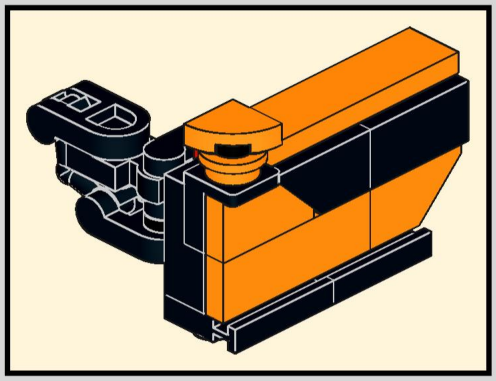



47

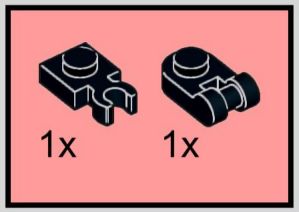

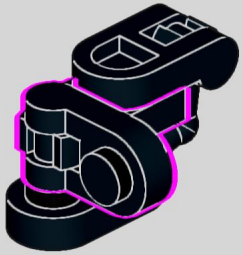

48

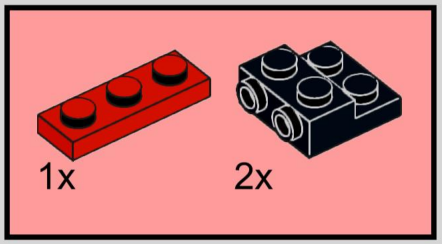

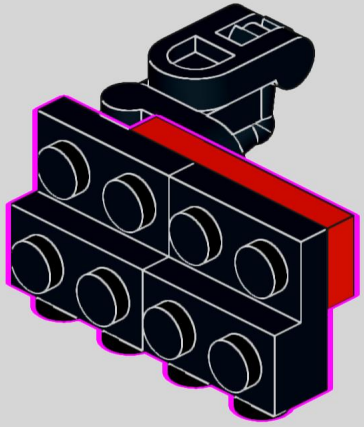

49

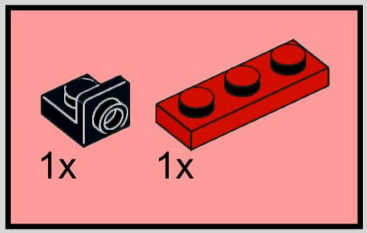

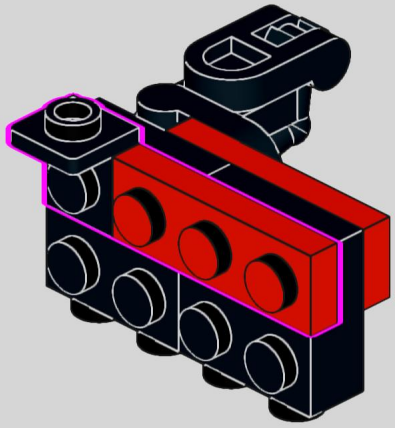

50

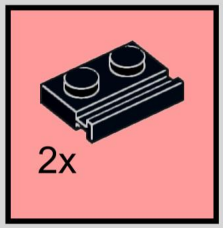

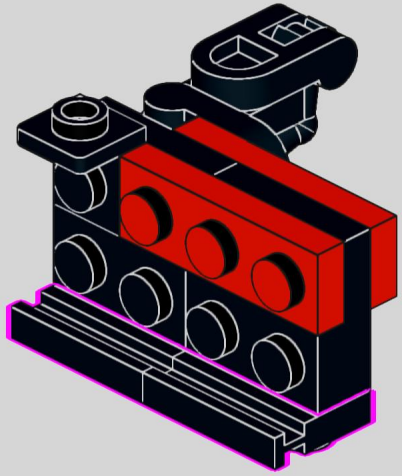

51

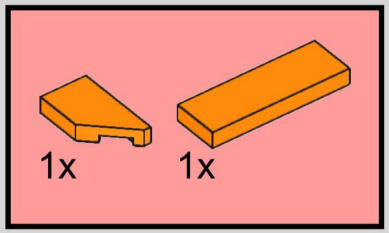

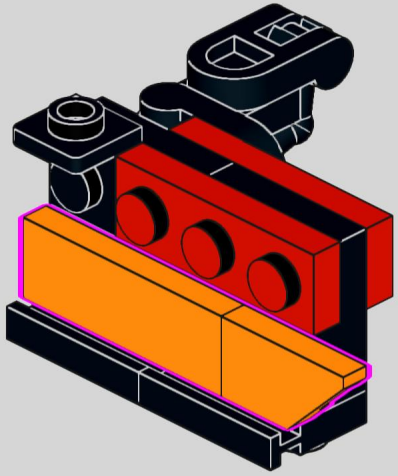

52

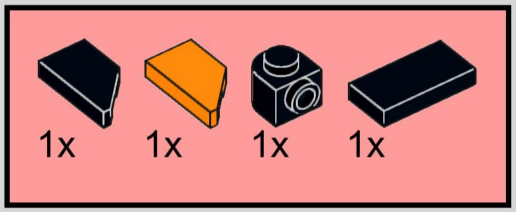

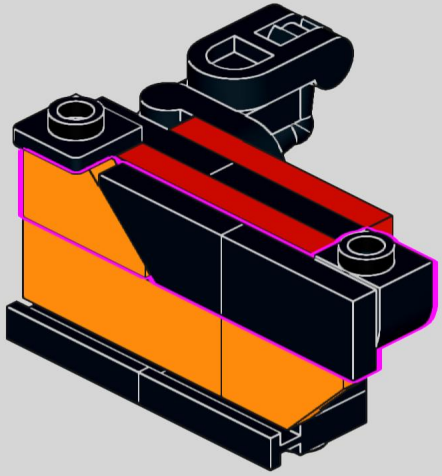

53

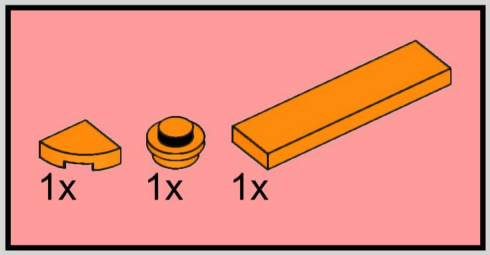

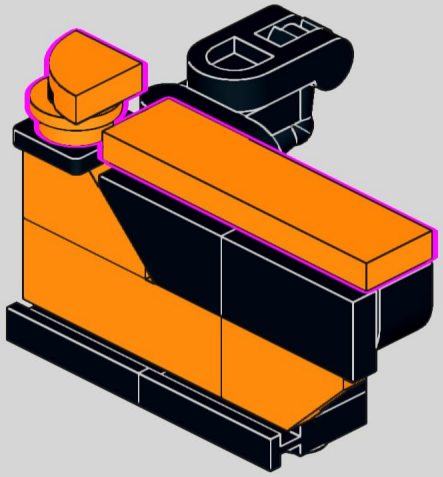

54

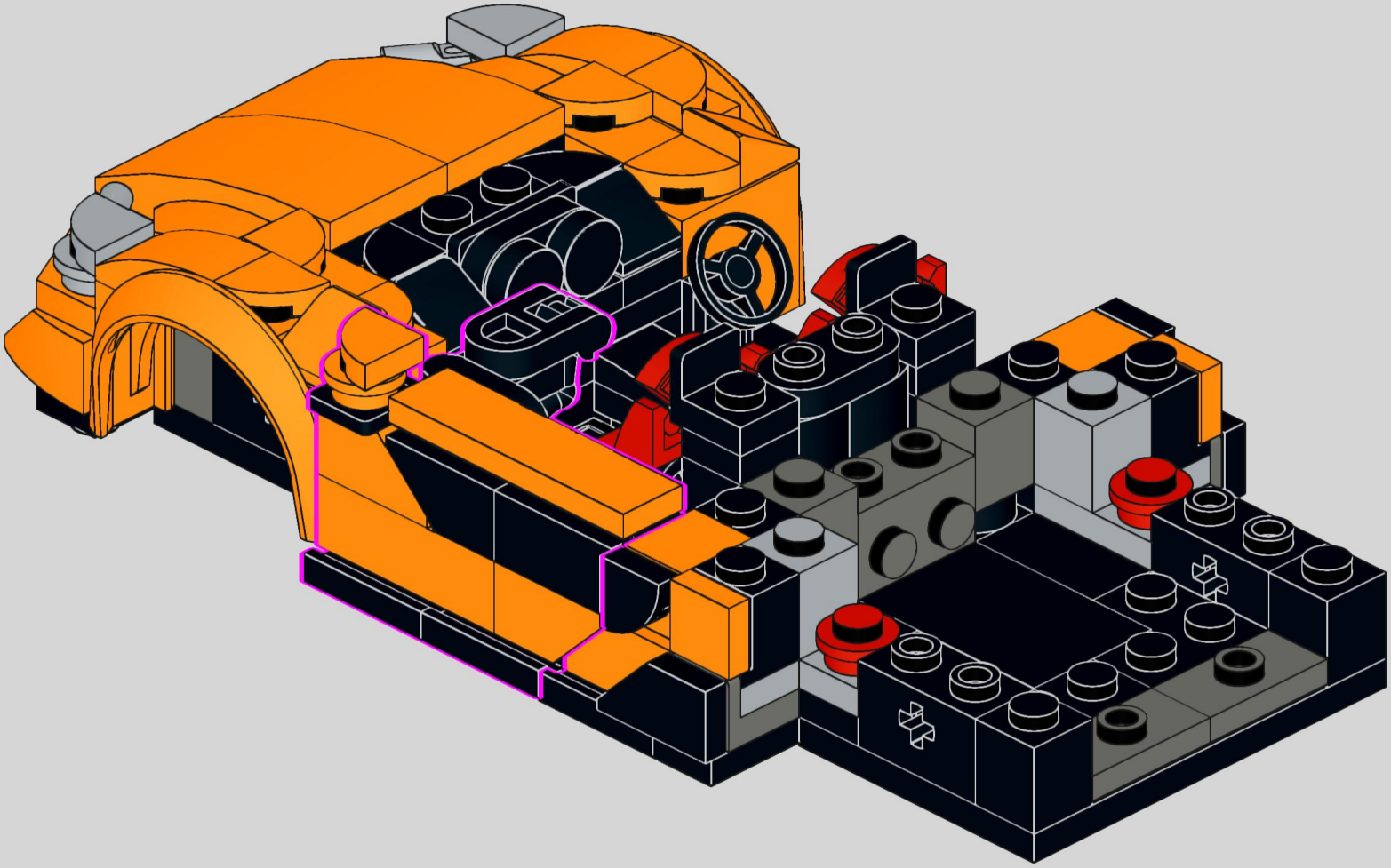

55

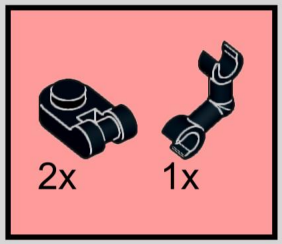

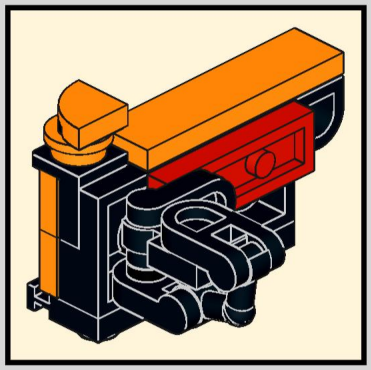



56

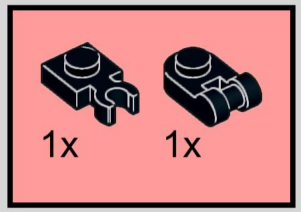

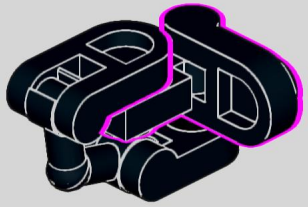

57

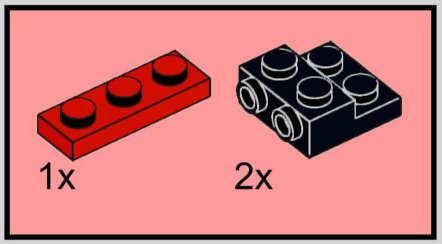

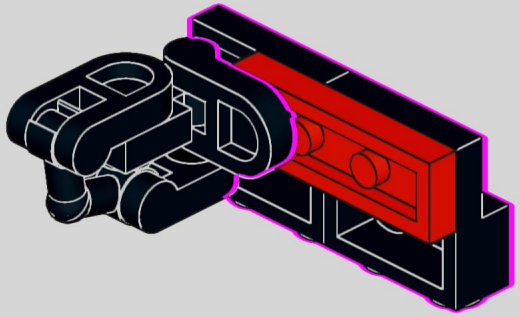

58

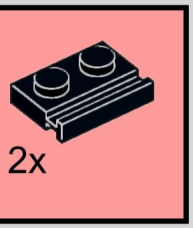

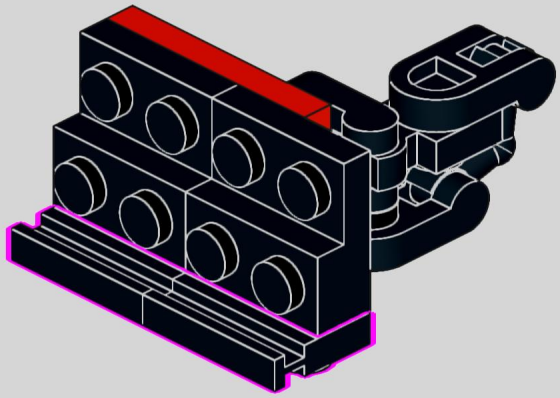

59

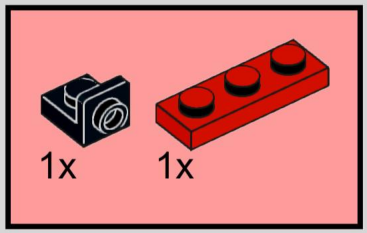

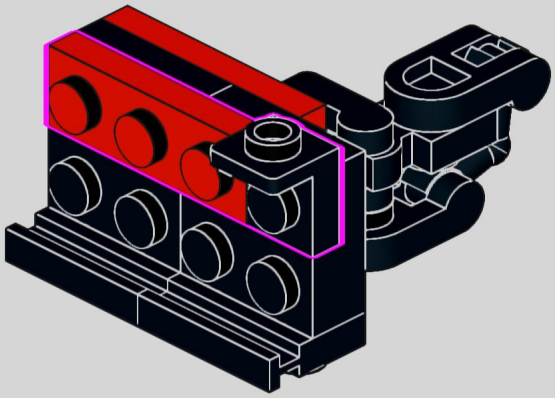

60

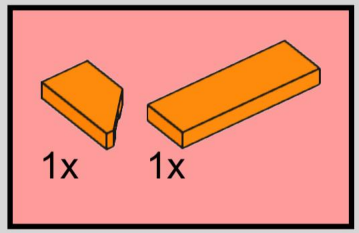

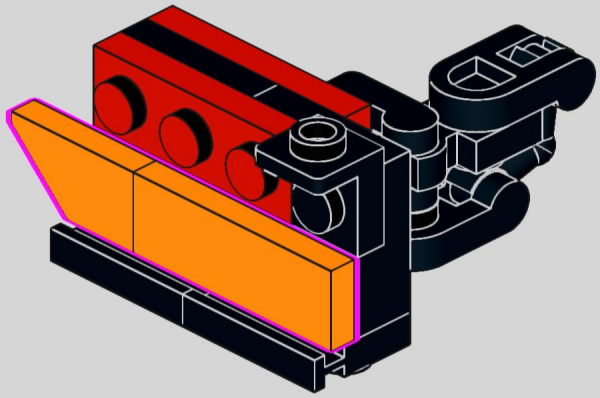

61

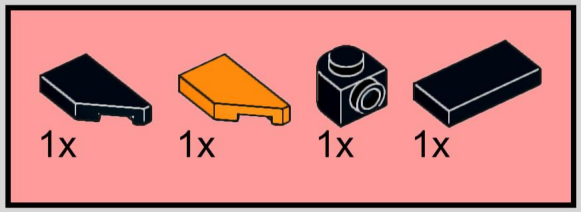

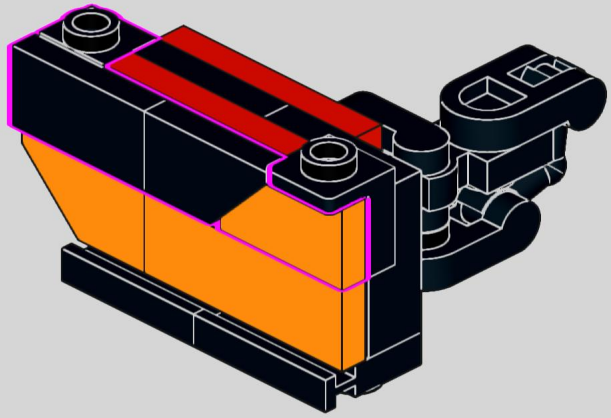

62

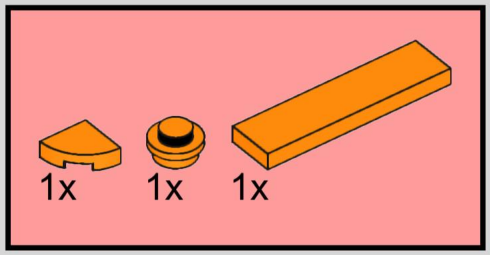

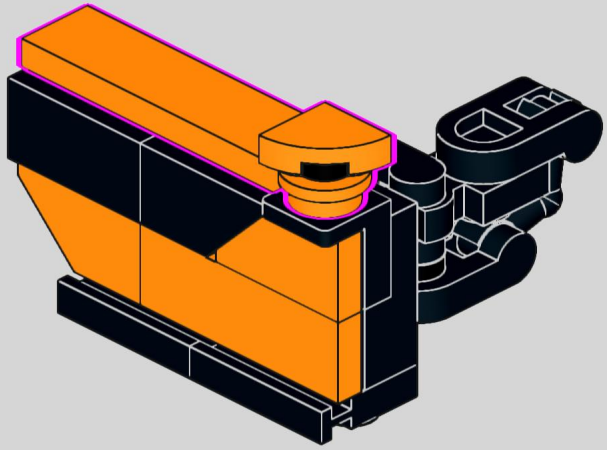

63

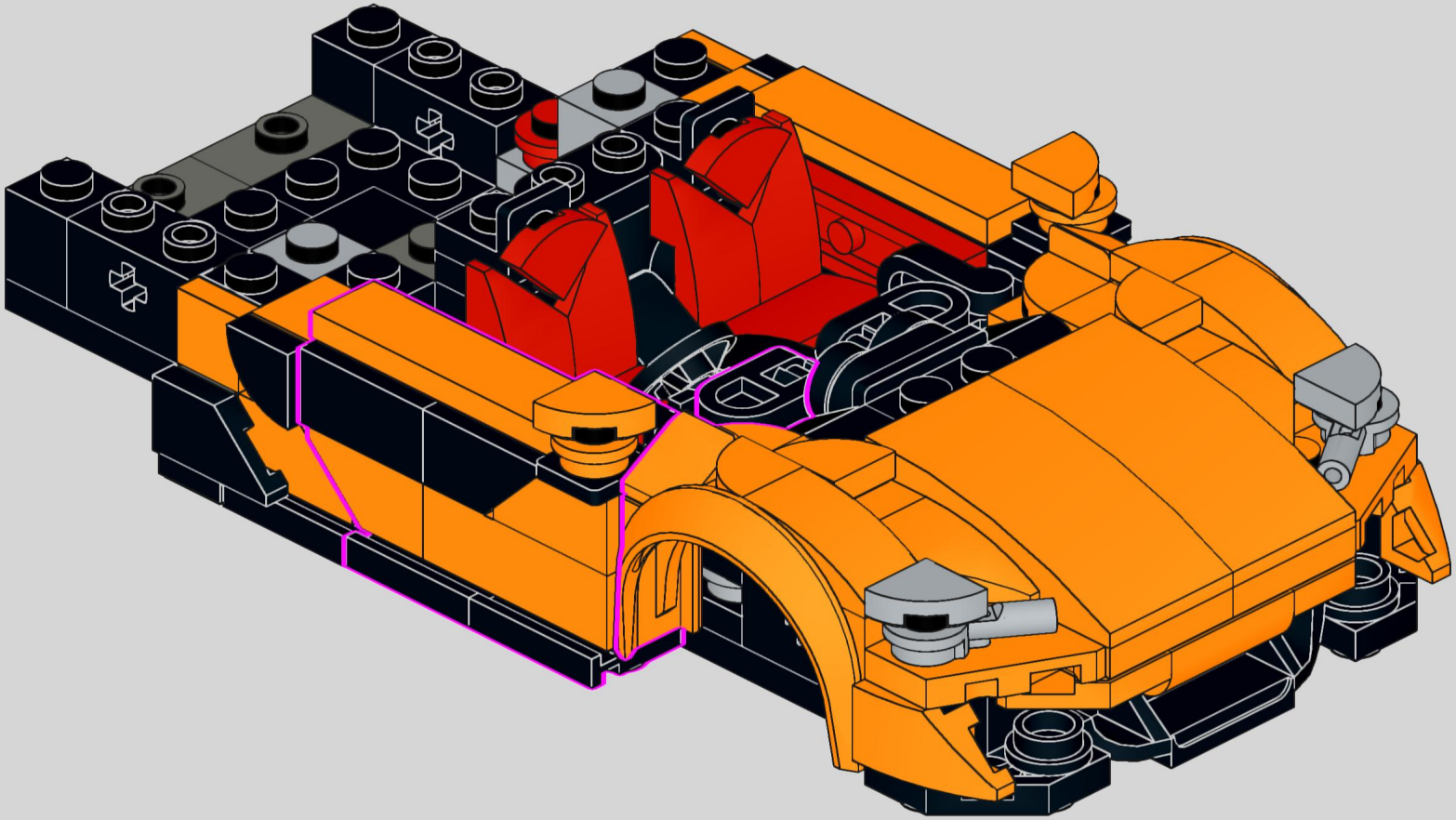

64

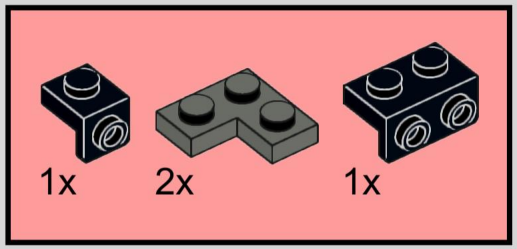

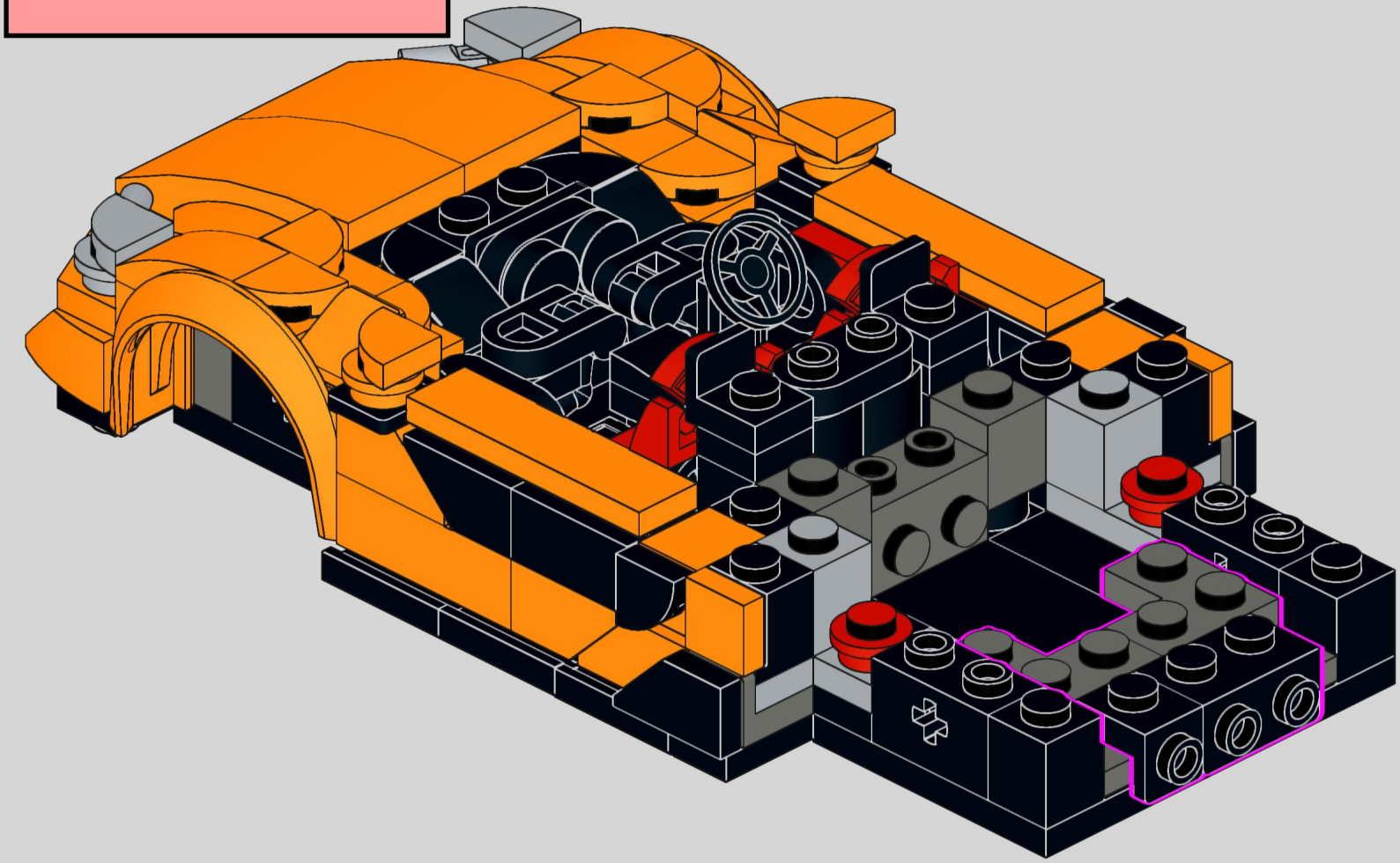

65

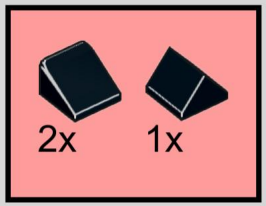

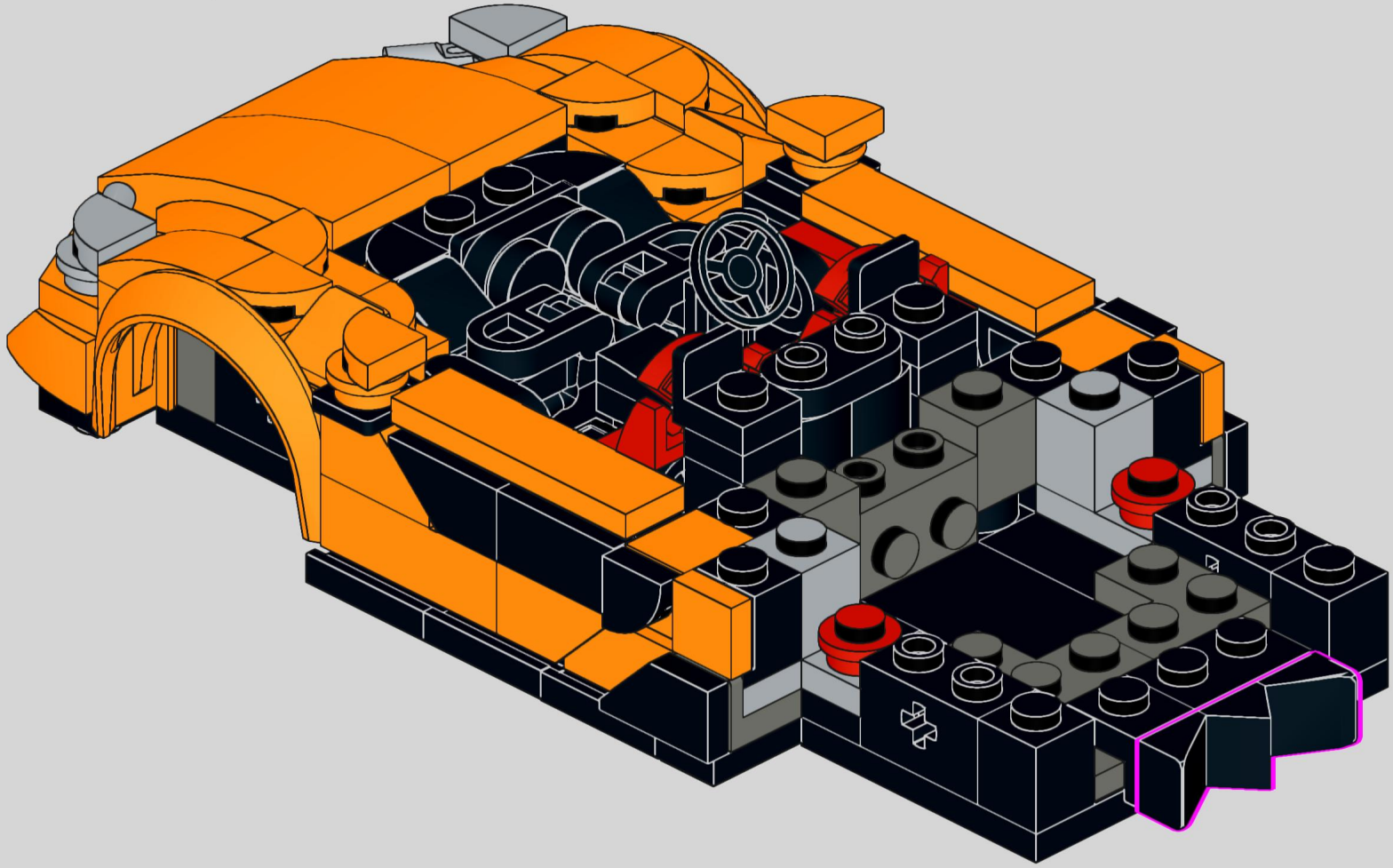

66

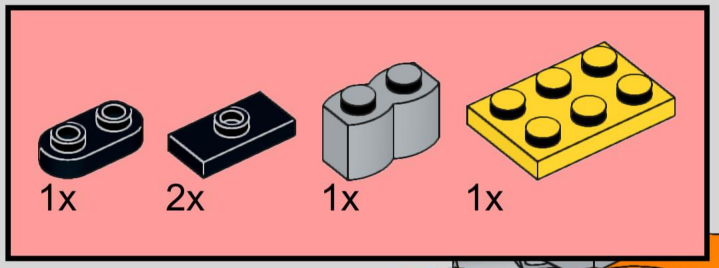

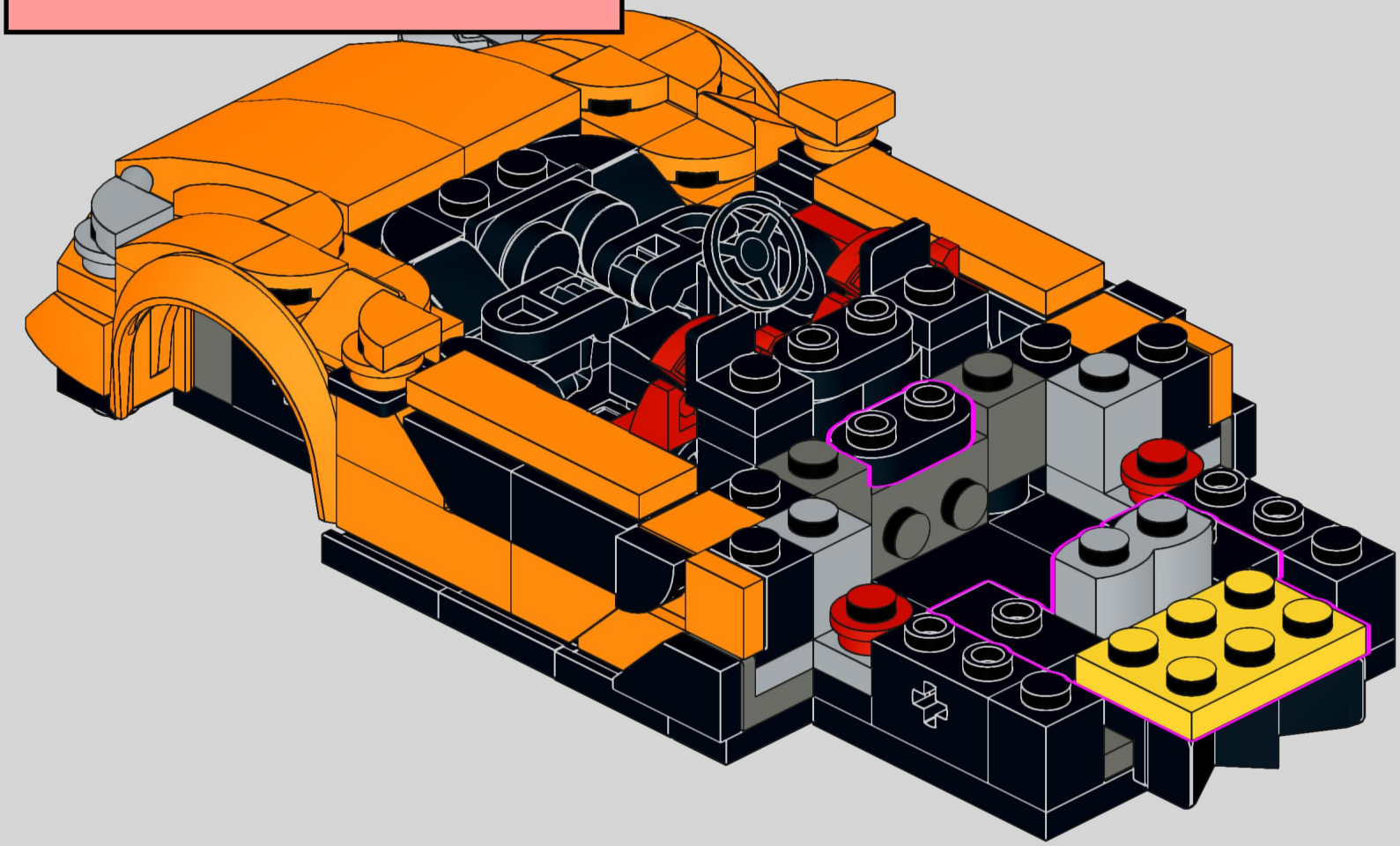

67

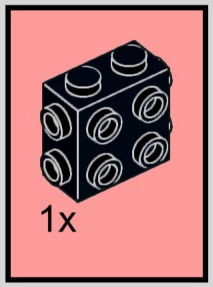

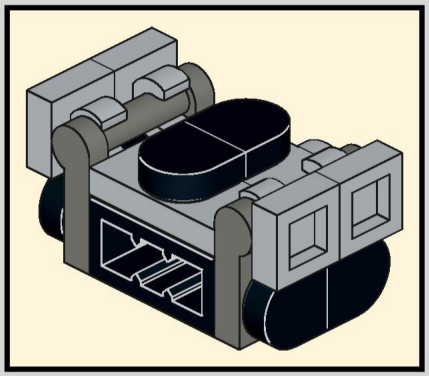

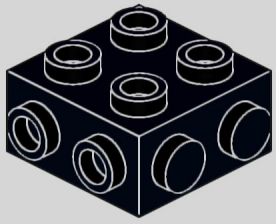

68

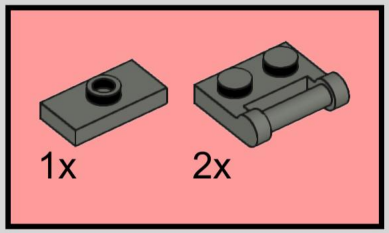

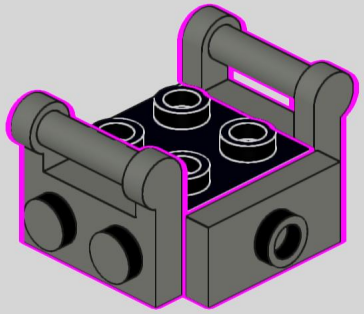

69

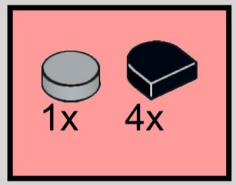

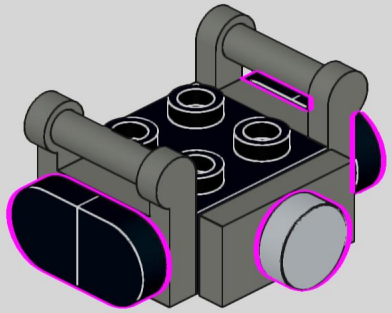

70

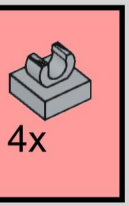

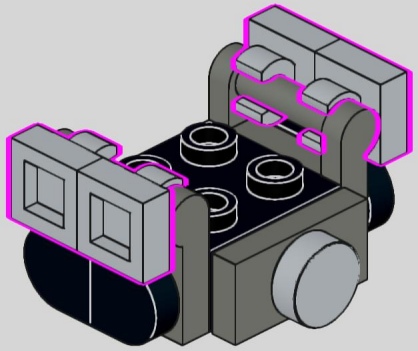

71

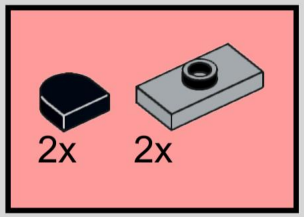

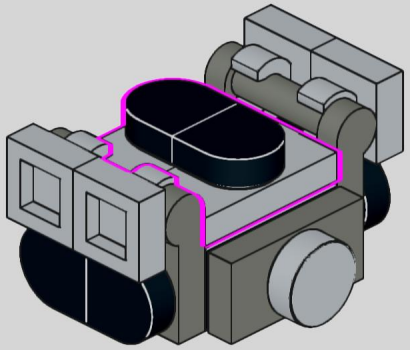

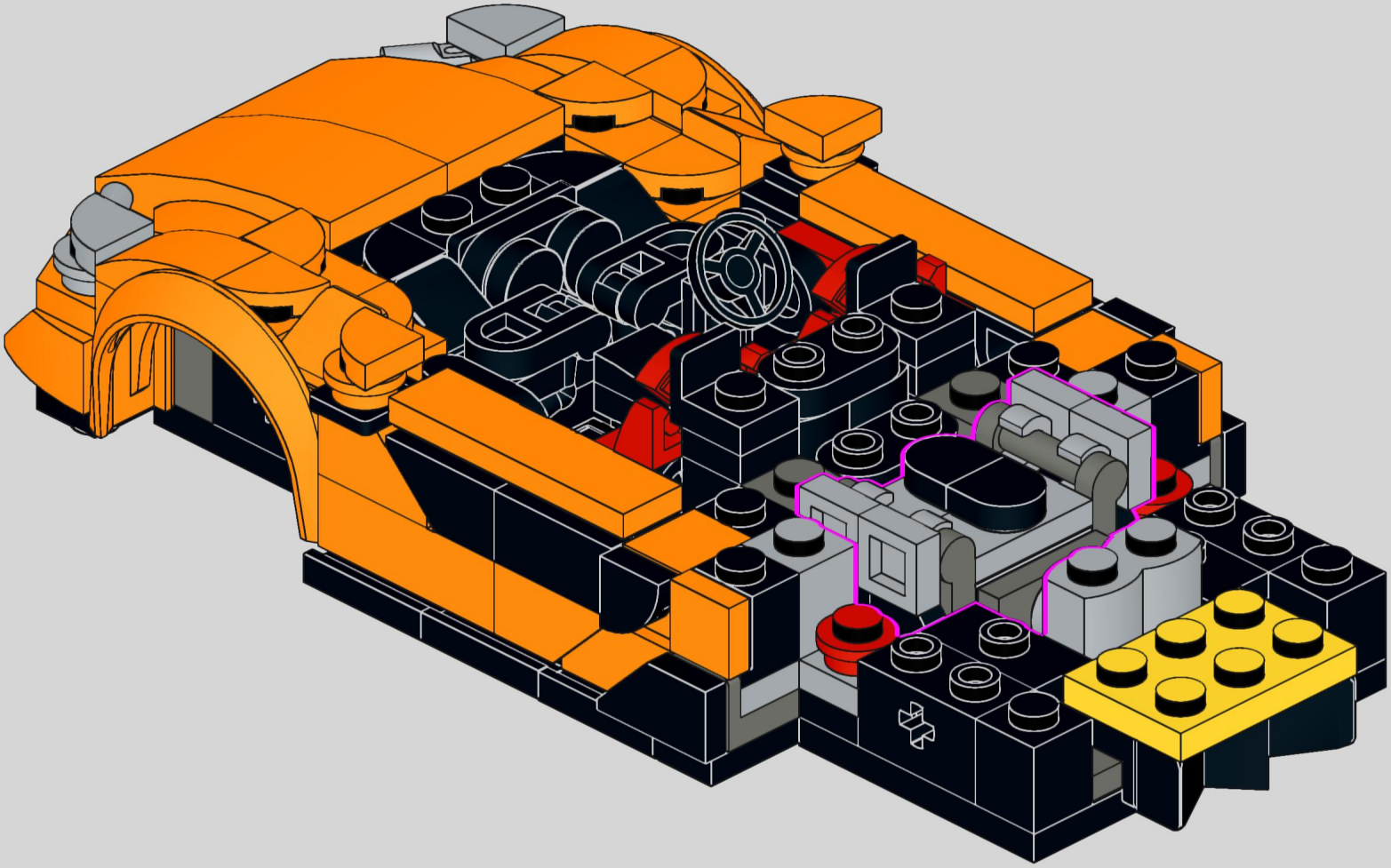

73

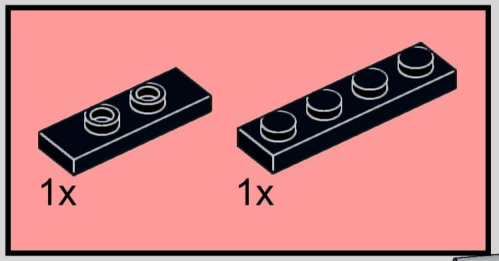

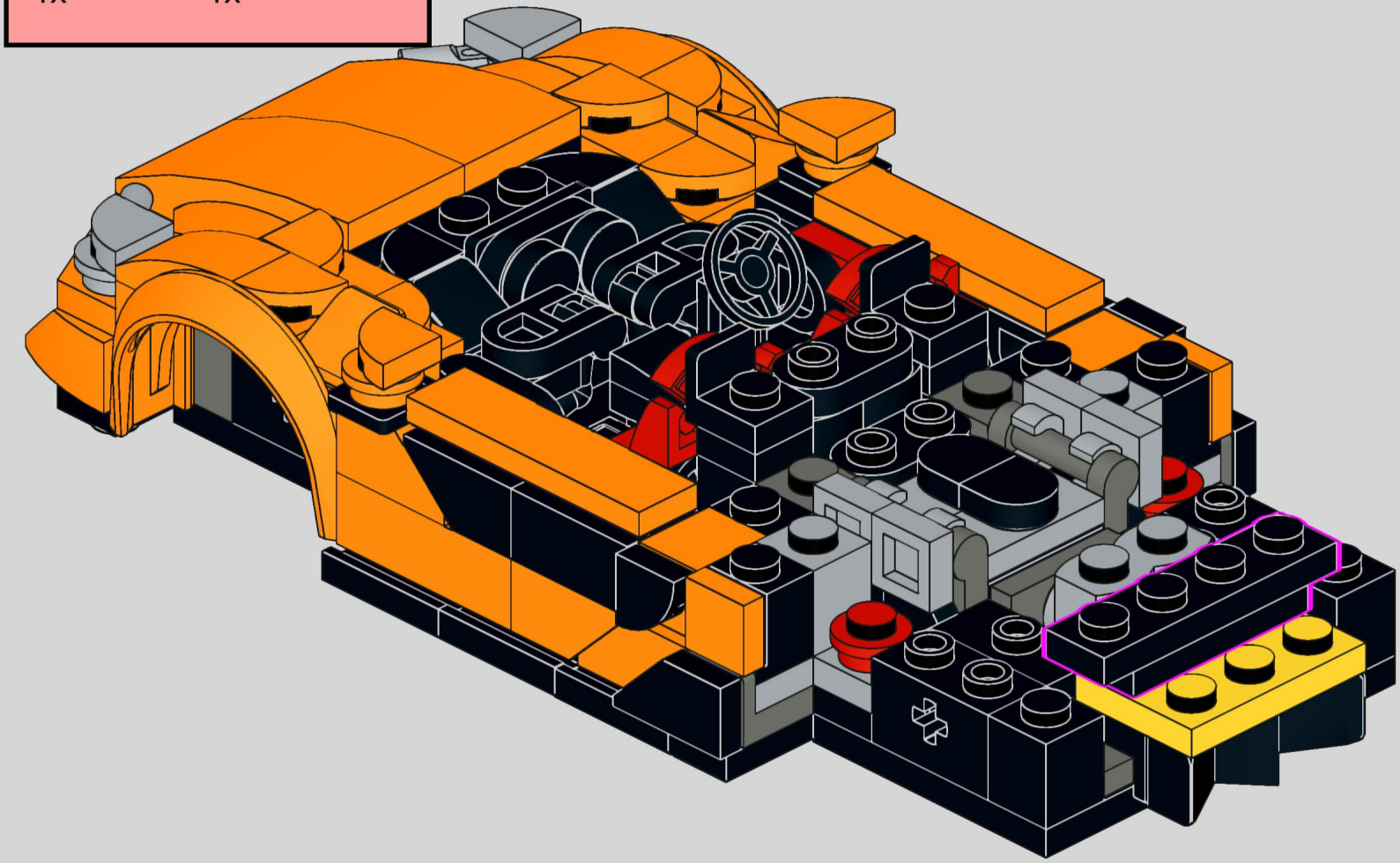

74

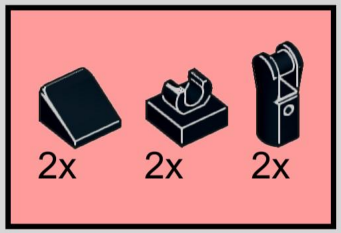

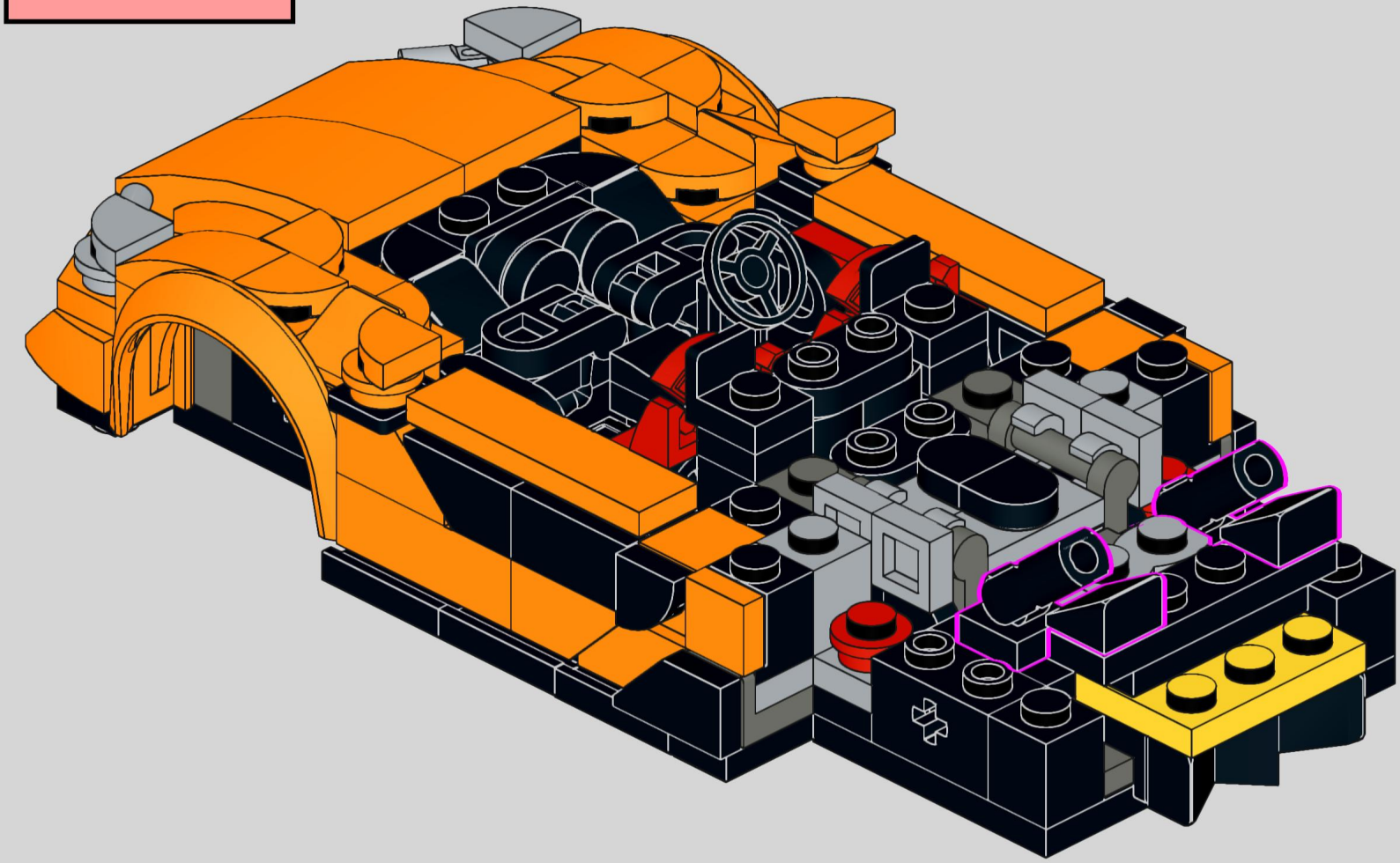

75

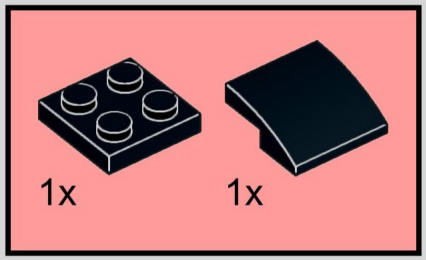

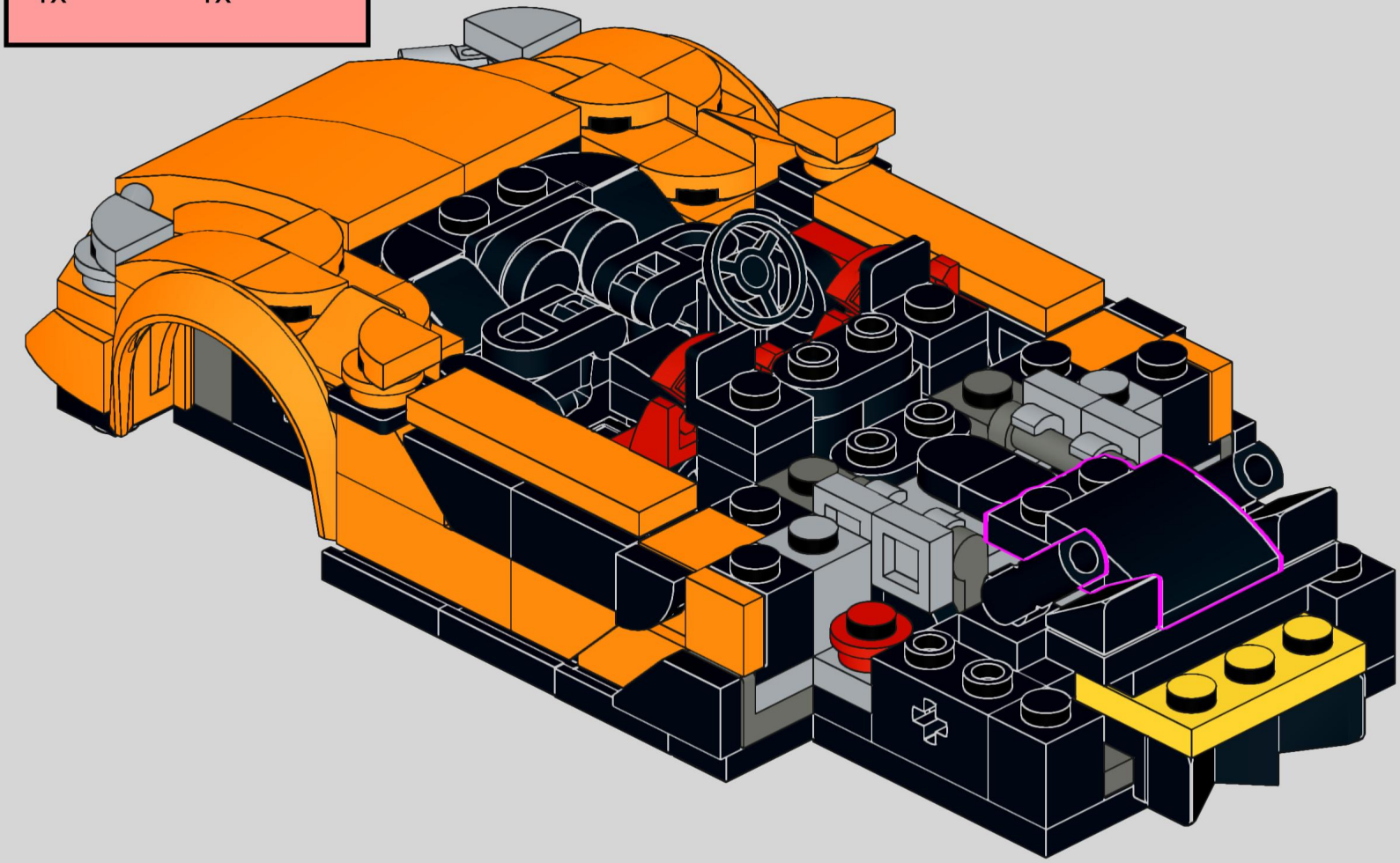

76

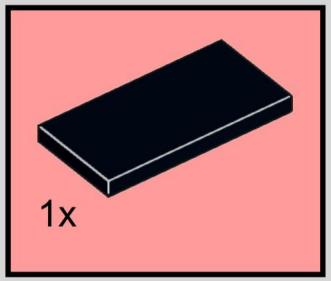

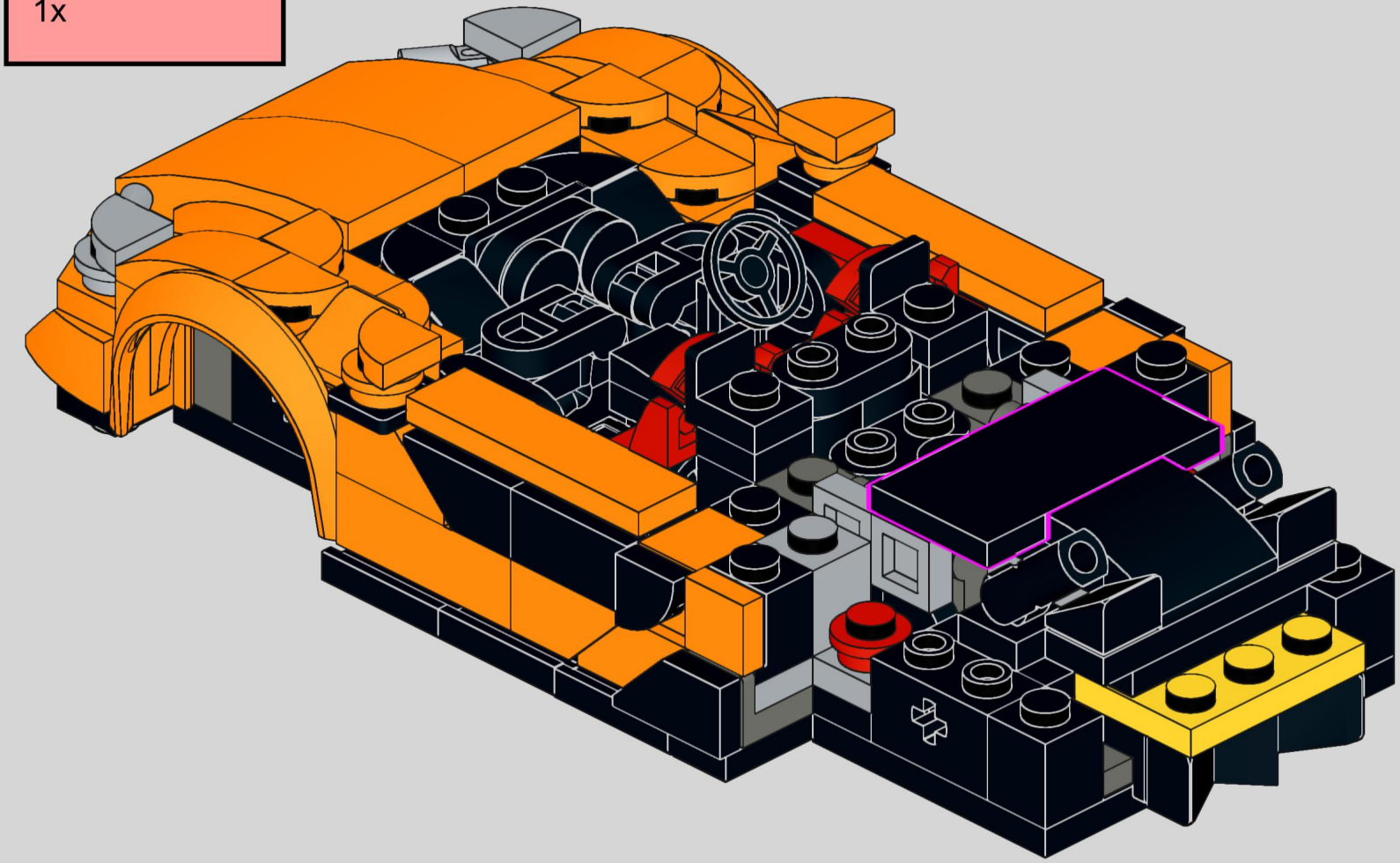

77

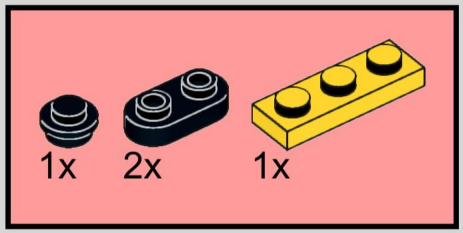

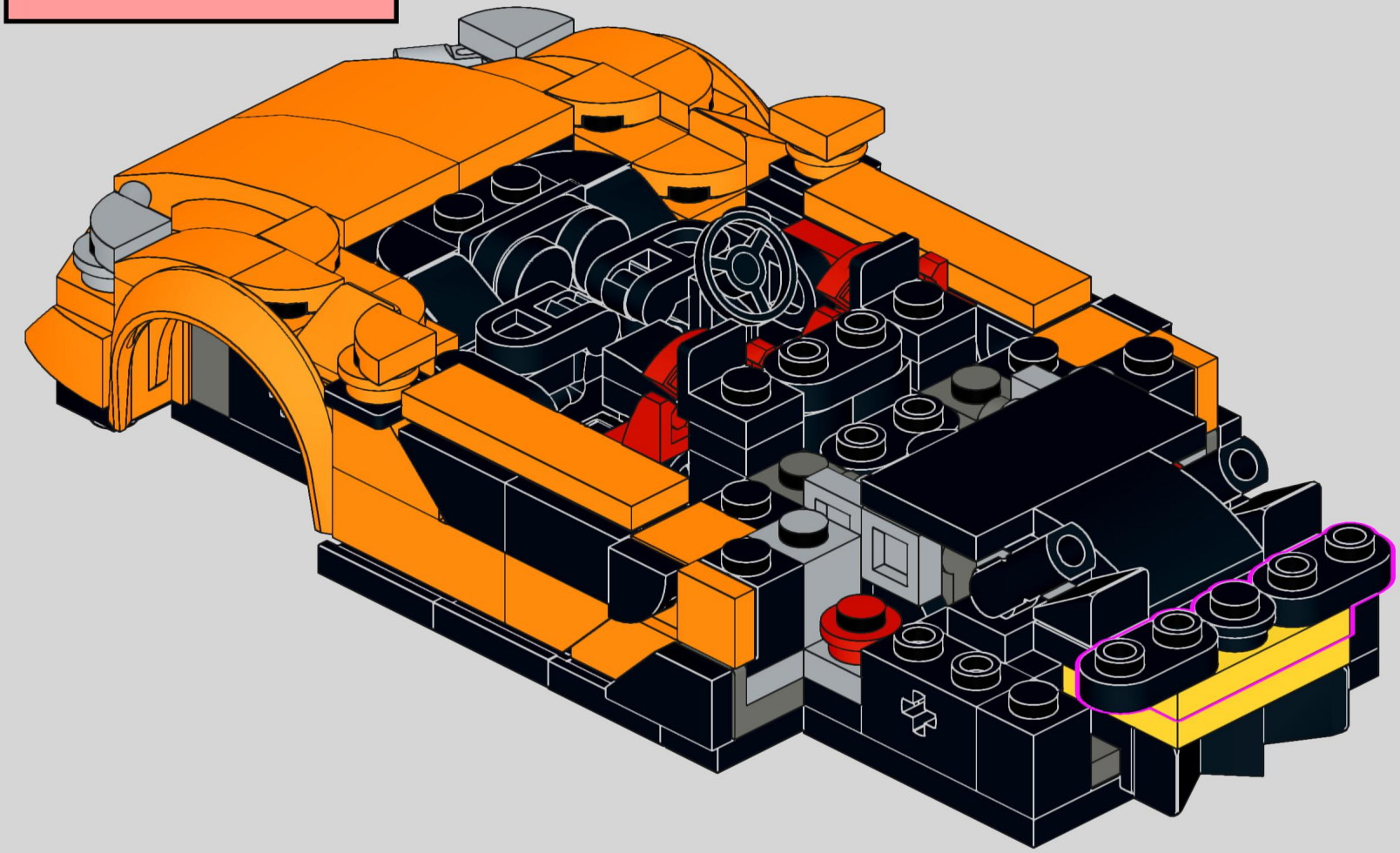

78

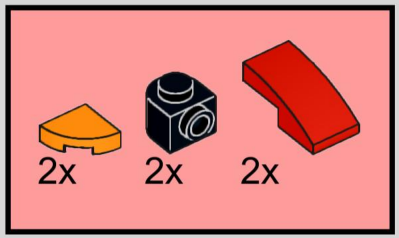

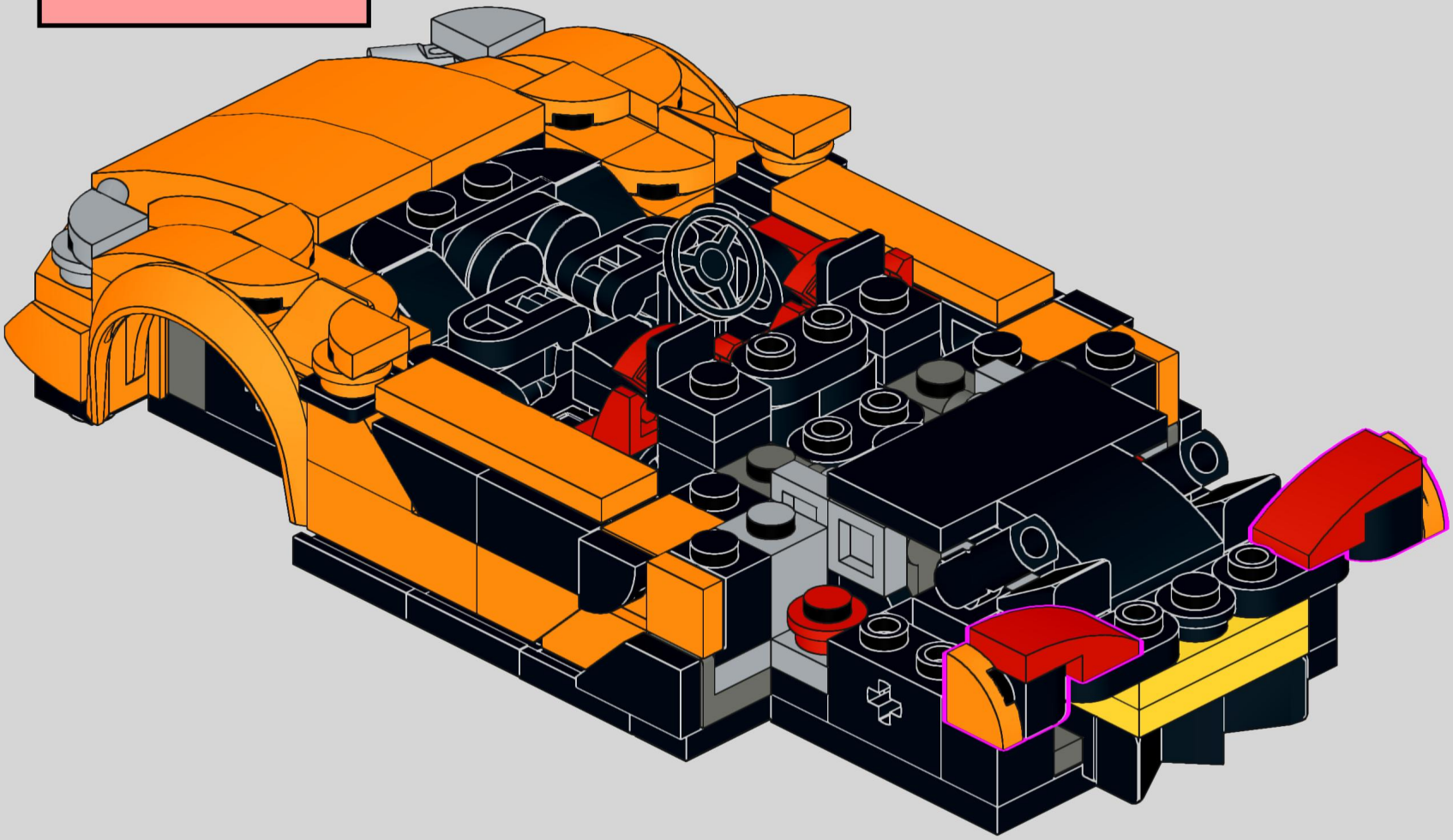

79

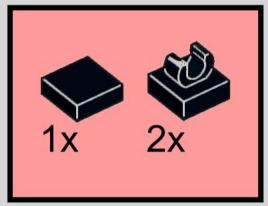

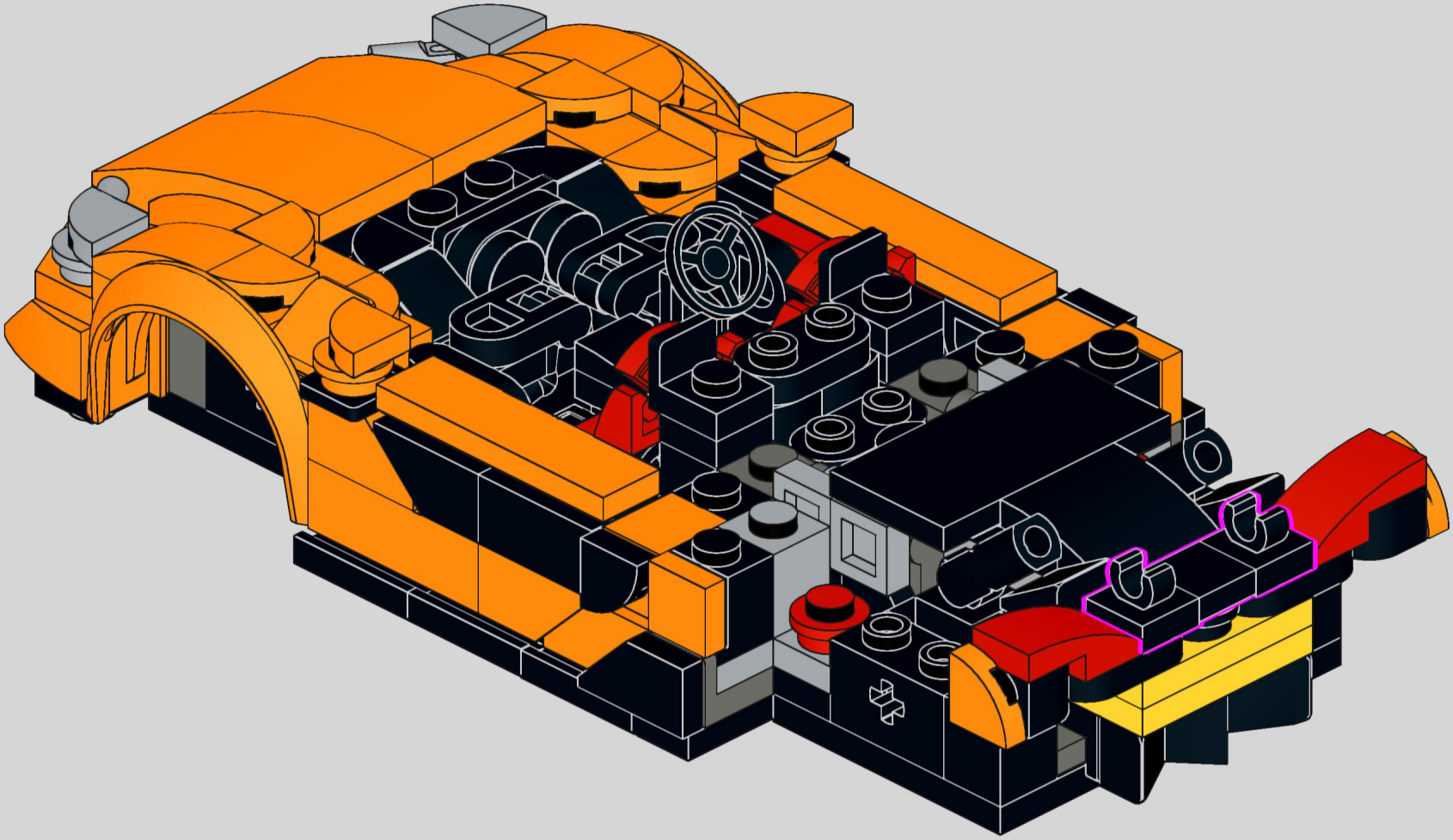

80

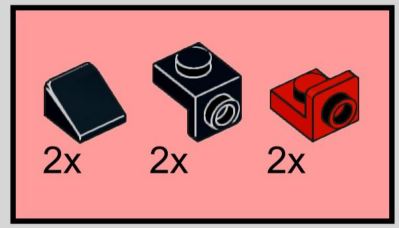

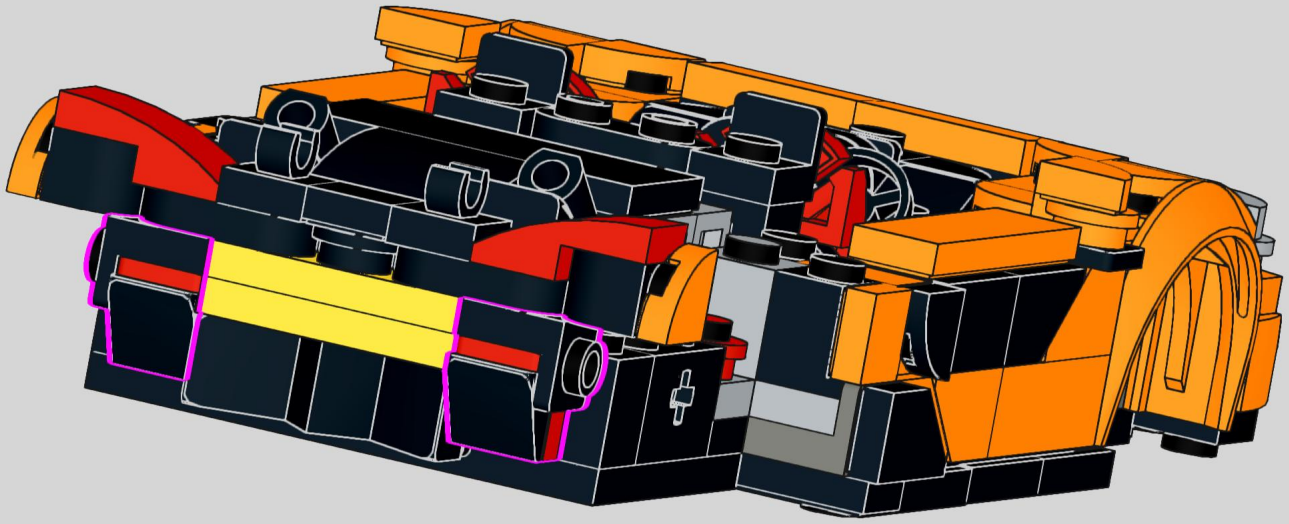

81

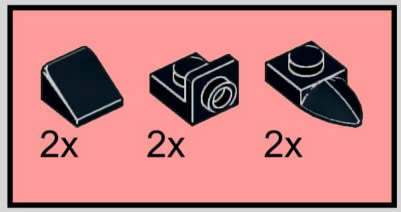

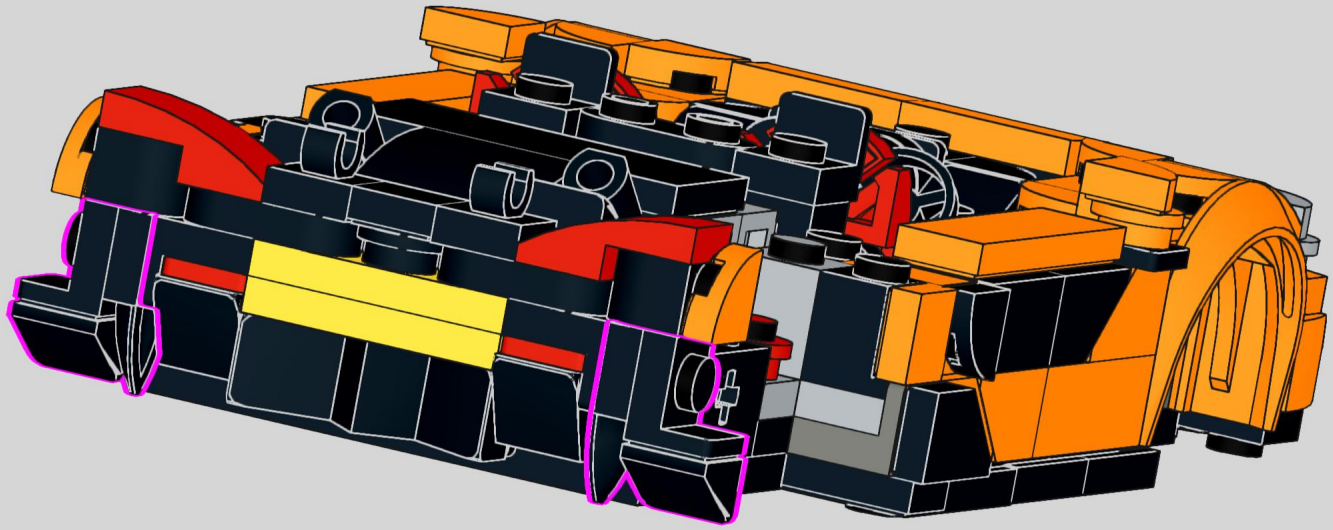

82

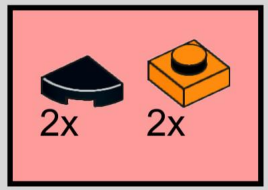

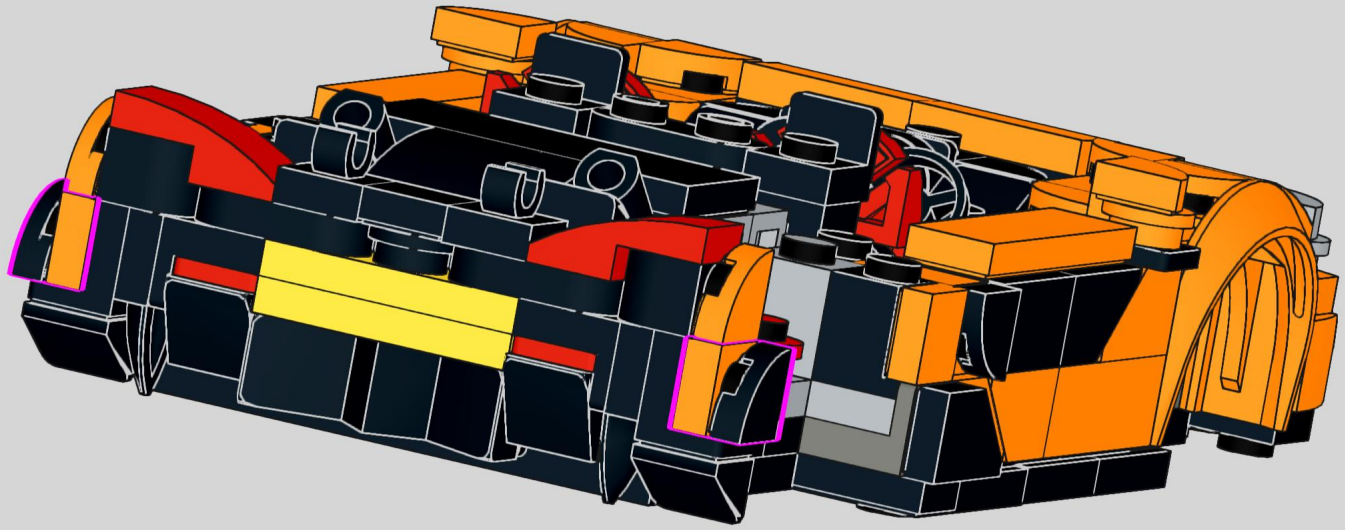

83

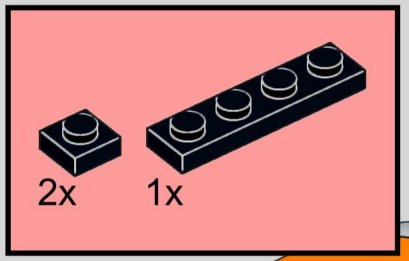

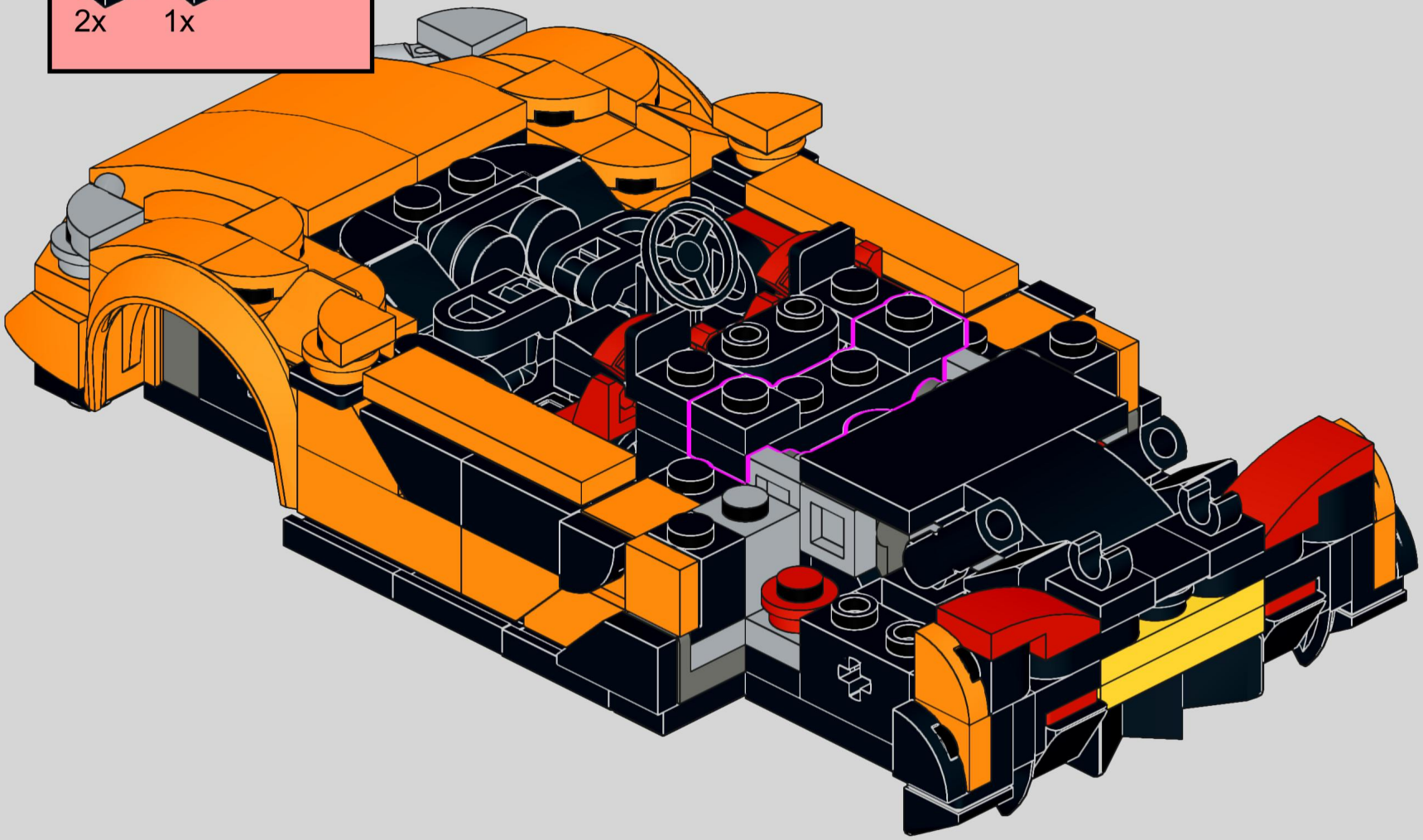

84



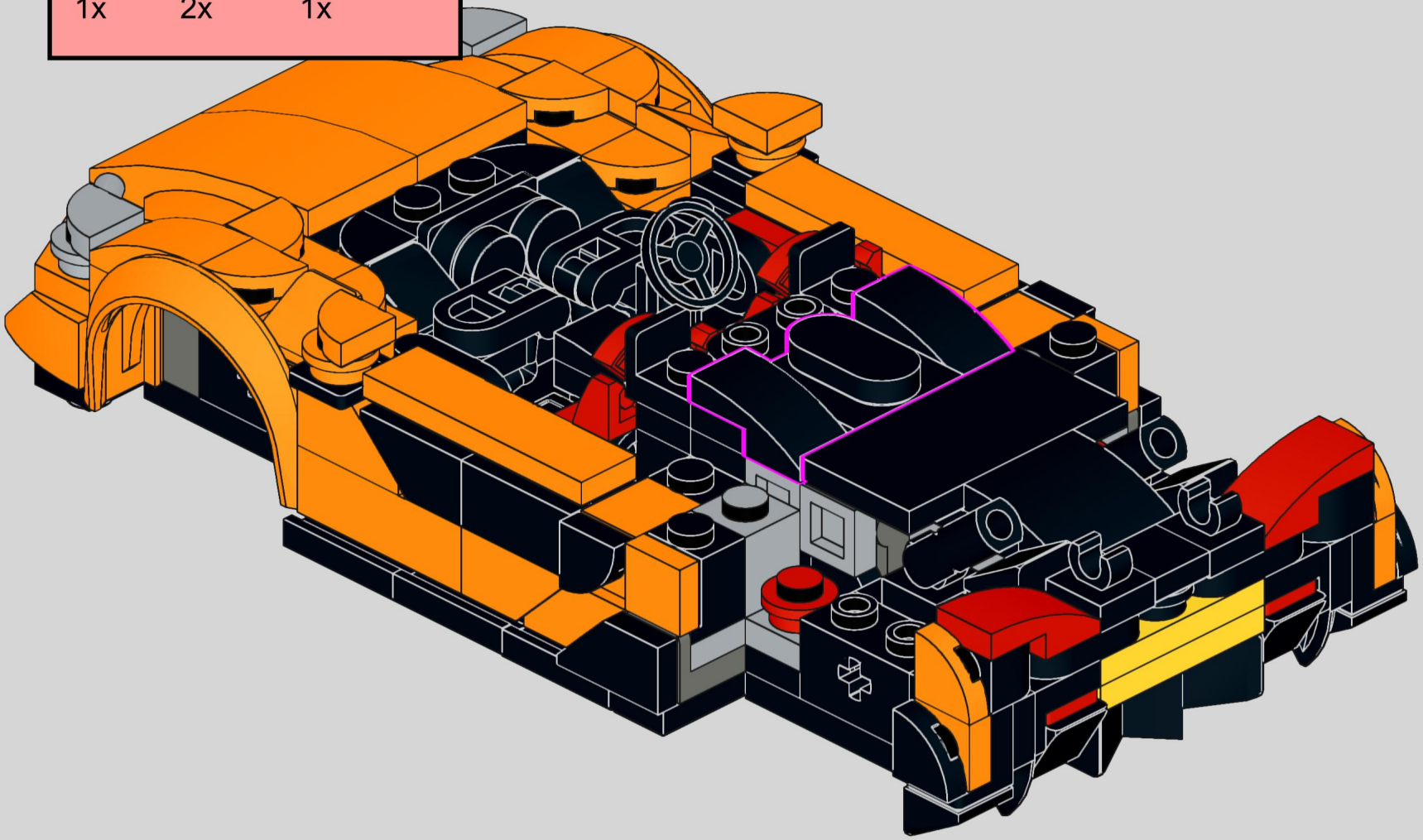

85

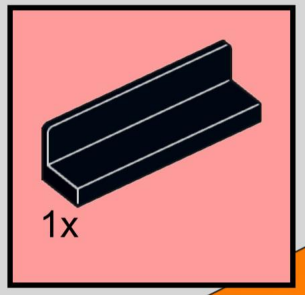

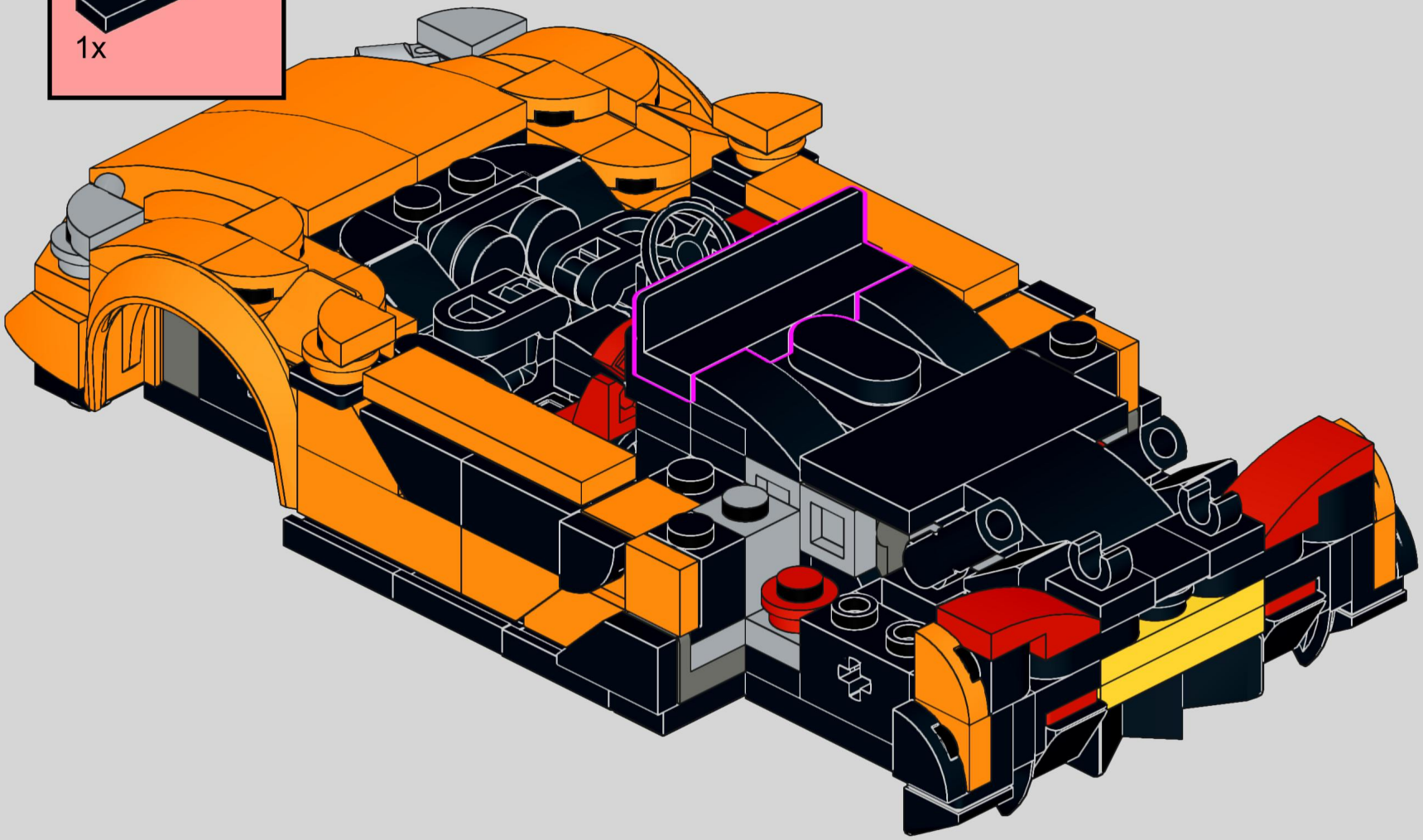

86

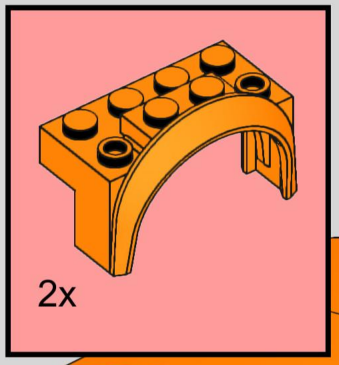

87

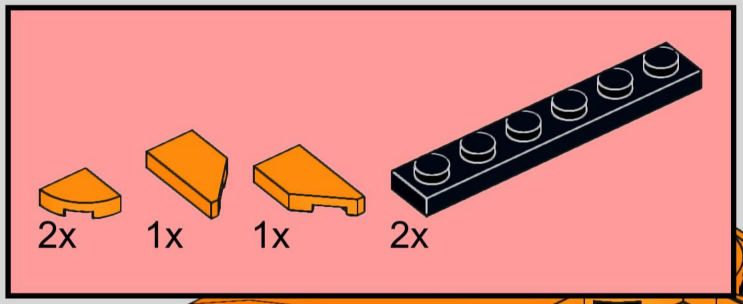

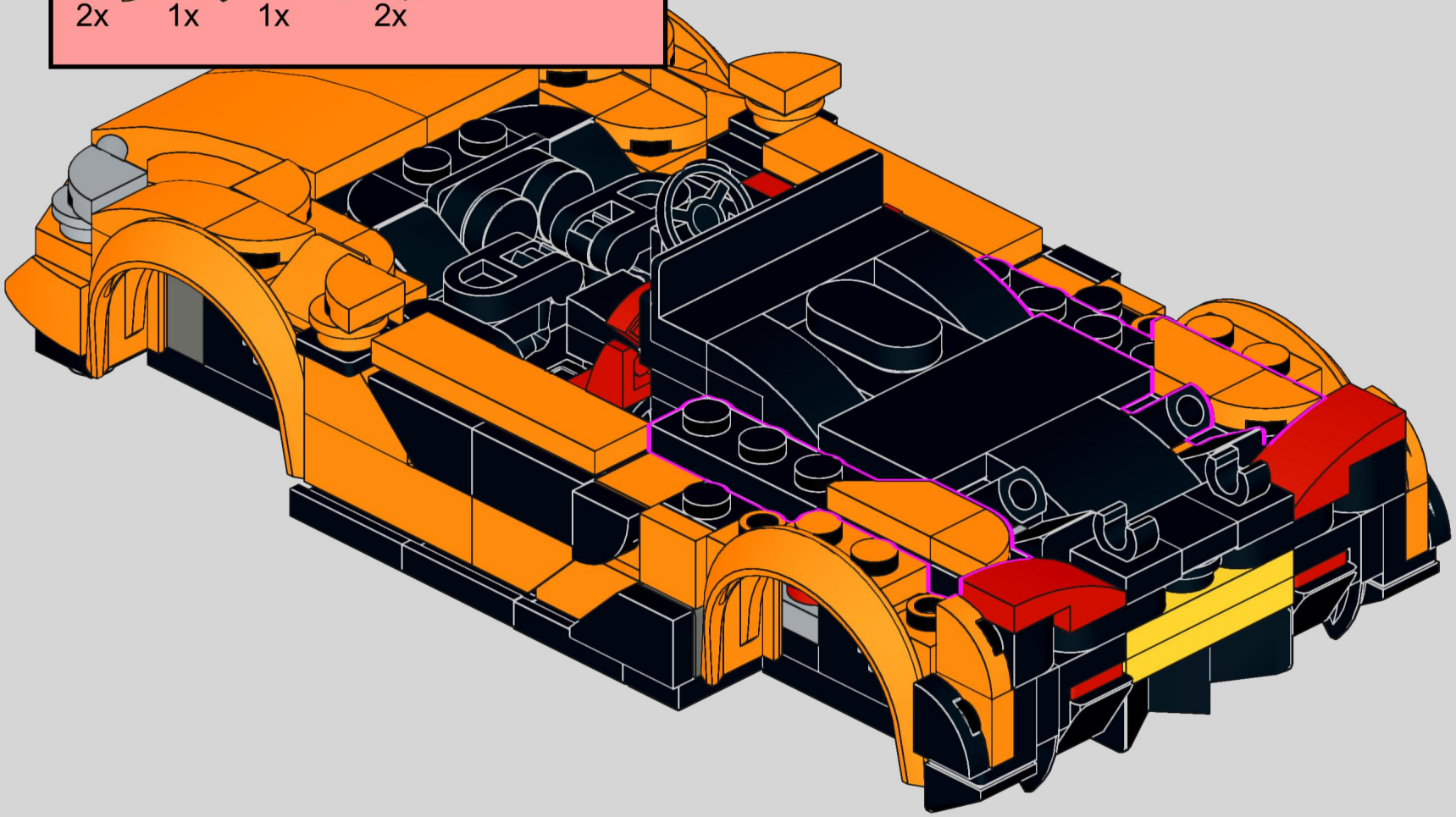

88

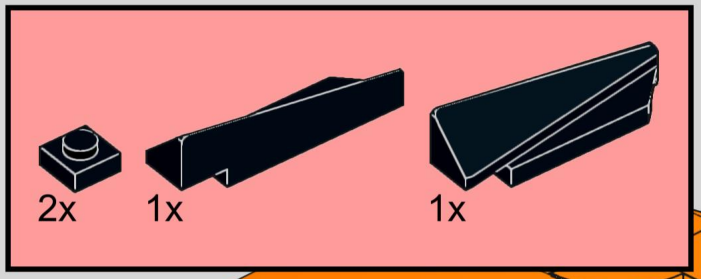

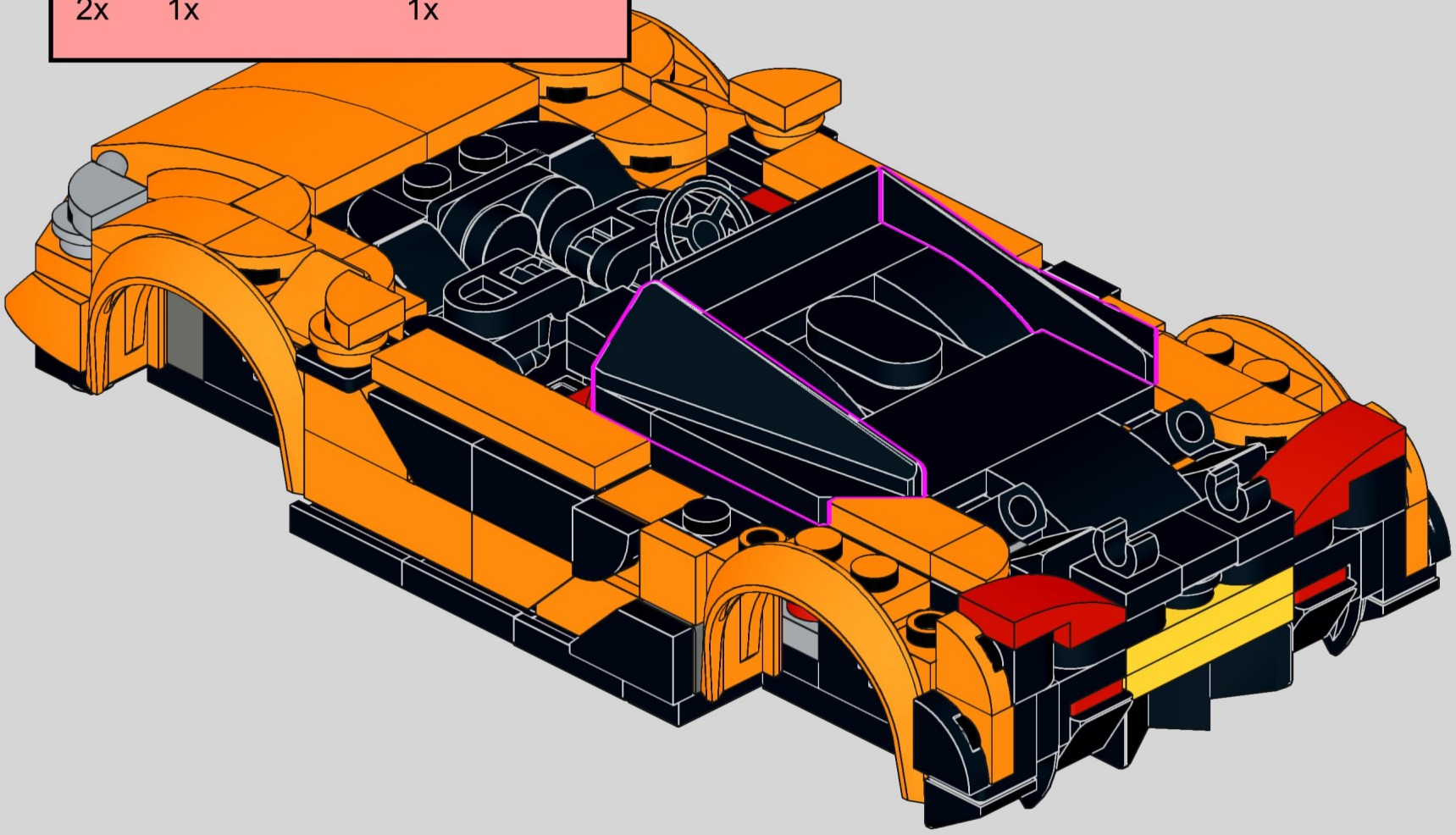

89

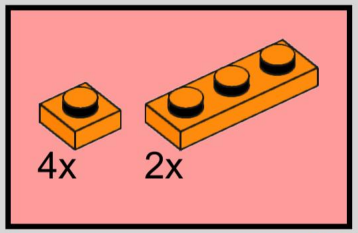

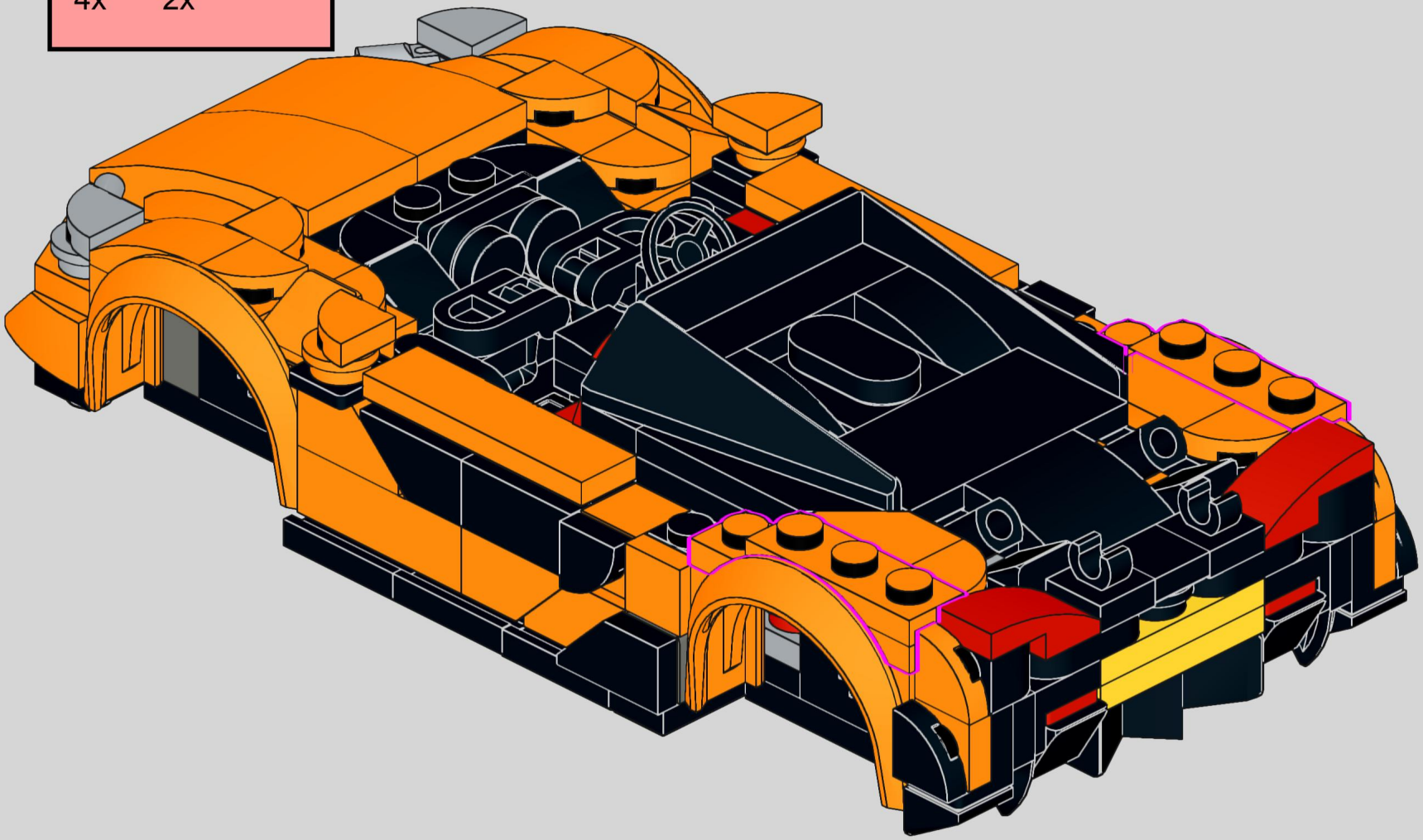

90

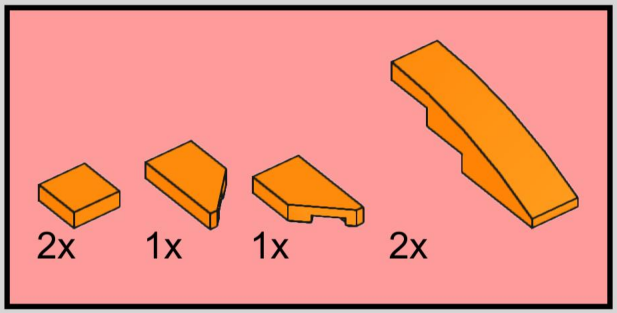

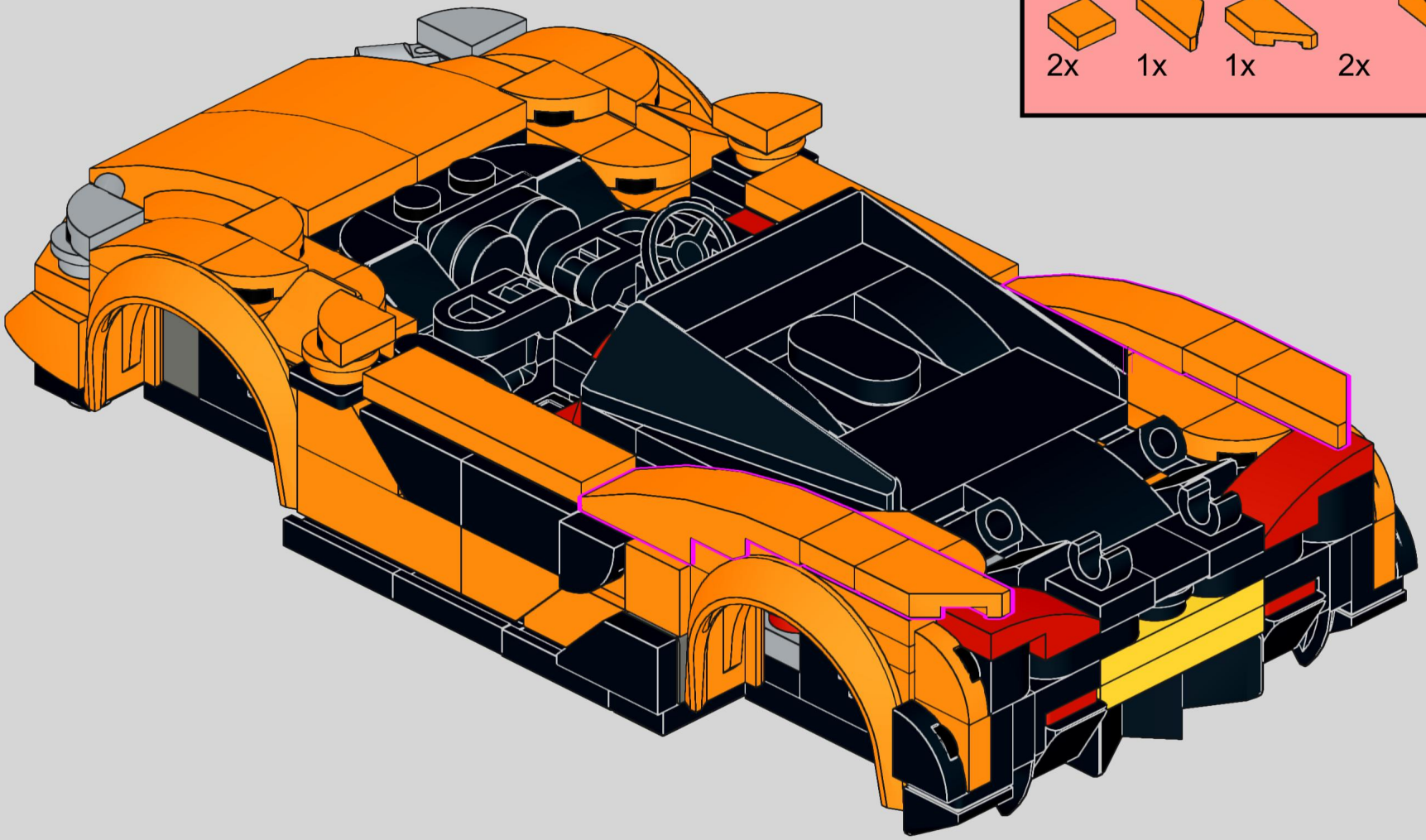

91

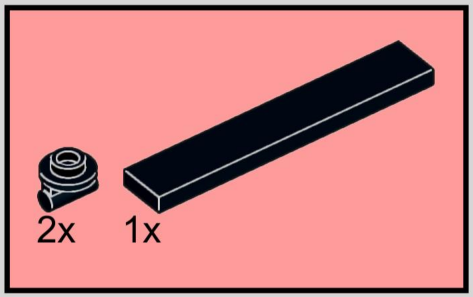

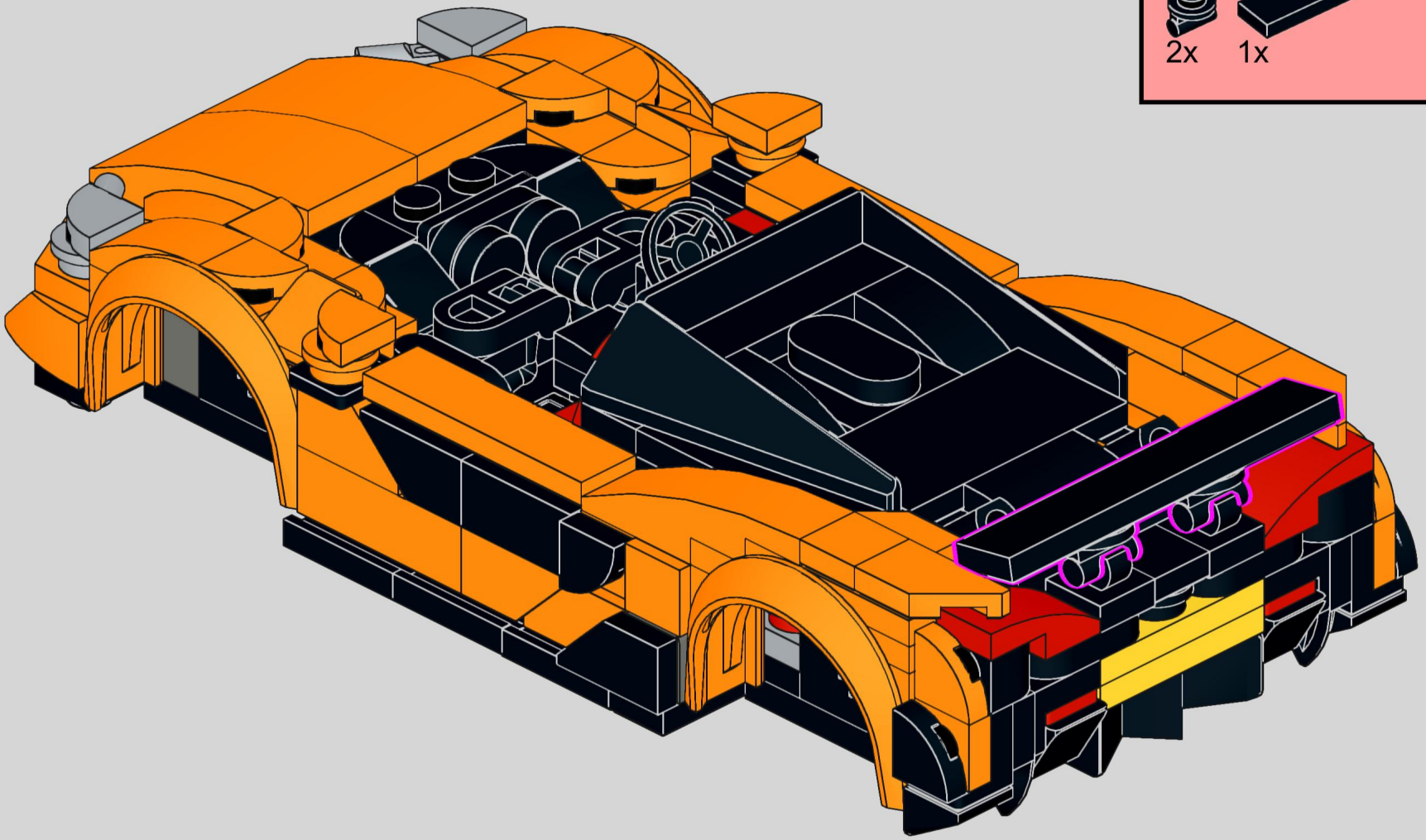

92

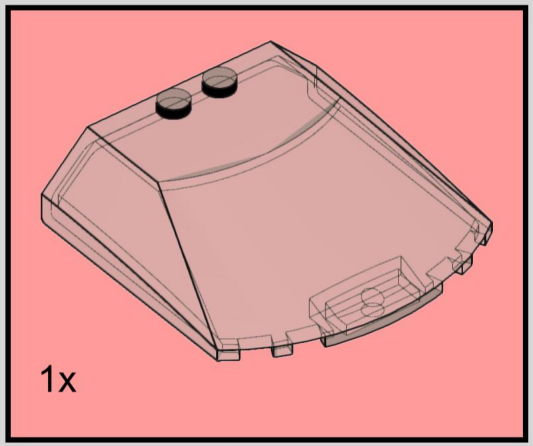

93

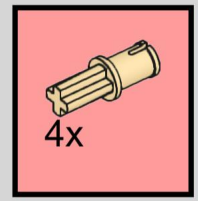

94

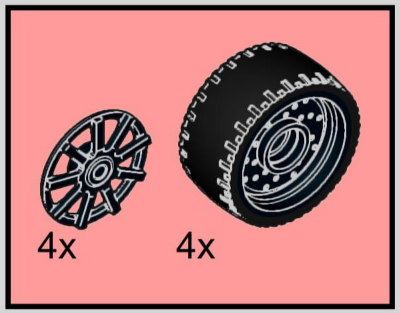


8x
25269
Black


6x
24246
Black


2x
98138
Black


1x
3070
Black


17x
3024
Black


3x
4073
Black


13x
54200
Black


1x
35464
Black


4x
15712
Black


2x
79194
Black


8x
3386
Black


4x
4070
Black


2x
23443
Black


6x
36840
Black


2x
3005
Black


3x
36841
Black


2x
4085d
Black


2x
5091
Black


2x
5092
Black


2x
87087
Black


6x
26047
Black


2x
47905
Black


14x
35480
Black

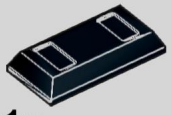
1x
99563
Black


2x
49668
Black


1x
1126
Black

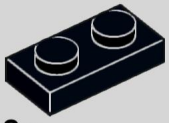
2x
3023
Black


4x
3069
Black

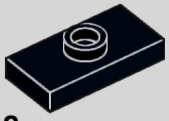
8x
15573
Black


3x
11477
Black


2x
93609
Black

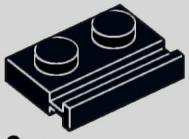
6x
32028
Black

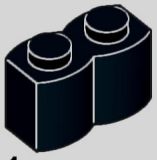
1x
30136
Black

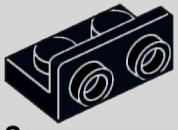
2x
99780
Black


4x
32064
Black

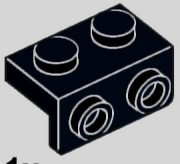
1x
99781
Black

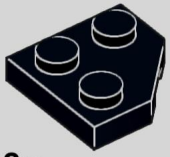
2x
26601
Black

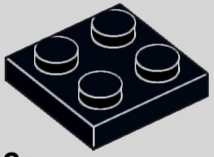
2x
3022
Black

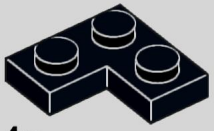
4x
2420
Black

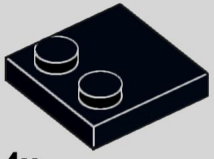
4x
33909
Black

1x
3068
Black

1x
87580
Black

2x
15068
Black

6x
99206
Black

1x
3829c01
Black

4x
72210b
Black

3x
34103
Black

1x
77850
Black

1x
67329
Black

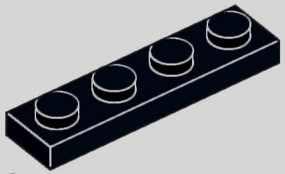

3x
3710
Black



4x
72206pb01
Black

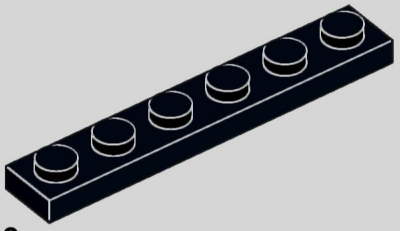

3x
3666
Black

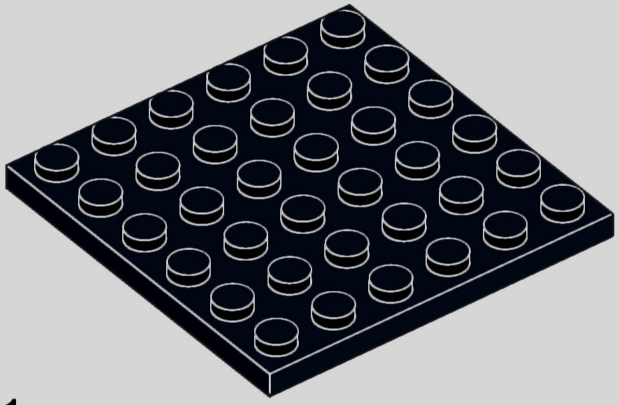

1x
3958
Black

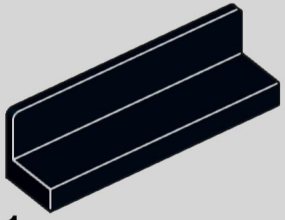

1x
30413
Black

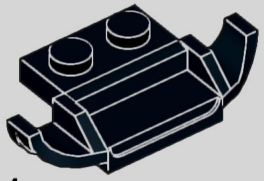

1x
50949
Black

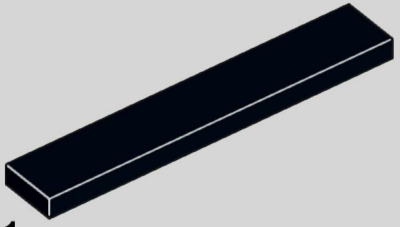

1x
6636
Black

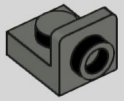

2x
36840
Dark Bluish Gray

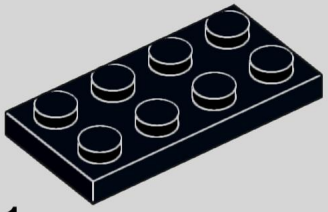

1x
3020
Black

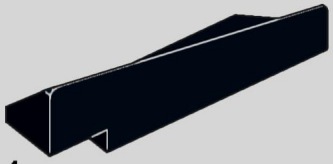

1x
3388
Black

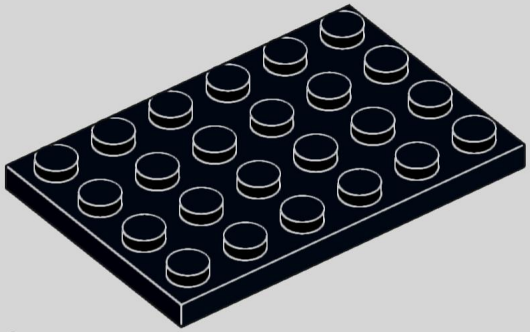

2x
3032
Black

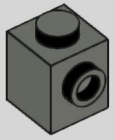

2x
87087
Dark Bluish Gray

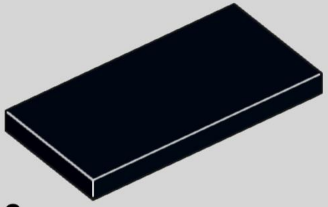

2x
87079
Black

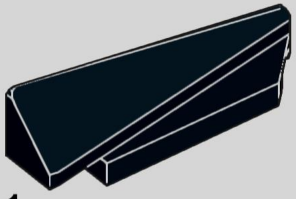

1x
3389
Black

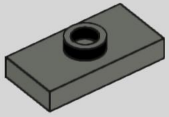

3x
15573
Dark Bluish Gray

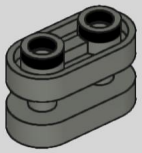

1x
77808
Dark Bluish Gray

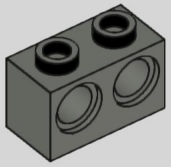

2x
32000
Dark Bluish Gray

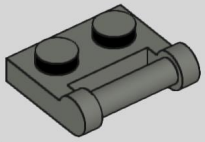

2x
48336
Dark Bluish Gray

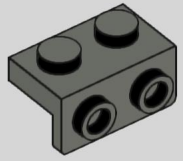

1x
99781
Dark Bluish Gray

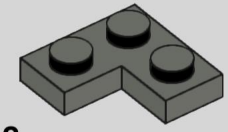

2x
2420
Dark Bluish Gray



1x
98138
Light Bluish Gray



2x
25269
Light Bluish Gray



2x
85861
Light Bluish Gray



4x
15712
Light Bluish Gray

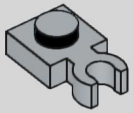

2x
4085d
Light Bluish Gray

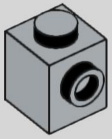

4x
87087
Light Bluish Gray

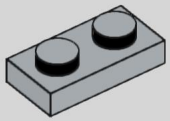

1x
3023
Light Bluish Gray

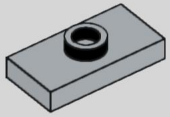

2x
15573
Light Bluish Gray

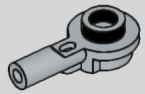

2x
32828
Light Bluish Gray

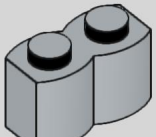

1x
30136
Light Bluish Gray

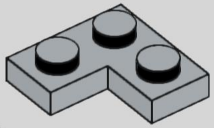

2x
2420
Light Bluish Gray



2x
25269
Red



4x
4073
Red



2x
36840
Red



2x
29119
Red



2x
29120
Red

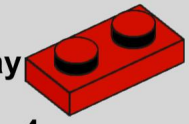

4x
3023
Red

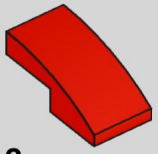

2x
11477
Red

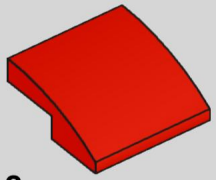

2x
15068
Red

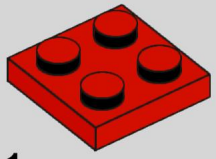

1x
3022
Red

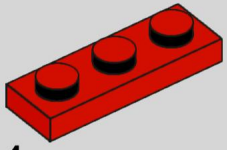

4x
3623
Red

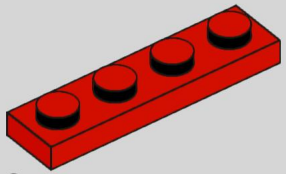

2x
3710
Red



12x
25269
Orange



4x
3070
Orange



6x
3024
Orange



2x
4073
Orange



2x
54200
Orange



2x
3005
Orange



6x
5091
Orange



6x
5092
Orange

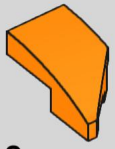

2x
29120
Orange

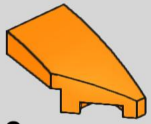

2x
29119
Orange

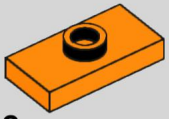

2x
15573
Orange

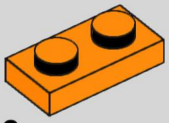

2x
3023
Orange

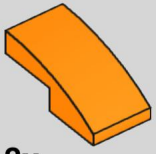

2x
11477
Orange

1x
3563
Orange

1x
24307
Orange

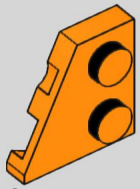

1x
24299
Orange

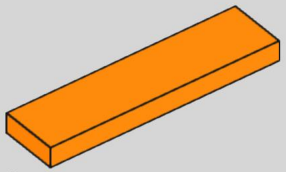

2x
2431
Orange

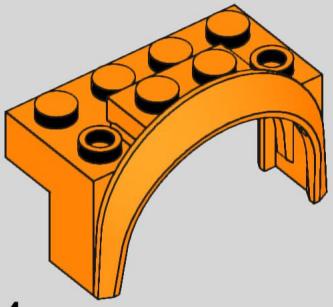

4x
3387
Orange

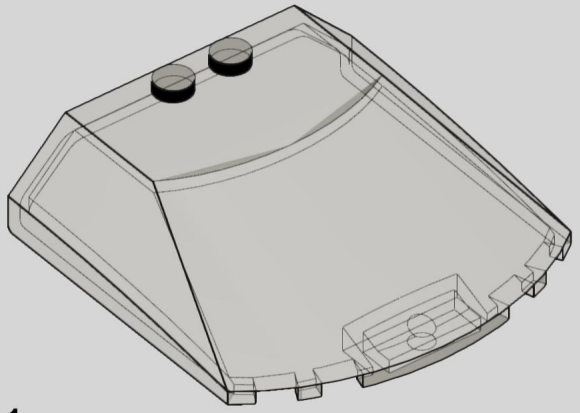

1x
65633
Trans-Brown

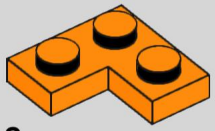

2x
2420
Orange

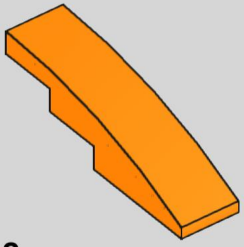

2x
61678
Orange

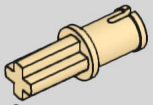

4x
3749
Tan

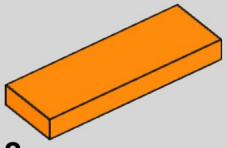

2x
63864
Orange

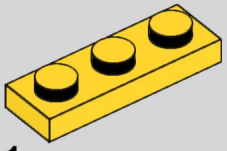

1x
3623
Yellow

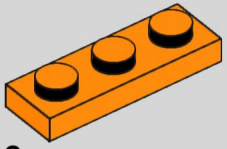

2x
3623
Orange

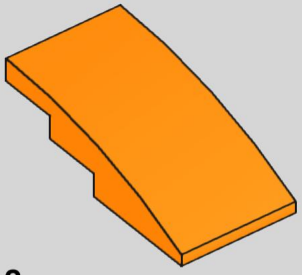

2x
93606
Orange

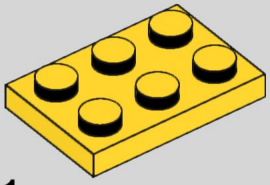

1x
3021
Yellow