1



2

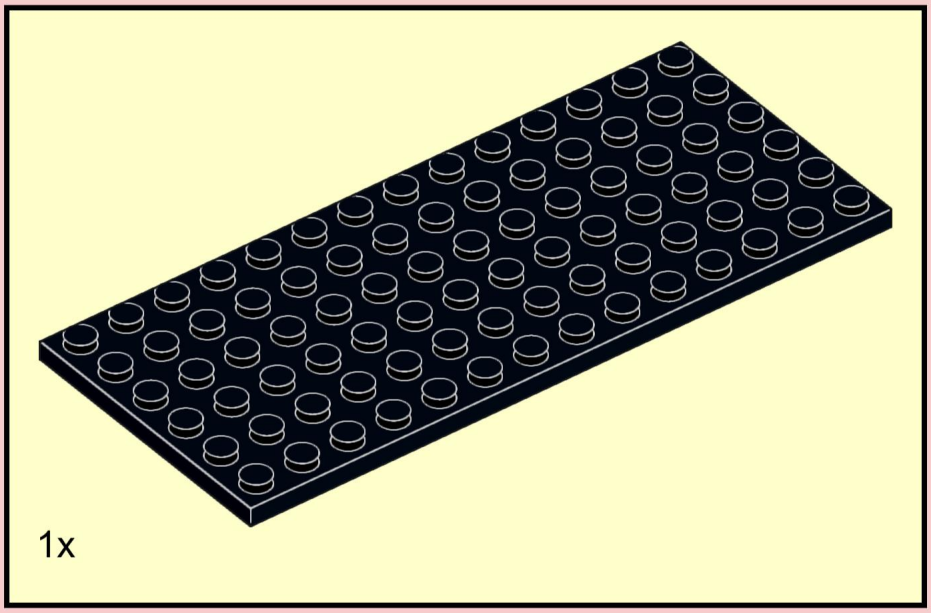

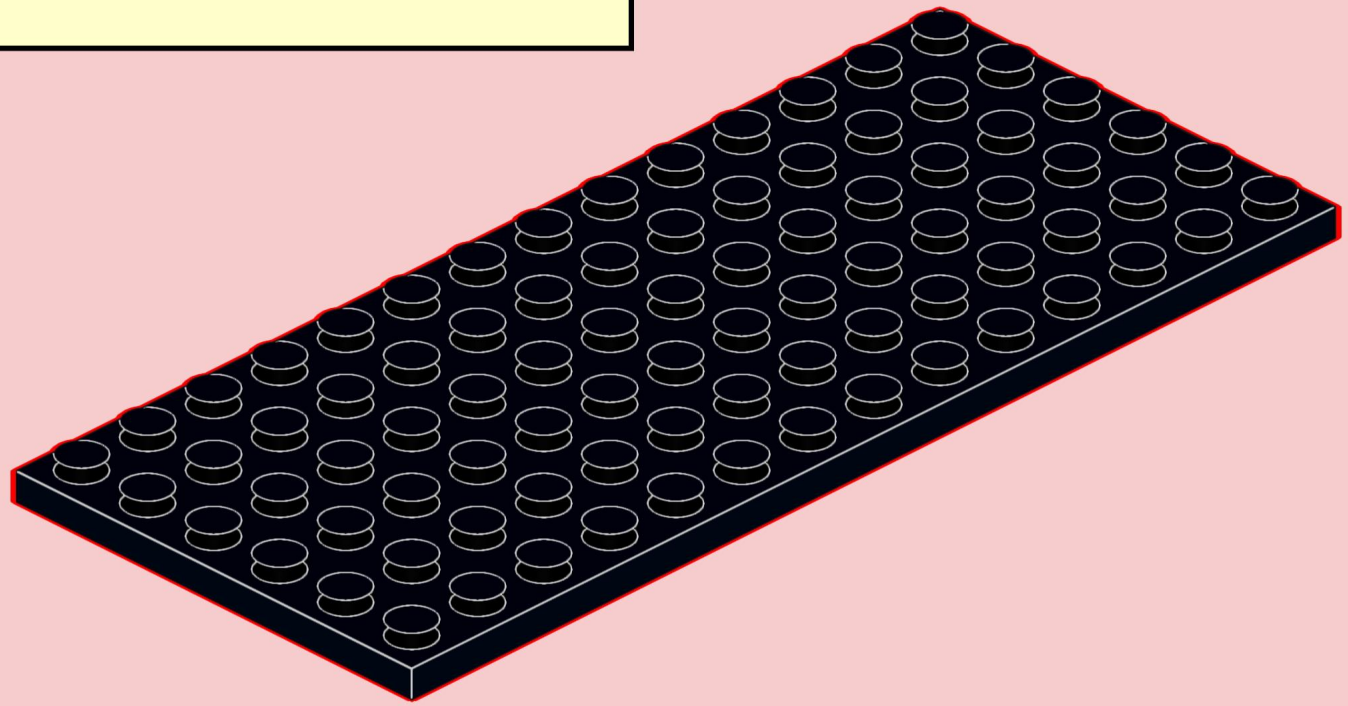

3

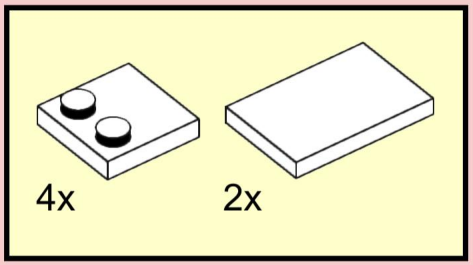

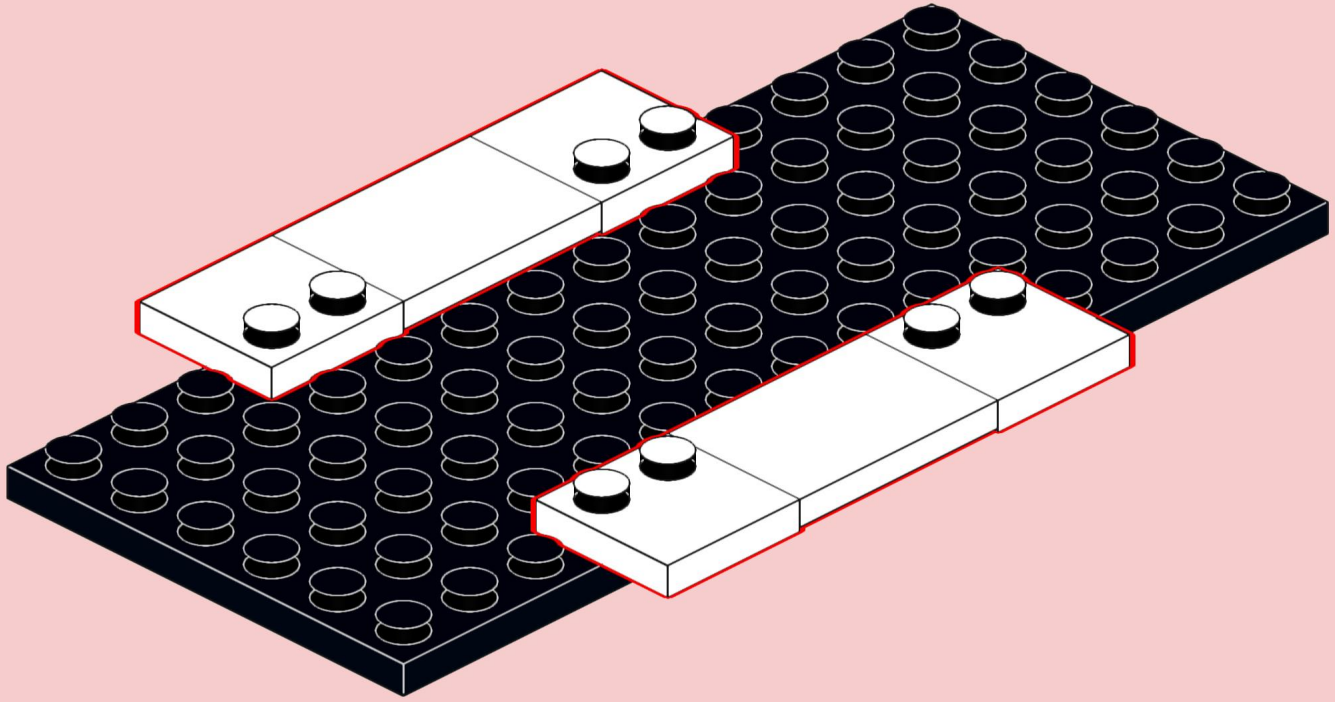

4

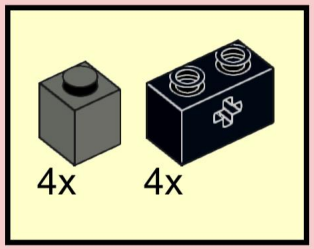

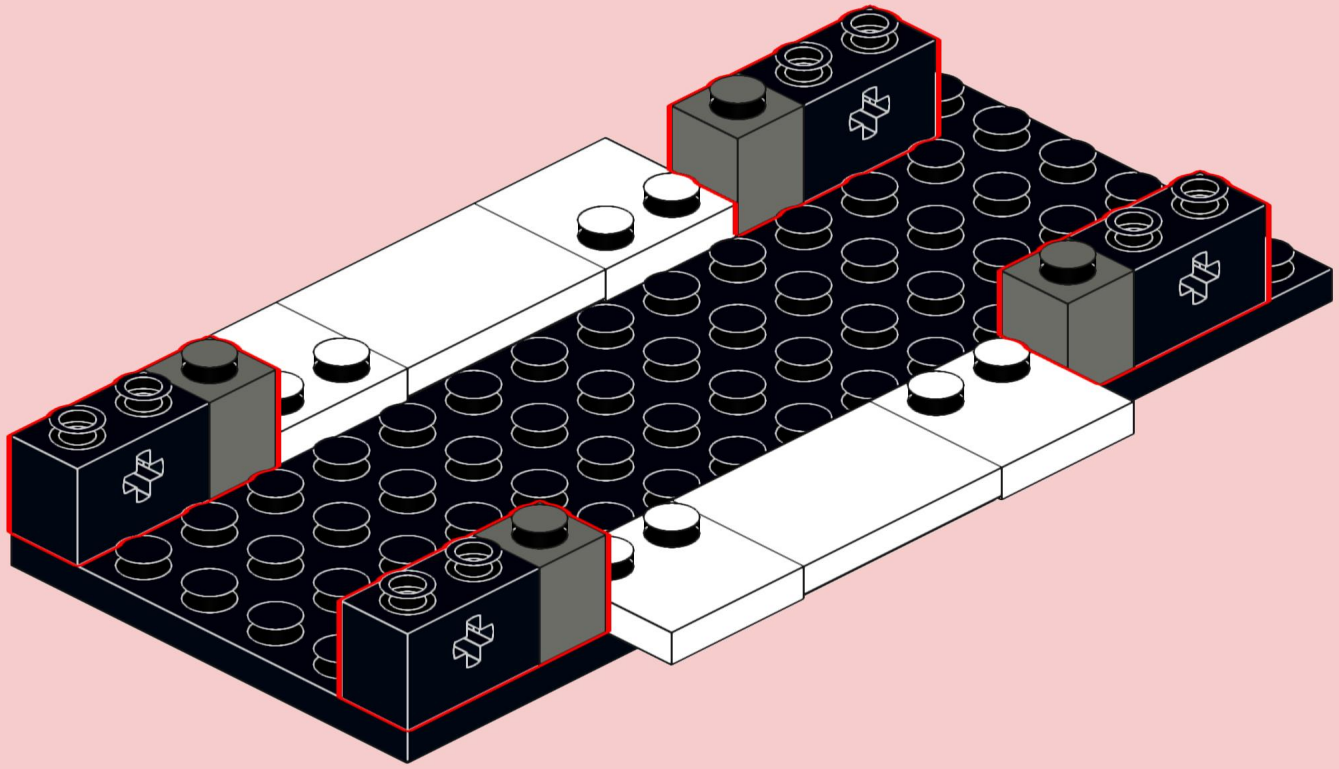

5

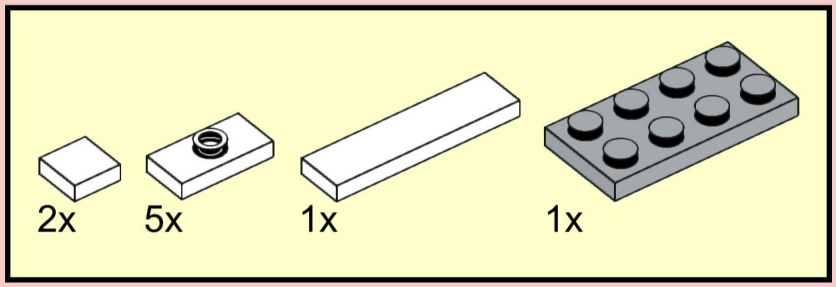

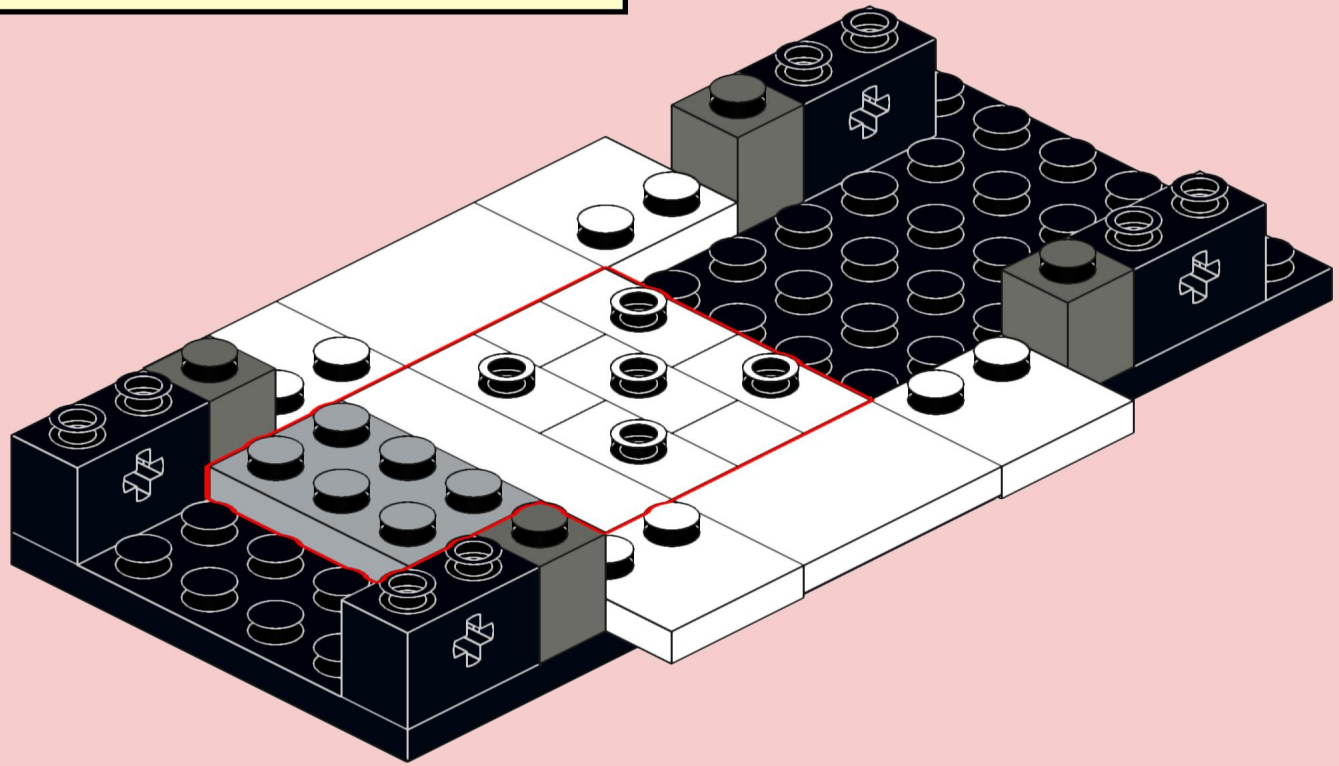

6

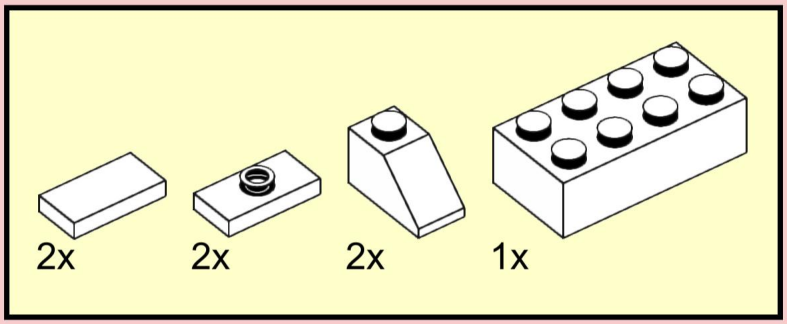

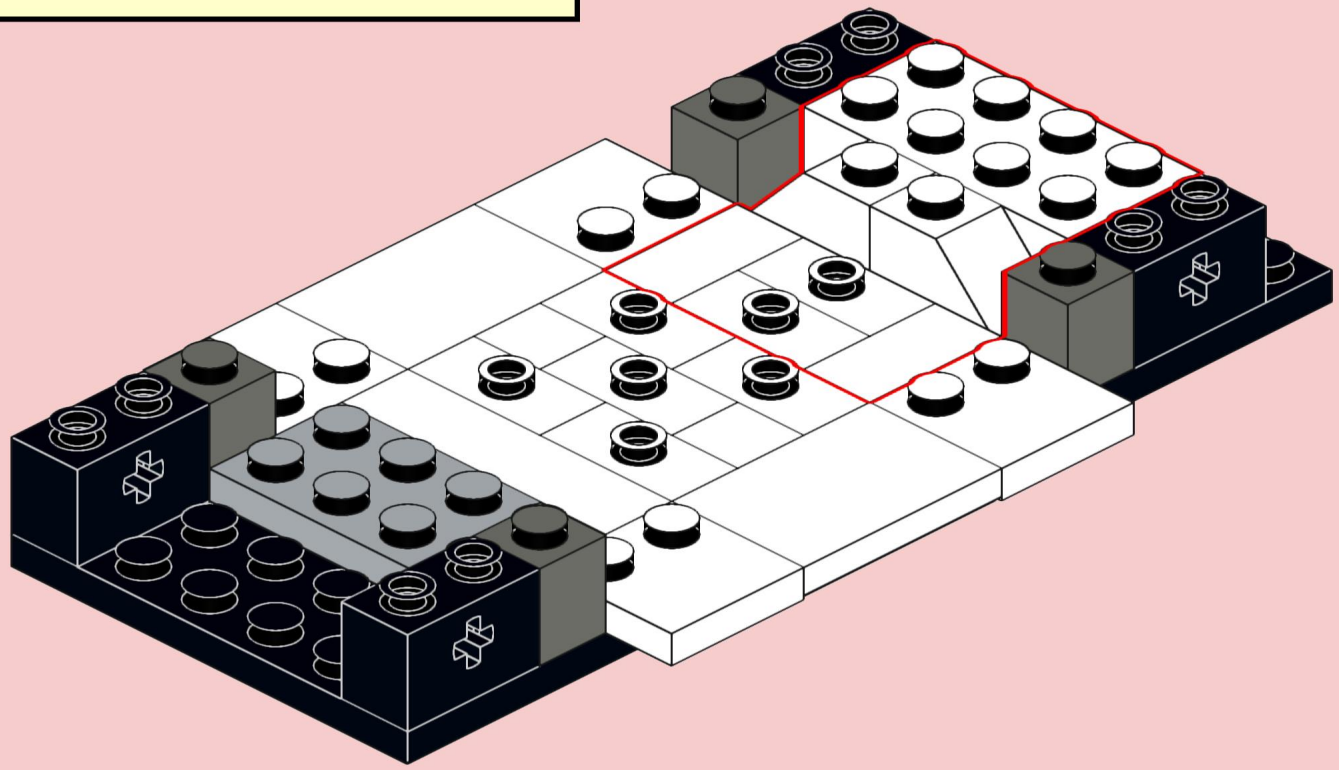

7

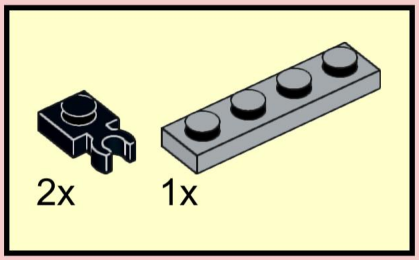

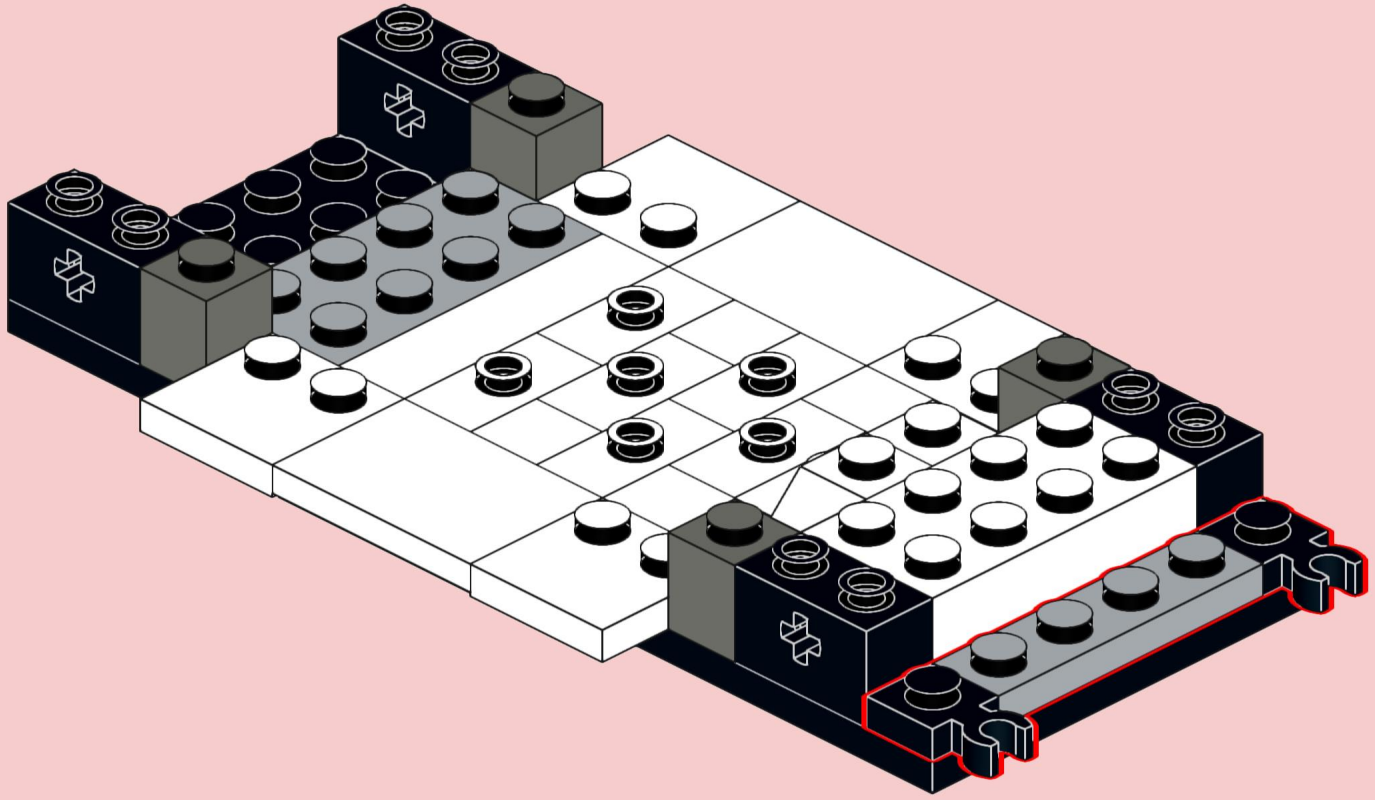

8

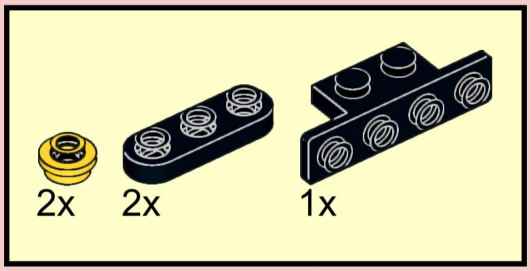

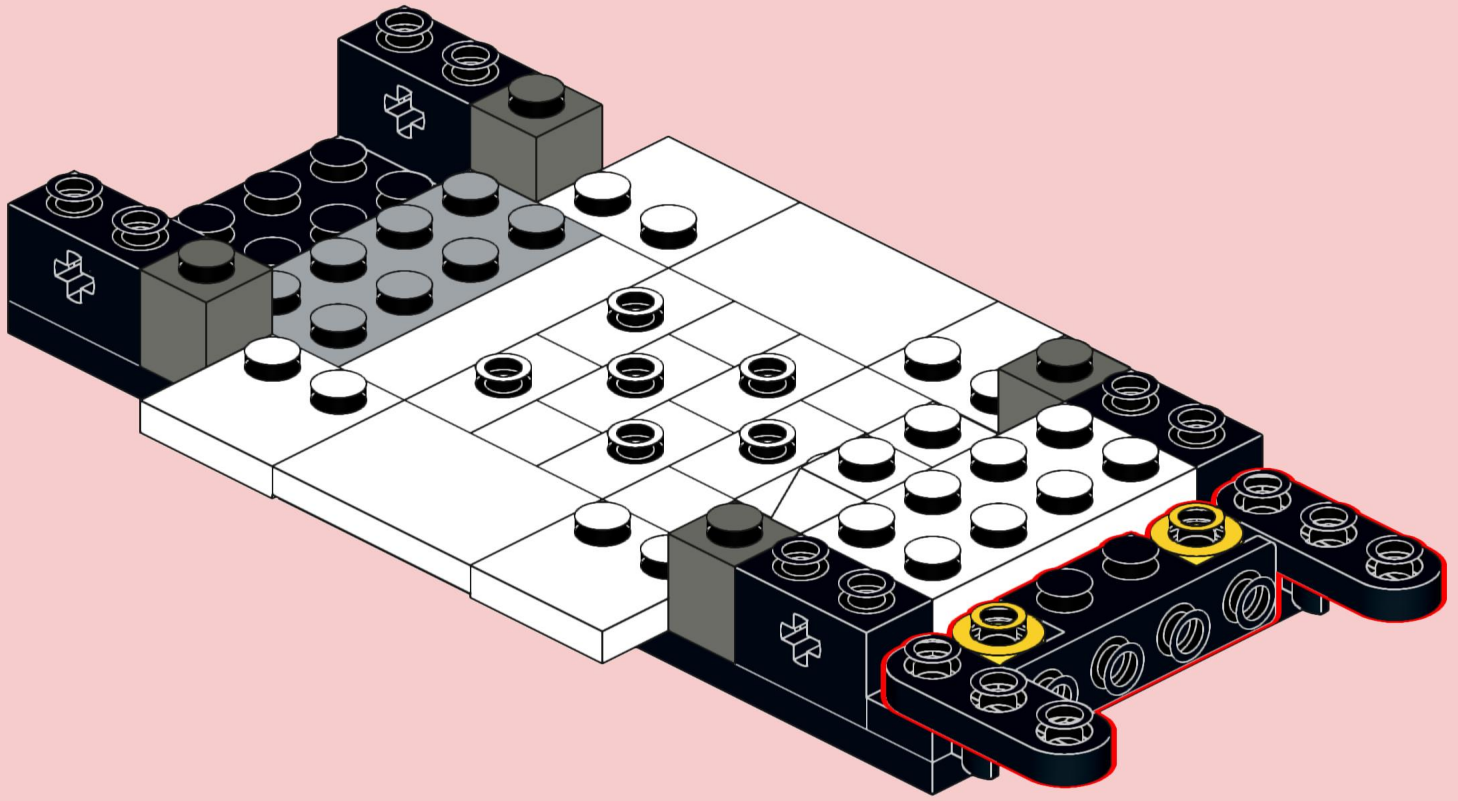

9

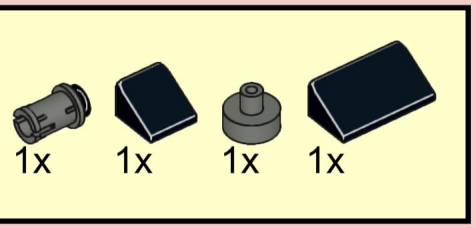

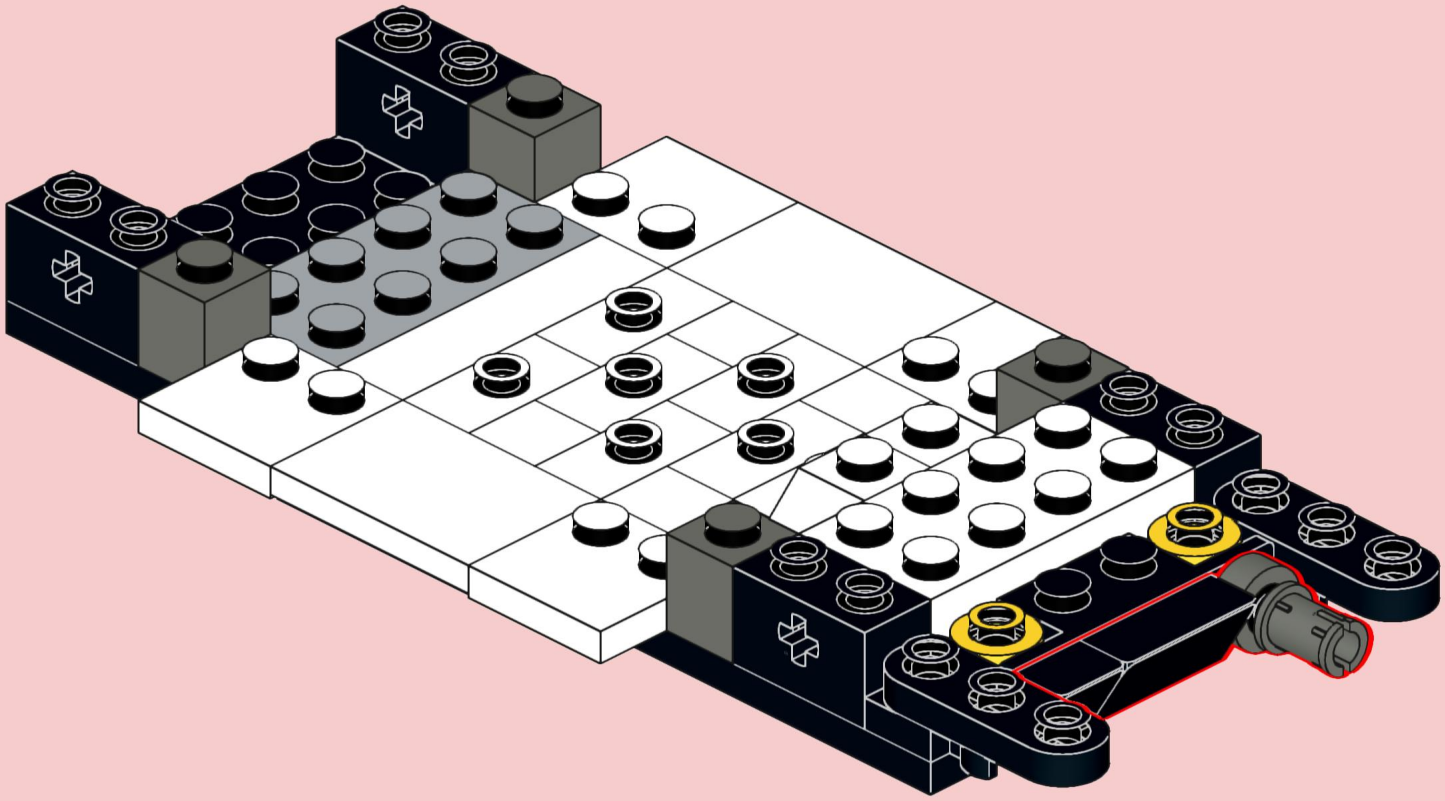

10

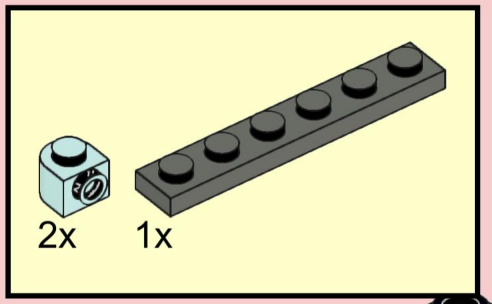

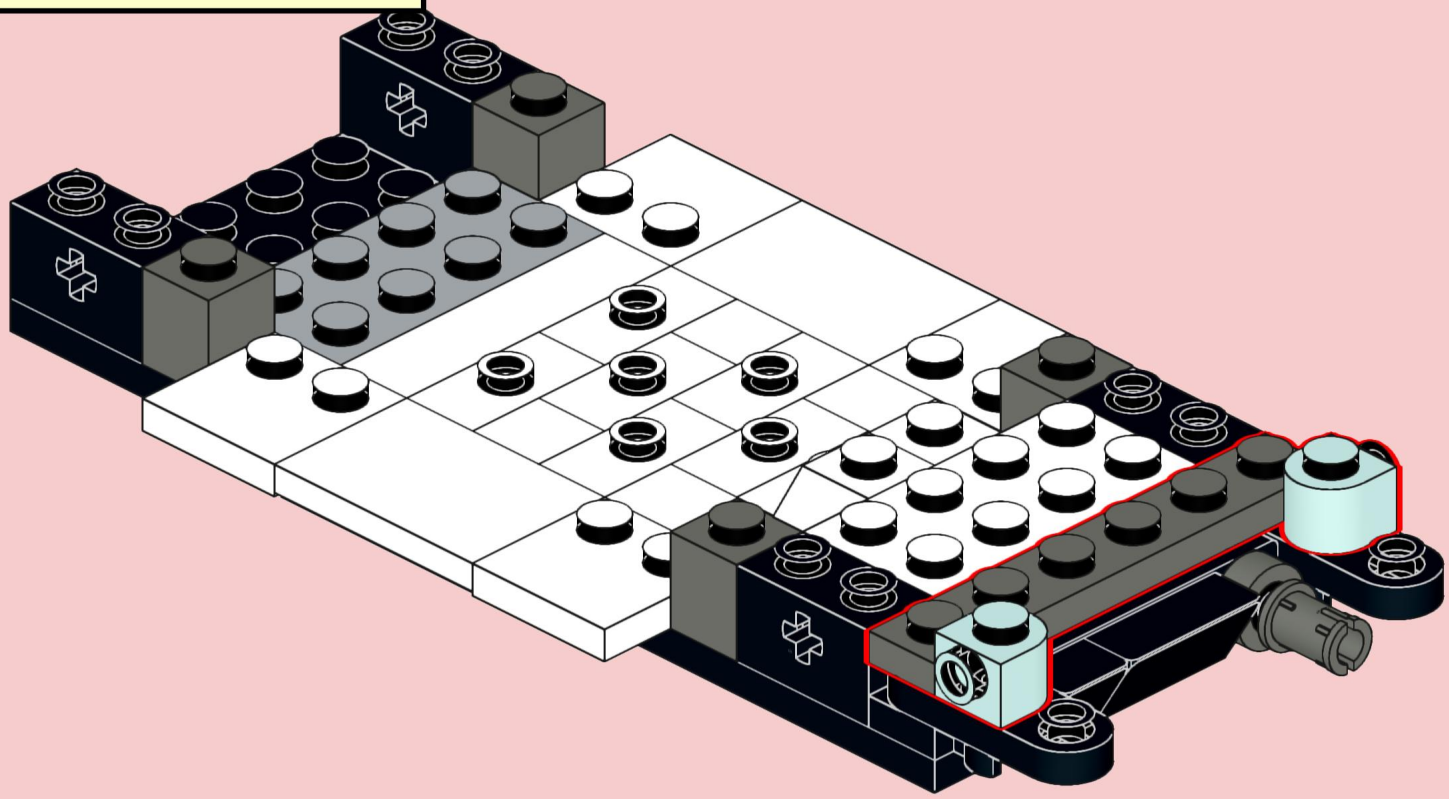

11

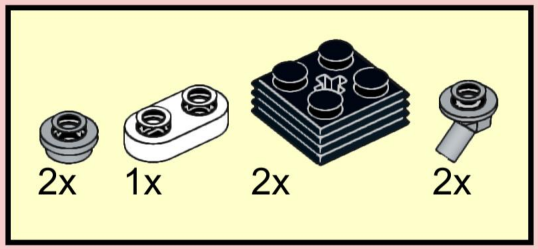

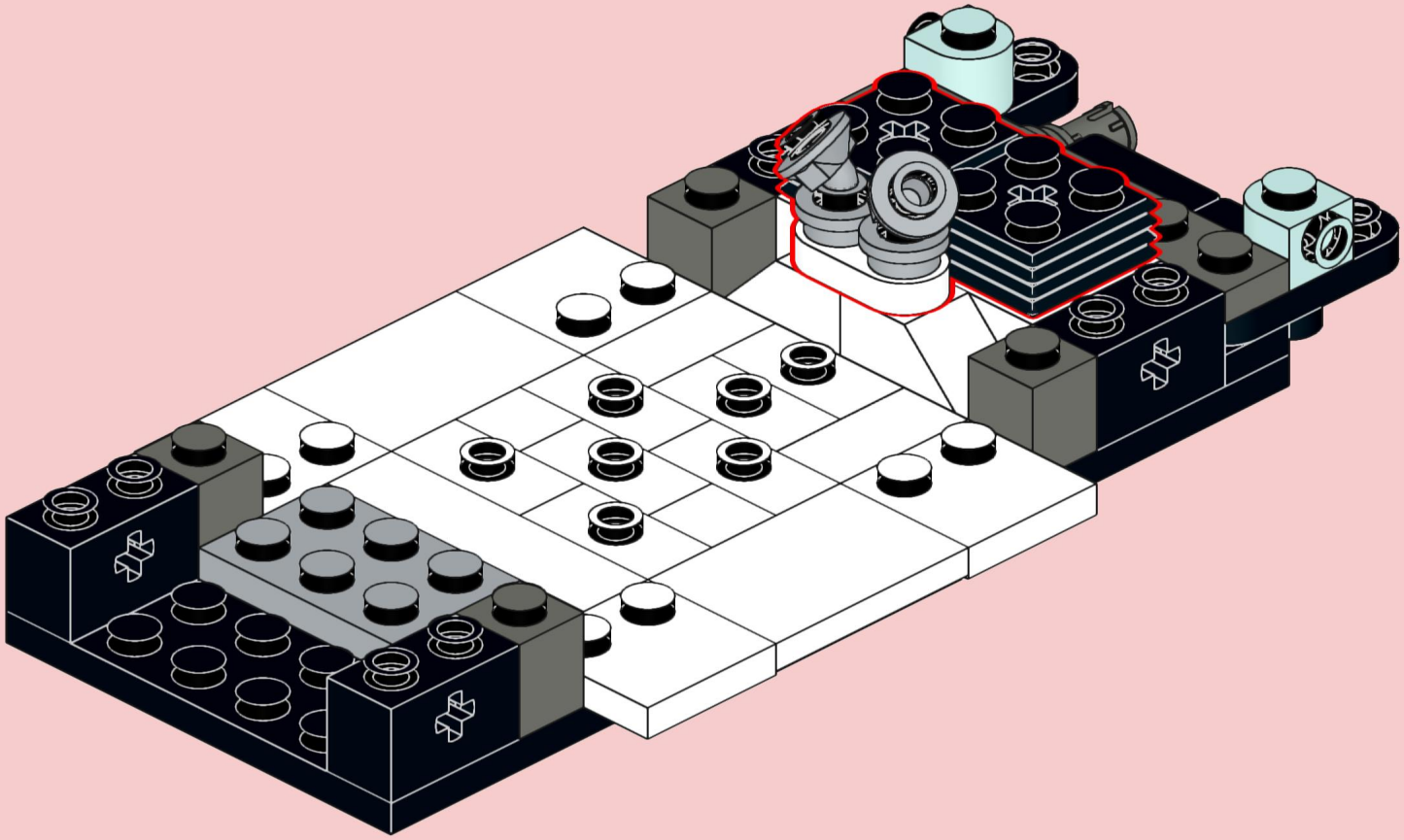

12

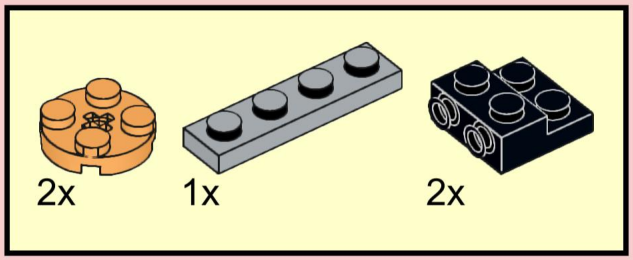

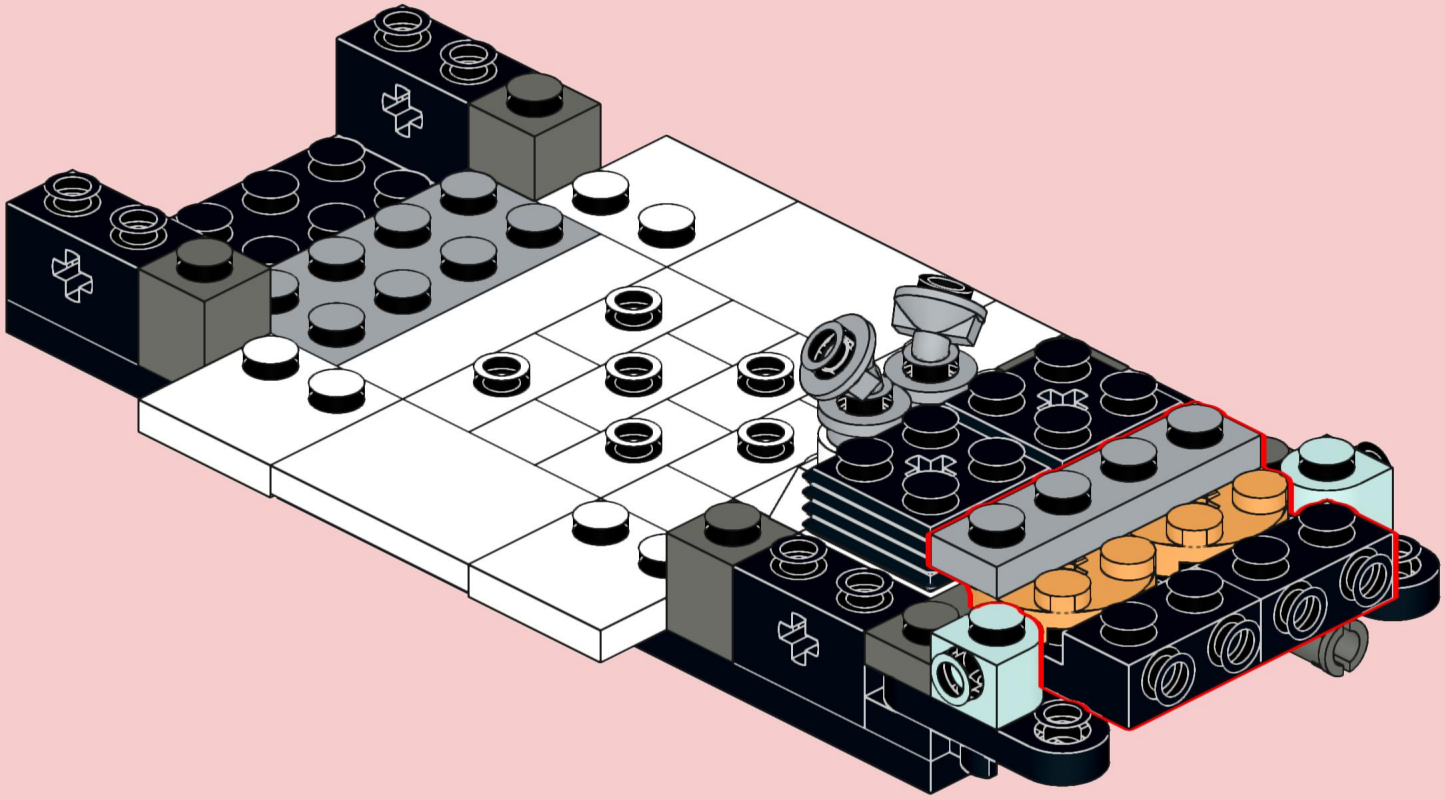

13

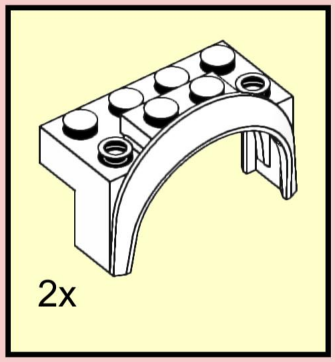

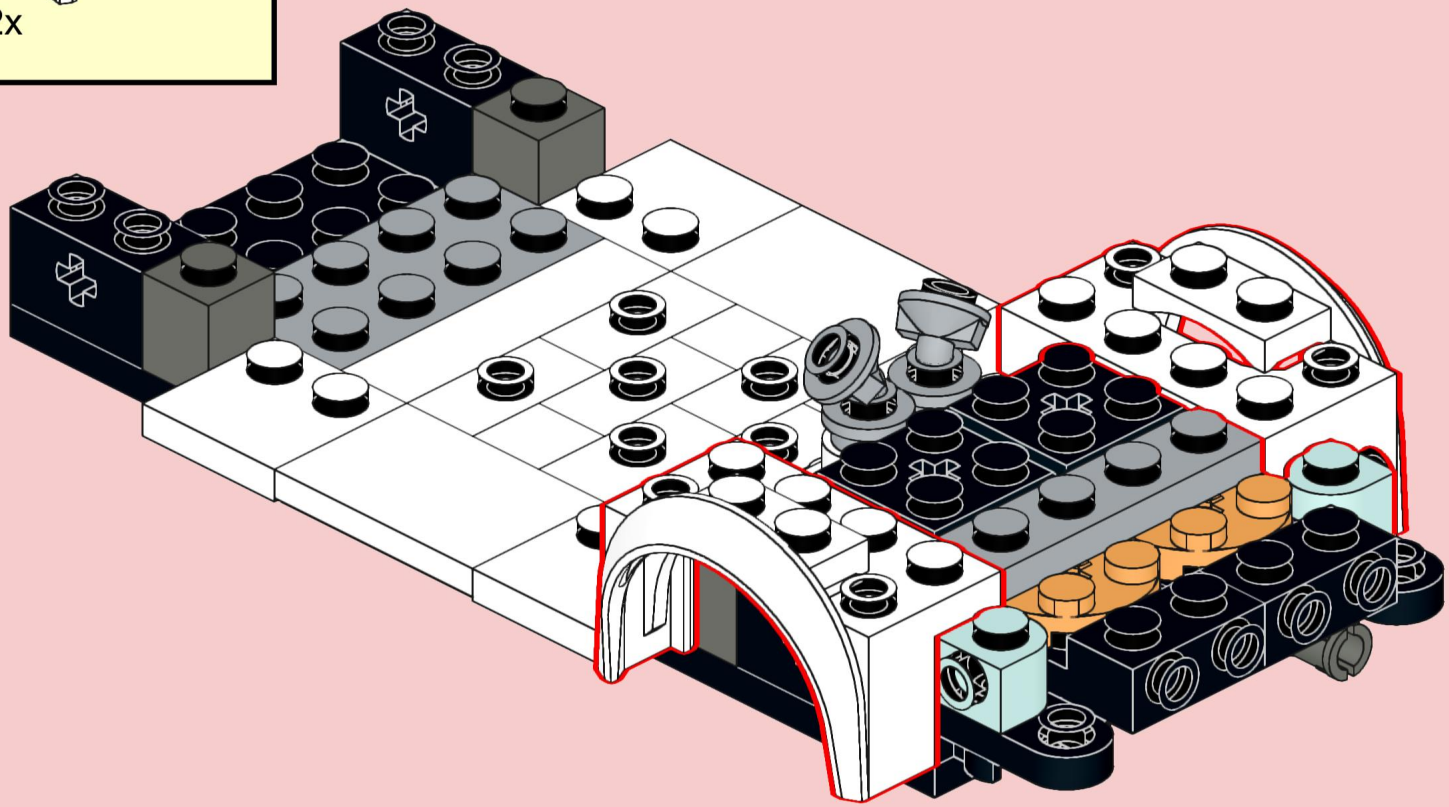

14

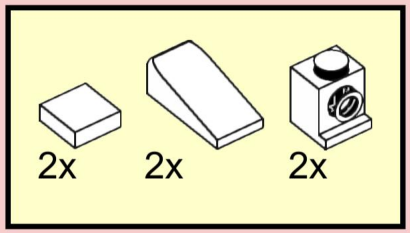

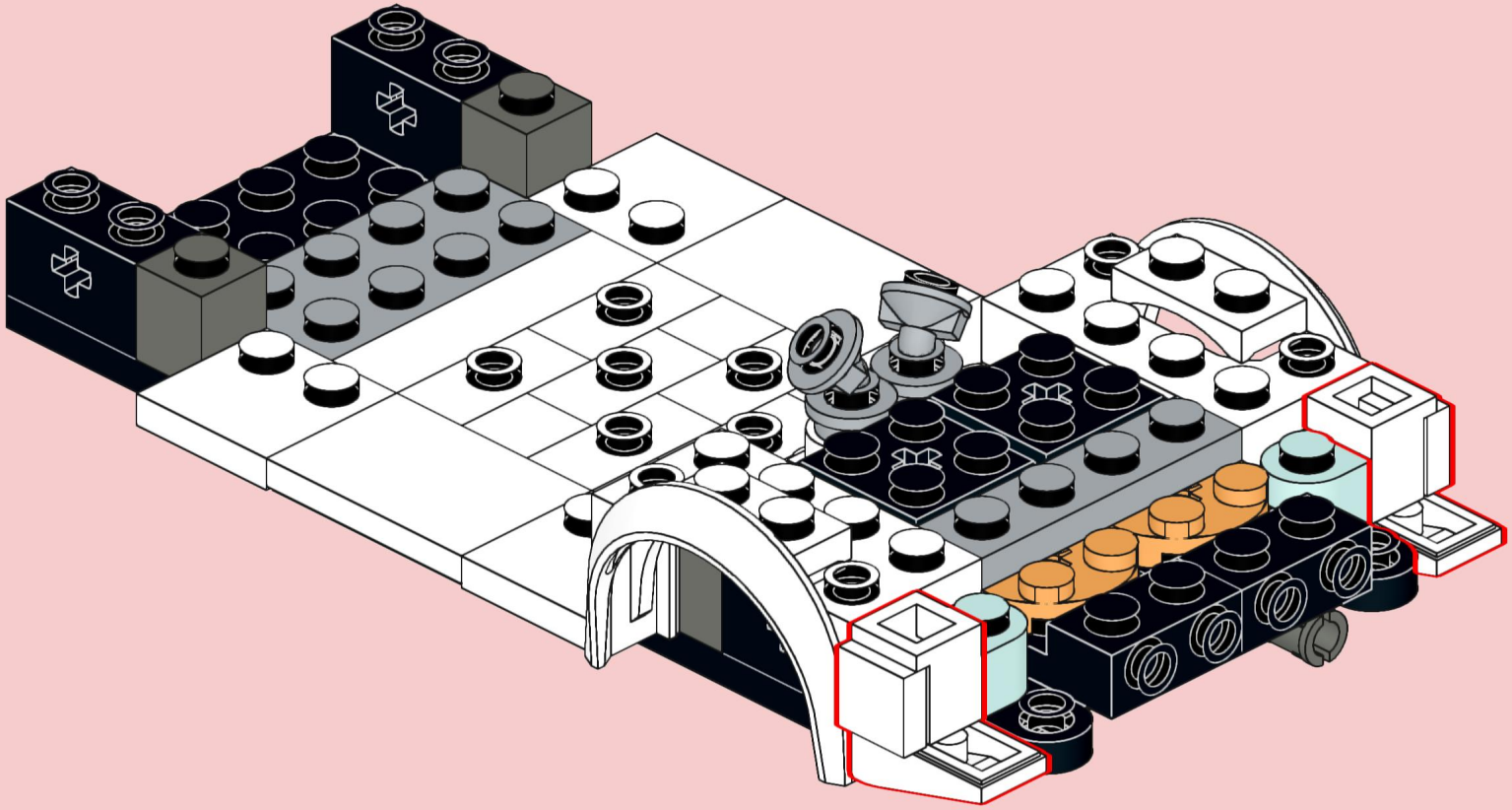

15

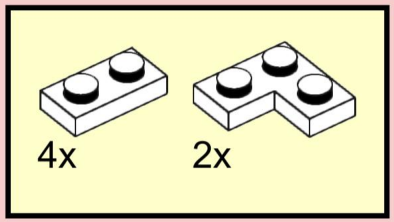

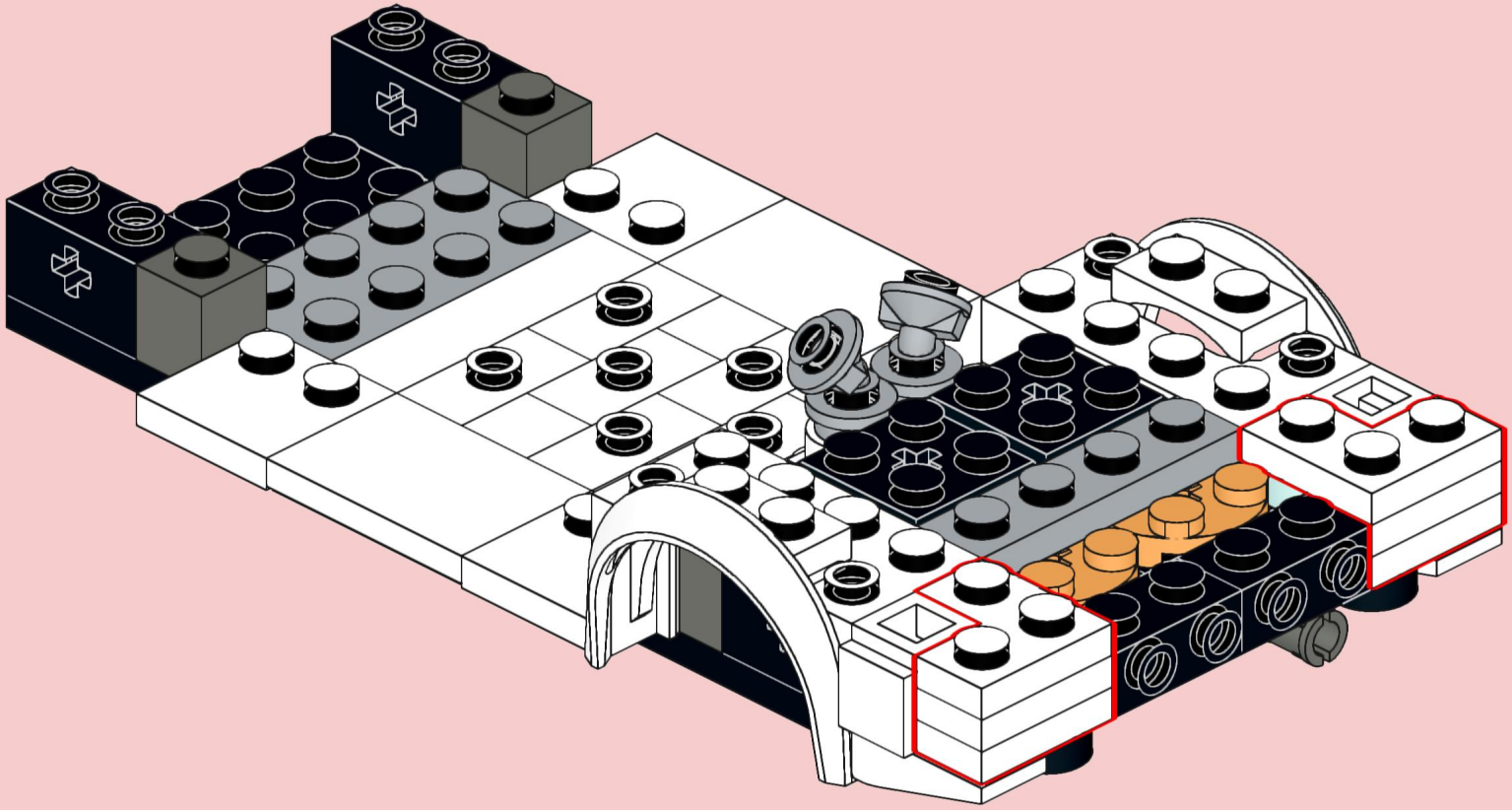

16

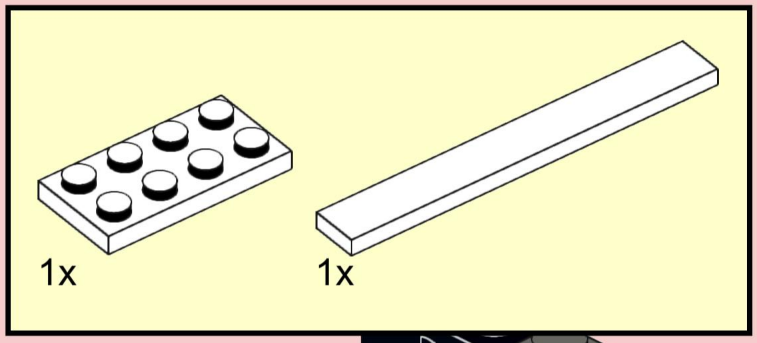

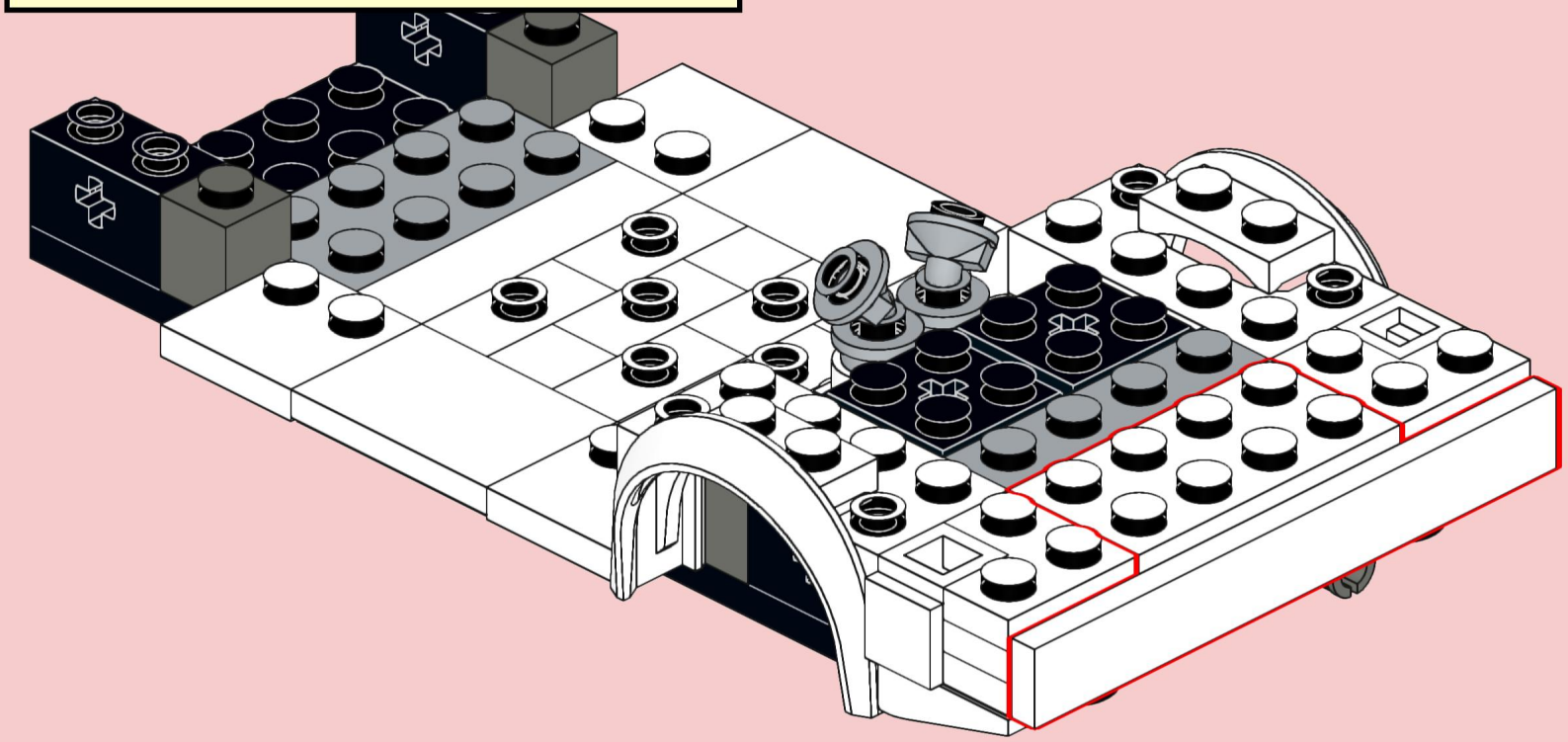

17

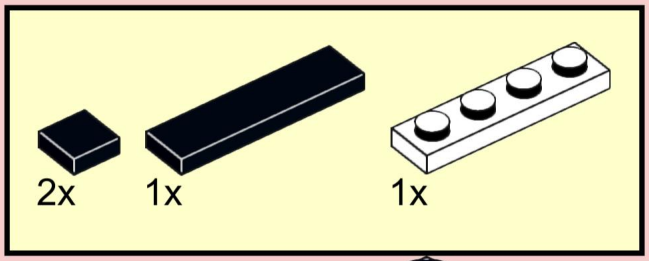

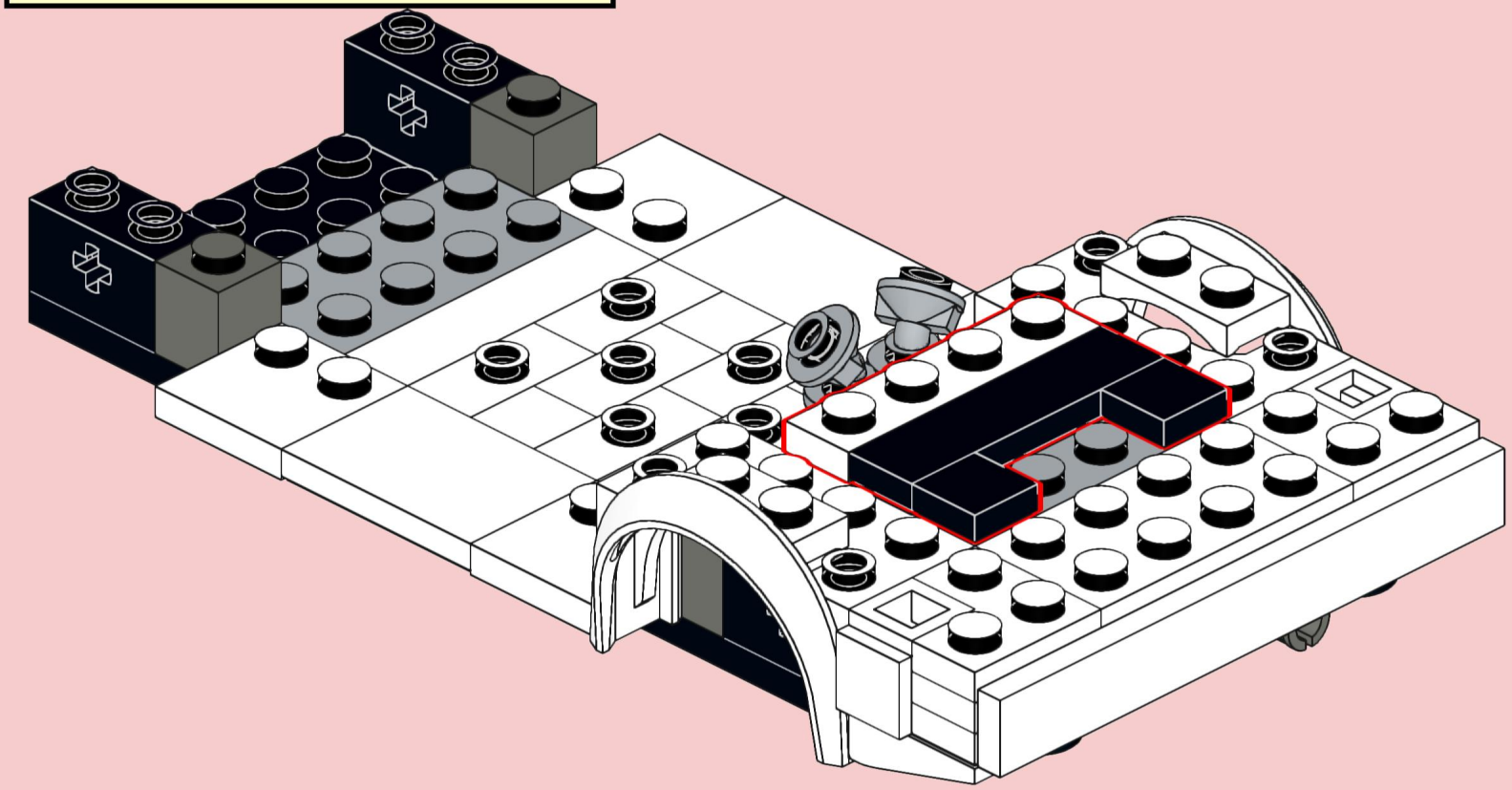

18

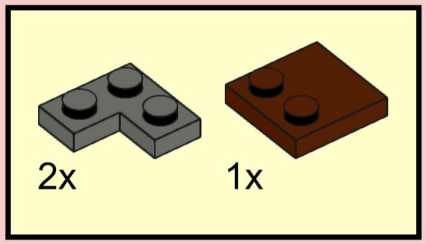

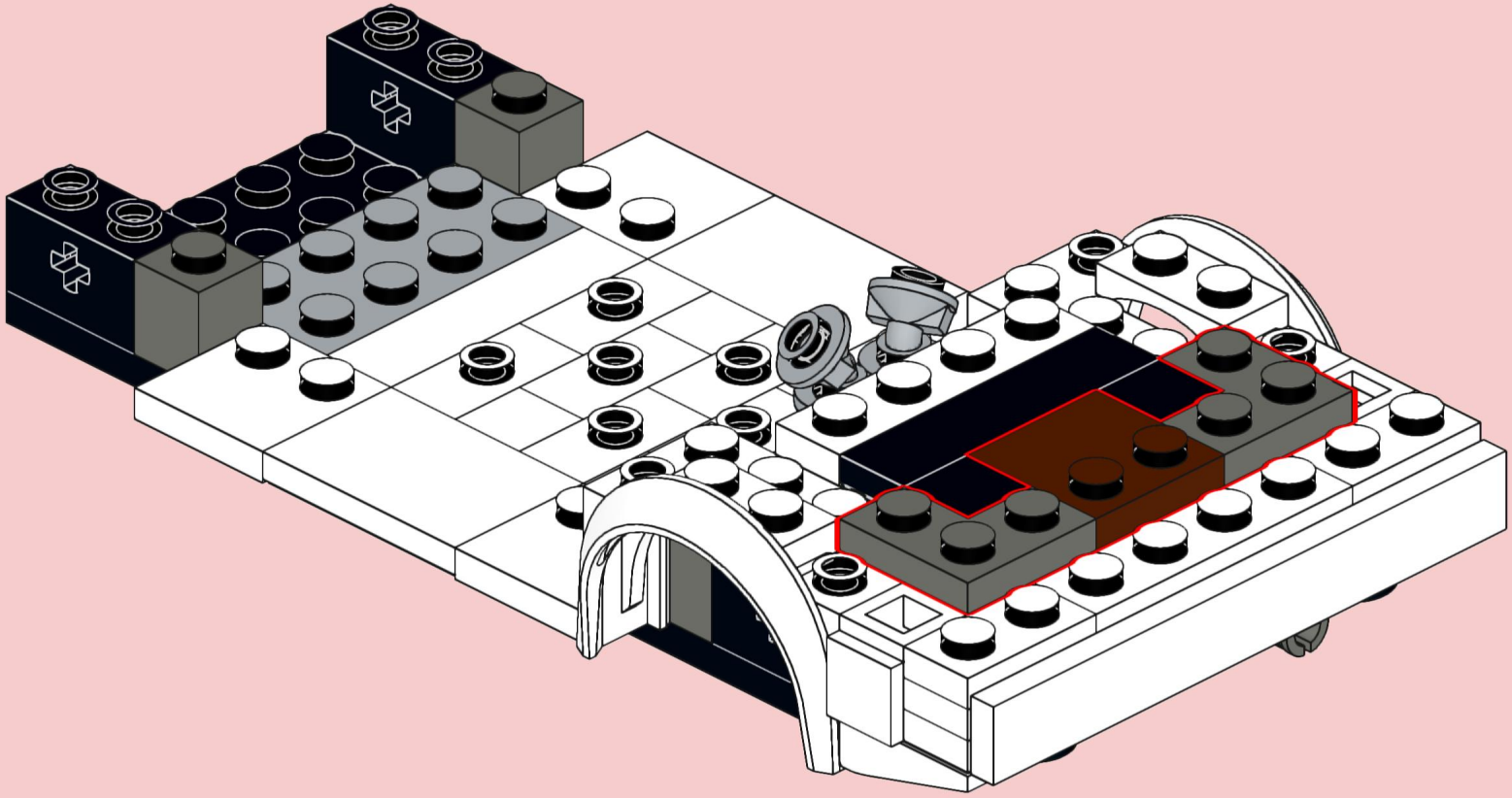

19

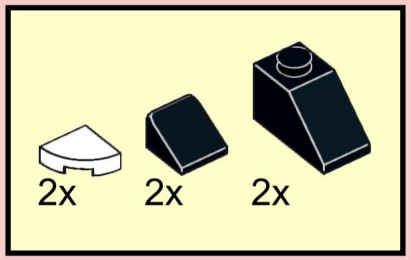

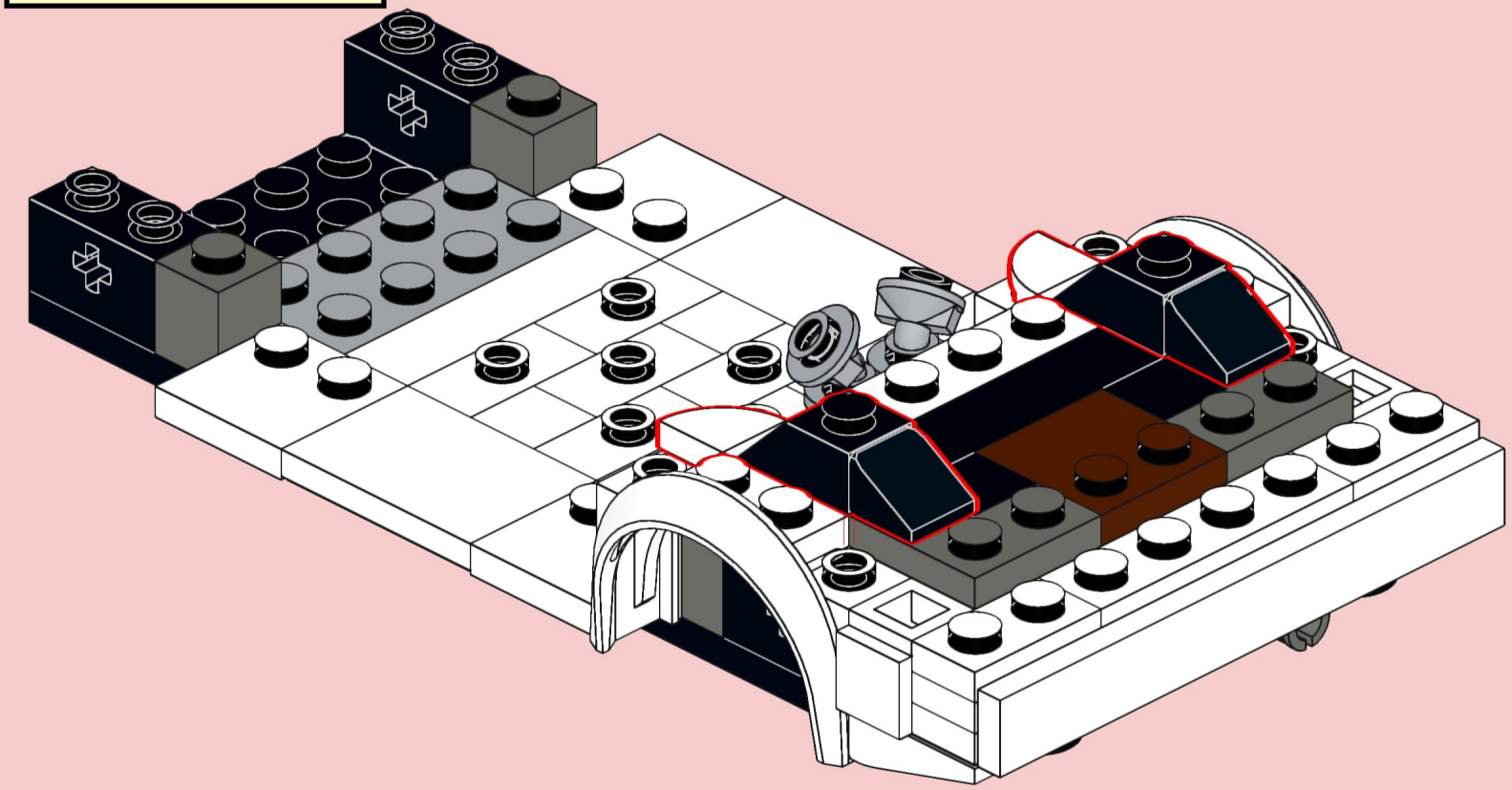

20

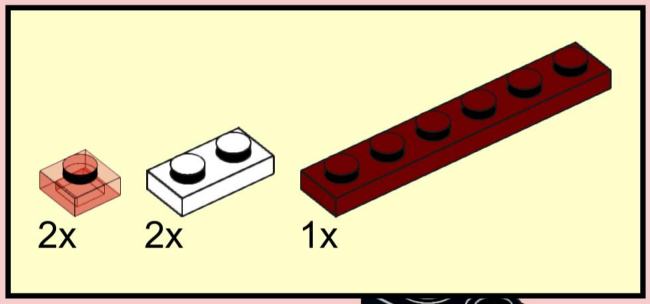

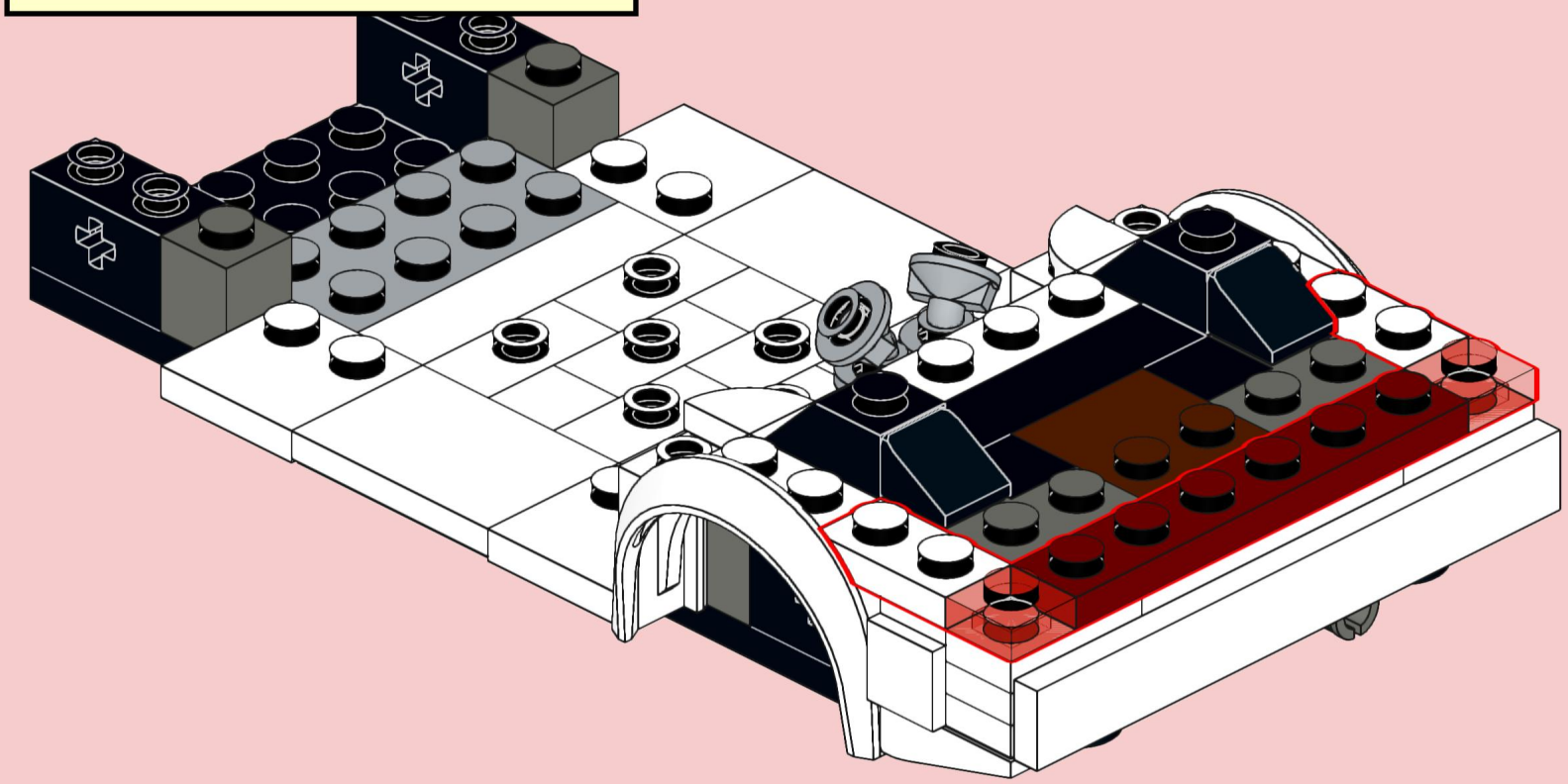

21

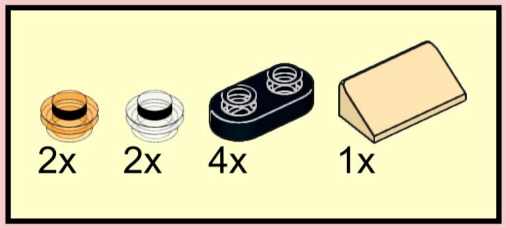

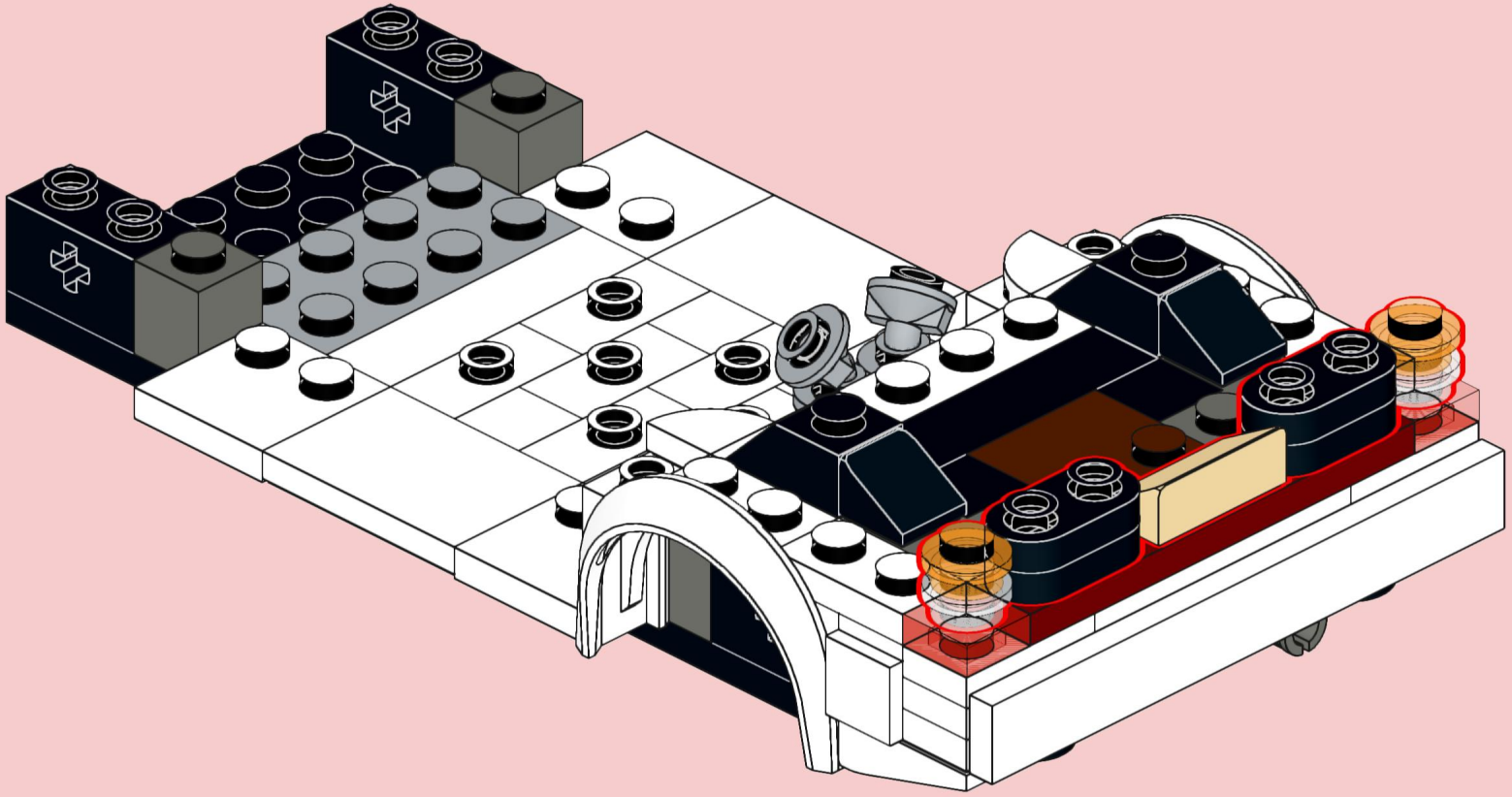

22

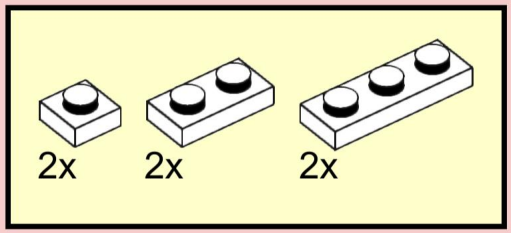

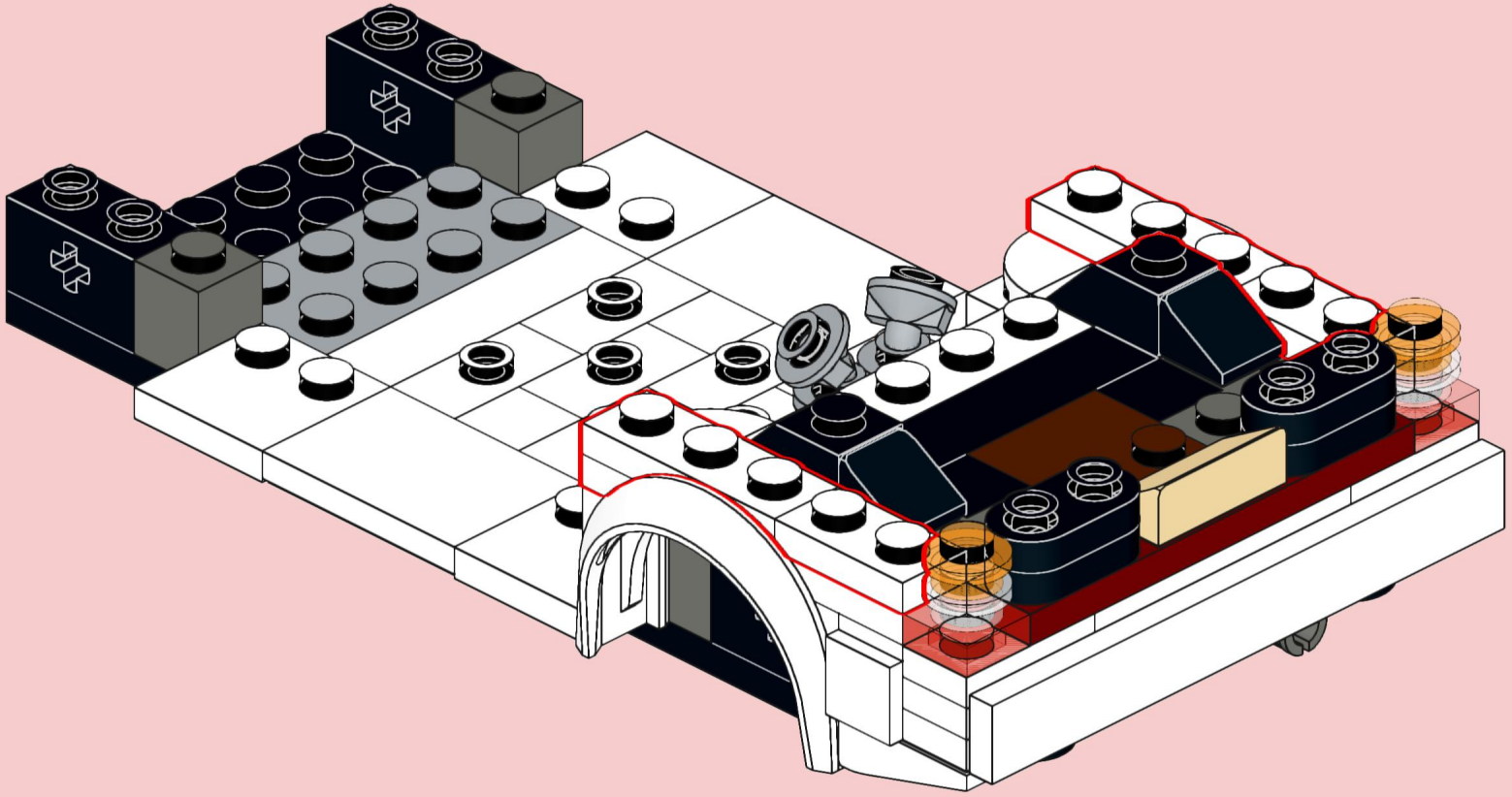

23

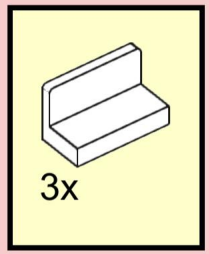

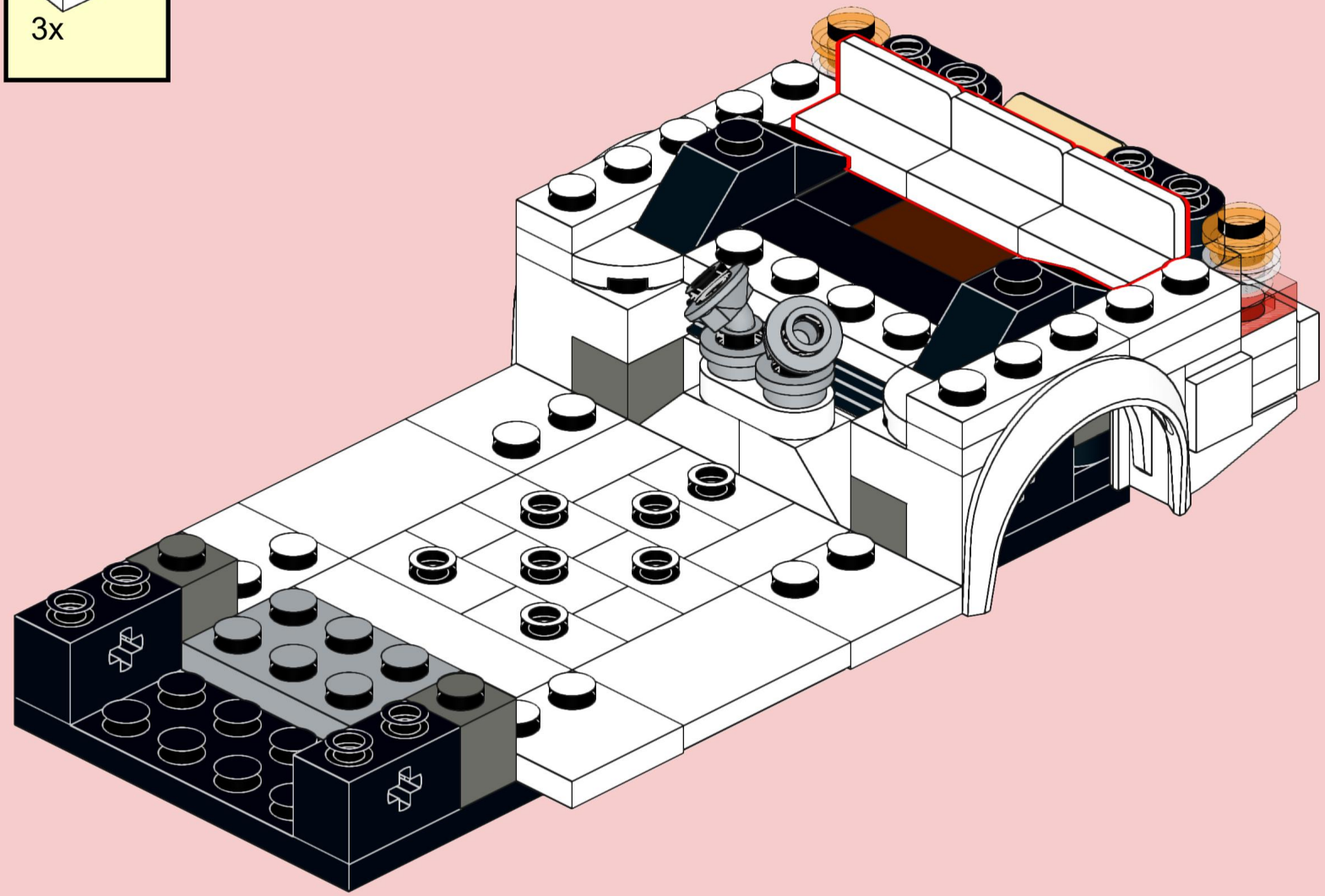

24

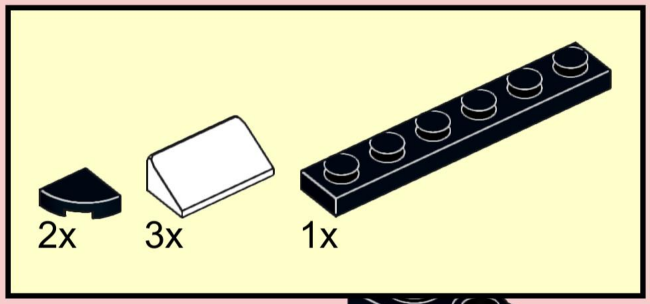

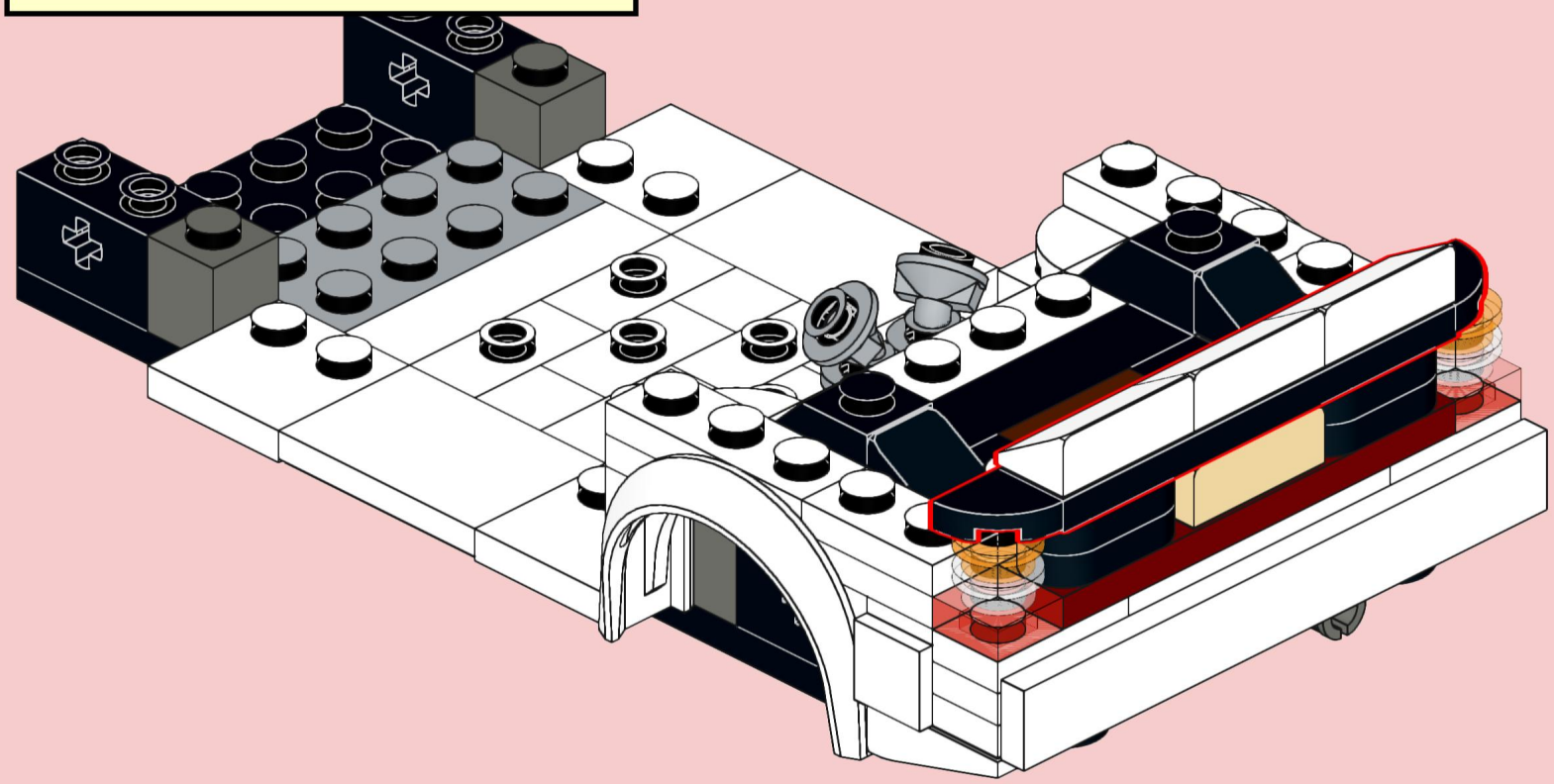

25

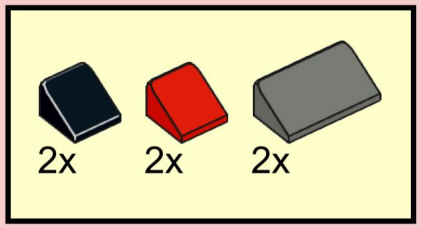

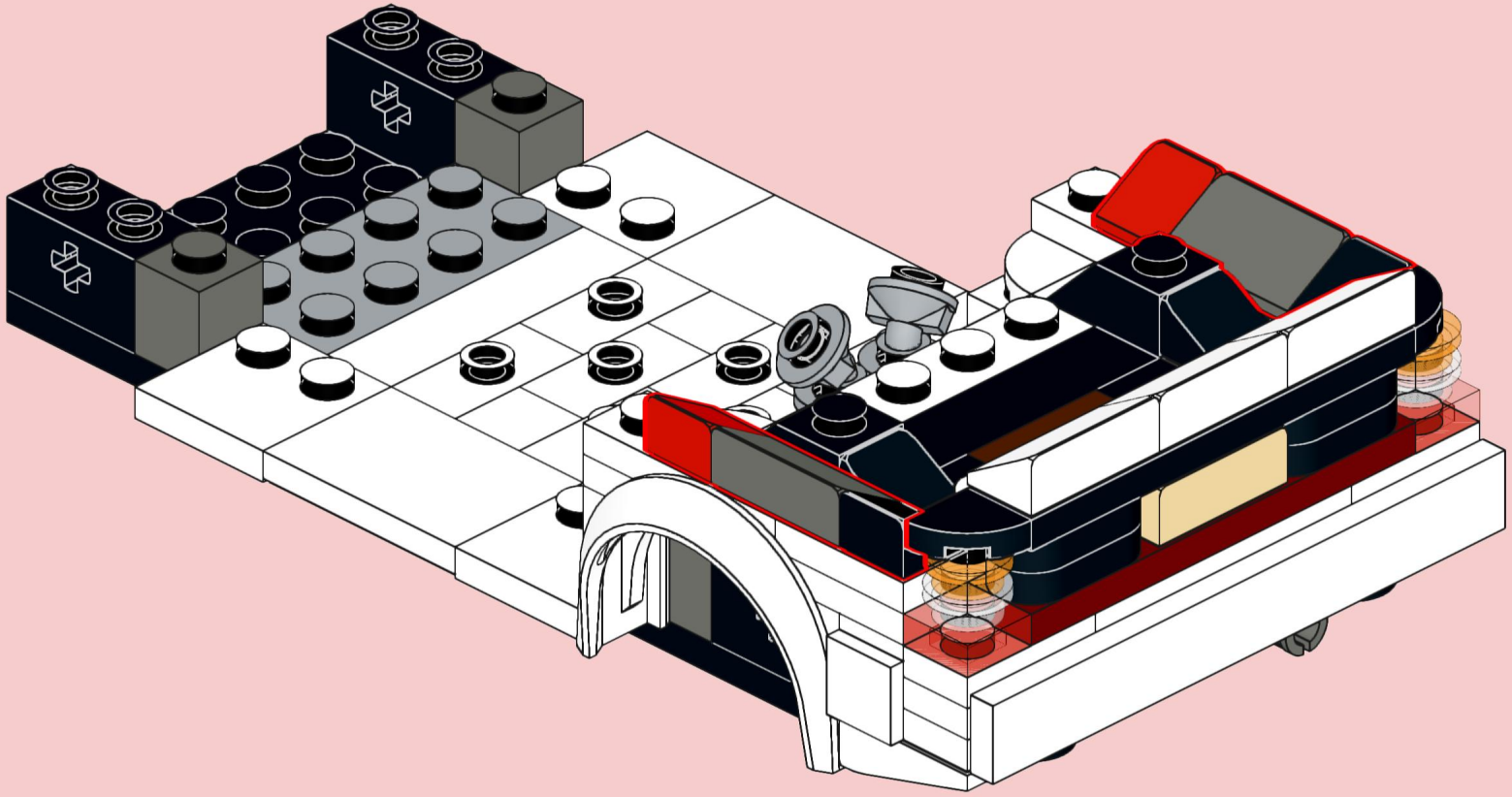

26

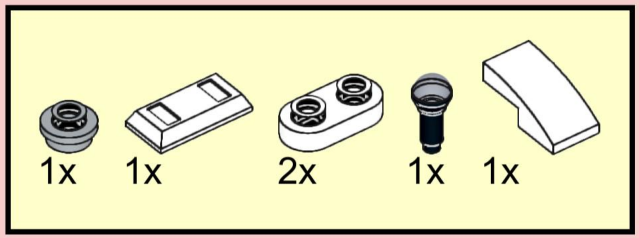

27

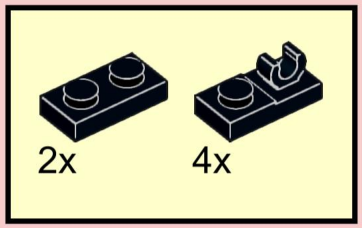

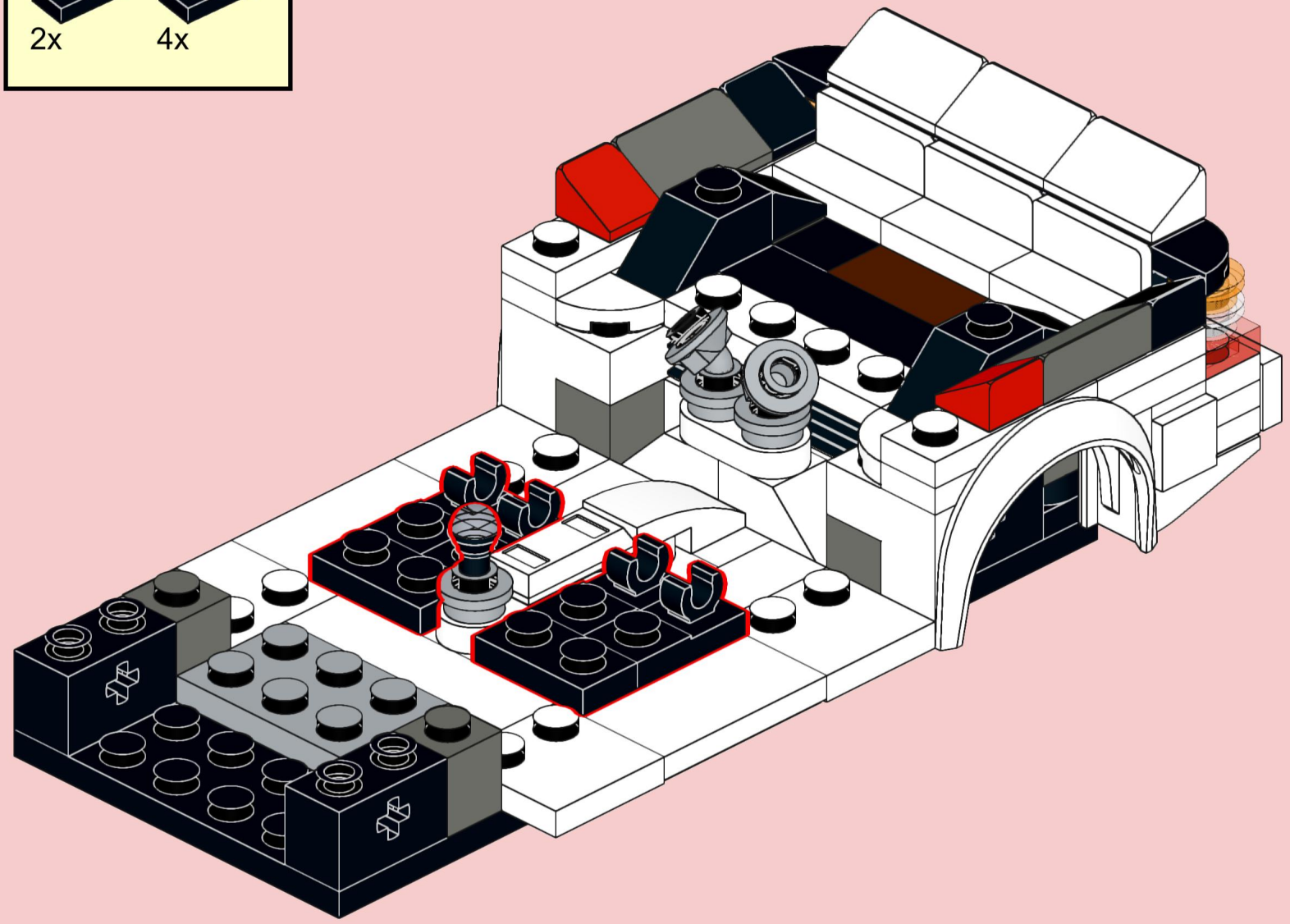

28

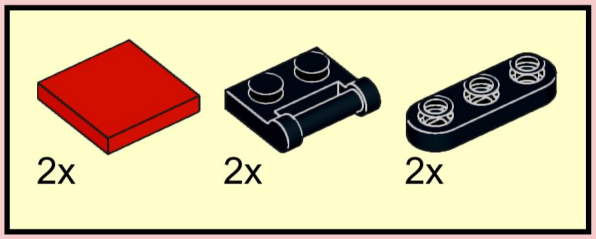

29

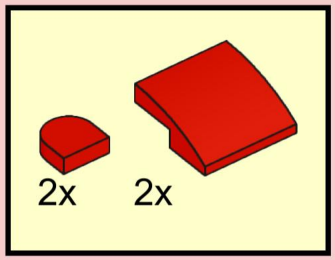

30

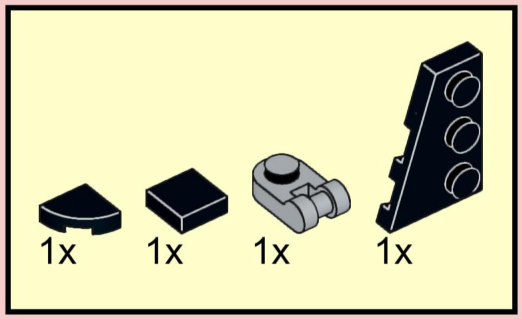

31

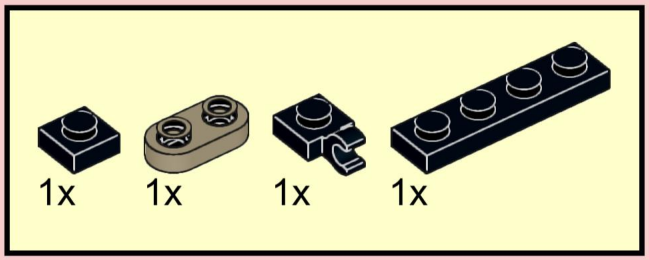

32

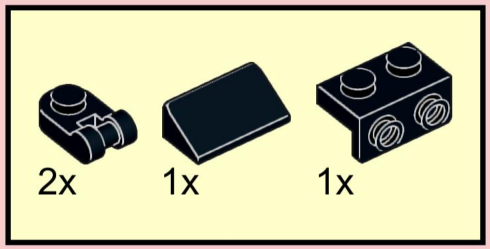

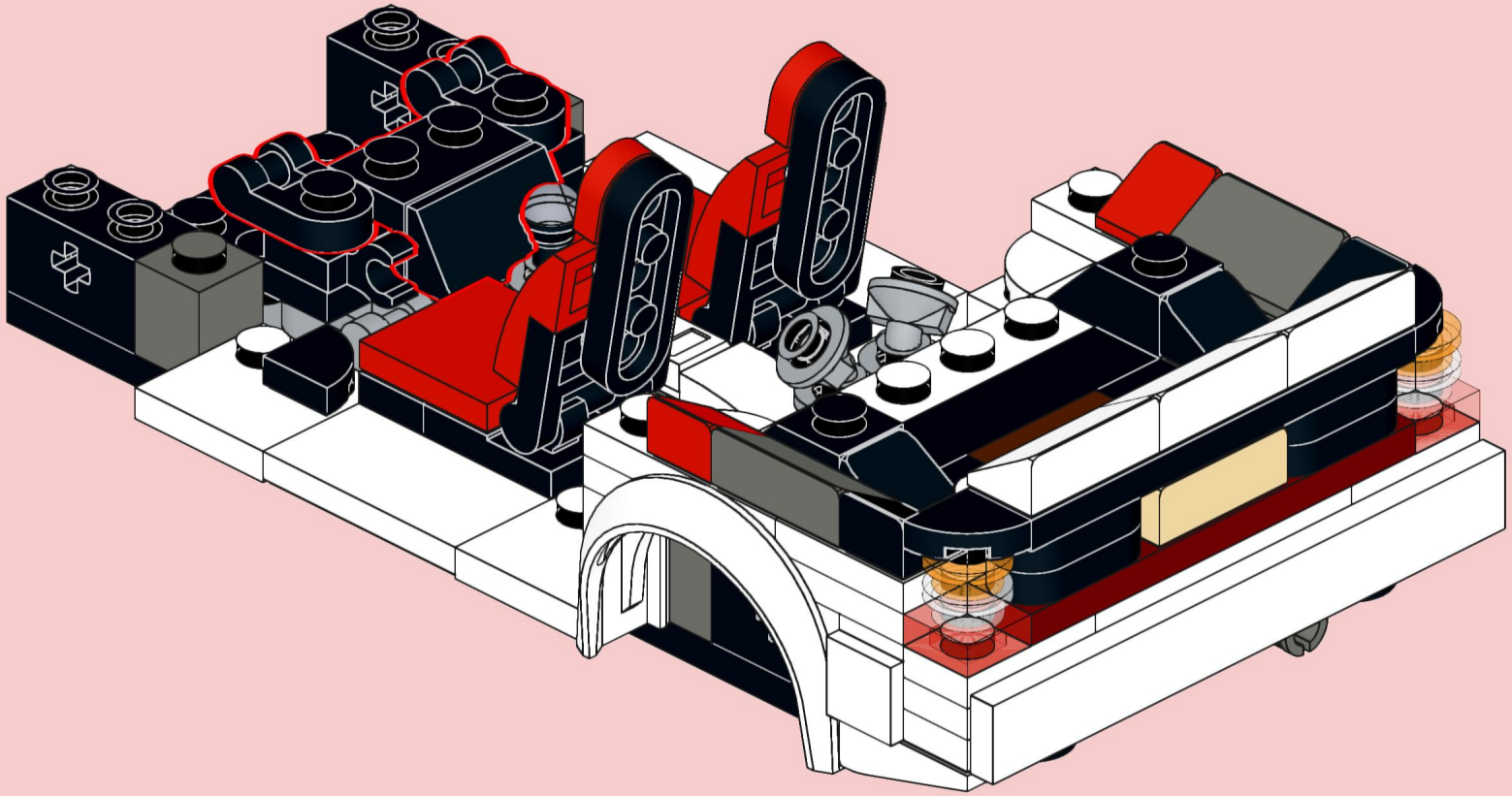

33

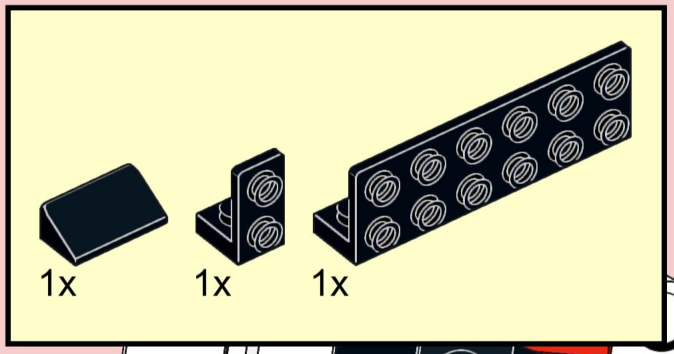

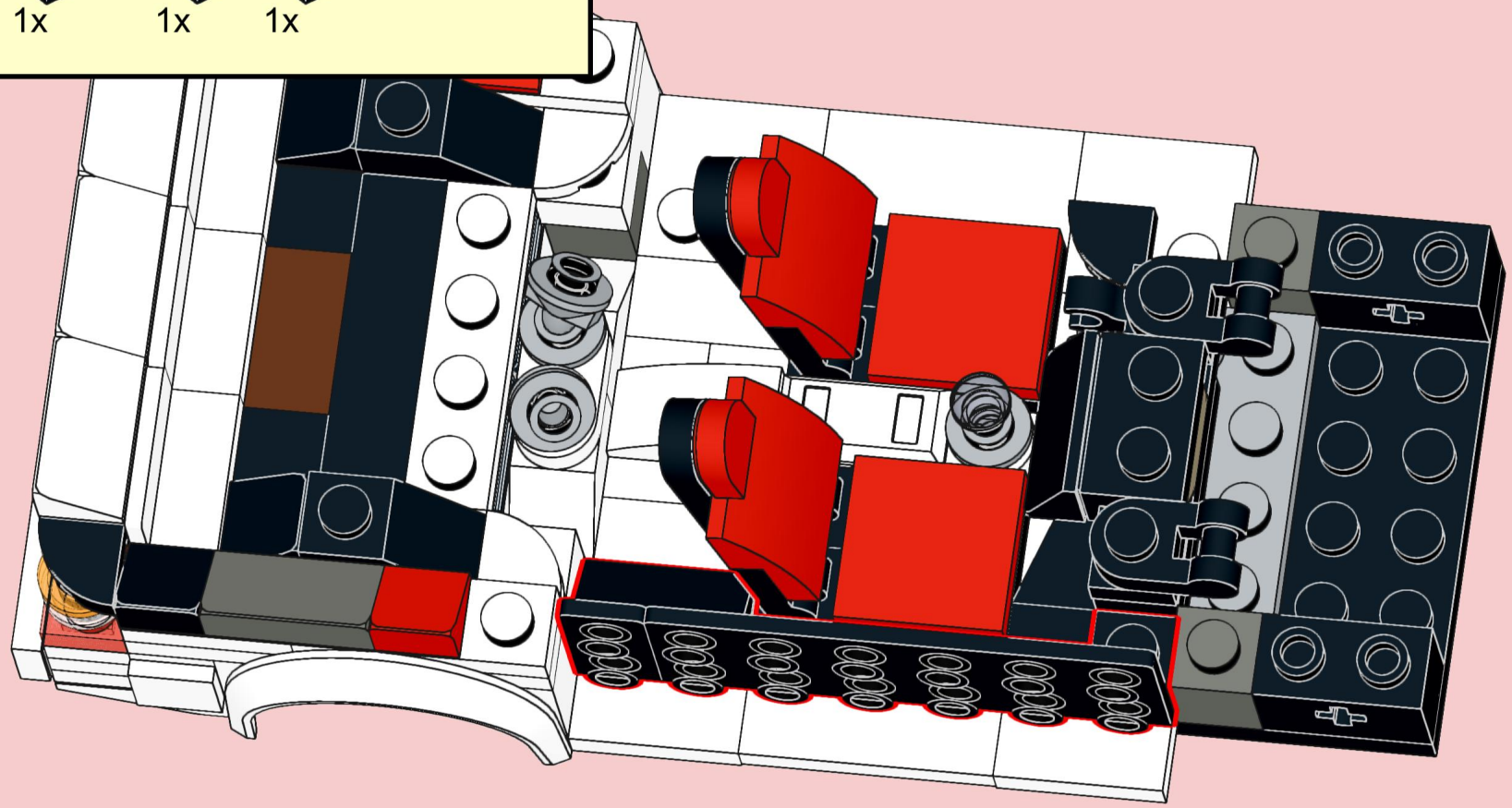

34

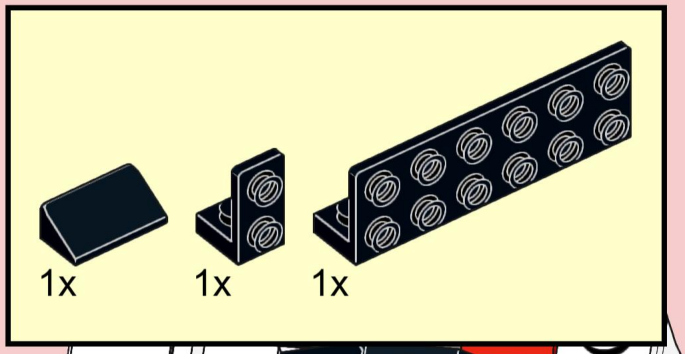

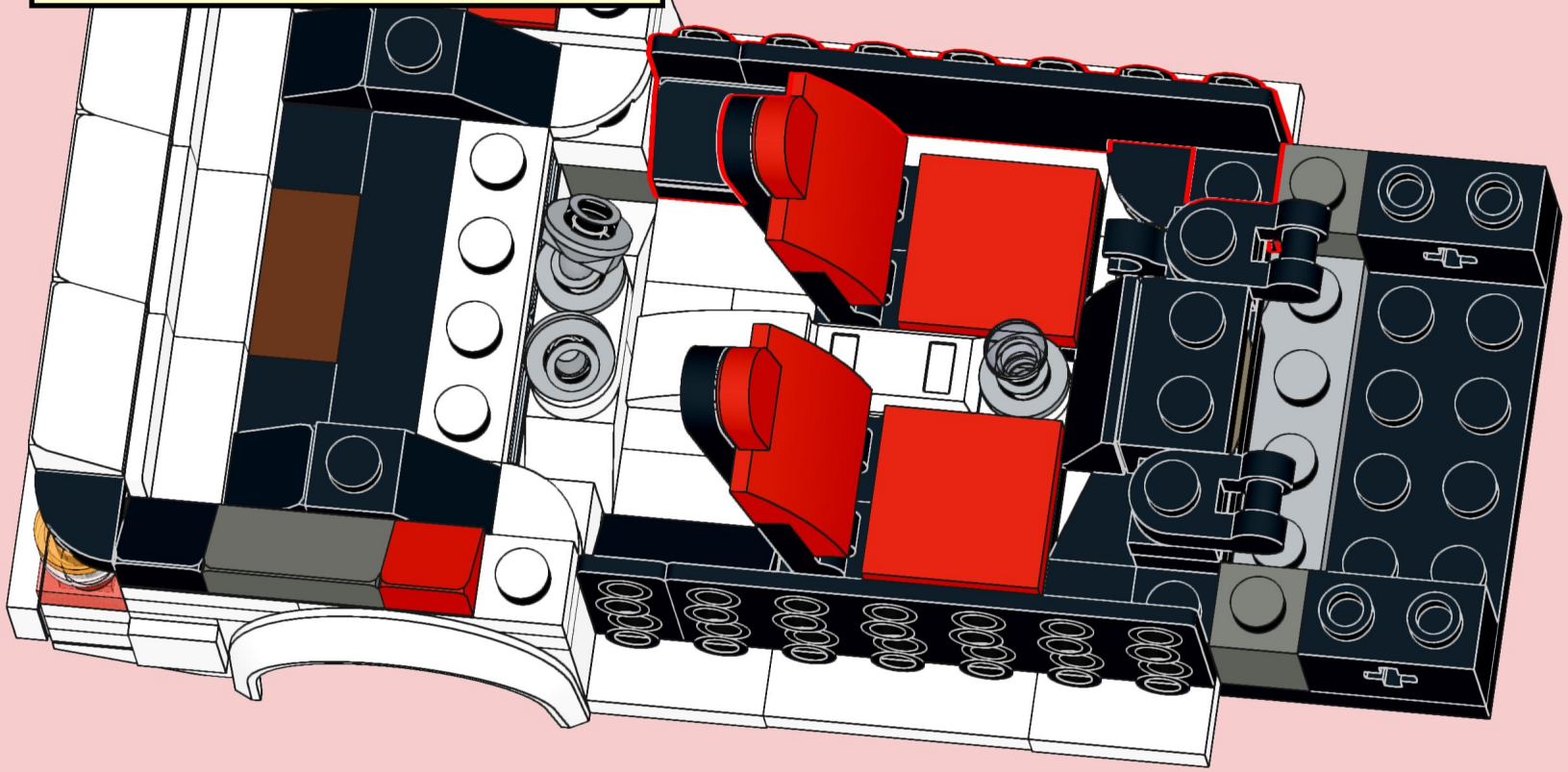

35

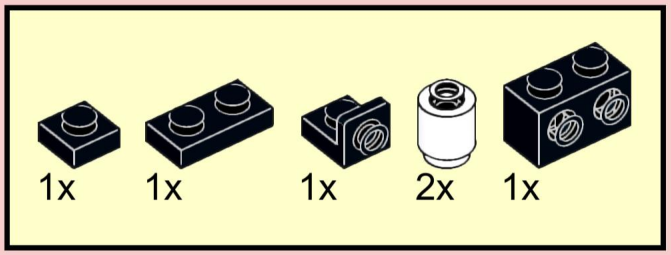

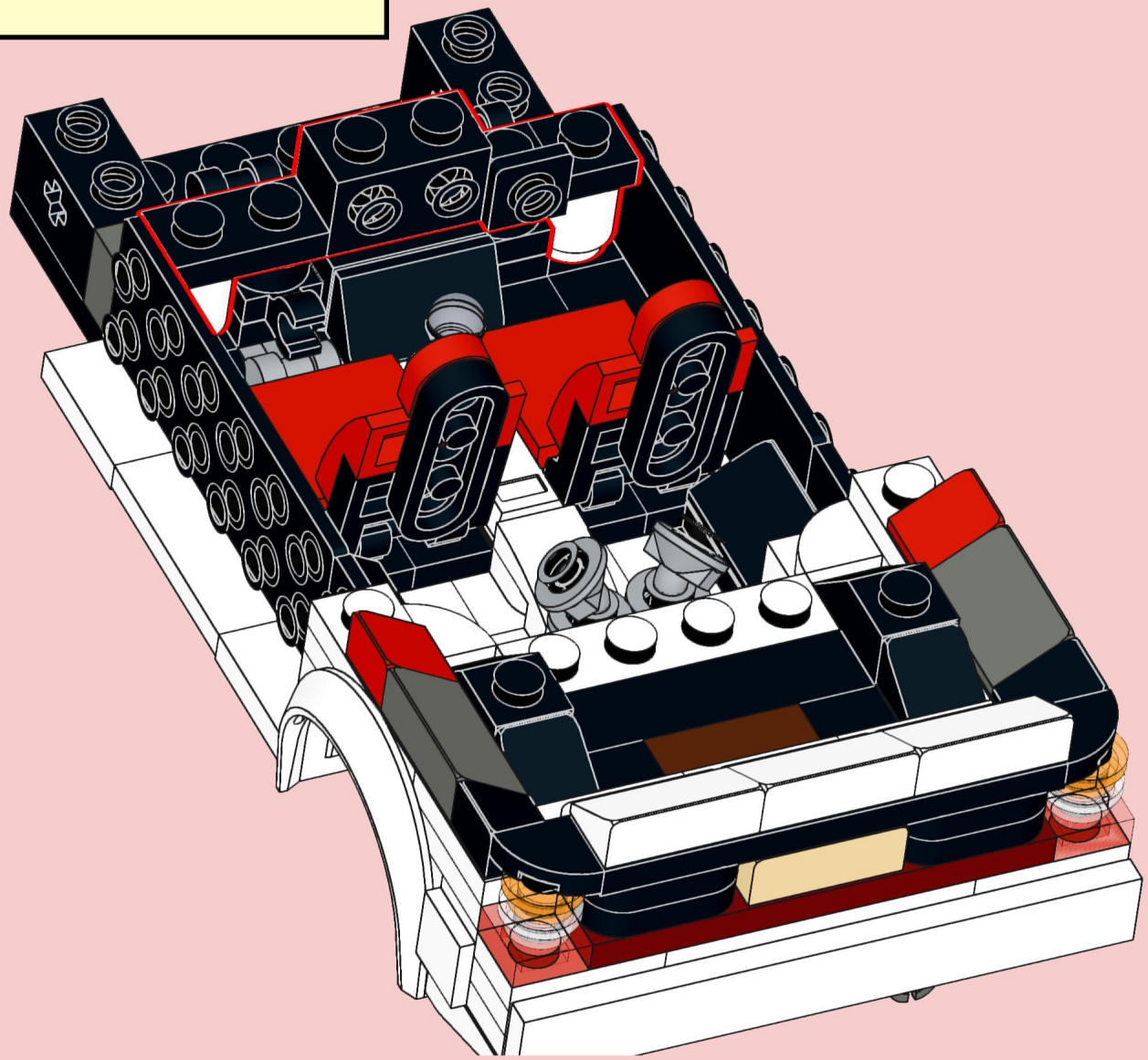

36

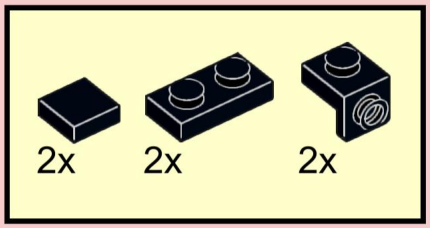

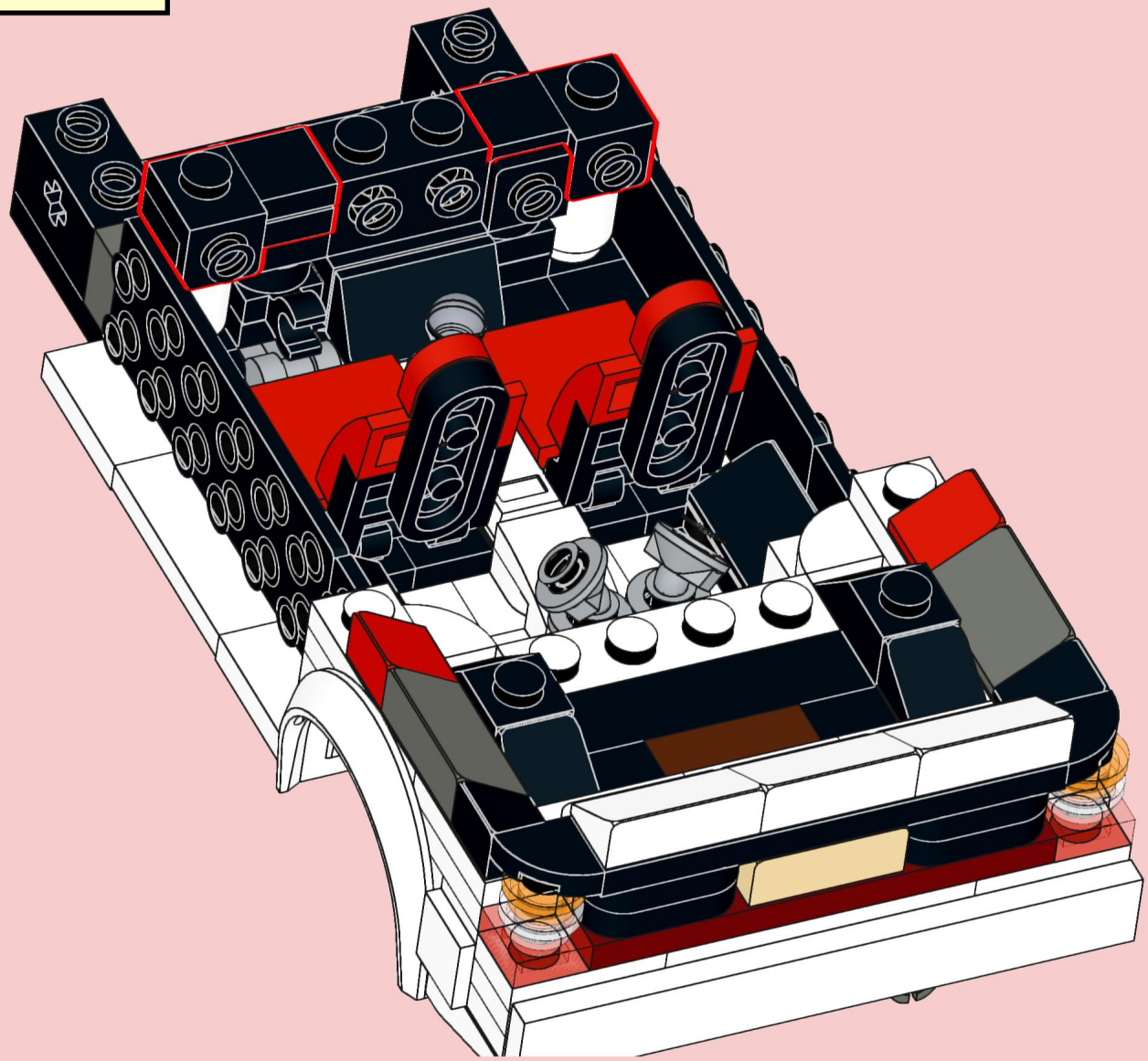

37

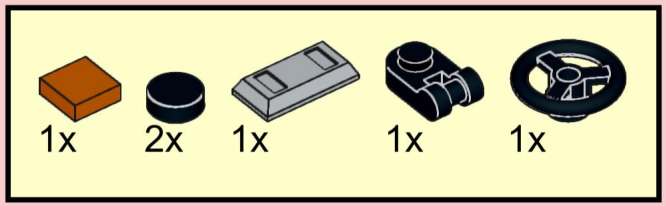

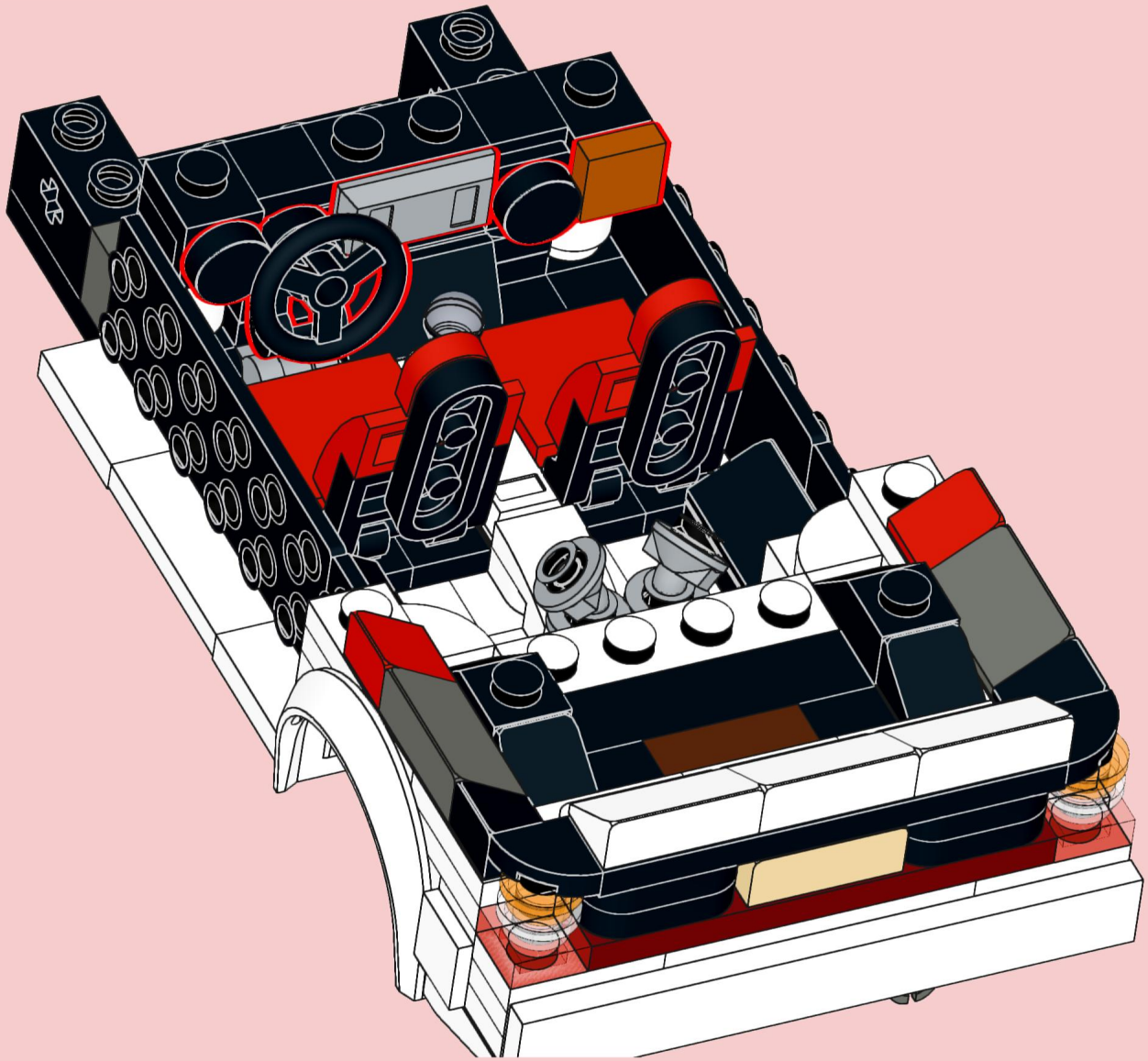

38

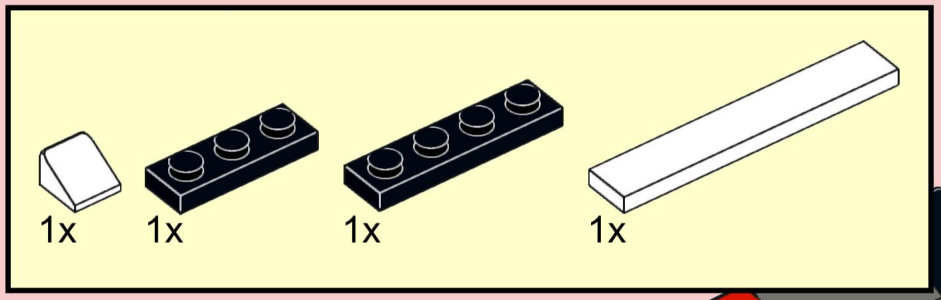

39

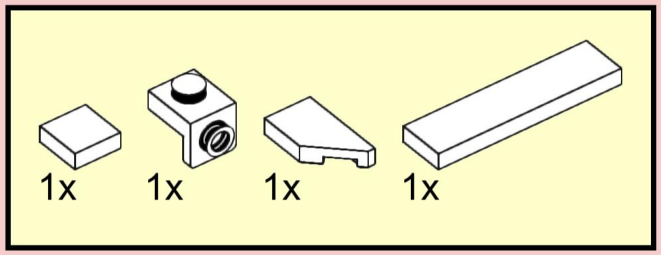

40

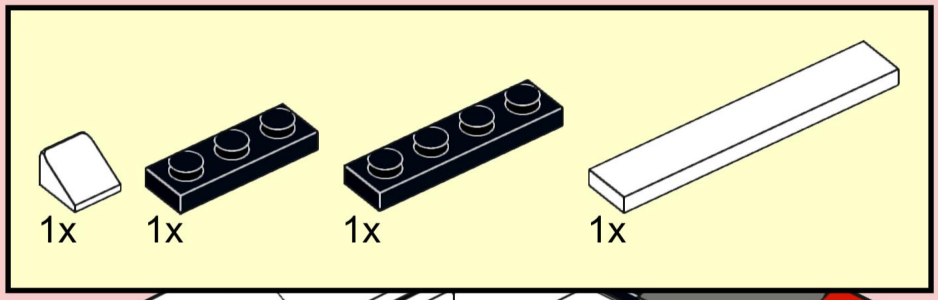

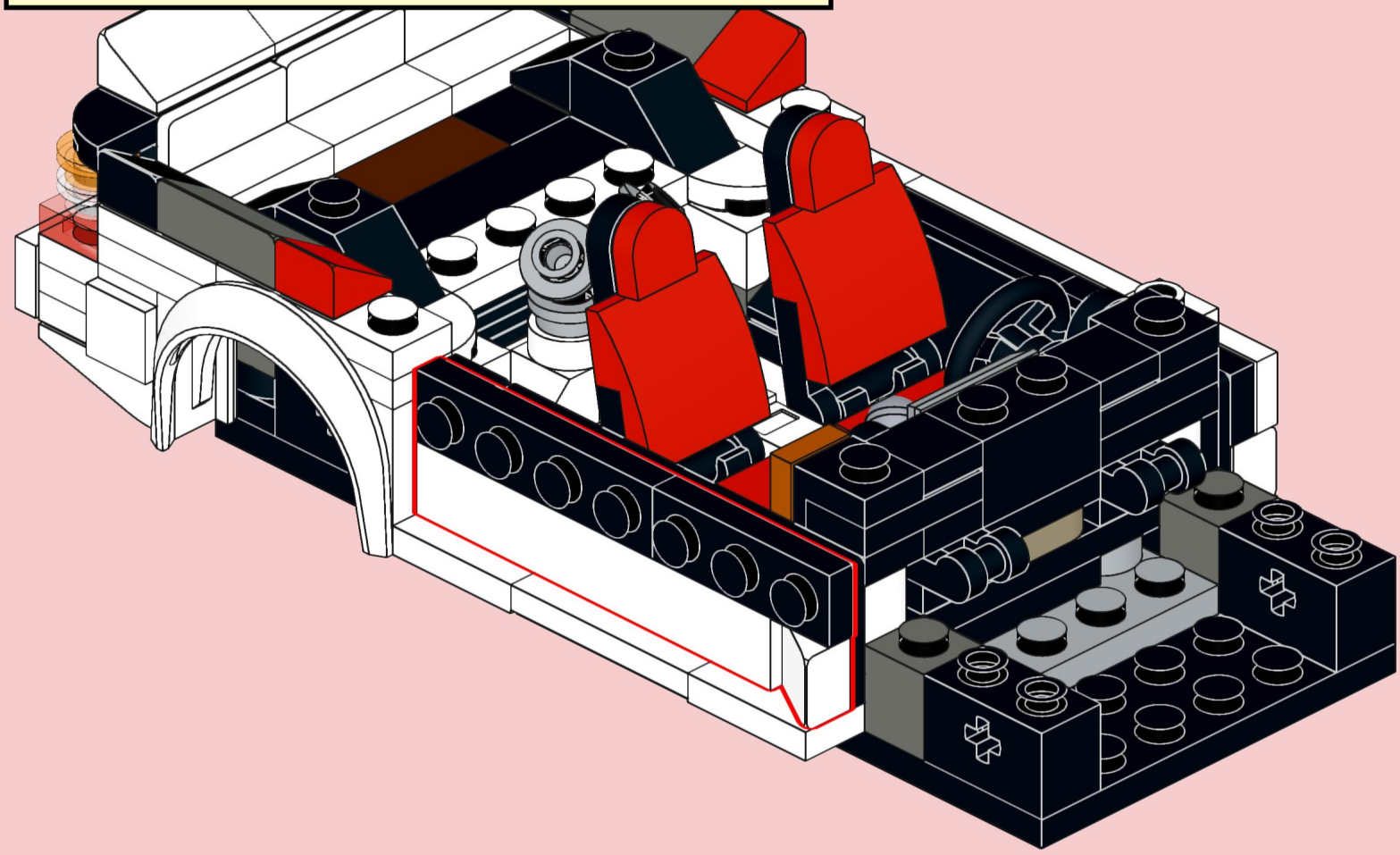

41

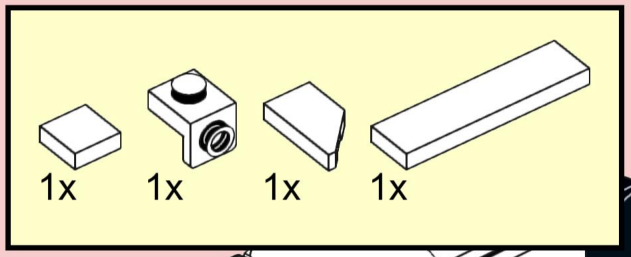

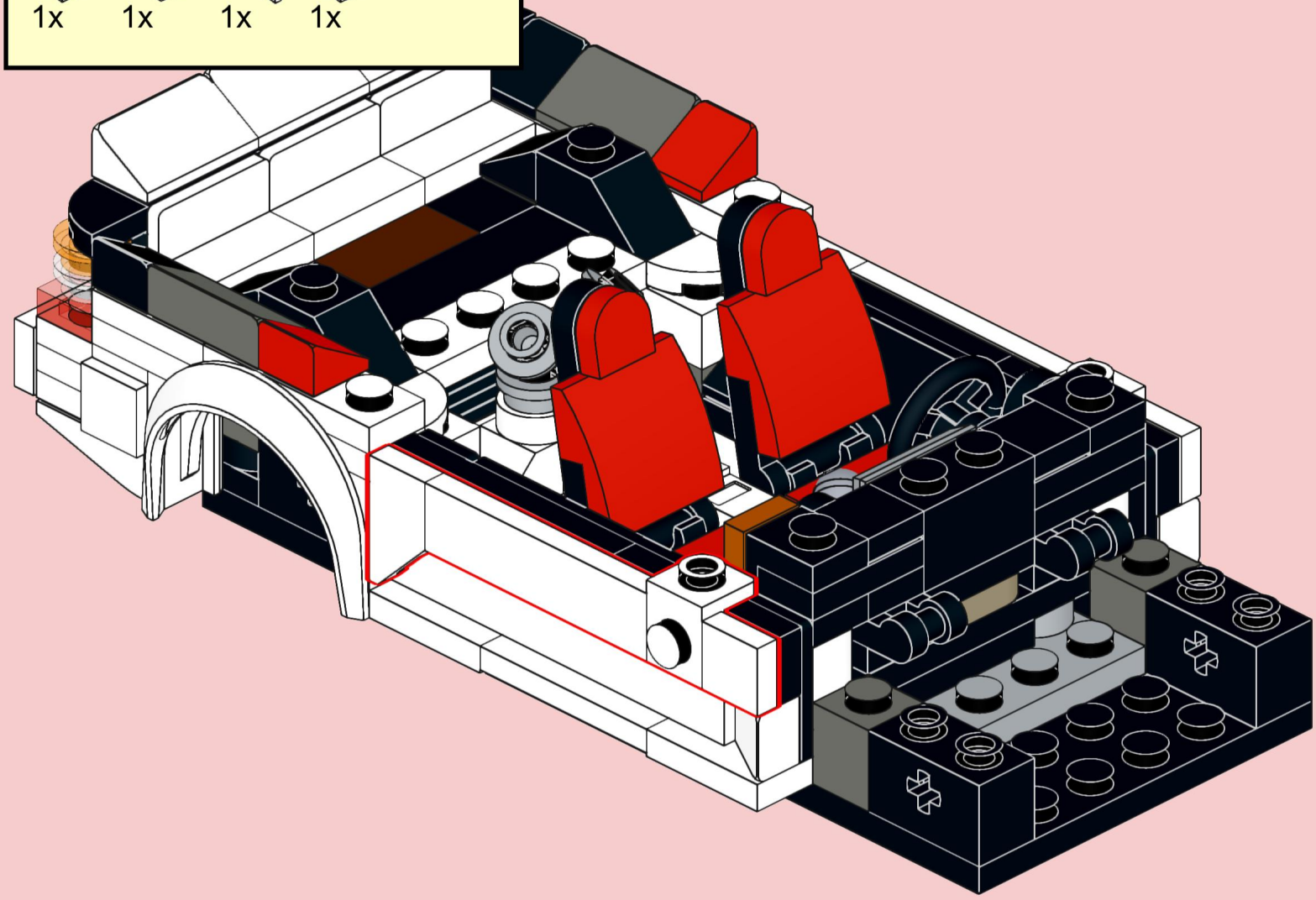

42

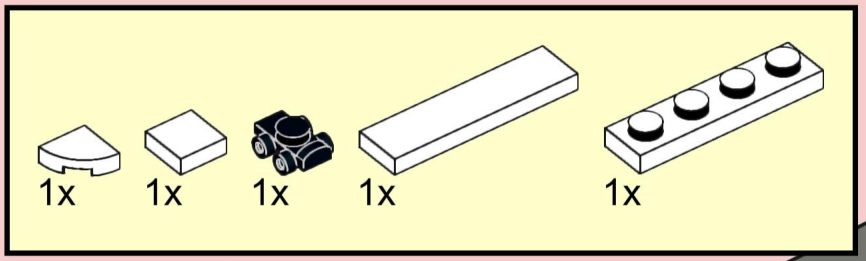

43

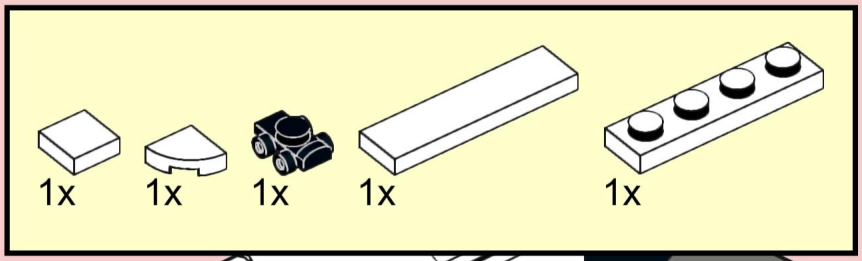

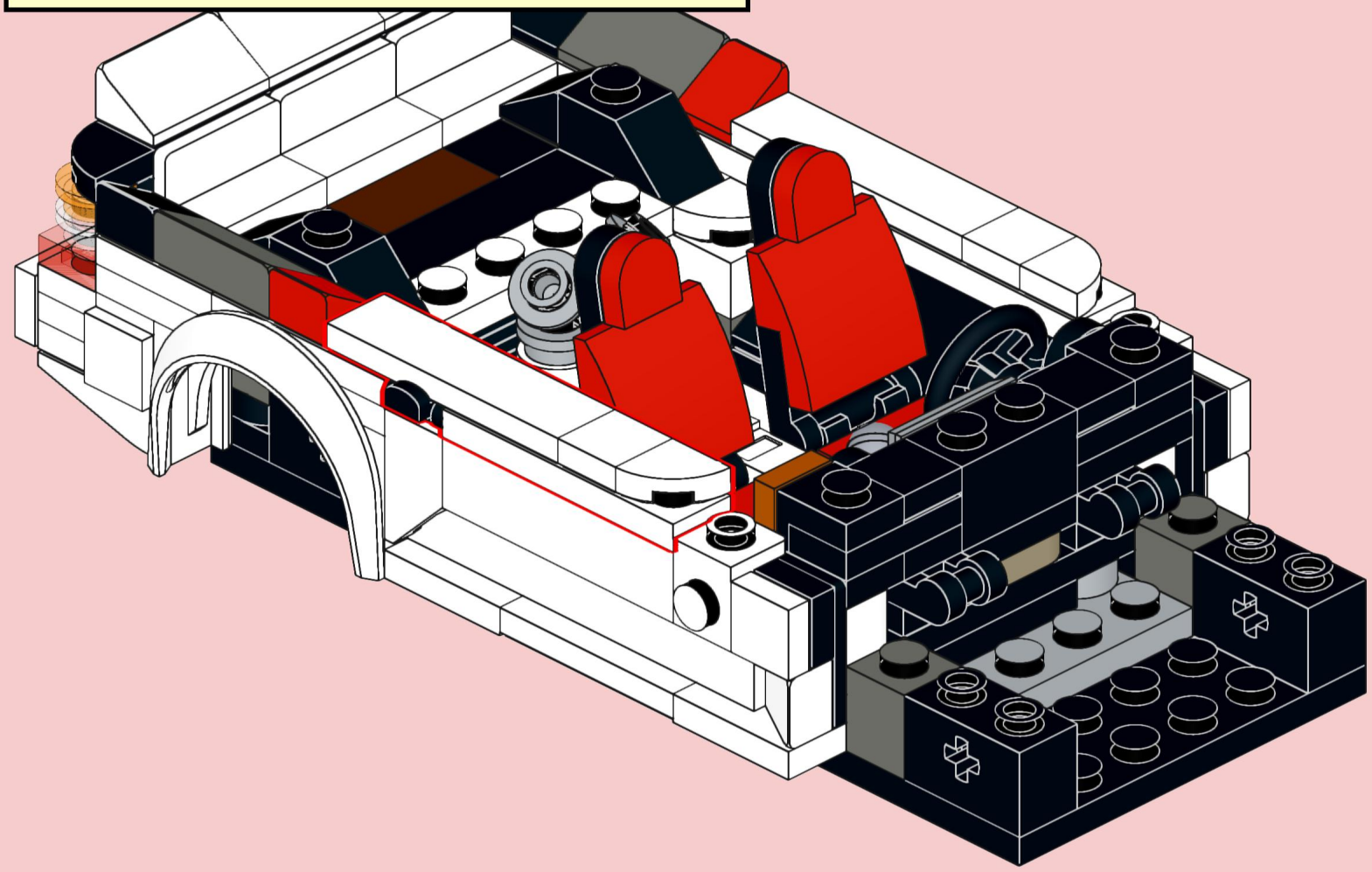

44

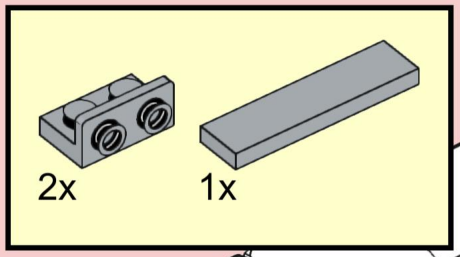

45

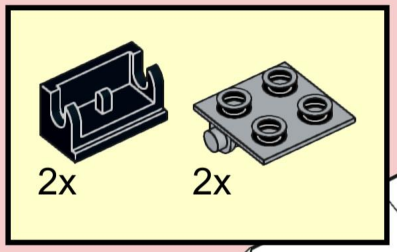

46

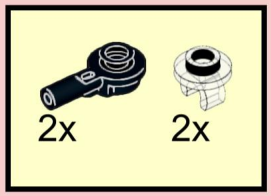

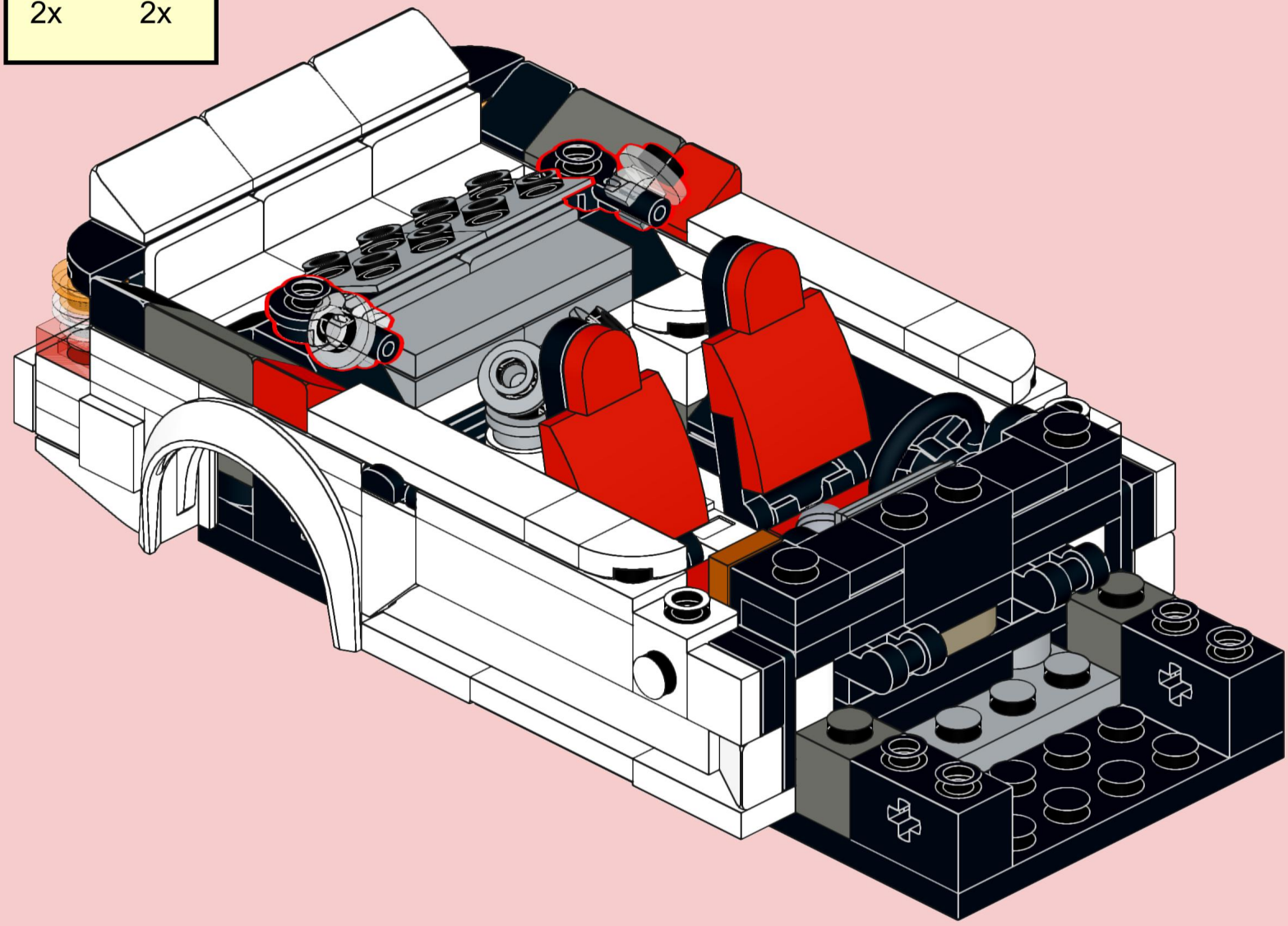

47

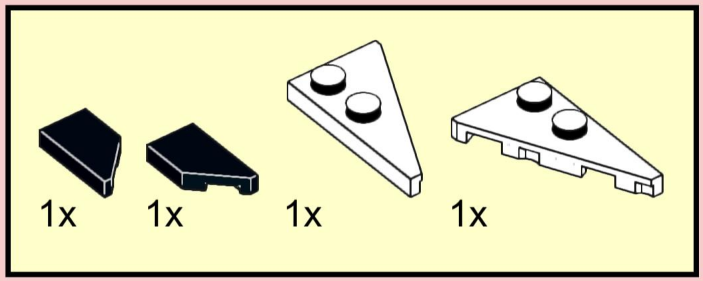

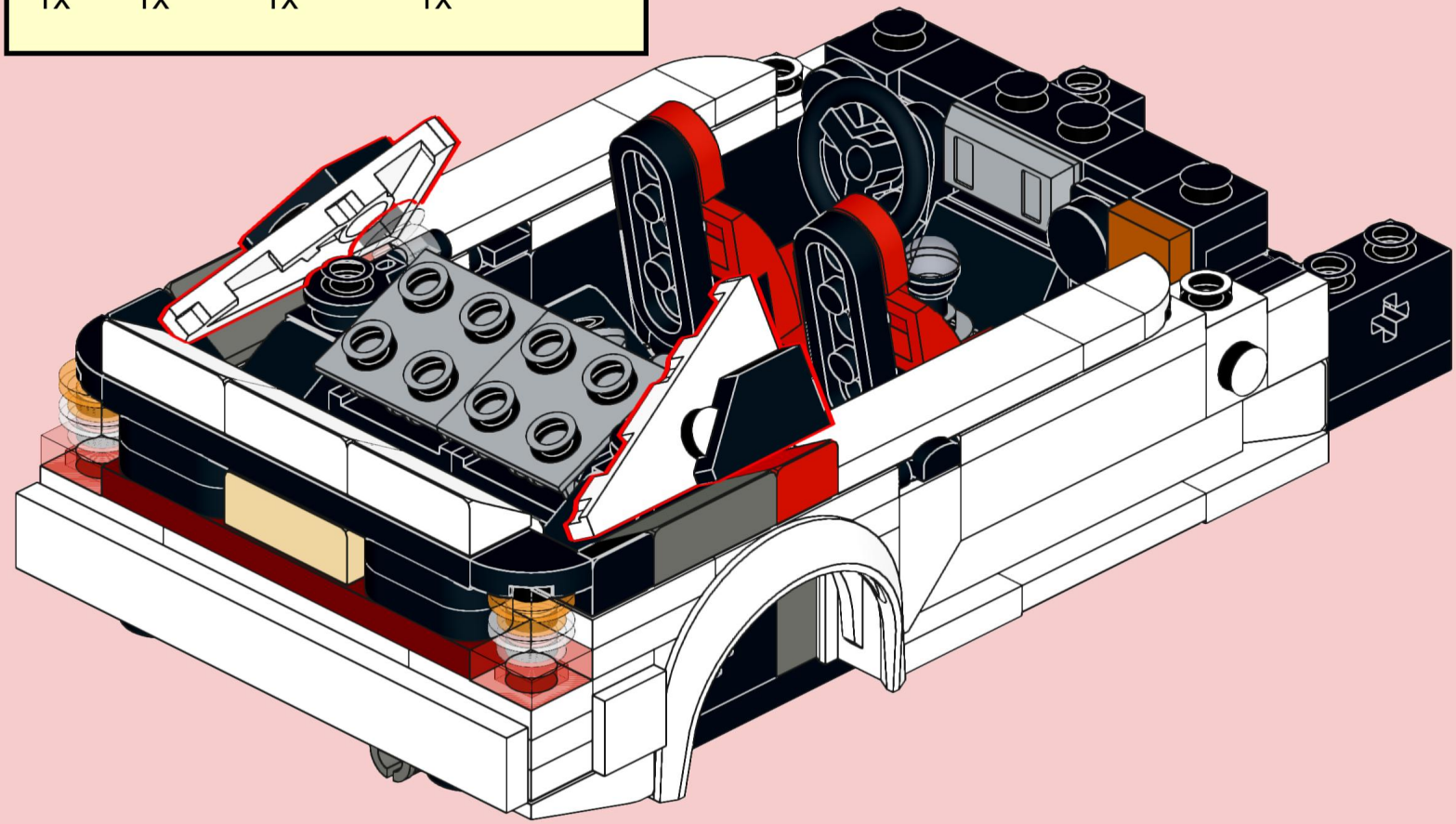

48

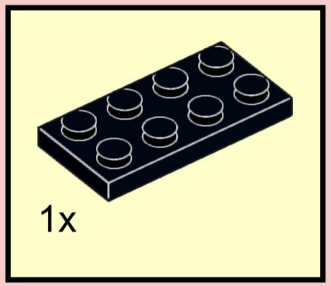

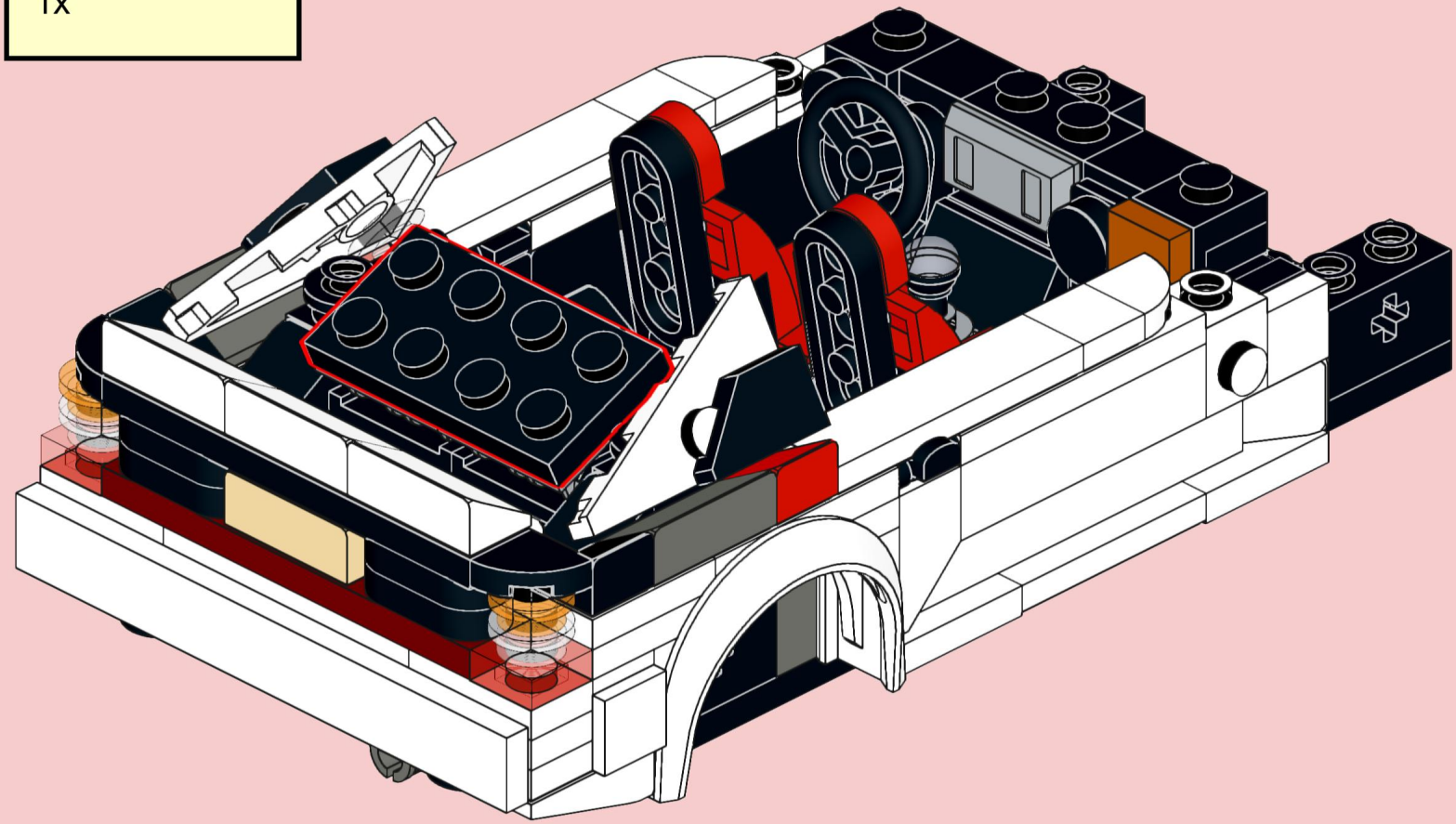

49

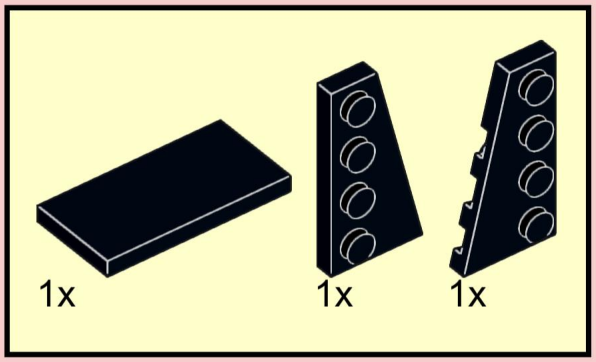

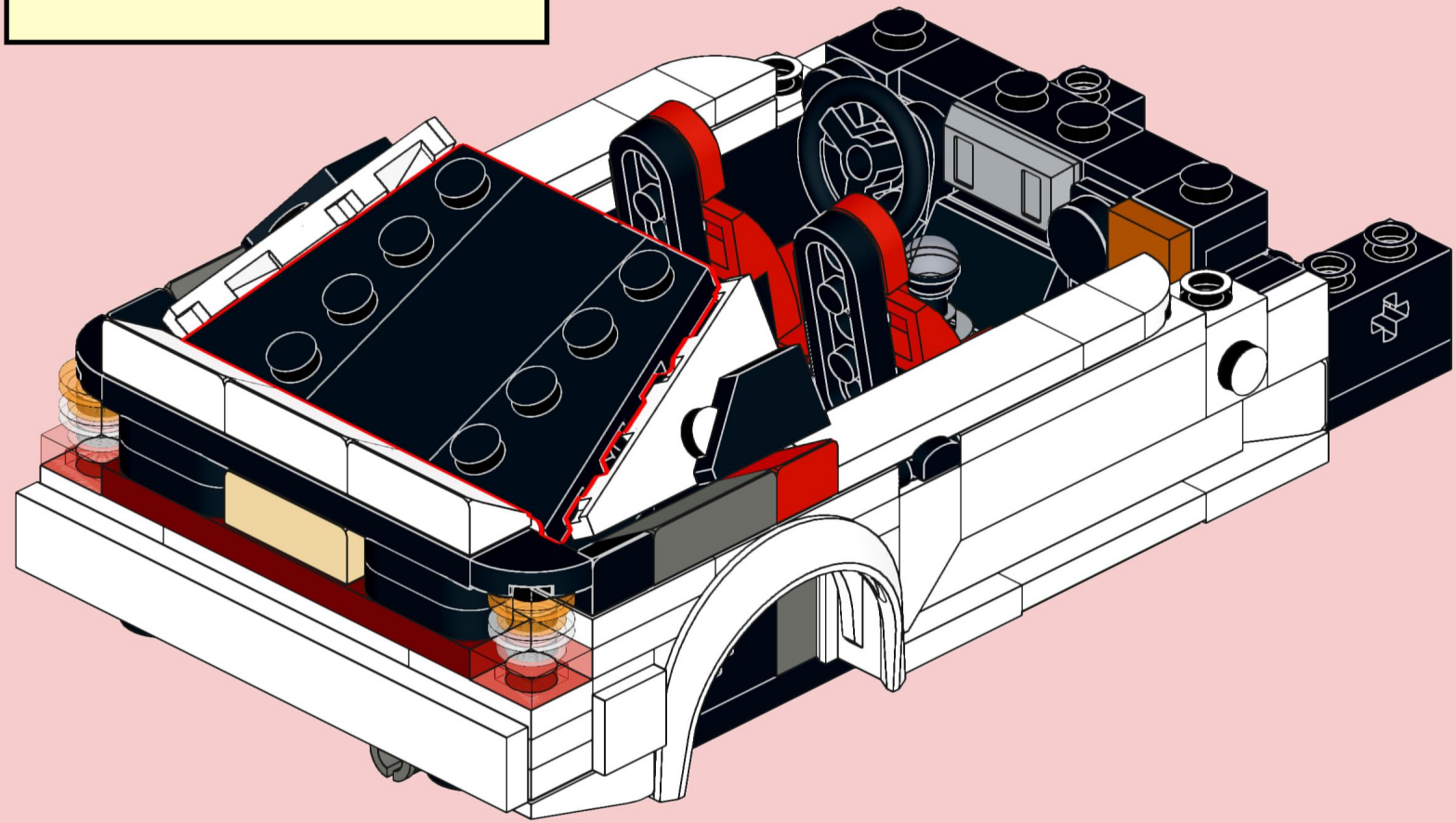

50

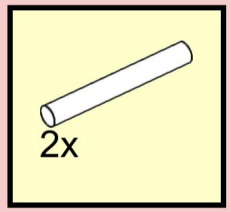

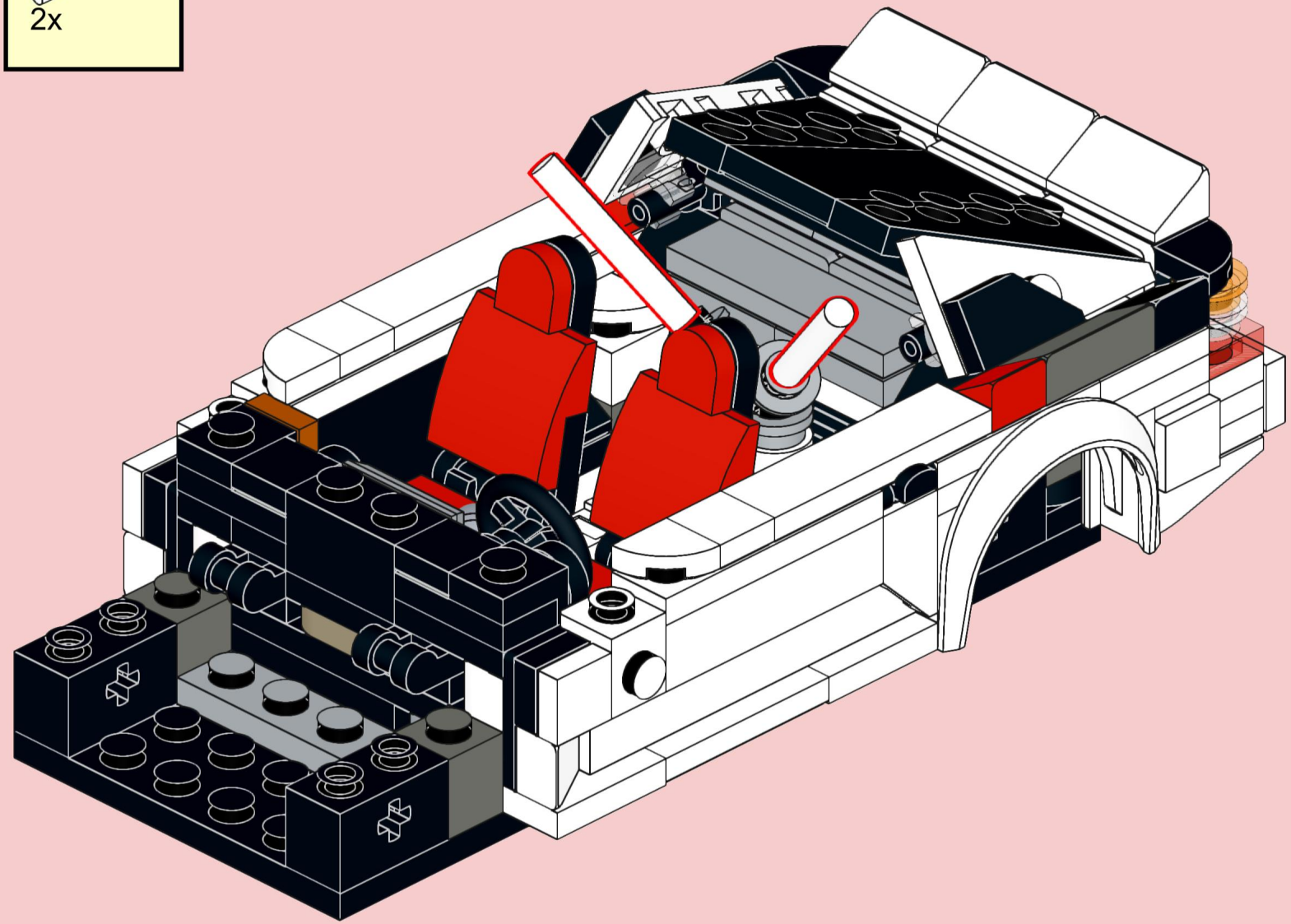

51

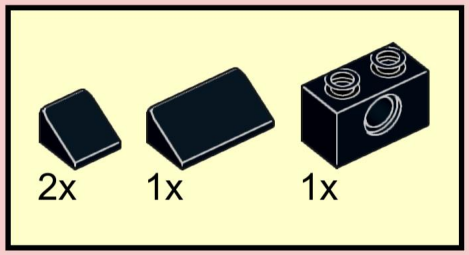

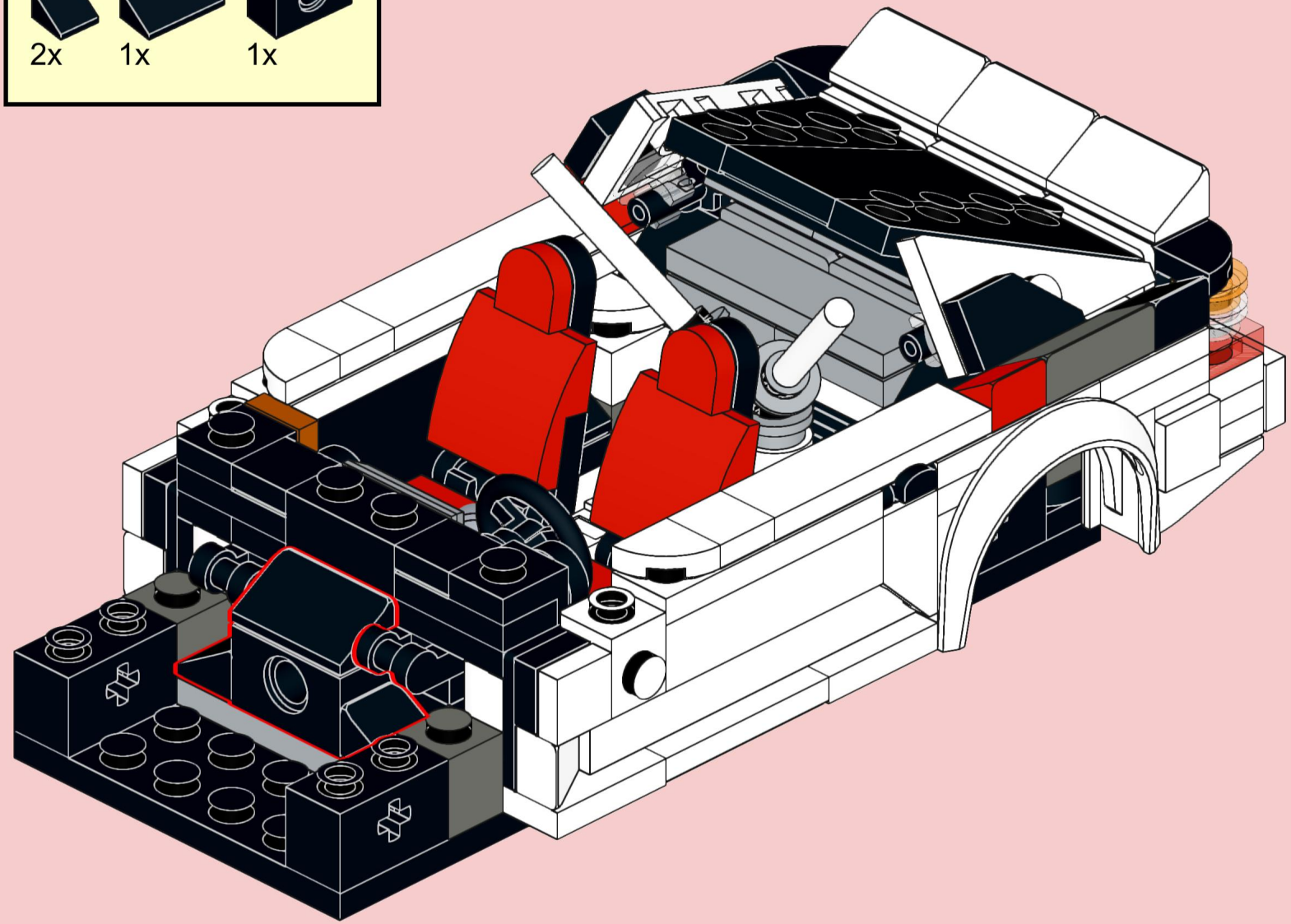

52

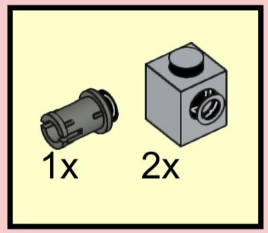

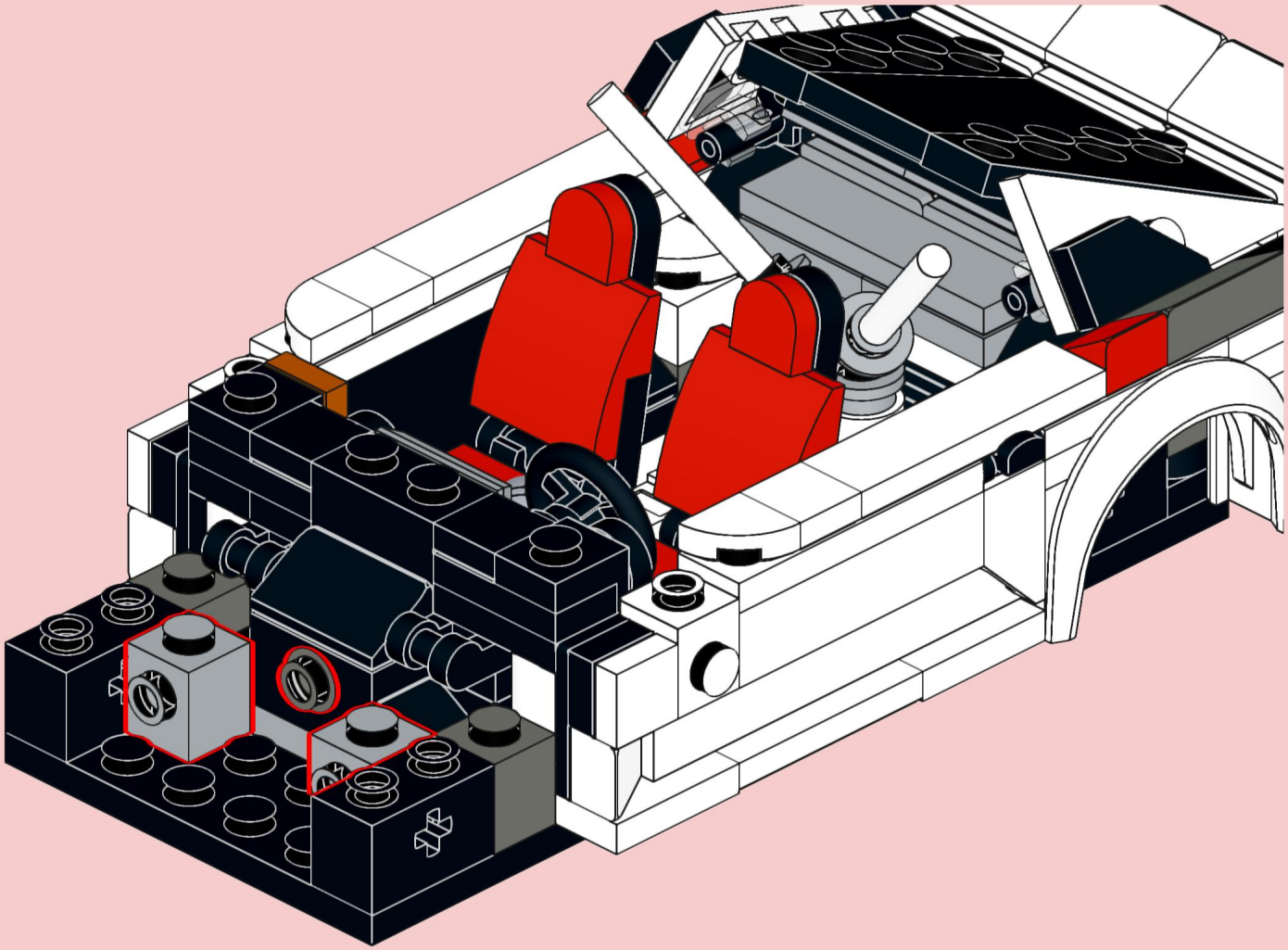

53

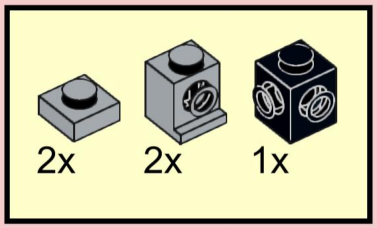

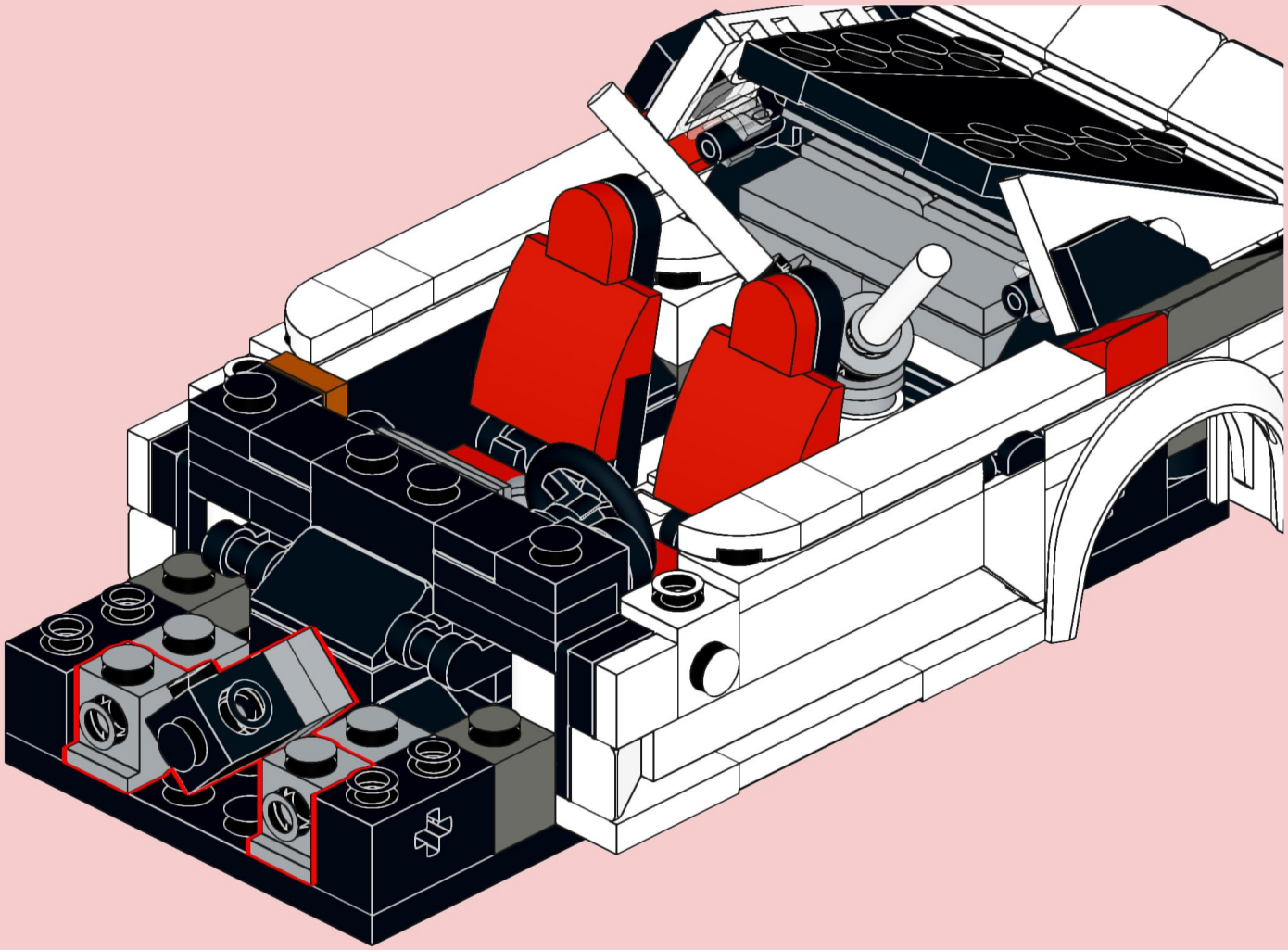

54

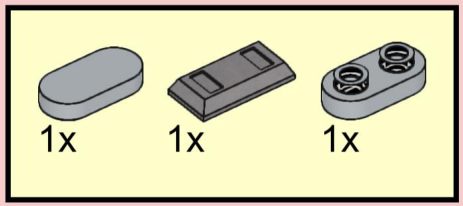

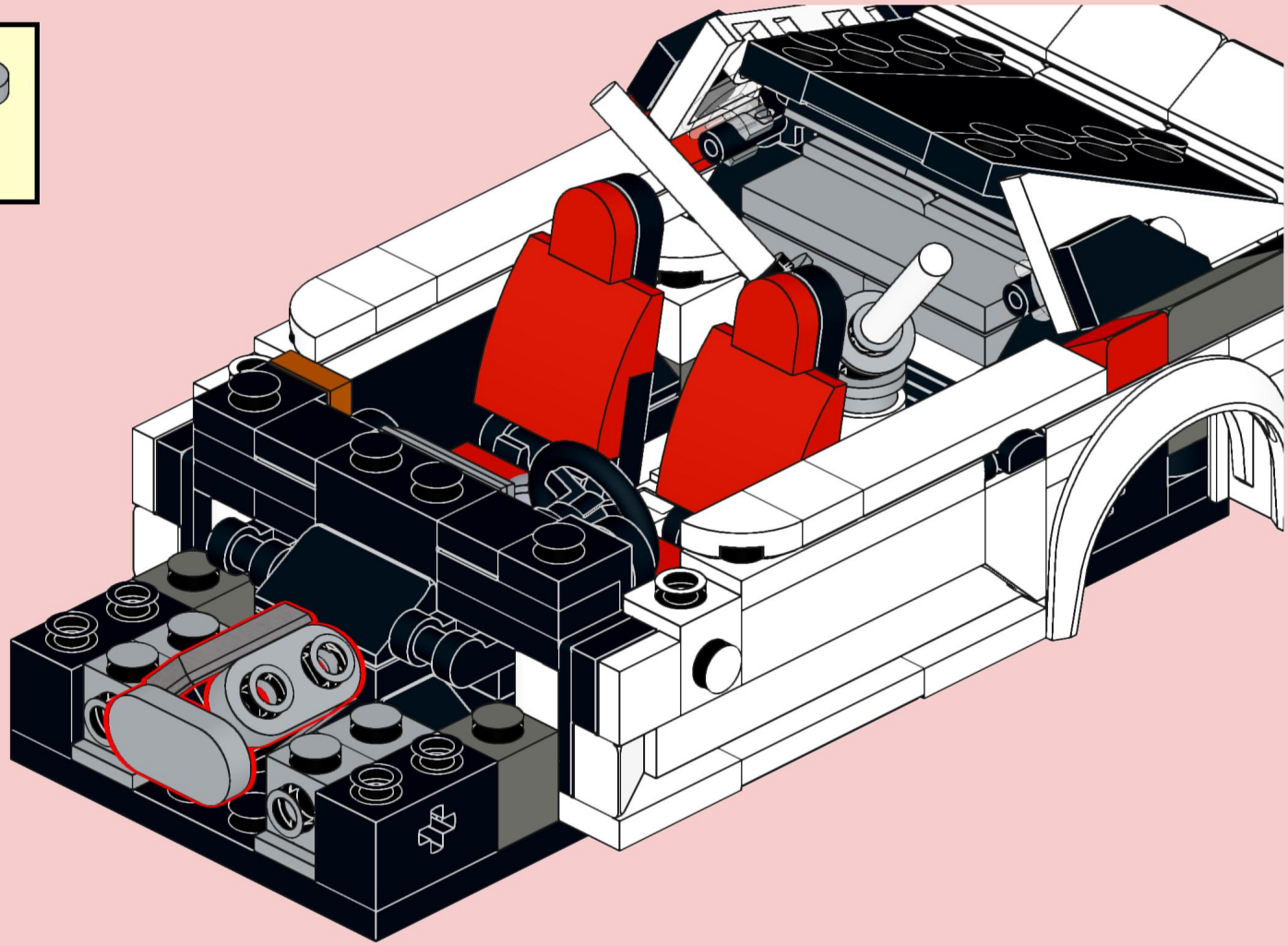

55

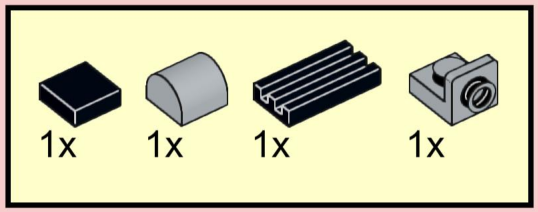

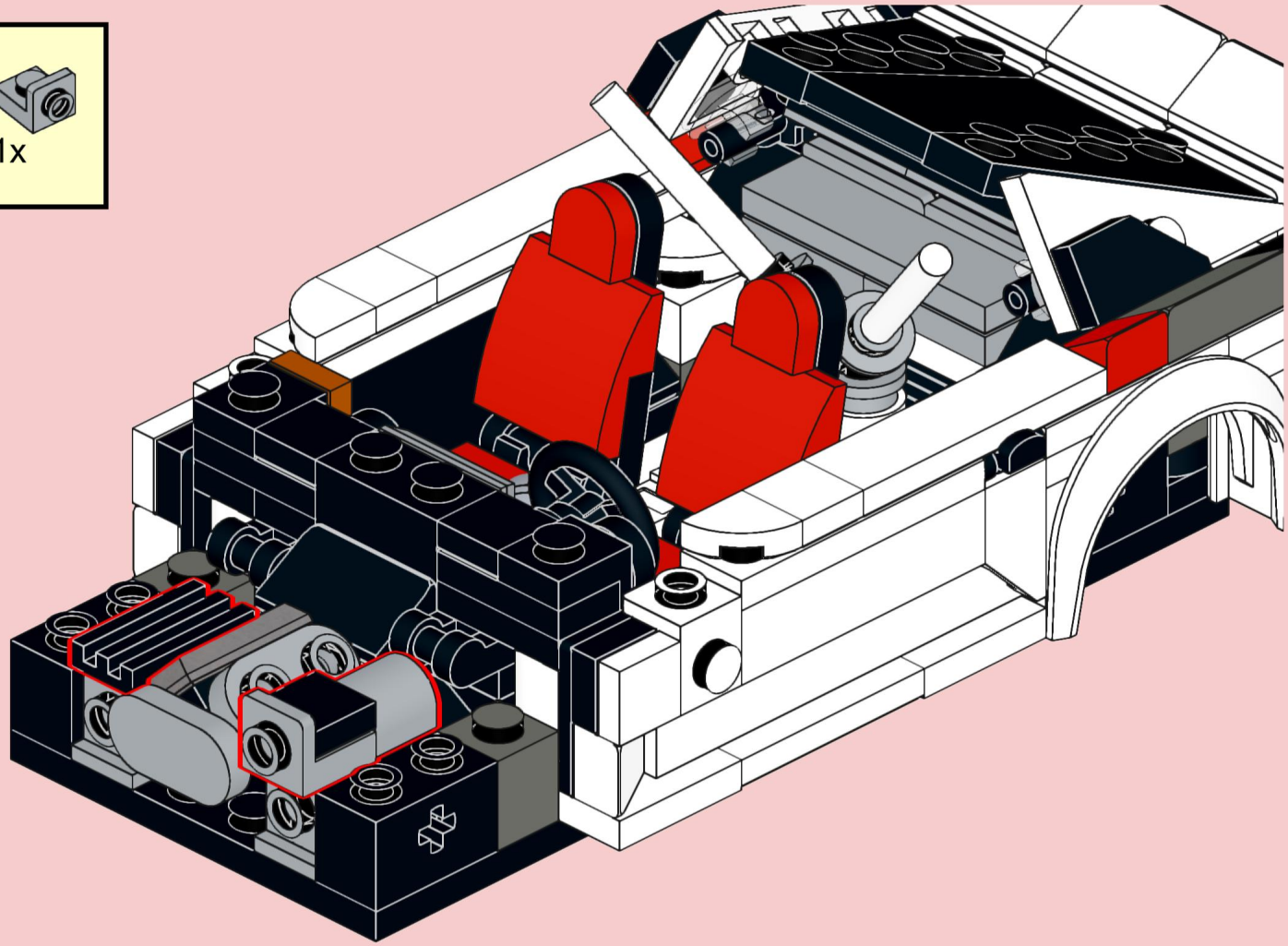

56

2x

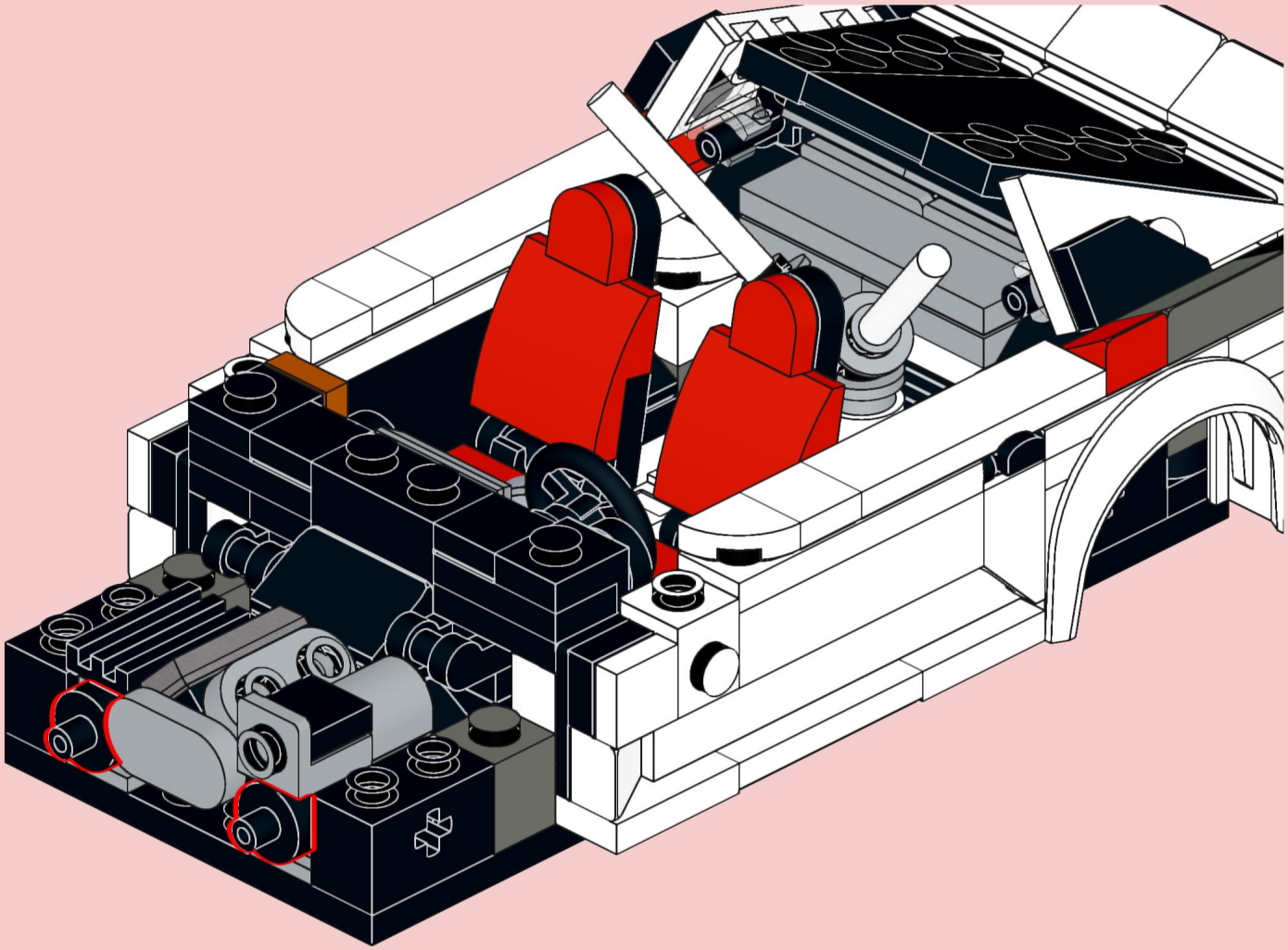

57

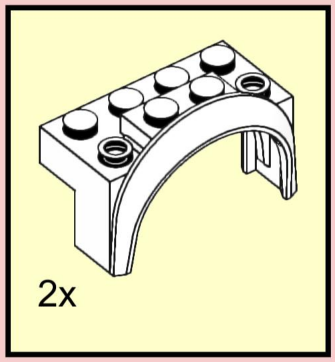

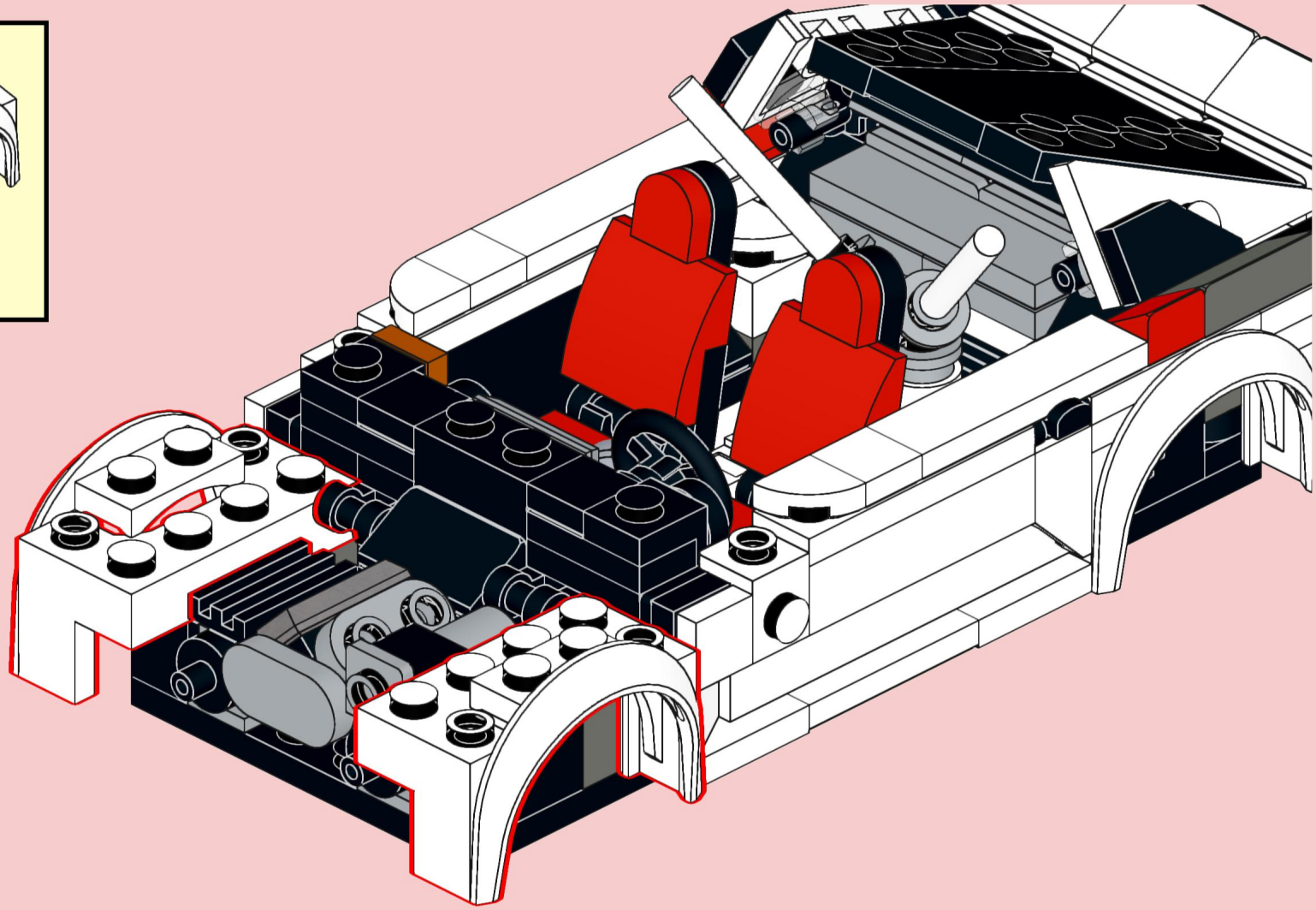

58

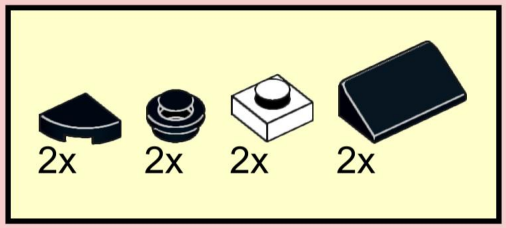

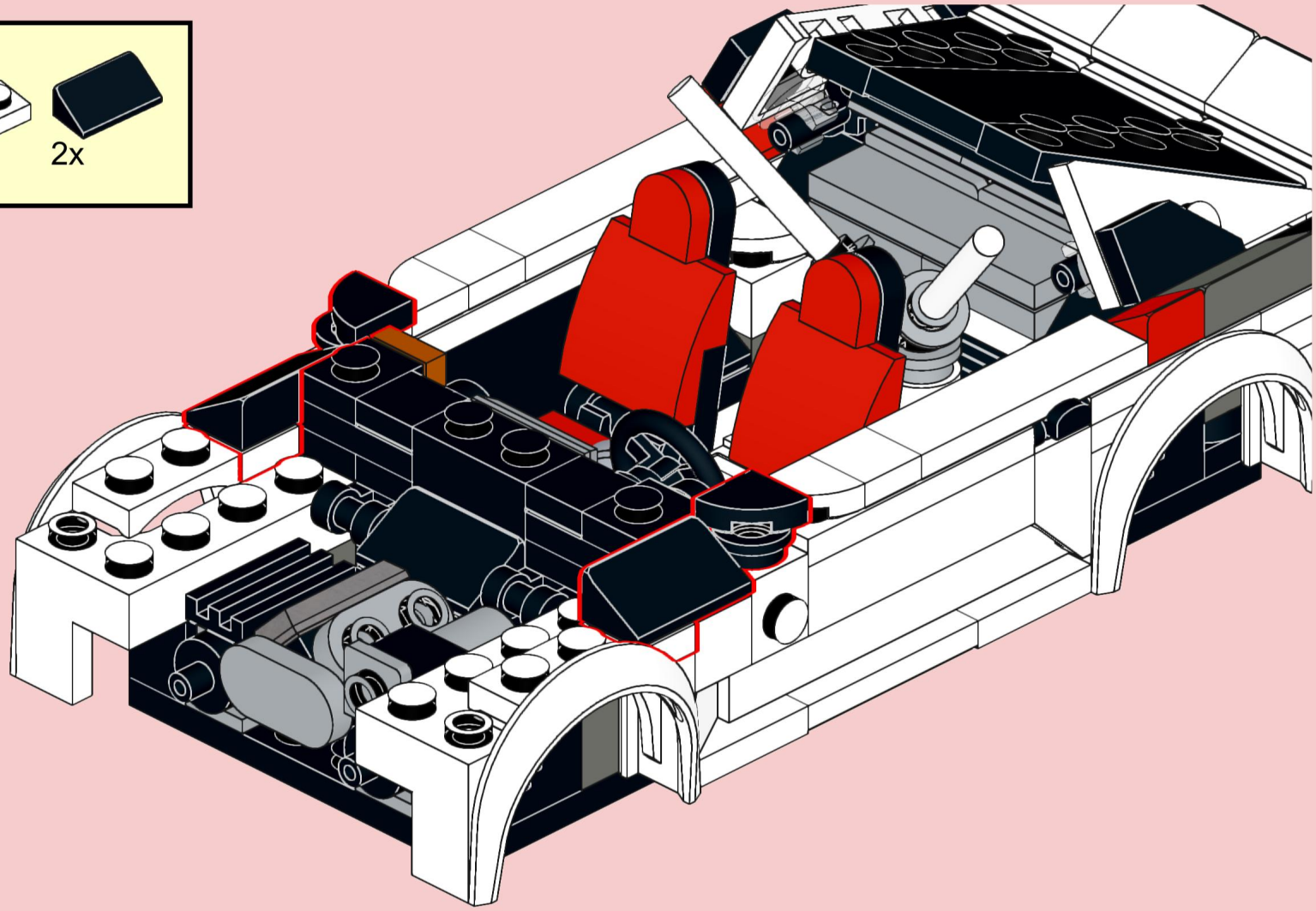

59

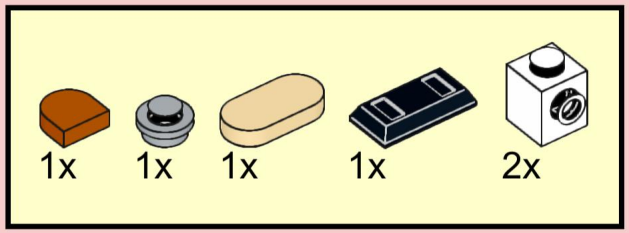

60

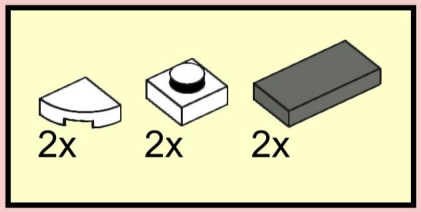

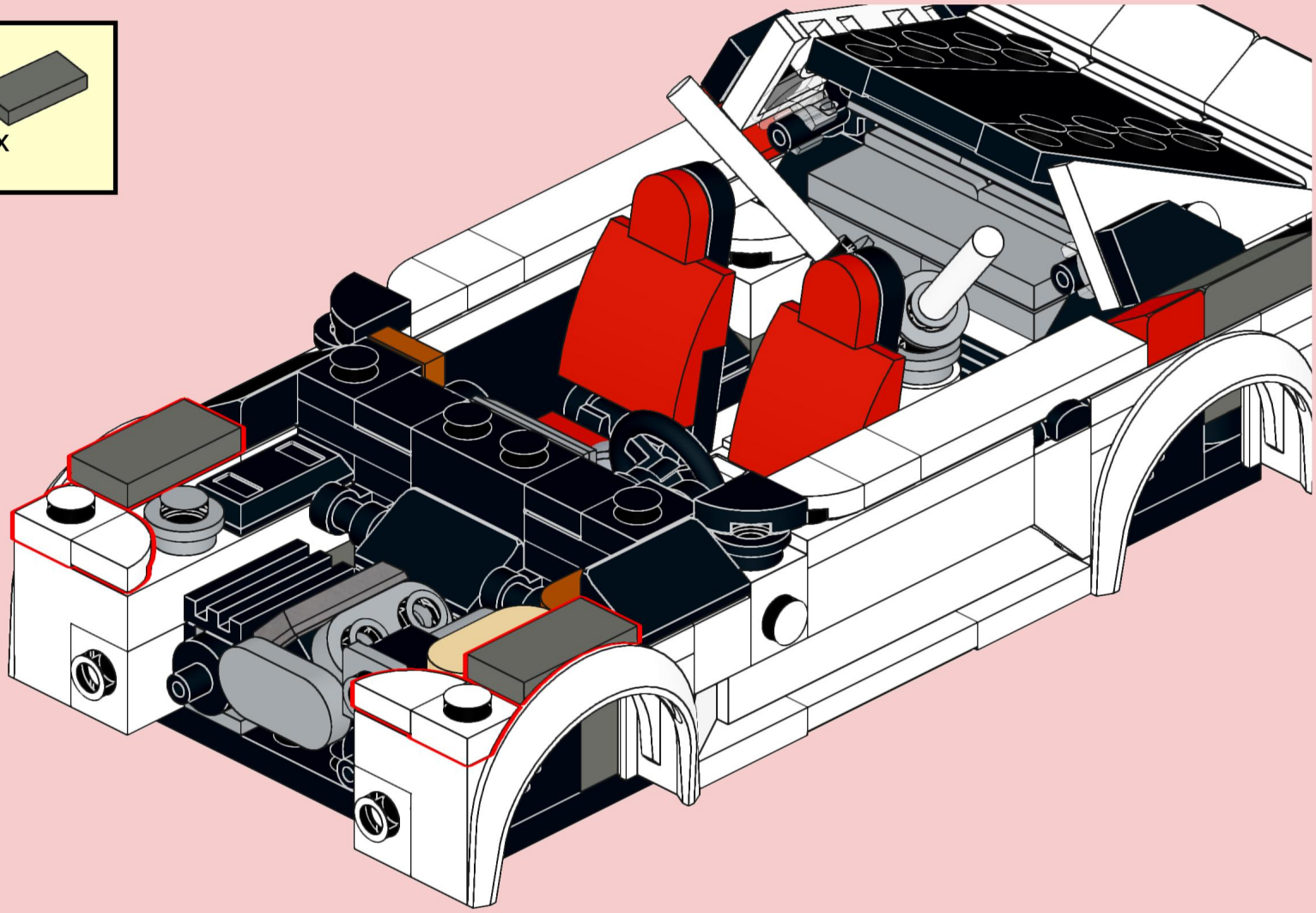

61

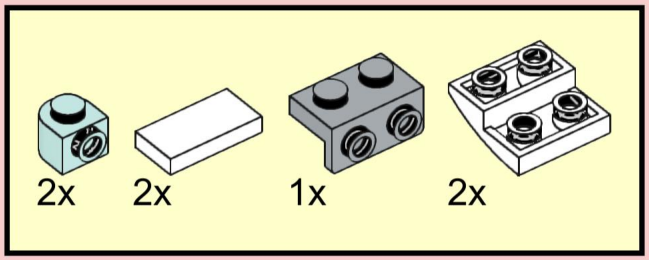

62

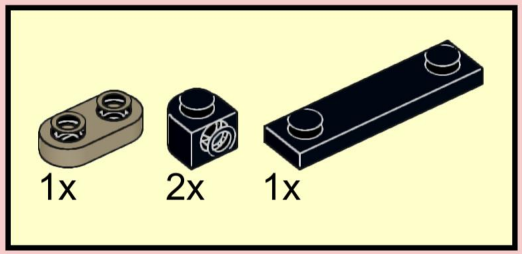

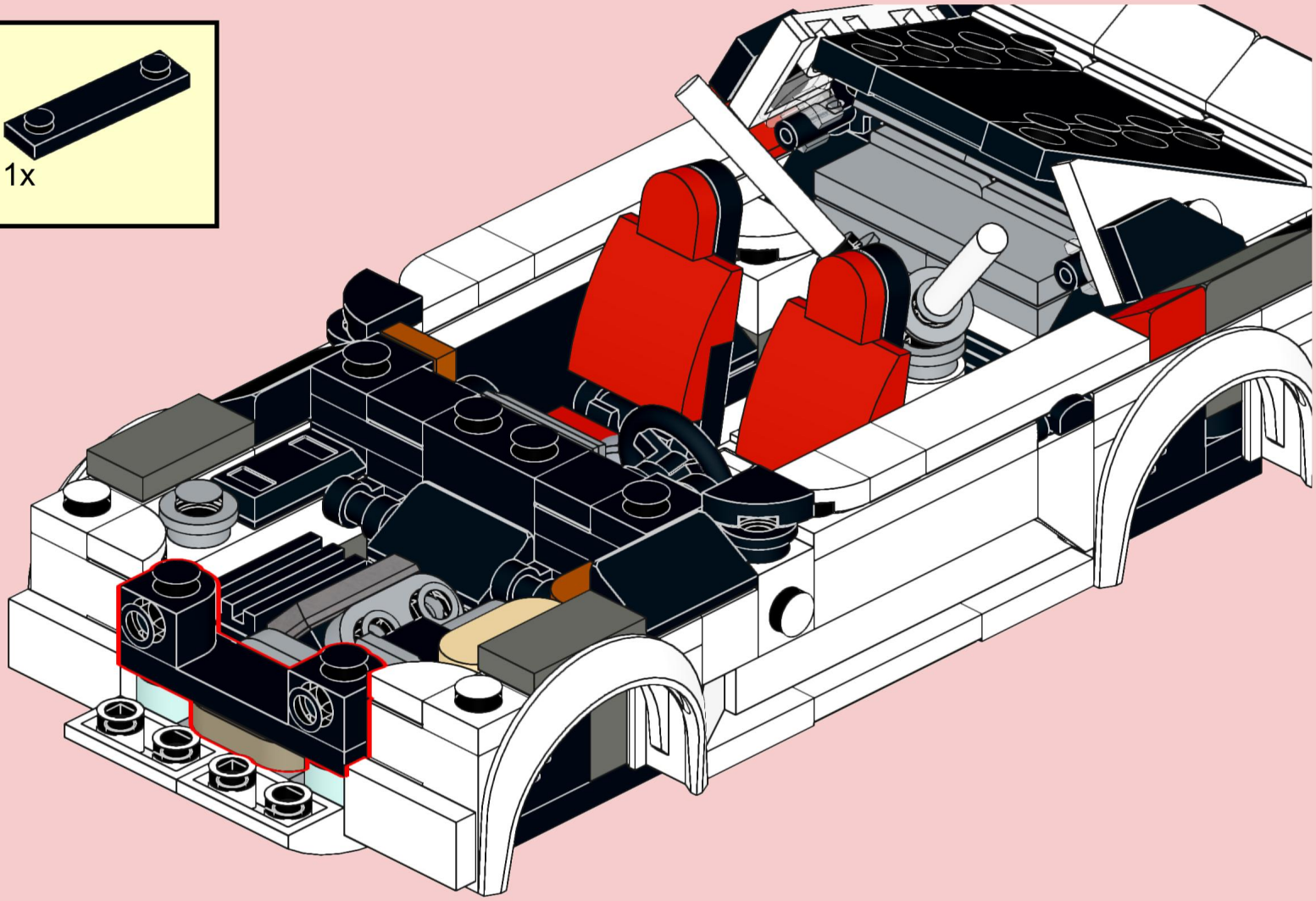

63

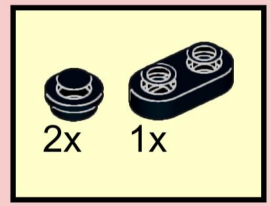

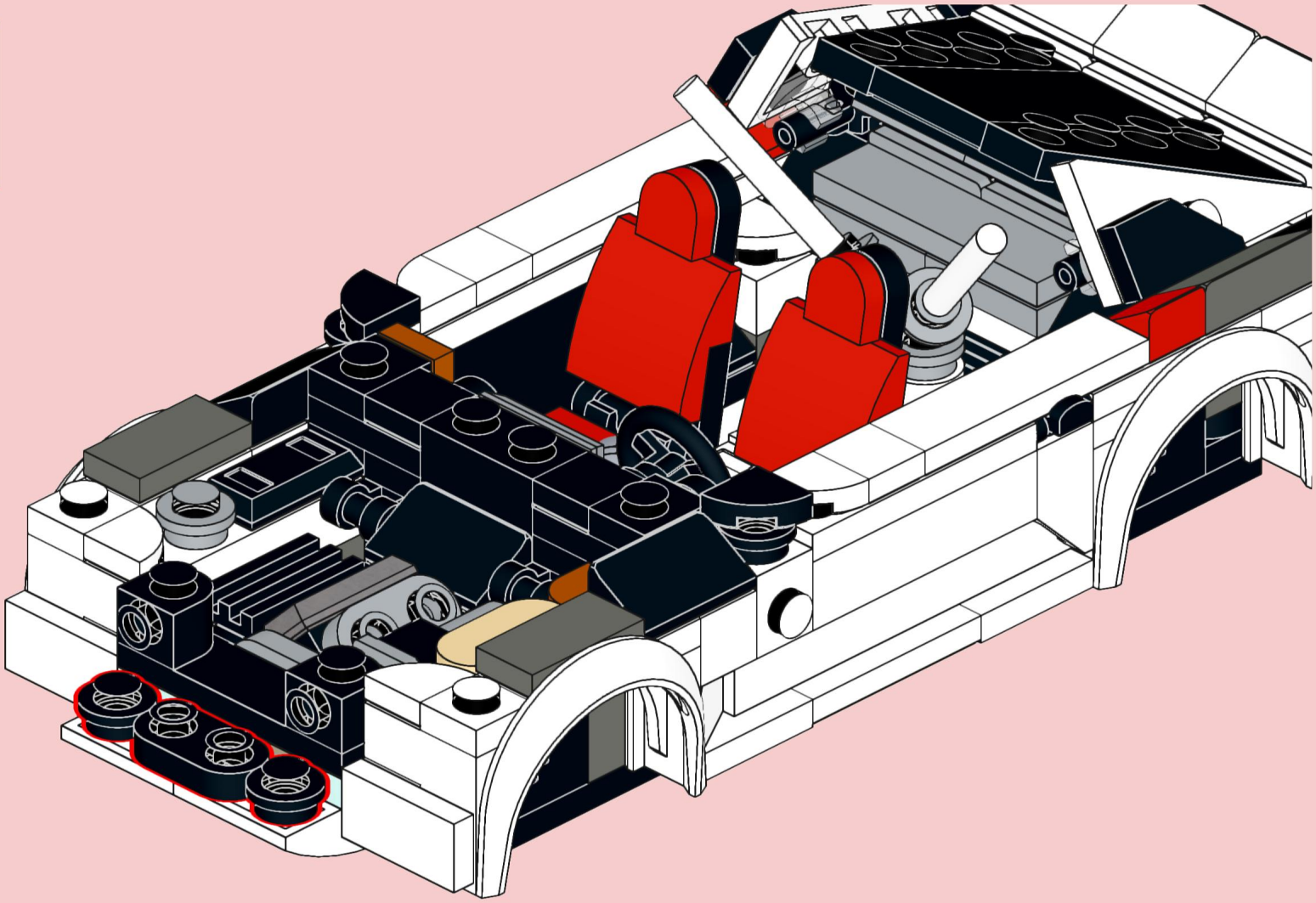

64

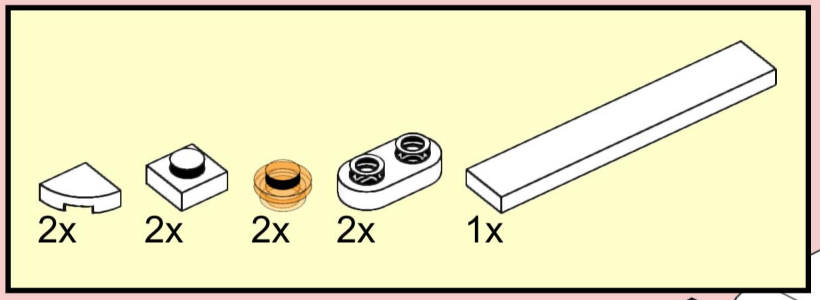

65

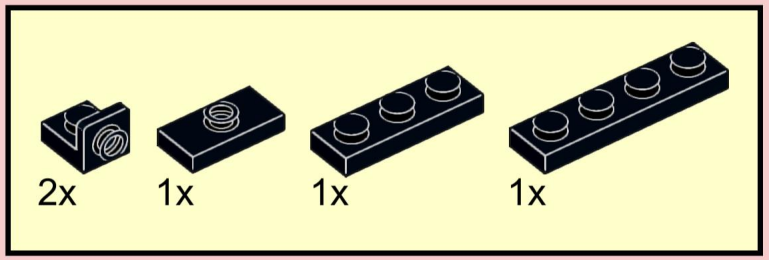

66

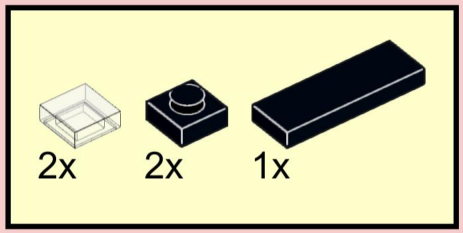

67

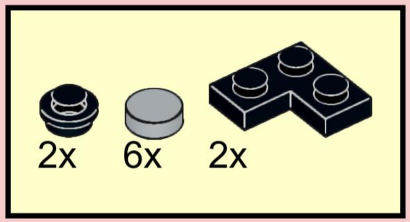

68

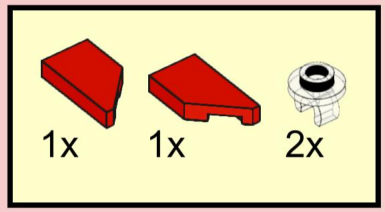

69

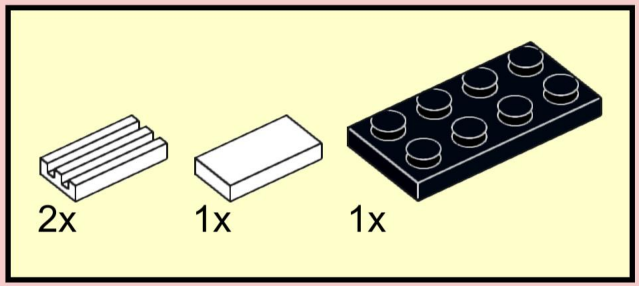

70

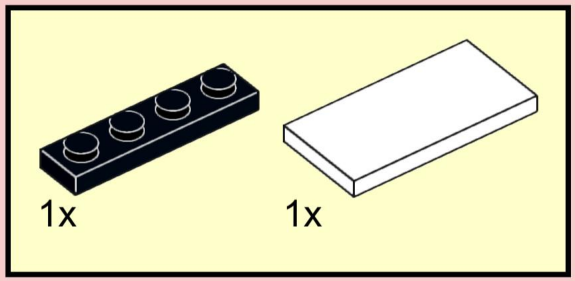

71

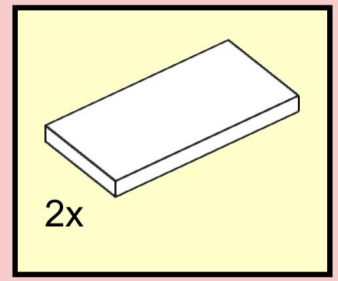

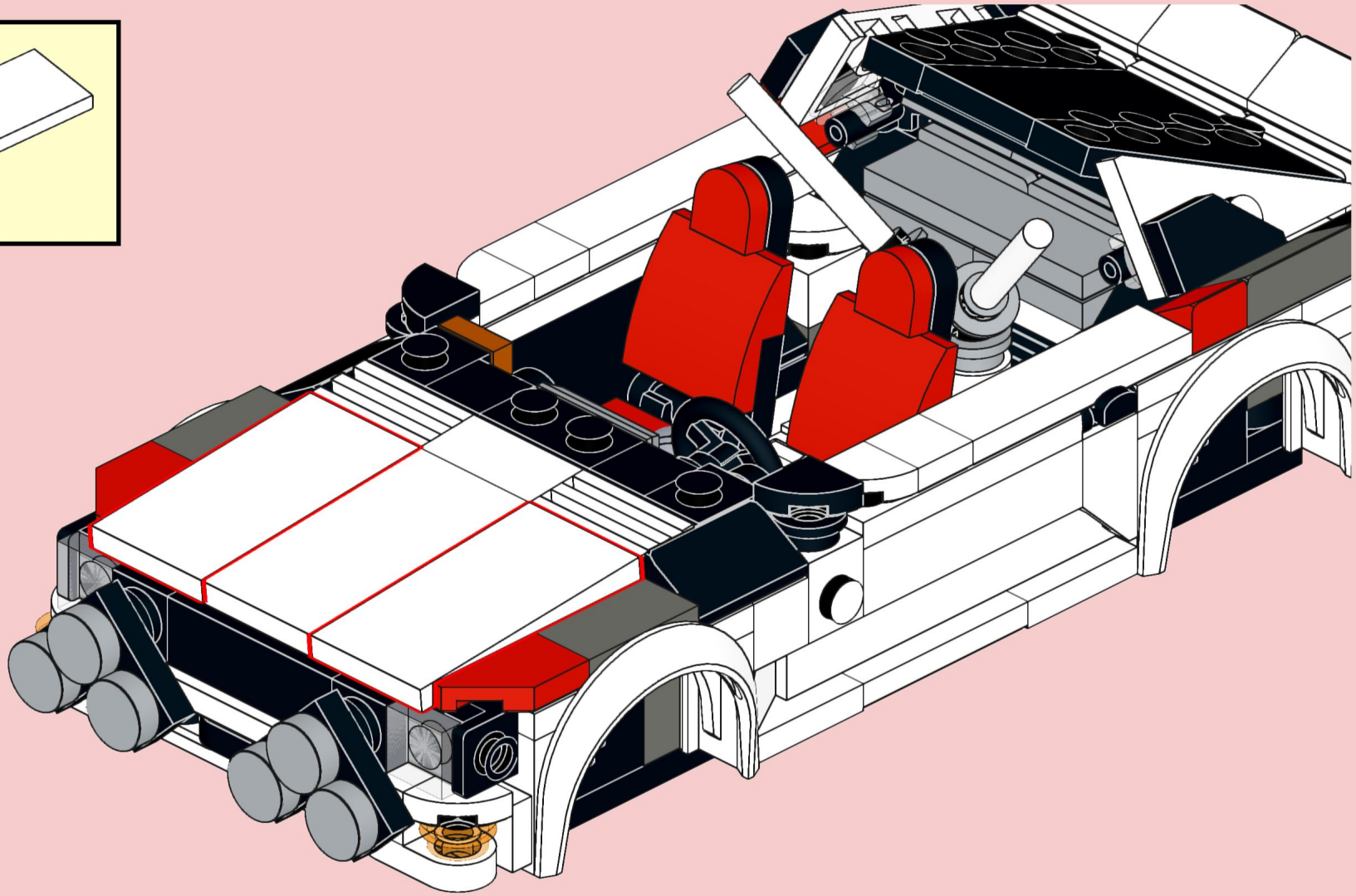

72

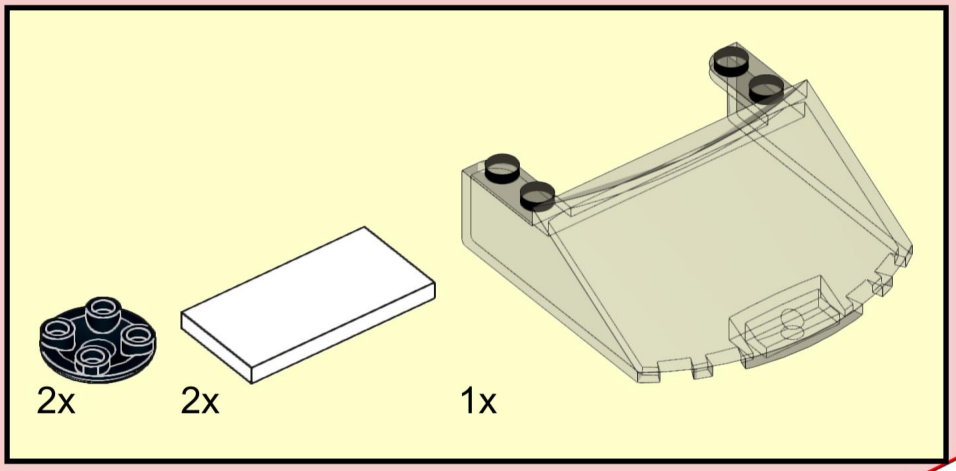

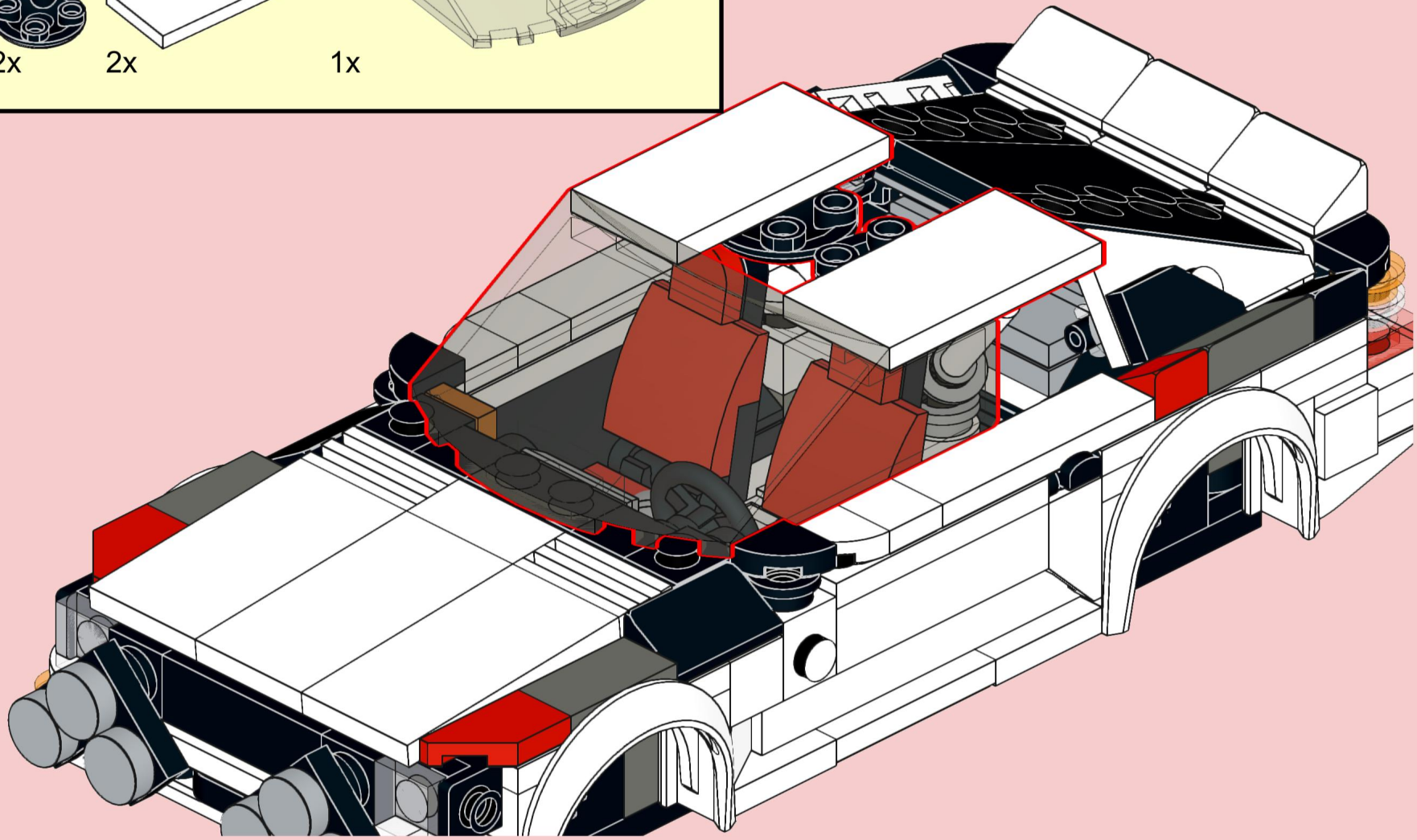

73

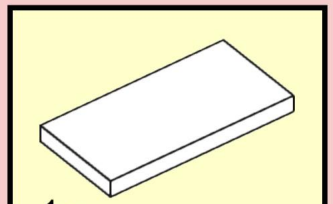

74

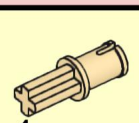

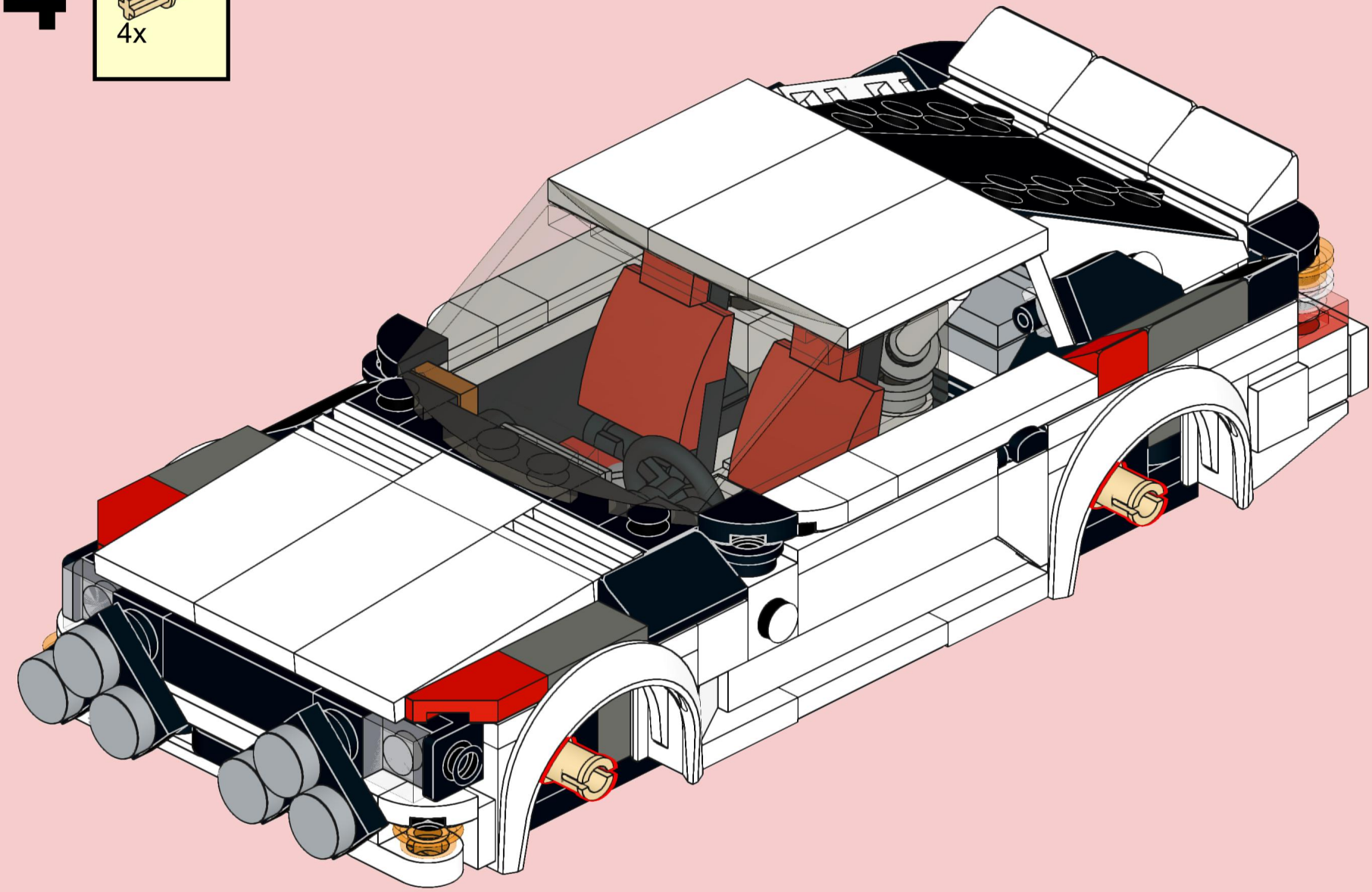

75

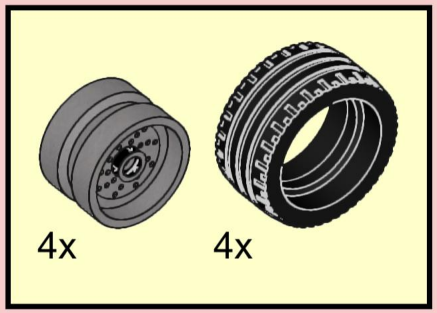

76

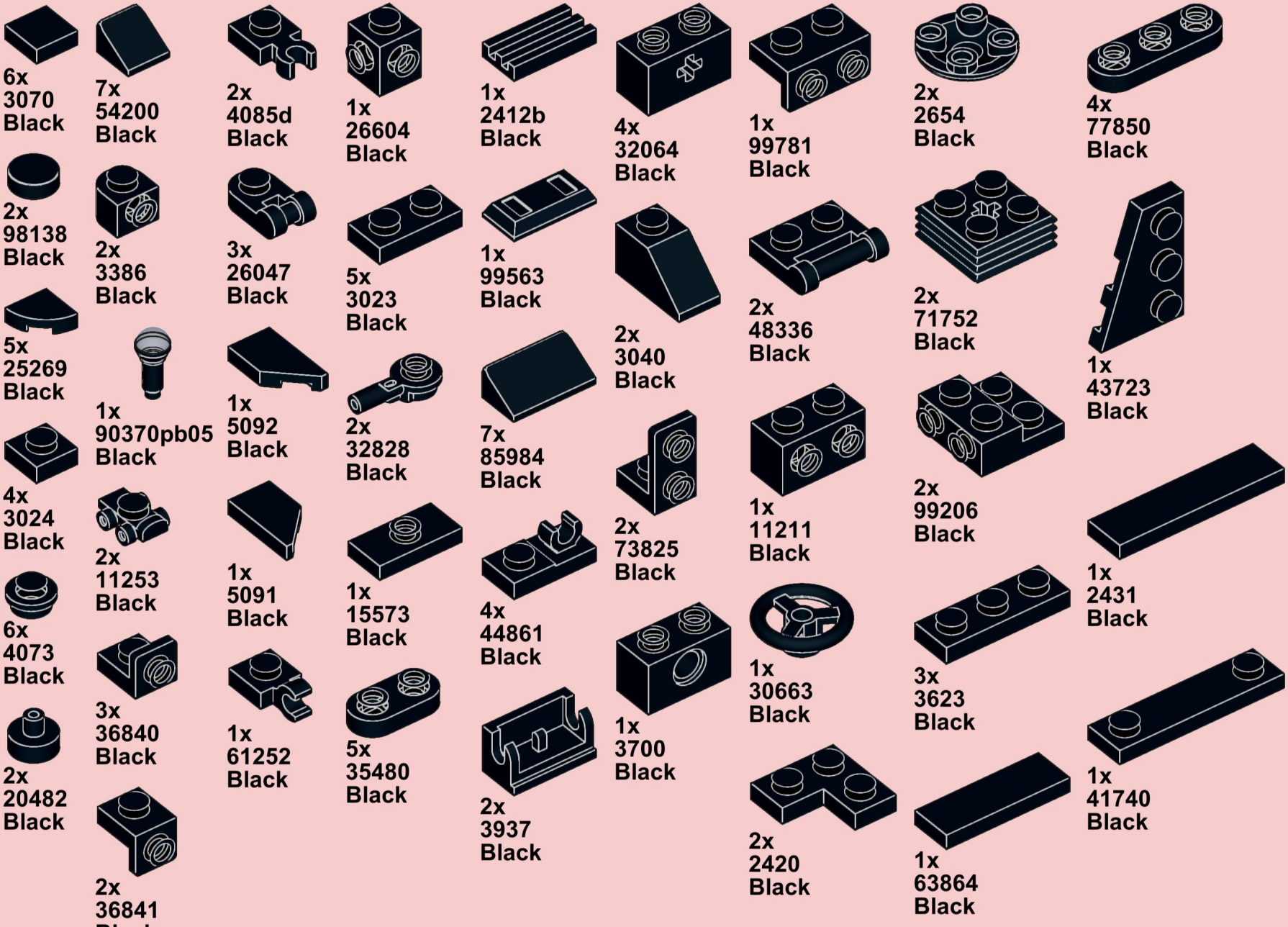
6x
3070
Black
7x
54200
Black
2x
4085d
Black
1x
26604
Black
1x
2412b
Black
4x
32064
Black
1x
99781
Black
2x
2654
Black
4x
77850
Black
2x
98138
Black
2x
3386
Black
3x
26047
Black
5x
3023
Black
1x
99563
Black
2x
3040
Black
2x
48336
Black
2x
71752
Black
1x
43723
Black
5x
25269
Black
1x
90370pb05
Black
1x
5092
Black
2x
32828
Black
7x
85984
Black
2x
73825
Black
1x
11211
Black
2x
99206
Black
4x
3024
Black
2x
11253
Black
1x
5091
Black
1x
15573
Black
4x
44861
Black
1x
2431
Black
6x
4073
Black
3x
36840
Black
1x
61252
Black
5x
35480
Black
1x
3700
Black
1x
30663
Black
3x
3623
Black
2x
20482
Black
2x
36841
Black
2x
3937
Black
2x
2420
Black
1x
63864
Black
1x
41740
Black

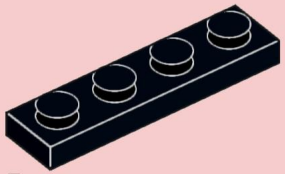

5x
3710
Black

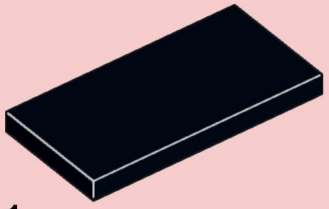

1x
87079
Black

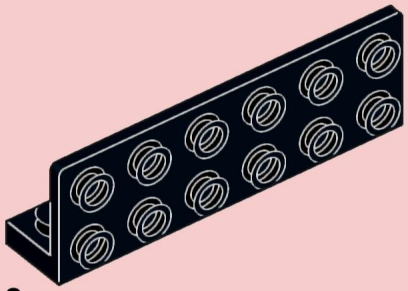

2x
5090
Black

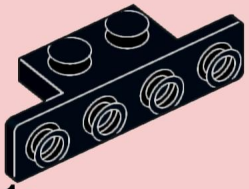

1x
2436b
Black

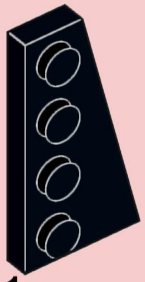

1x
41769
Black

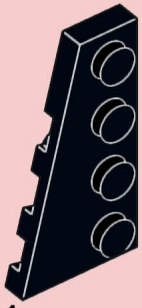

1x
41770
Black

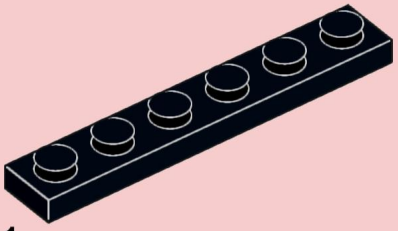

1x
3666
Black

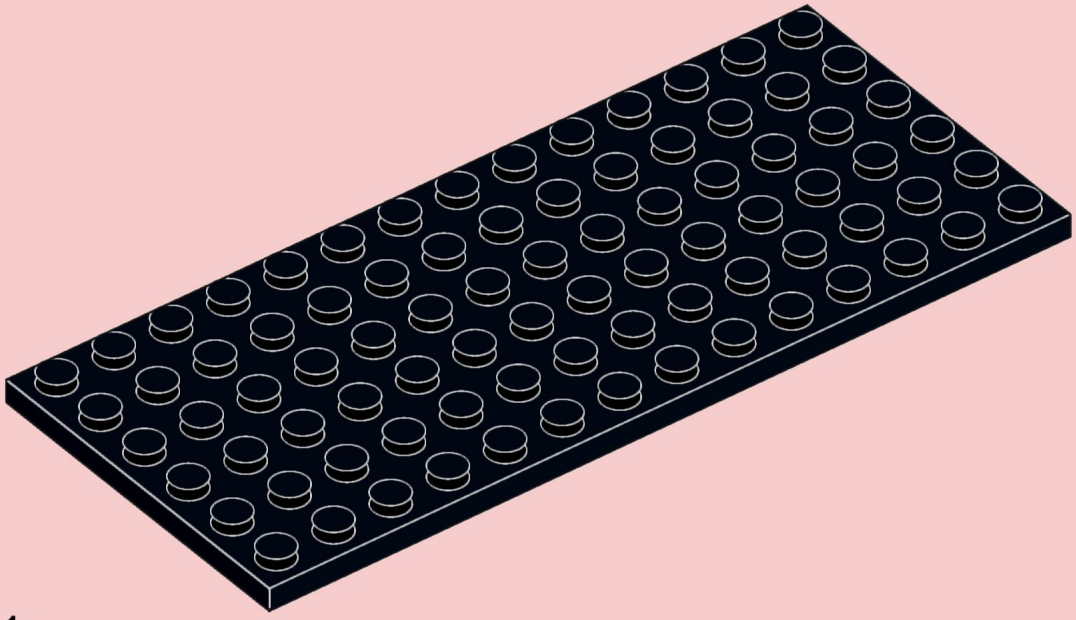

1x
3456
Black



2x
3020
Black



2x
89678
Dark Bluish Gray

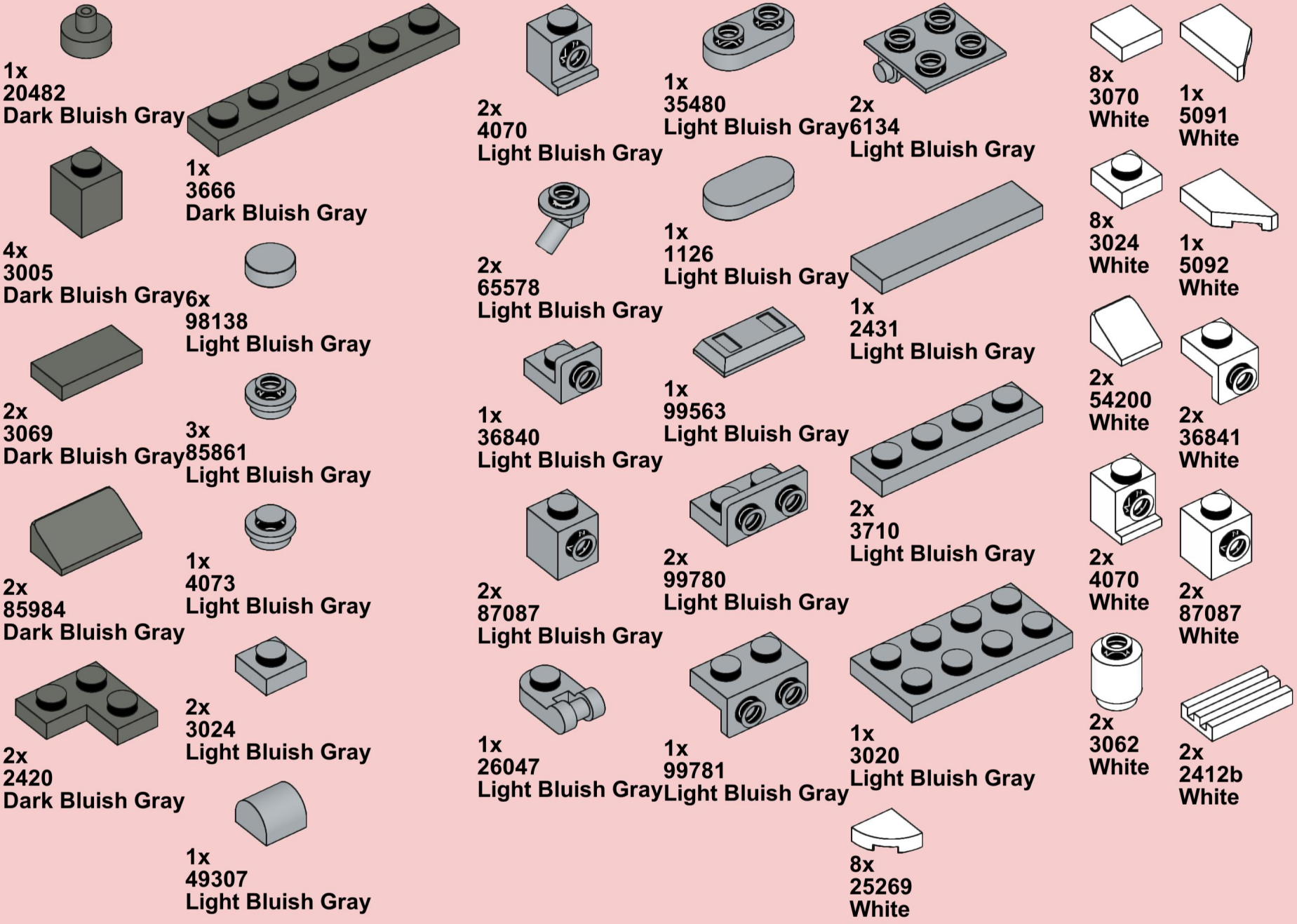
1x
20482
Dark Bluish Gray
1x
3666
Dark Bluish Gray
4x
3005
Dark Bluish Gray
6x
98138
Light Bluish Gray
2x
3069
Dark Bluish Gray
3x
85861
Light Bluish Gray
2x
85984
Dark Bluish Gray
1x
4073
Light Bluish Gray
2x
2420
Dark Bluish Gray
2x
3024
Light Bluish Gray
1x
49307
Light Bluish Gray
2x
4070
Light Bluish Gray
1x
35480
Light Bluish Gray
2x
6134
Light Bluish Gray
2x
65578
Light Bluish Gray
1x
1126
Light Bluish Gray
1x
2431
Light Bluish Gray
1x
36840
Light Bluish Gray
1x
99563
Light Bluish Gray
2x
87087
Light Bluish Gray
2x
99780
Light Bluish Gray
2x
3710
Light Bluish Gray
1x
26047
Light Bluish Gray
1x
99781
Light Bluish Gray
1x
3020
Light Bluish Gray
8x
25269
White
8x
3070
White
1x
5091
White
8x
3024
White
1x
5092
White
2x
54200
White
2x
36841
White
2x
4070
White
2x
87087
White
2x
3062
White
2x
2412b
White

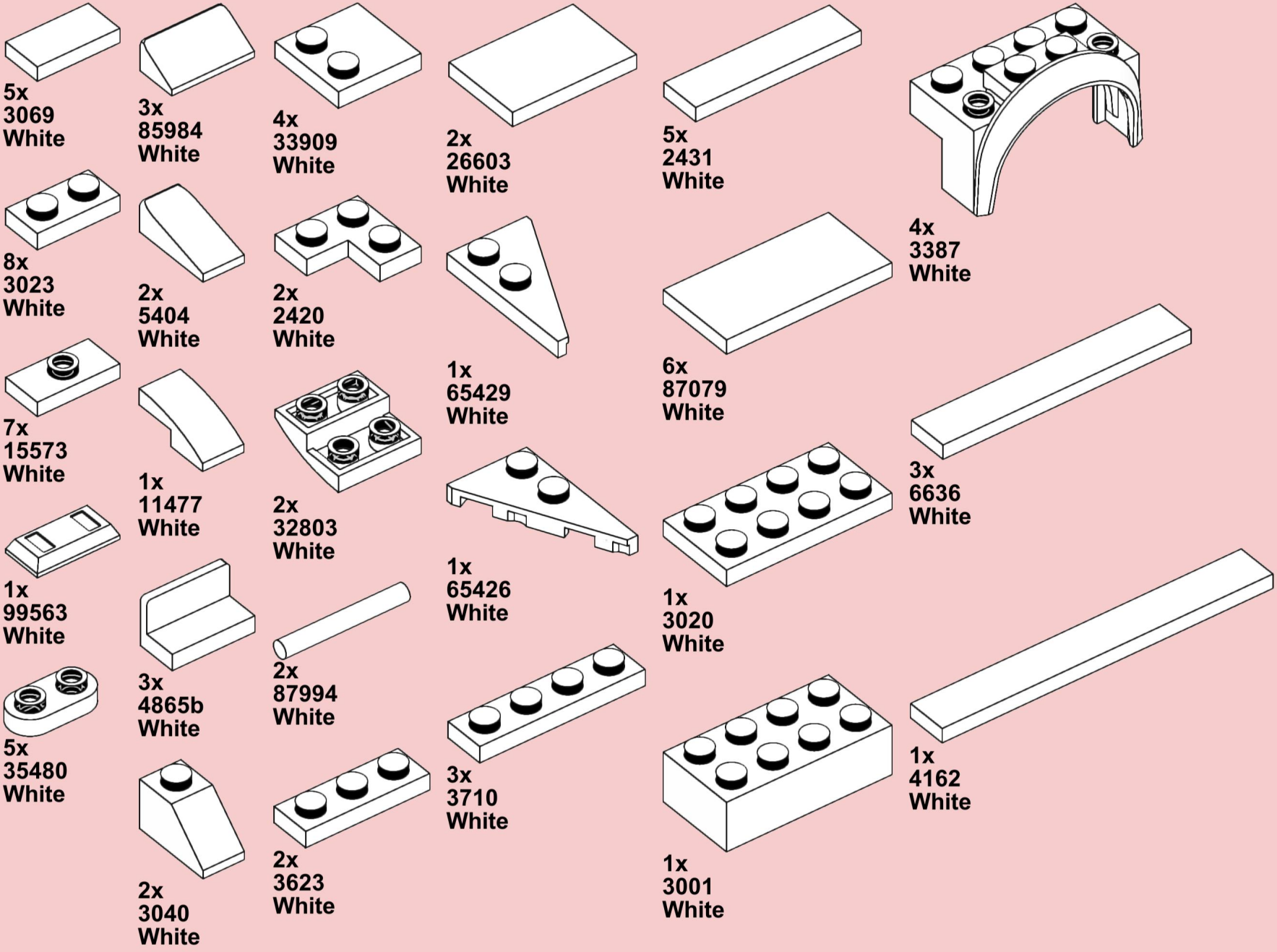
5x
3069
White
3x
85984
White
4x
33909
White
2x
26603
White
5x
2431
White
4x
3387
White
8x
3023
White
2x
5404
White
2x
2420
White
1x
65429
White
6x
87079
White
7x
15573
White
1x
11477
White
2x
32803
White
3x
6636
White
1x
99563
White
1x
65426
White
1x
3020
White
3x
4865b
White
2x
87994
White
5x
35480
White
3x
3710
White
1x
4162
White
2x
3040
White
2x
3623
White
1x
3001
White

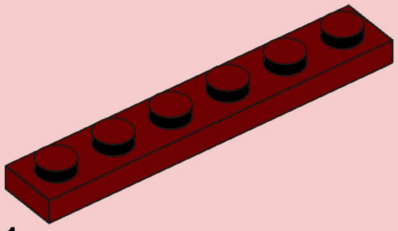

1x
3666
Dark Red



2x
24246
Red



2x
54200
Red

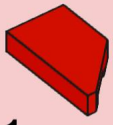

1x
5091
Red

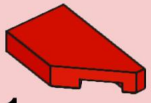

1x
5092
Red

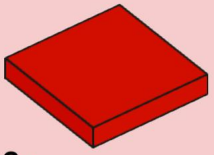

2x
3068
Red

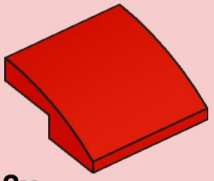

2x
15068
Red

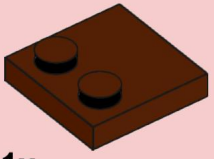

1x
33909
Reddish Brown



1x
3070
Dark Orange



1x
24246
Dark Orange

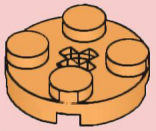

2x
4032
Medium Nougat



2x
35480
Dark Tan

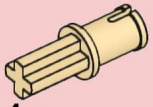

4x
3749
Tan



1x
1126
Tan

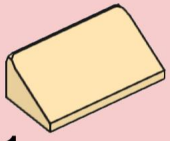

1x
85984
Tan



2x
85861
Yellow



4x
3386
Light Aqua

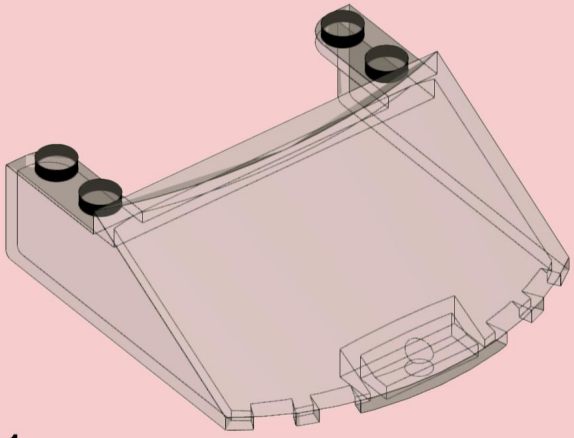

1x
65632
Trans-Brown



2x
3070
Trans-Clear



2x
4073
Trans-Clear



4x
5264
Trans-Clear

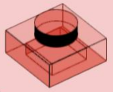

2x
3024
Trans-Red



4x
4073
Trans-Orange

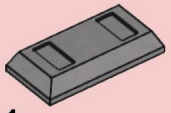

1x
99563
Flat Silver

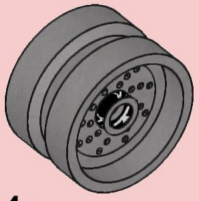

4x
66727
Flat Silver



4x
18977
Rubber Black