Mercedes-Benz
c63 AMG
(w204)



2

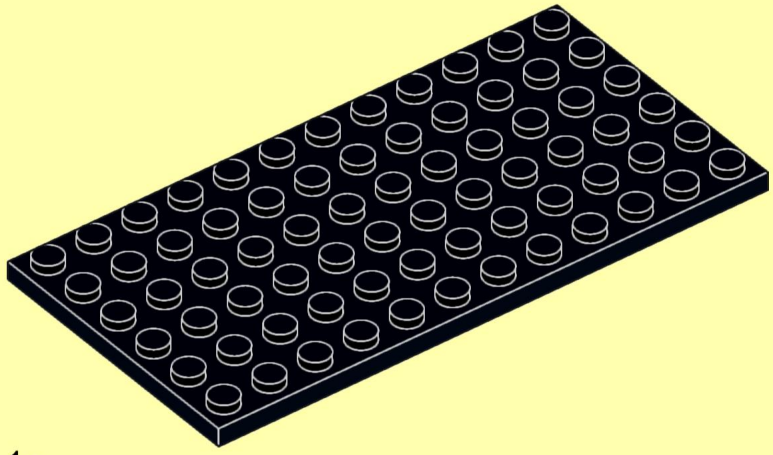

1x

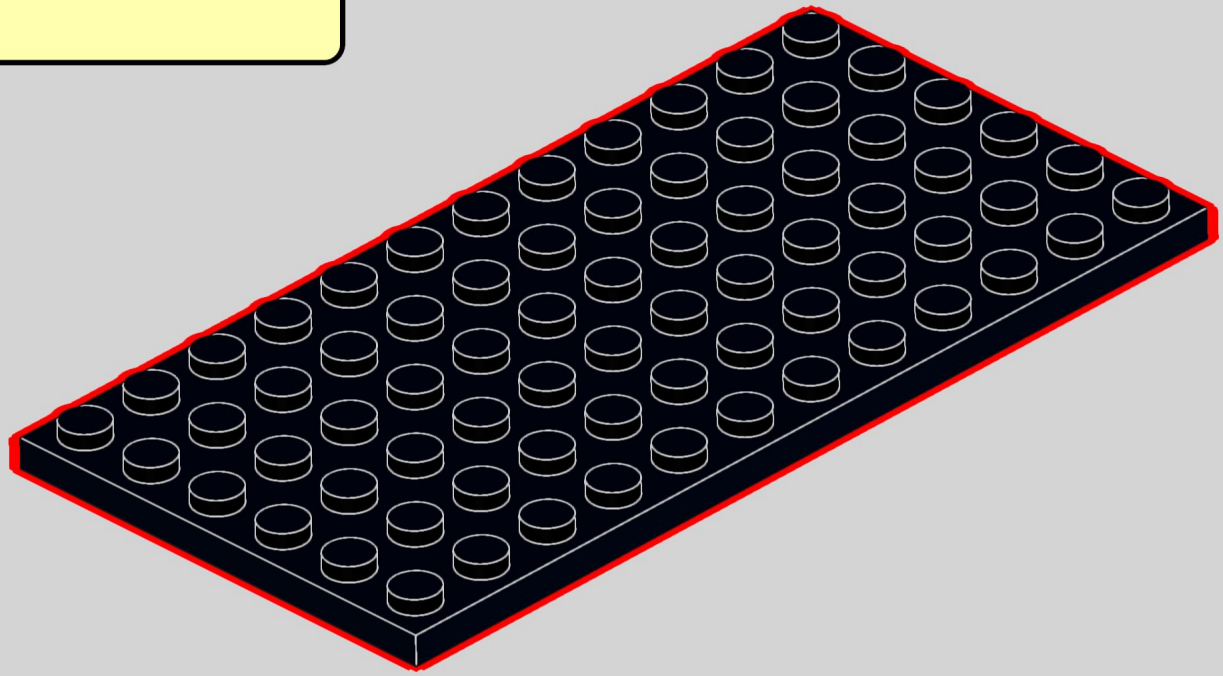

3

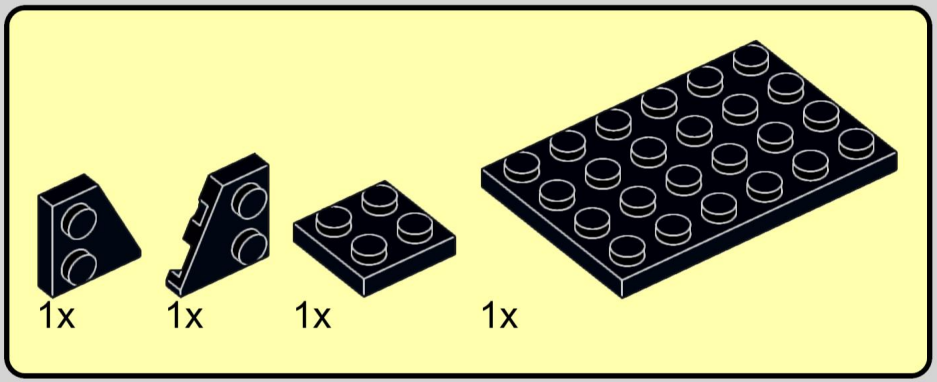

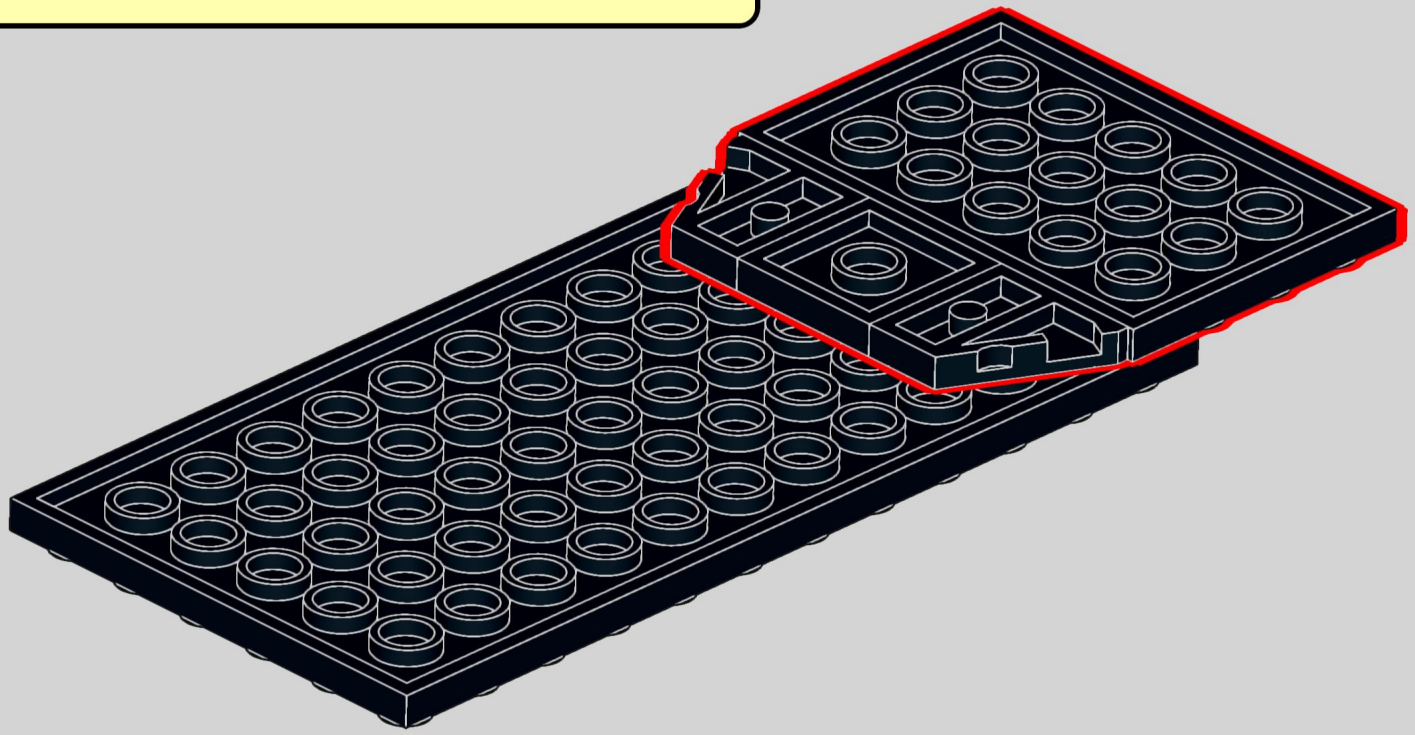

4

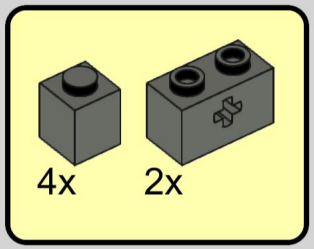

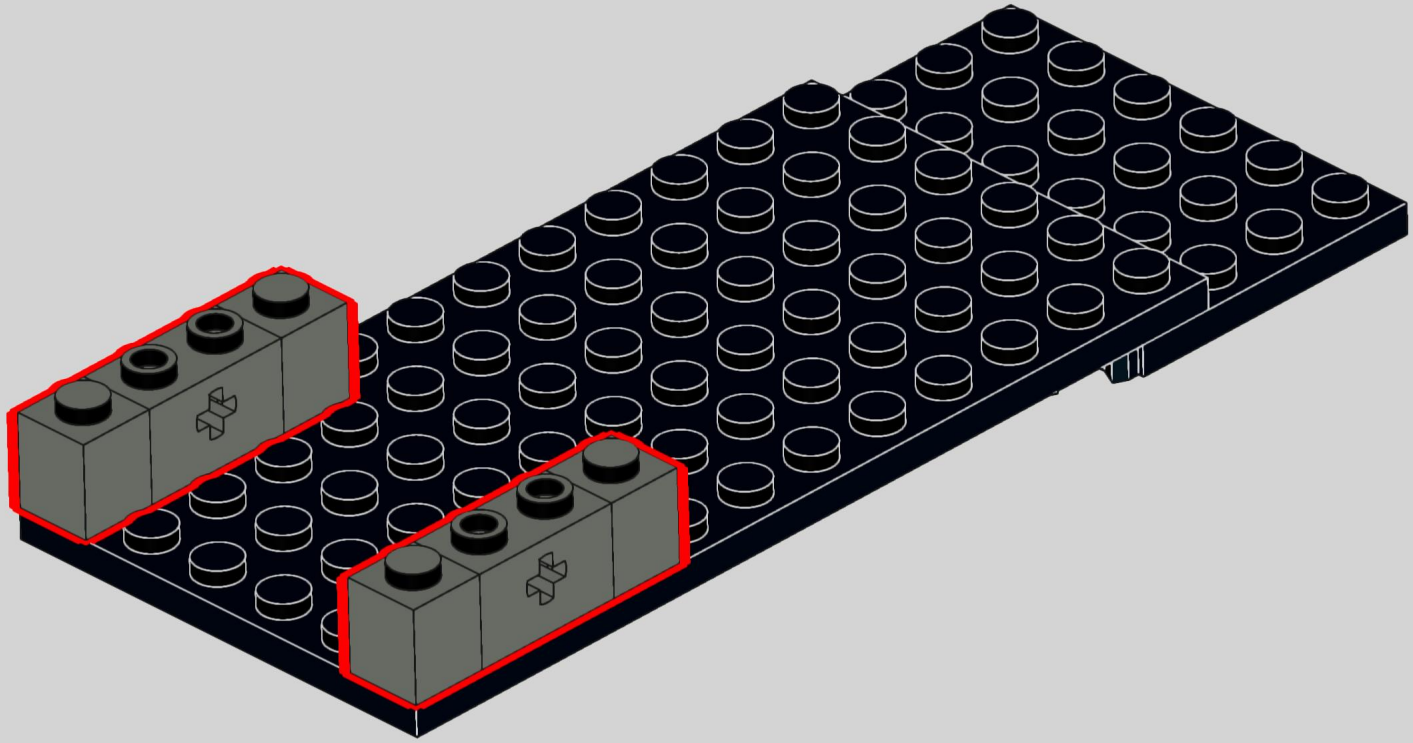

5

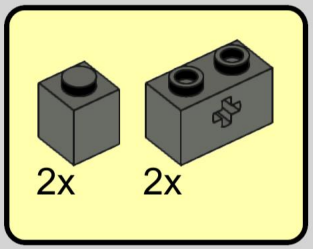

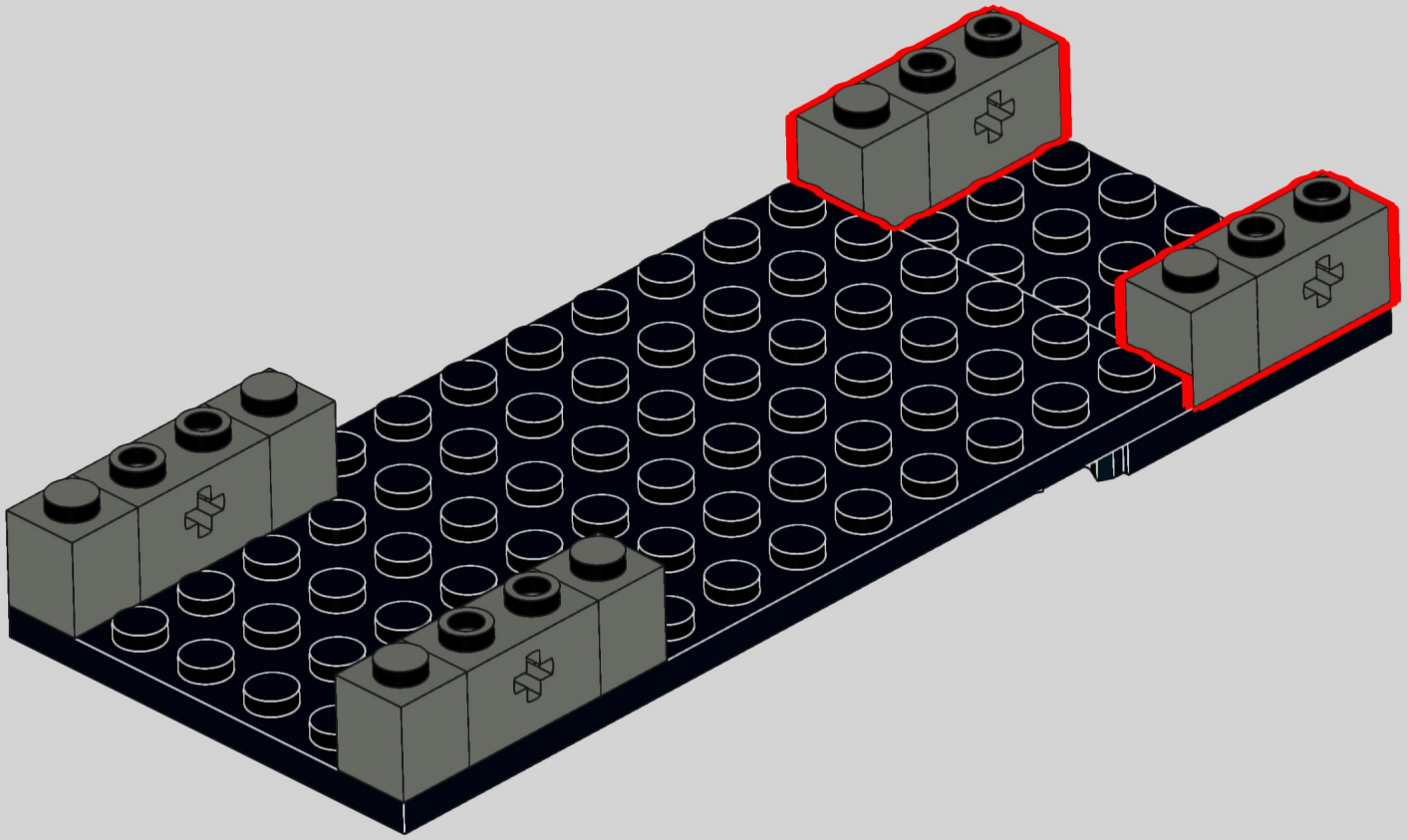

6

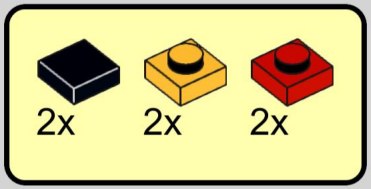

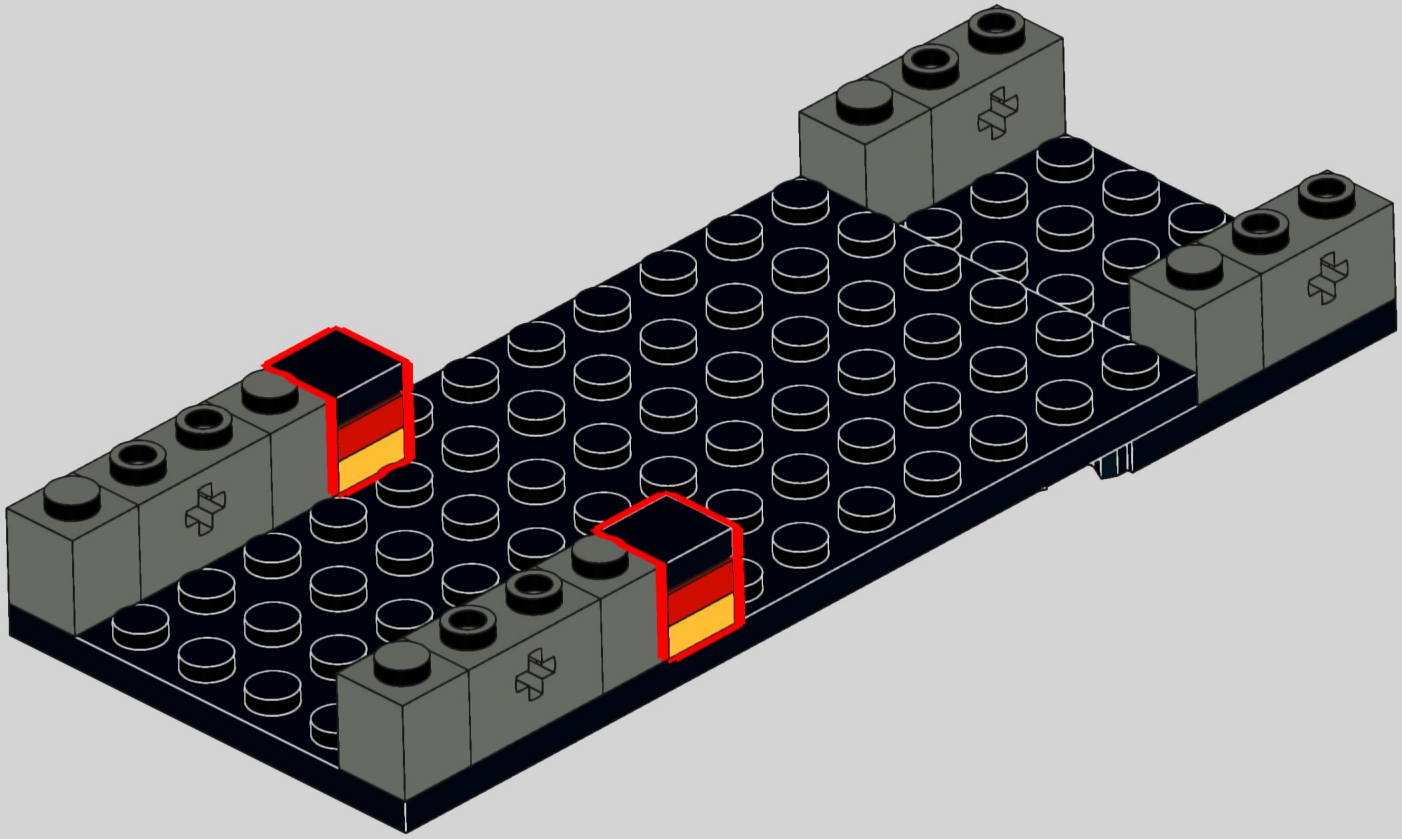

7

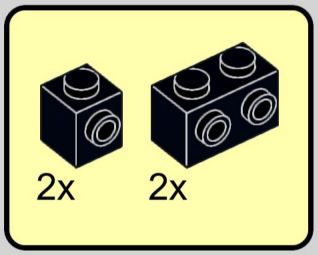

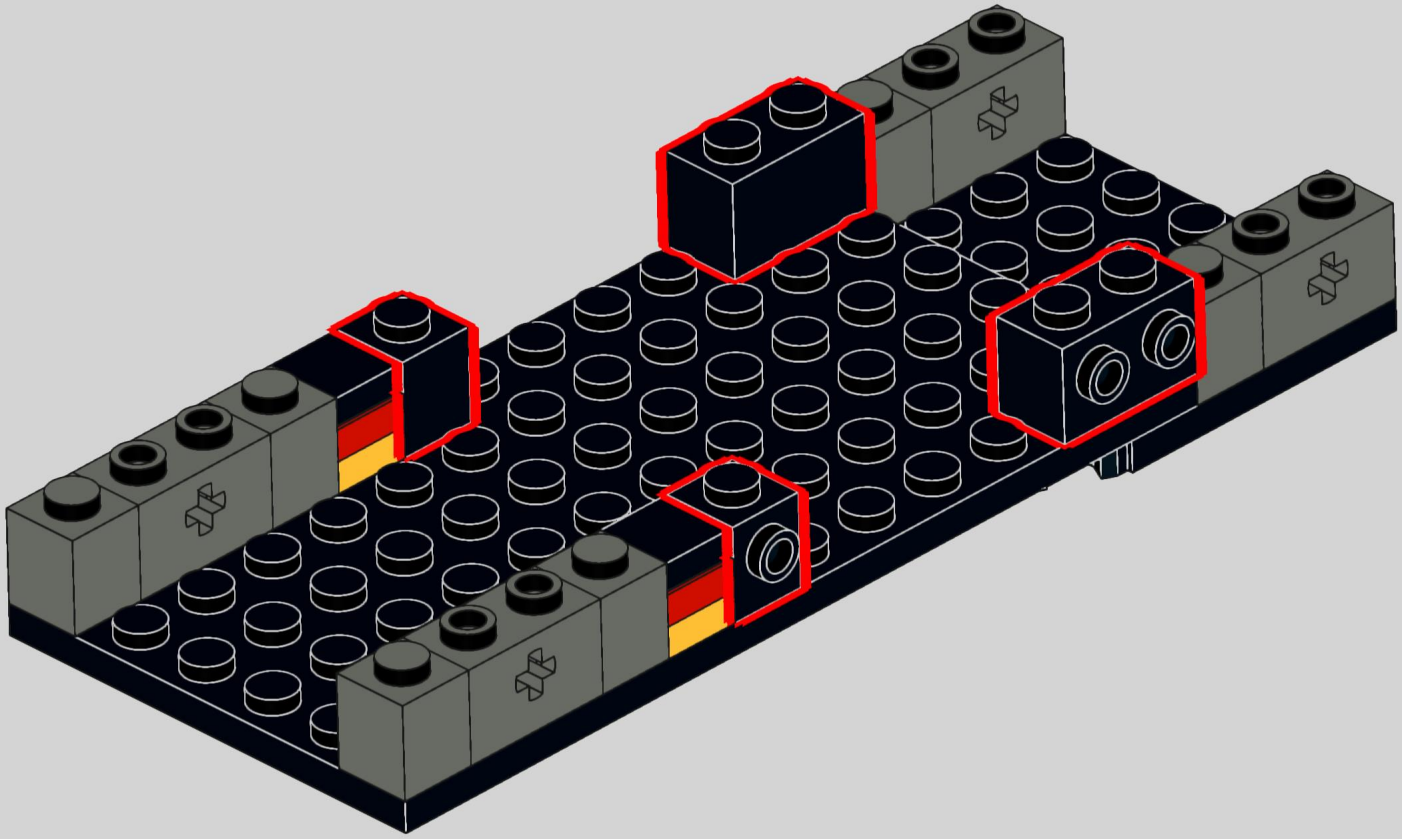

8

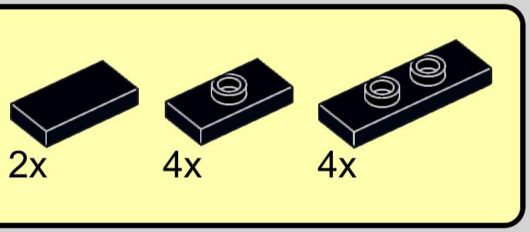

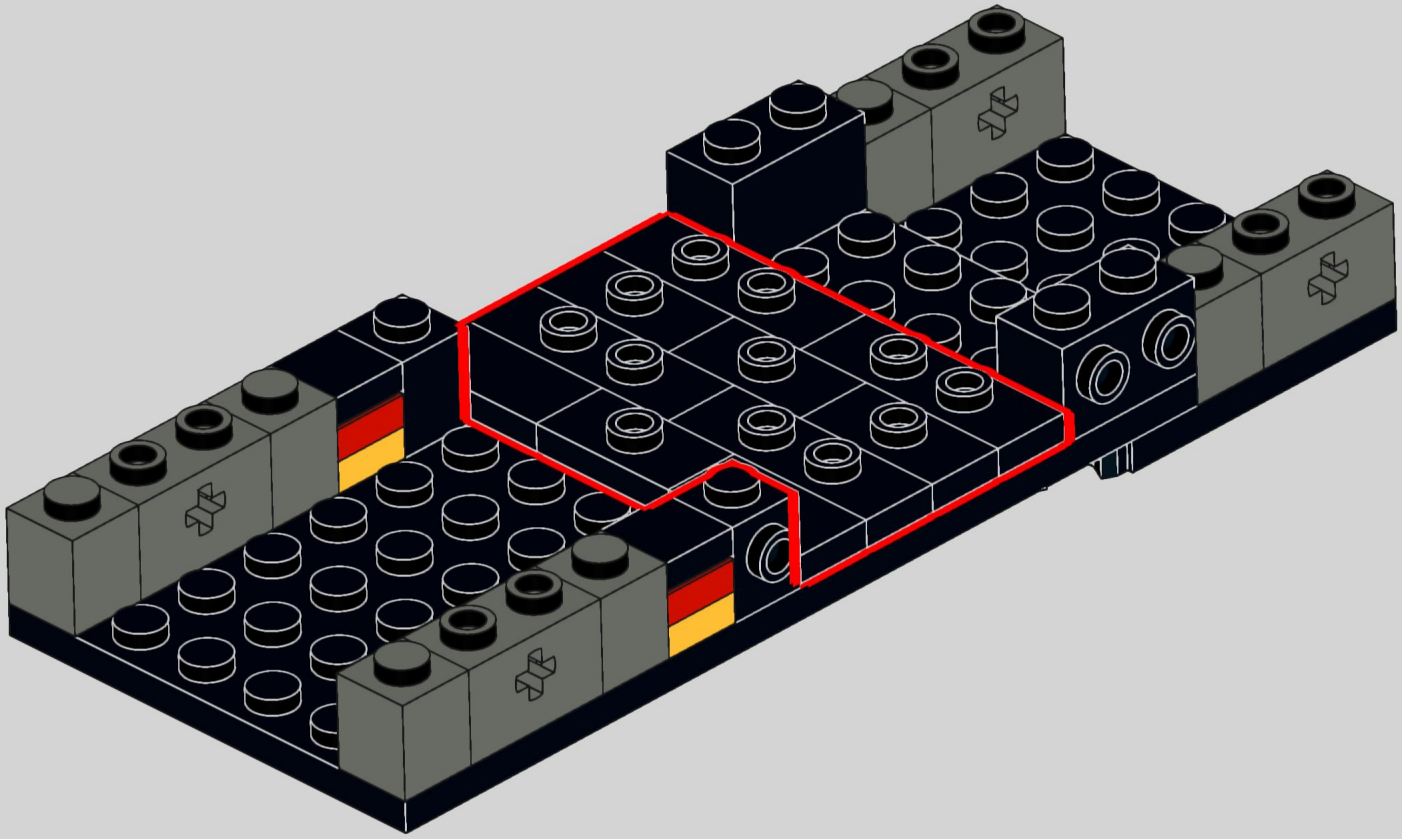

9

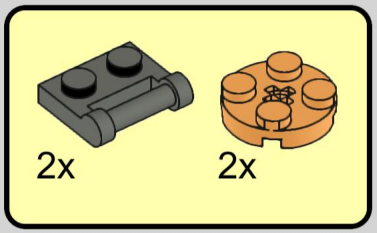

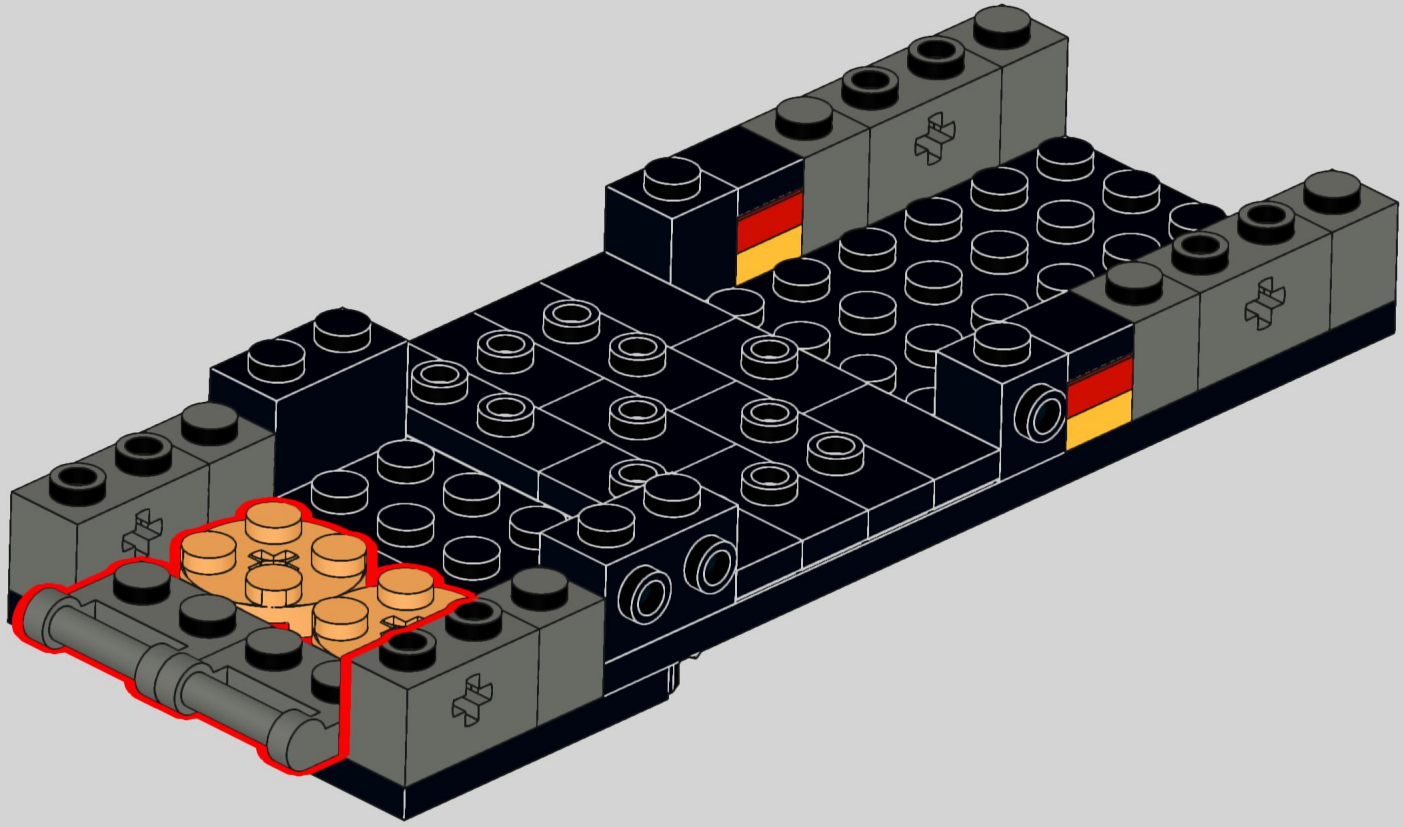

10

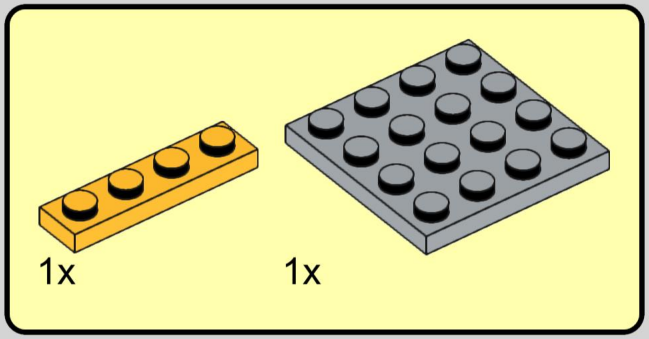

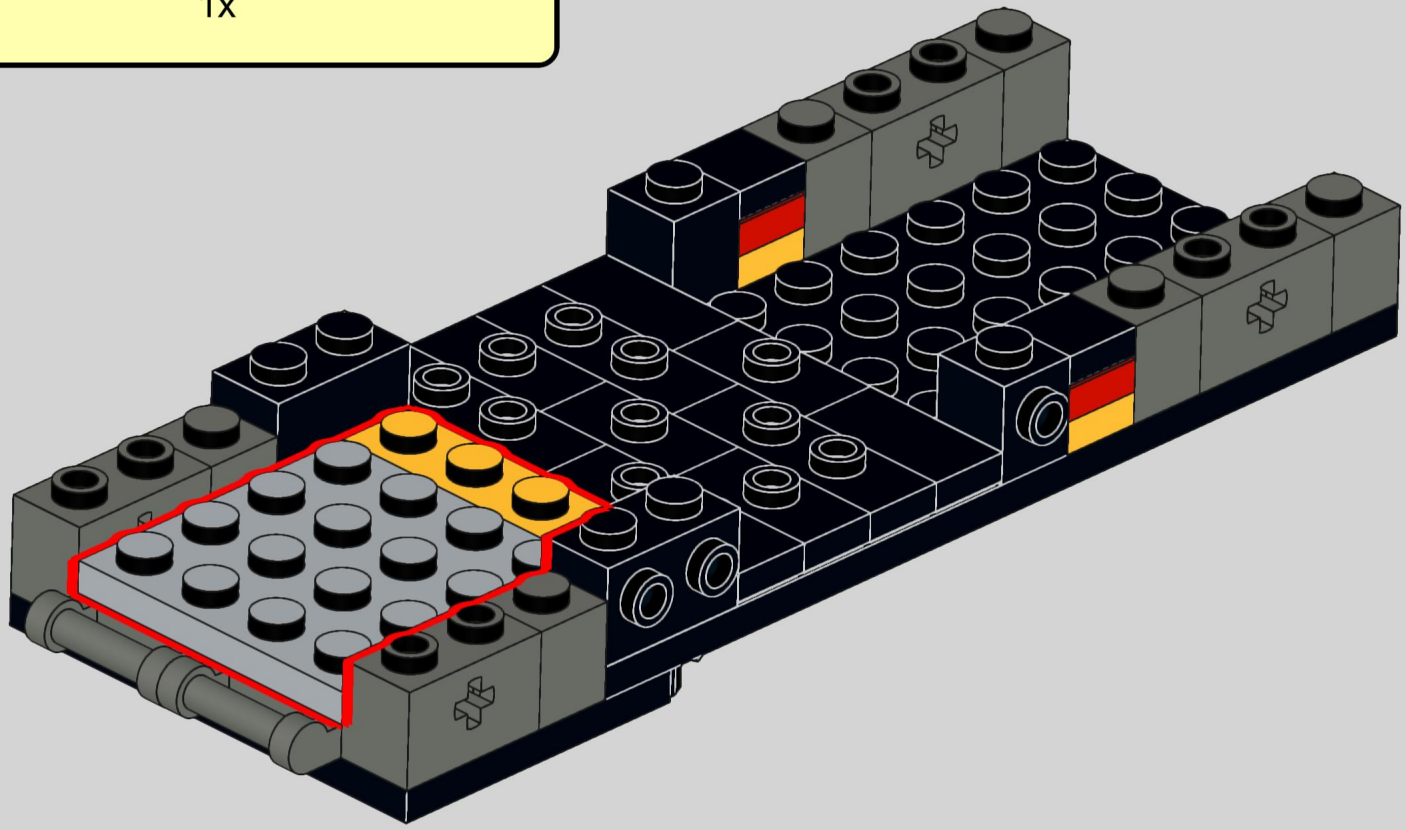

11

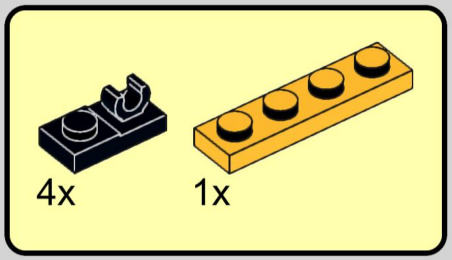

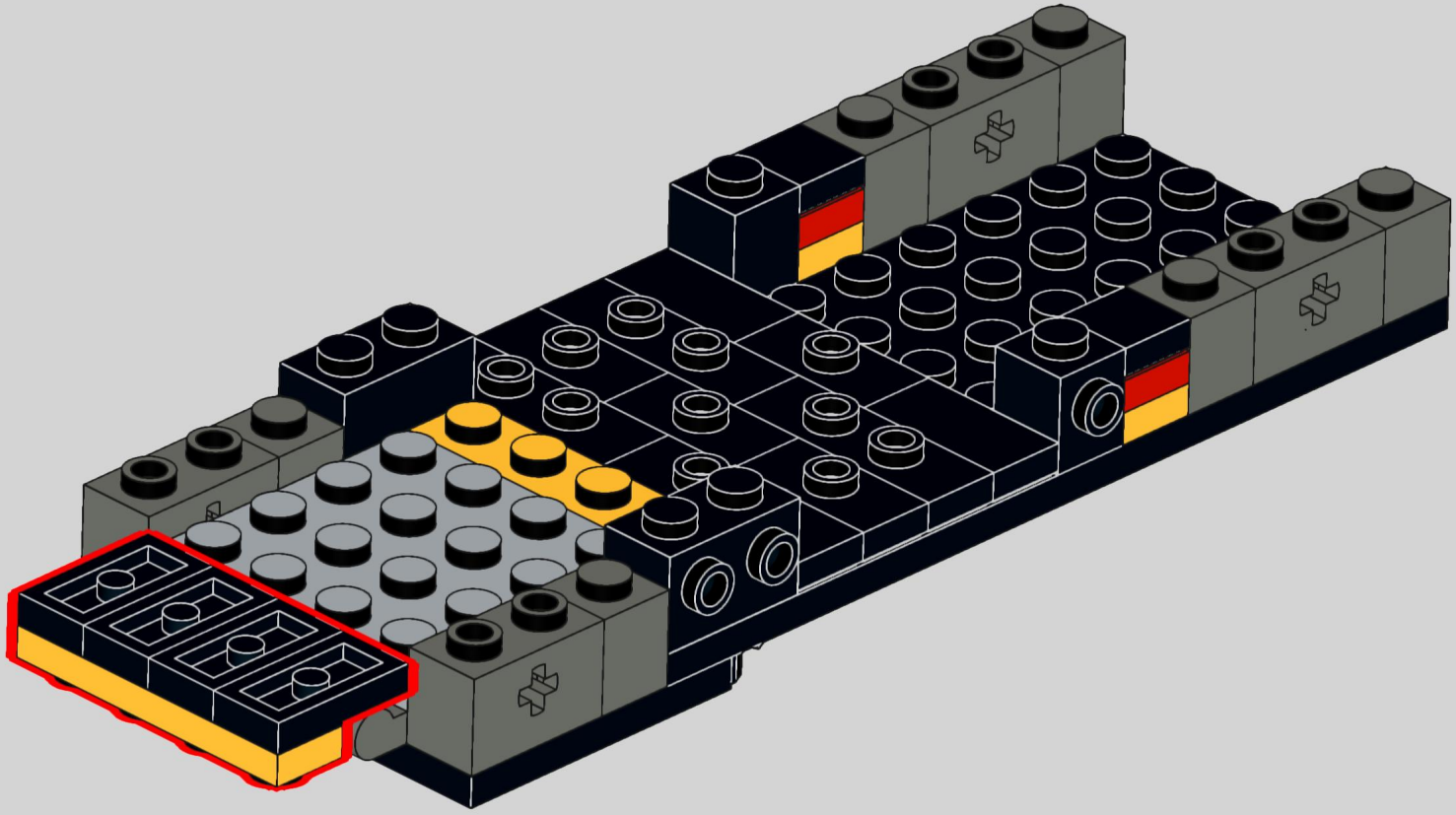

12

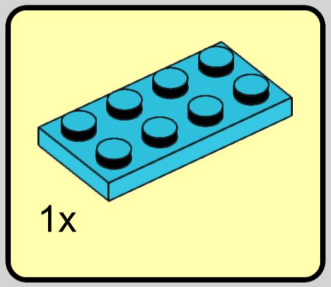

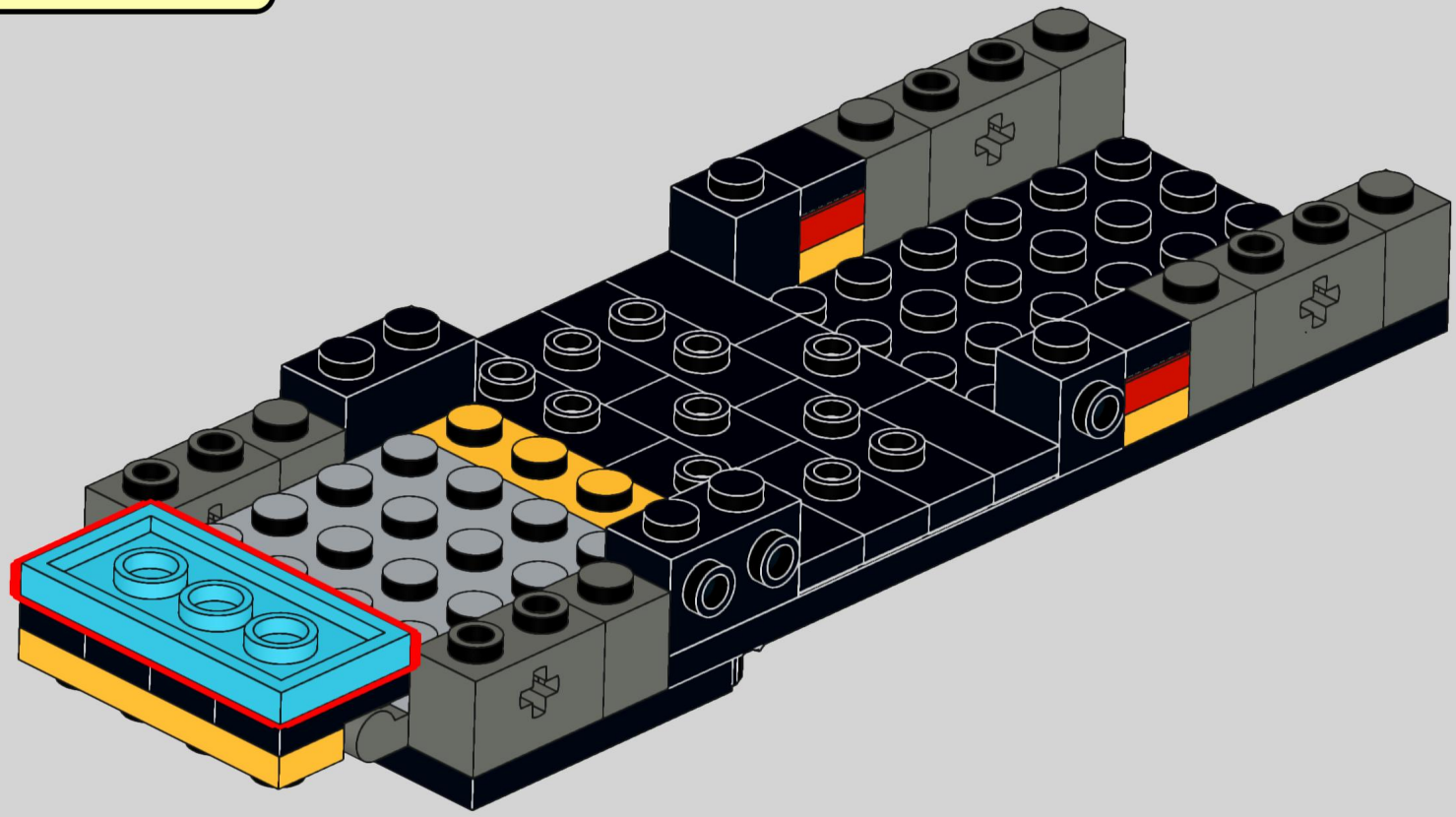

13



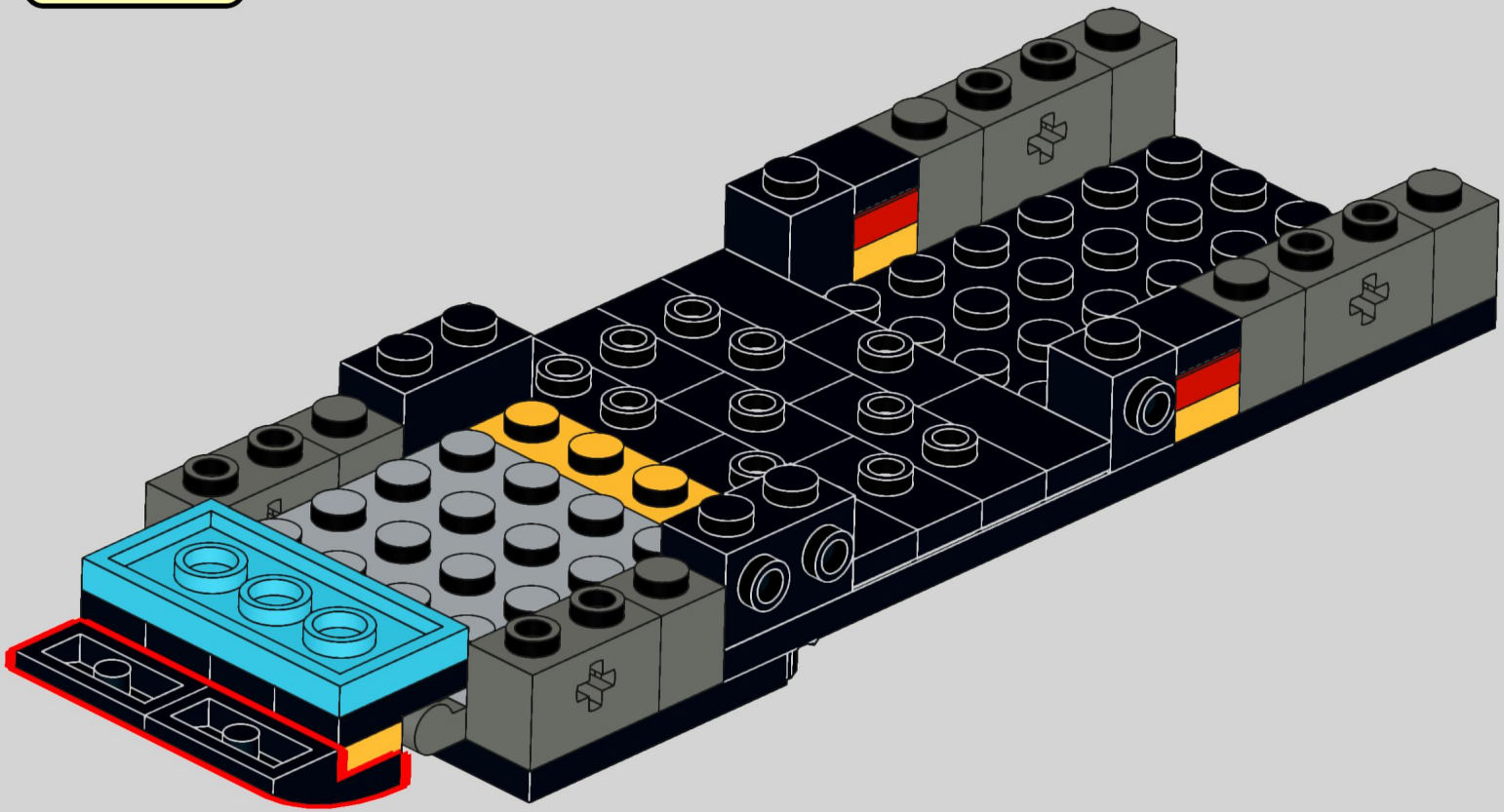

14

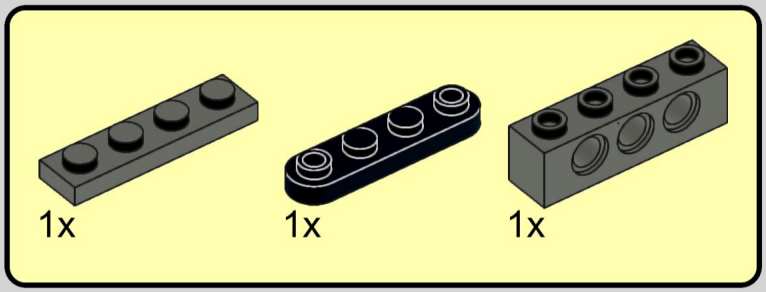

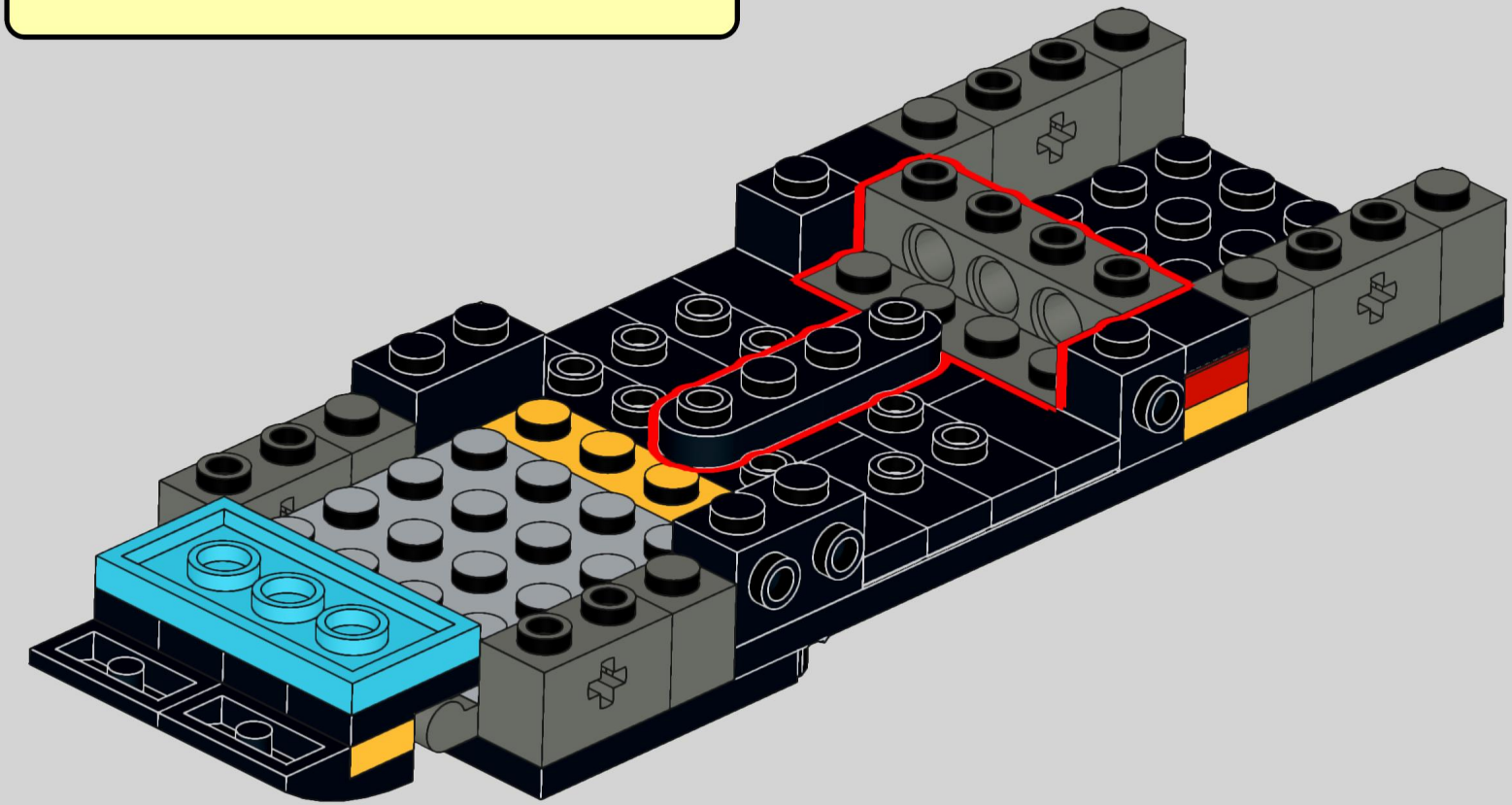

15

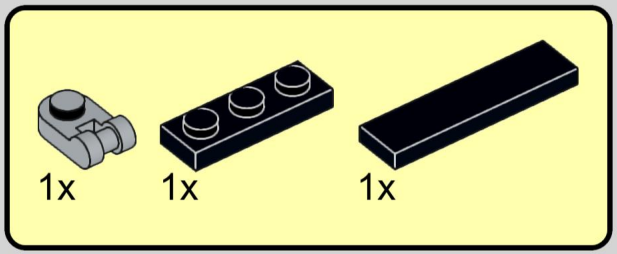

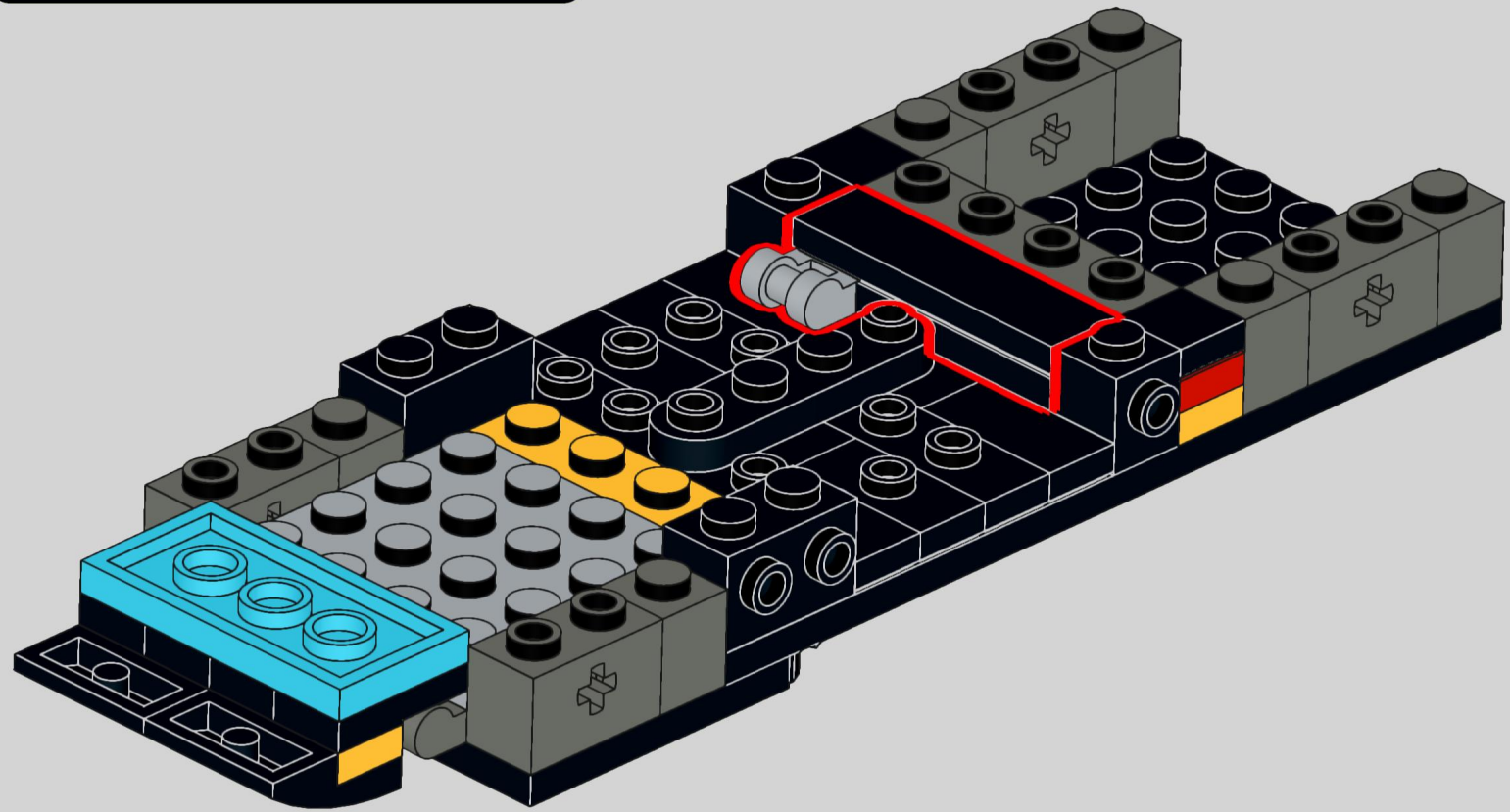

16

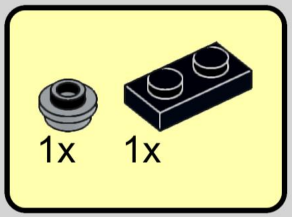

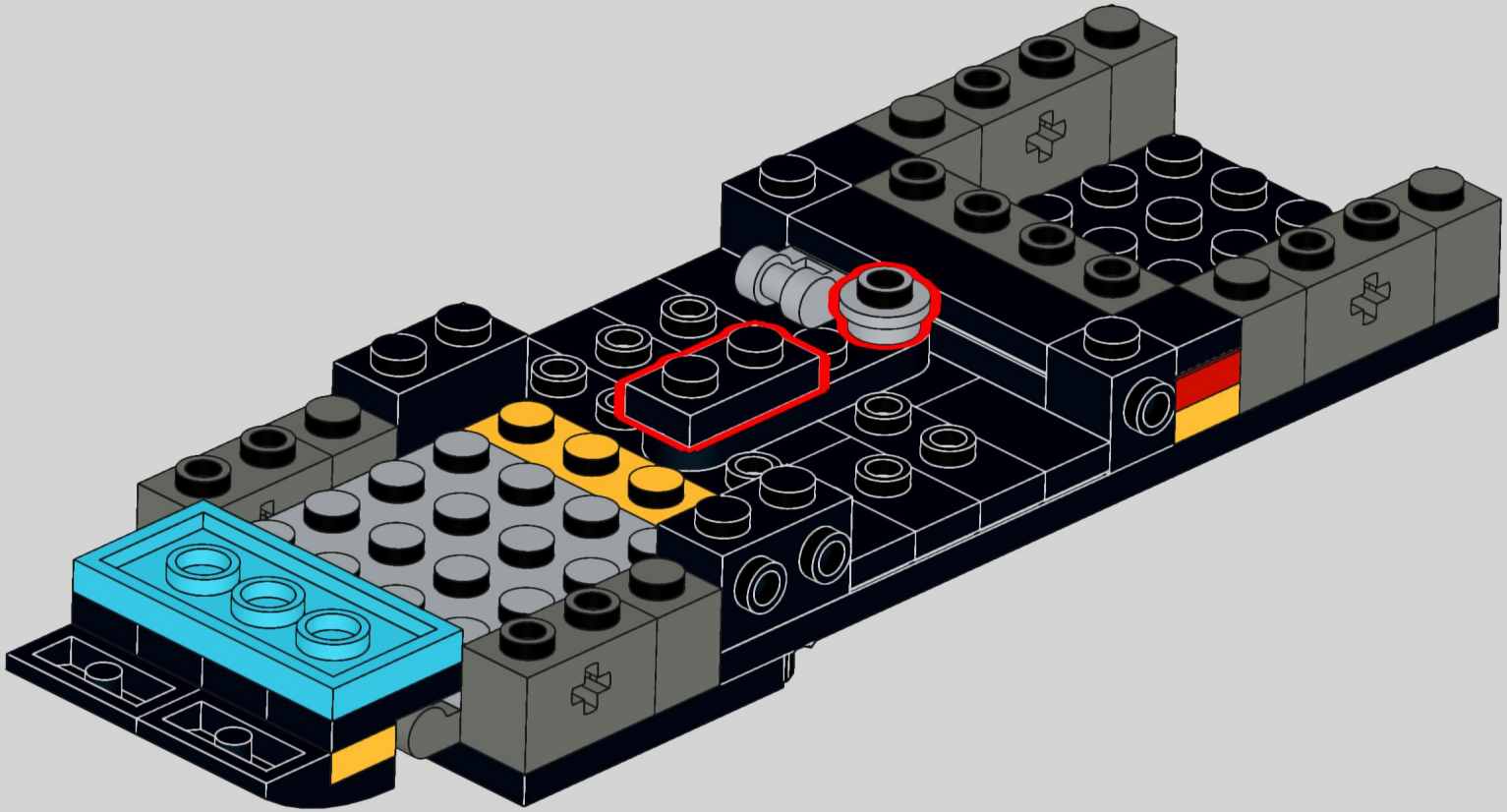

17

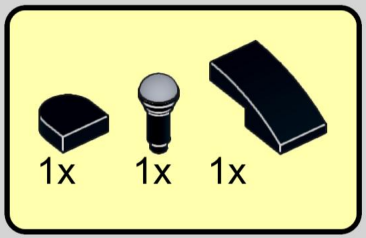

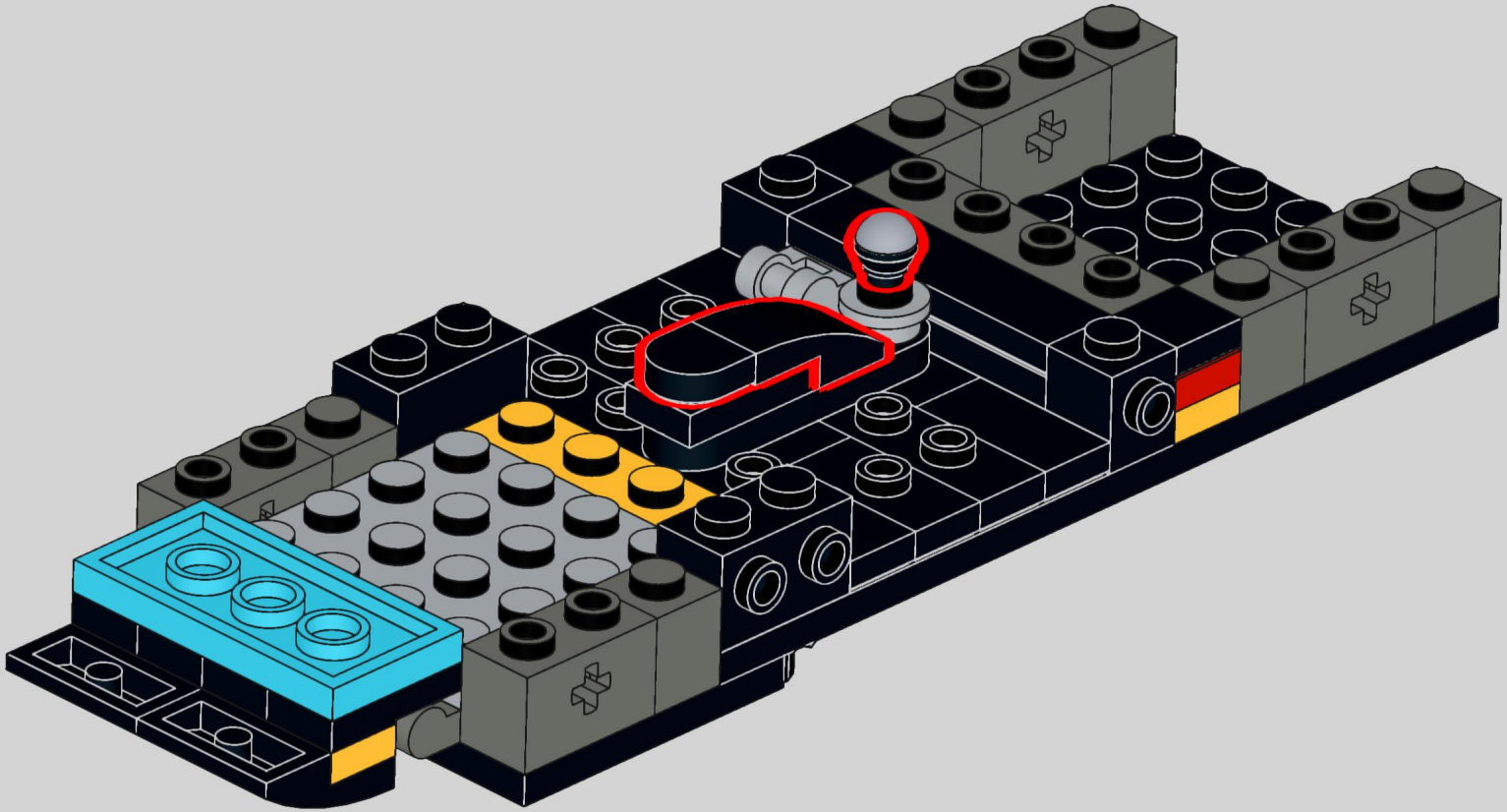

18

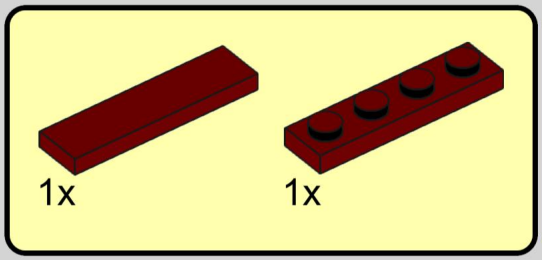

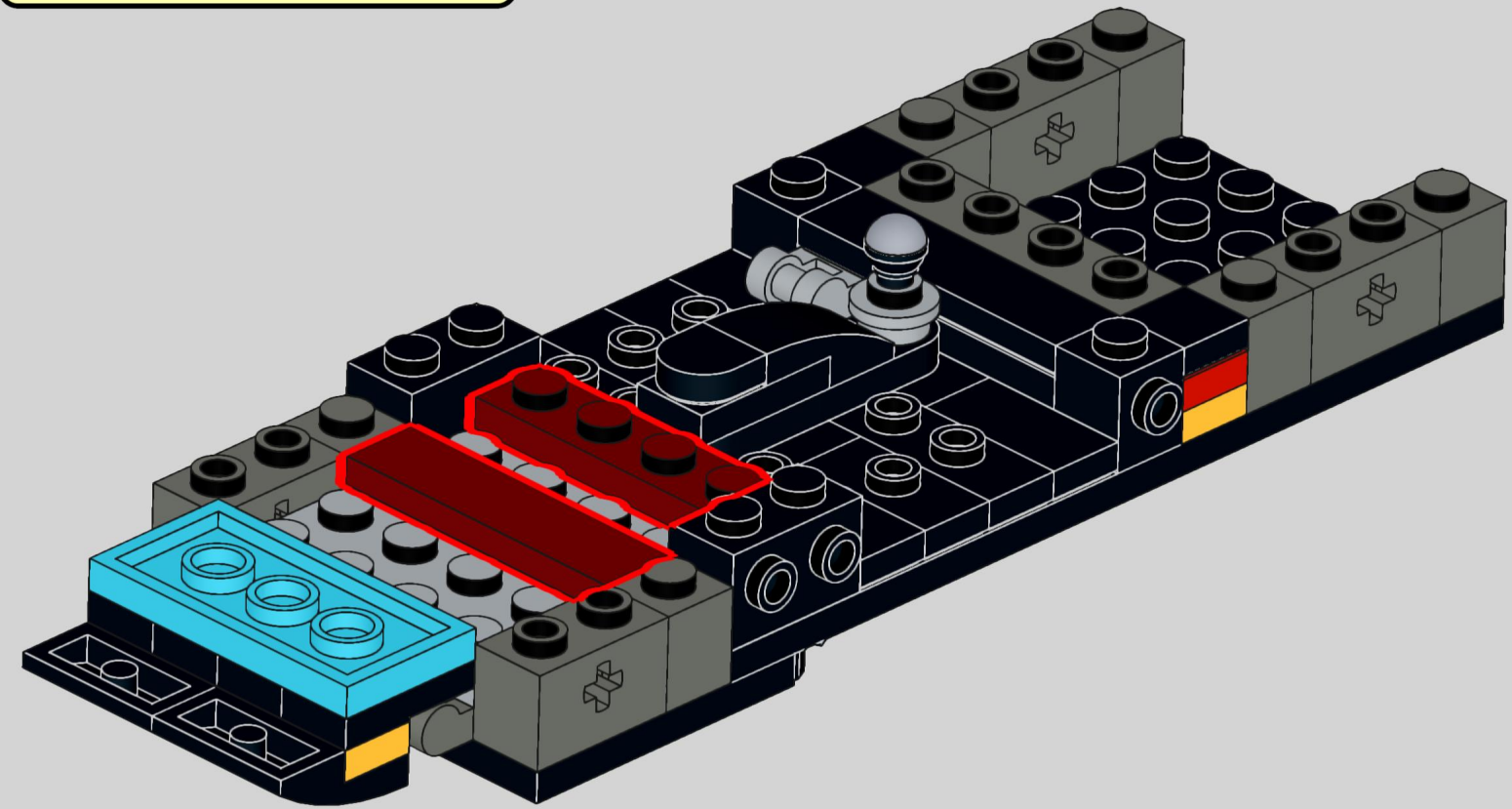

19

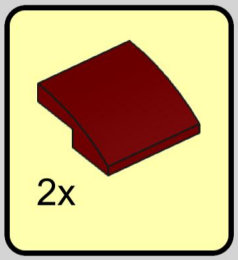

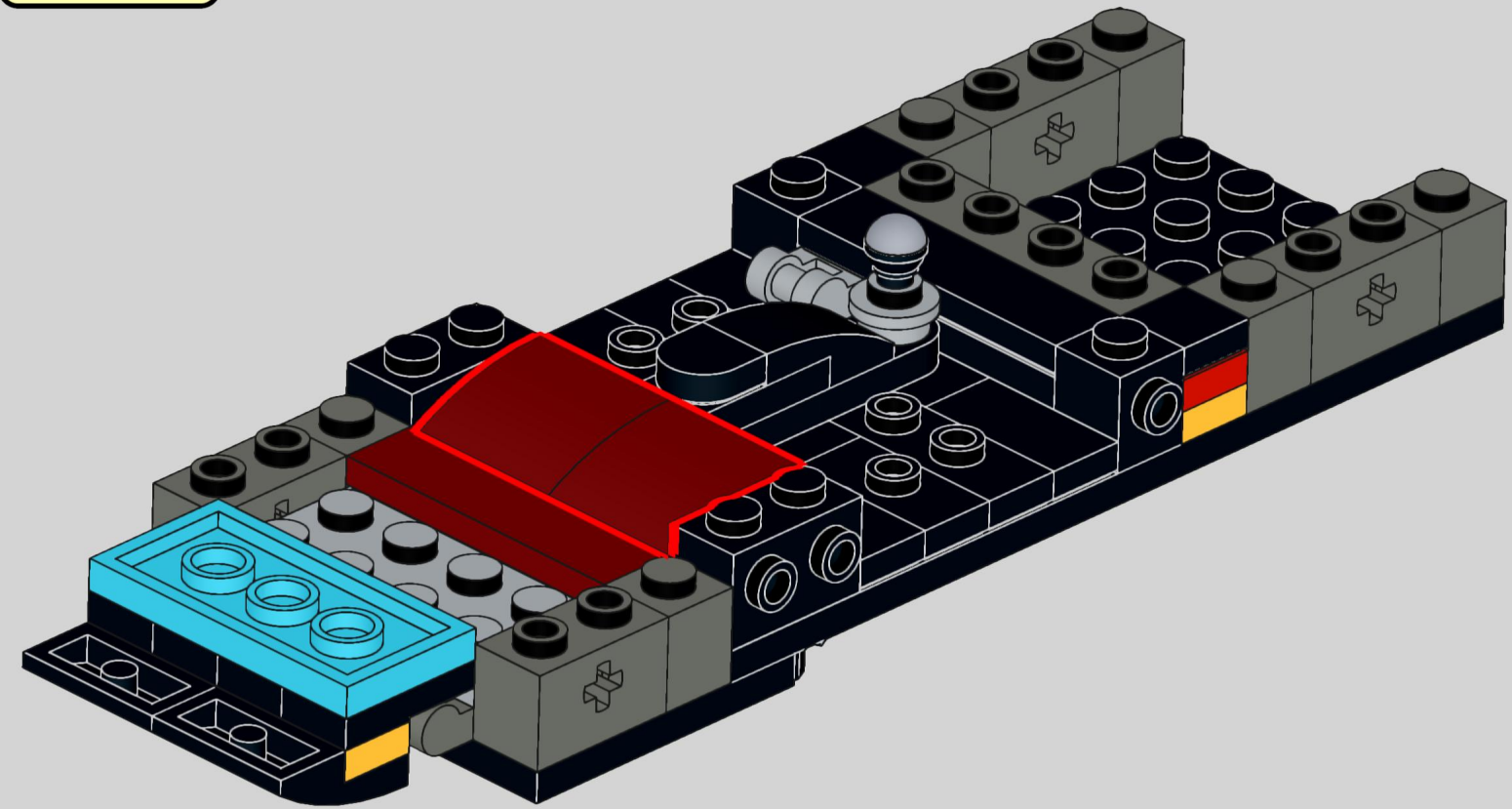

20

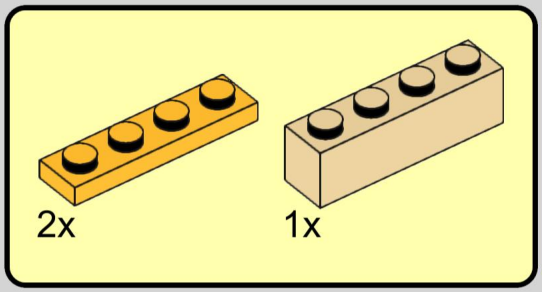

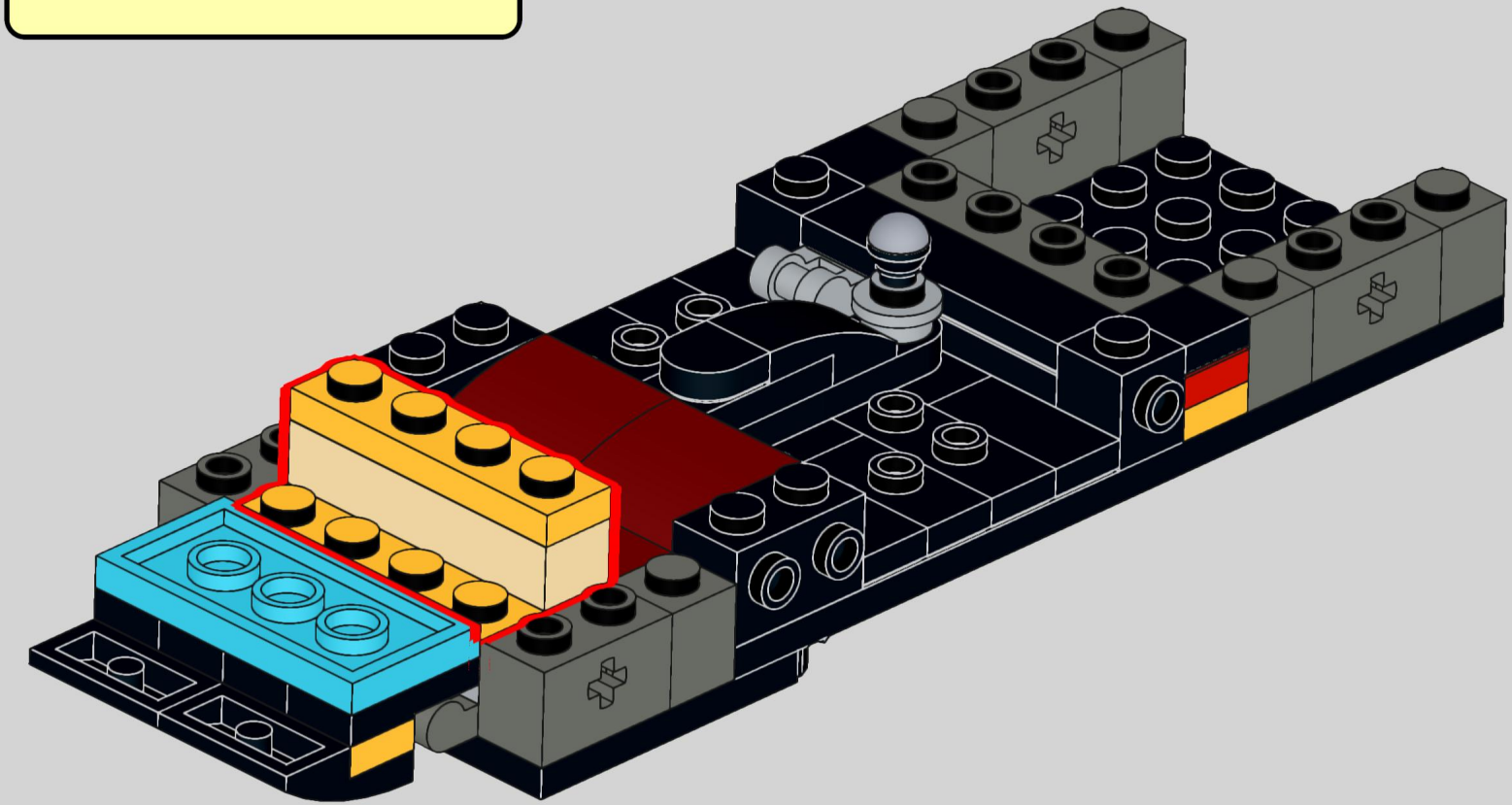

21

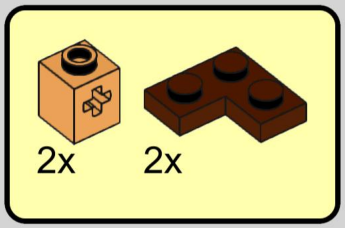

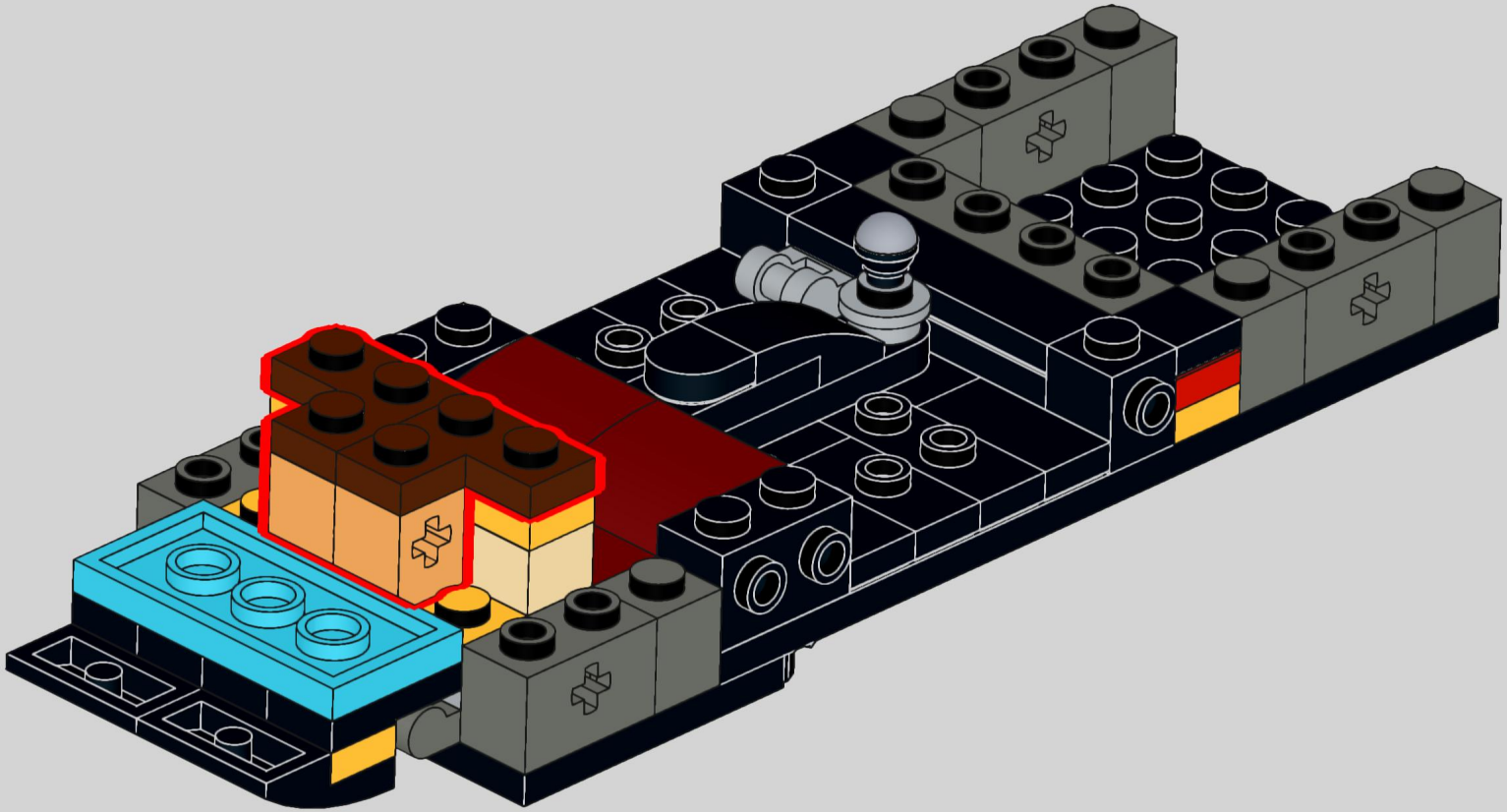

22

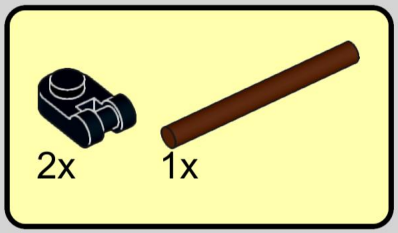

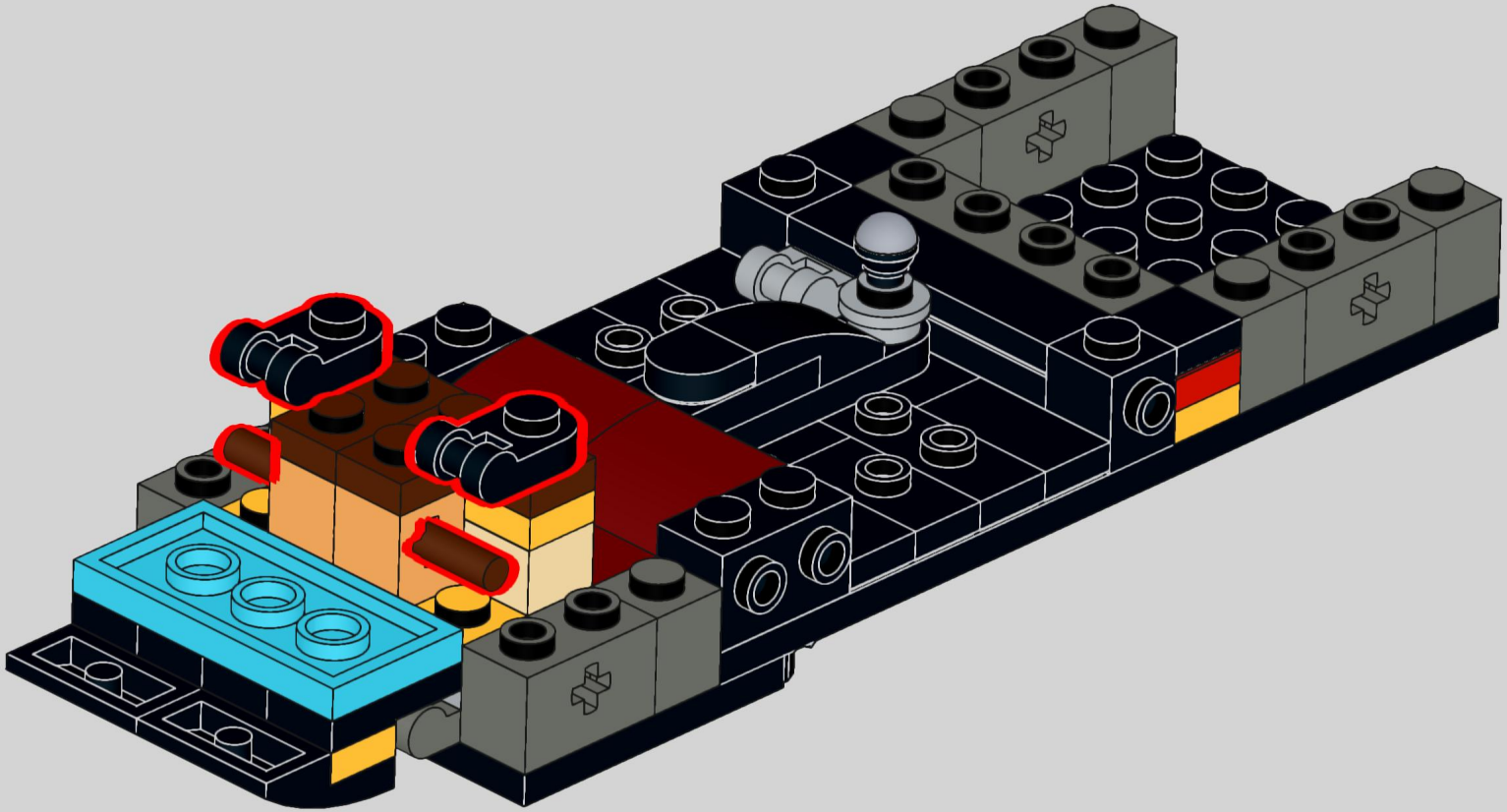

23

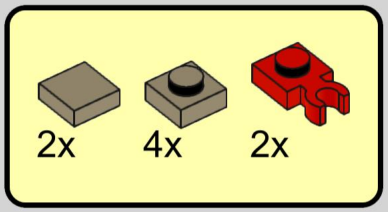

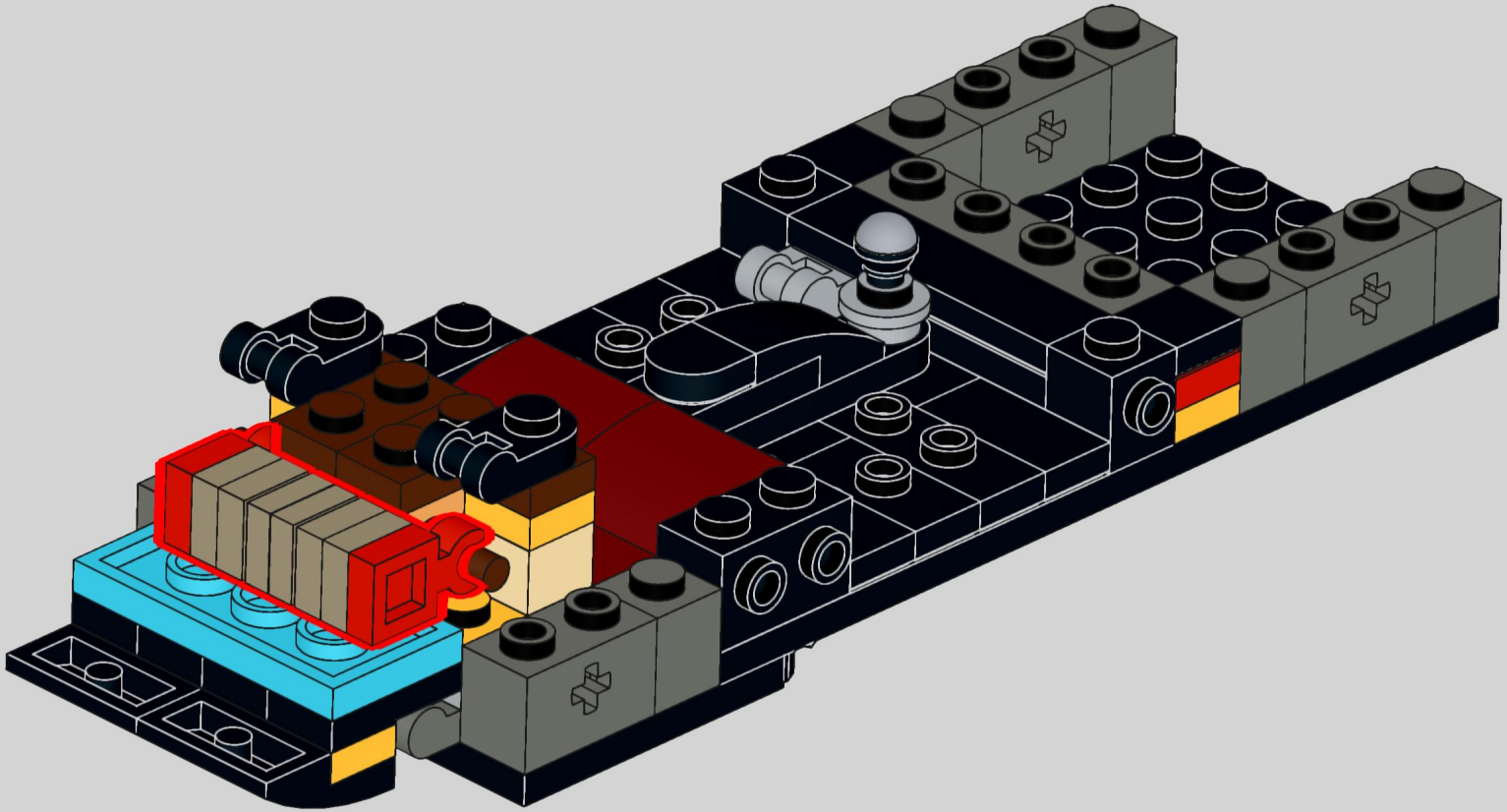

24

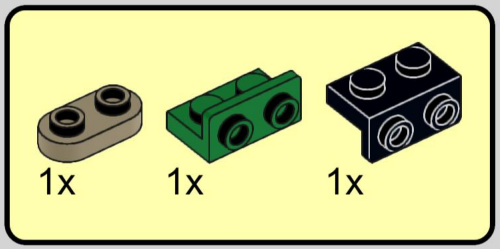

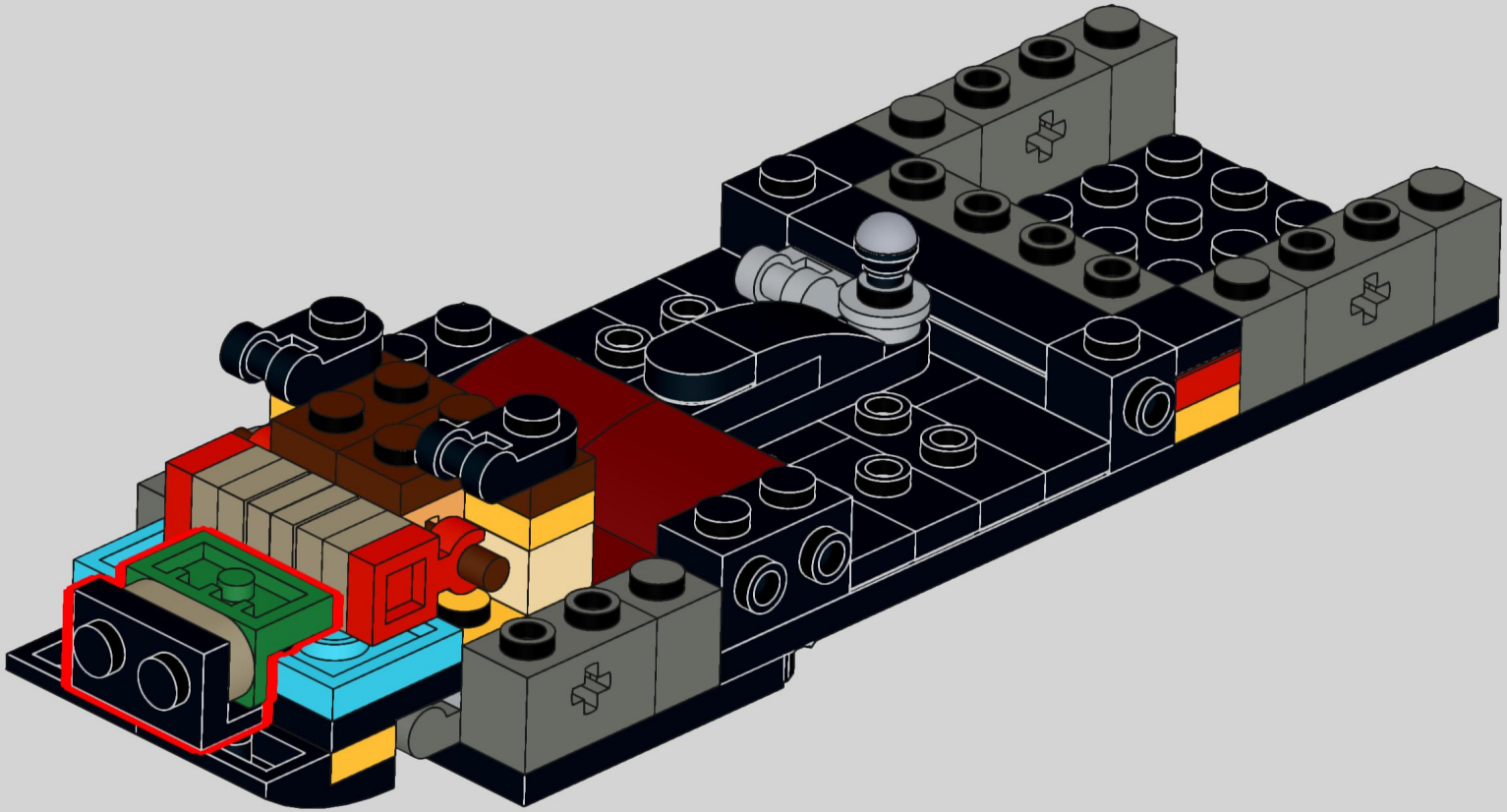

25

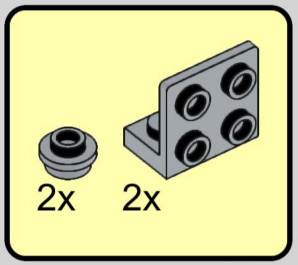

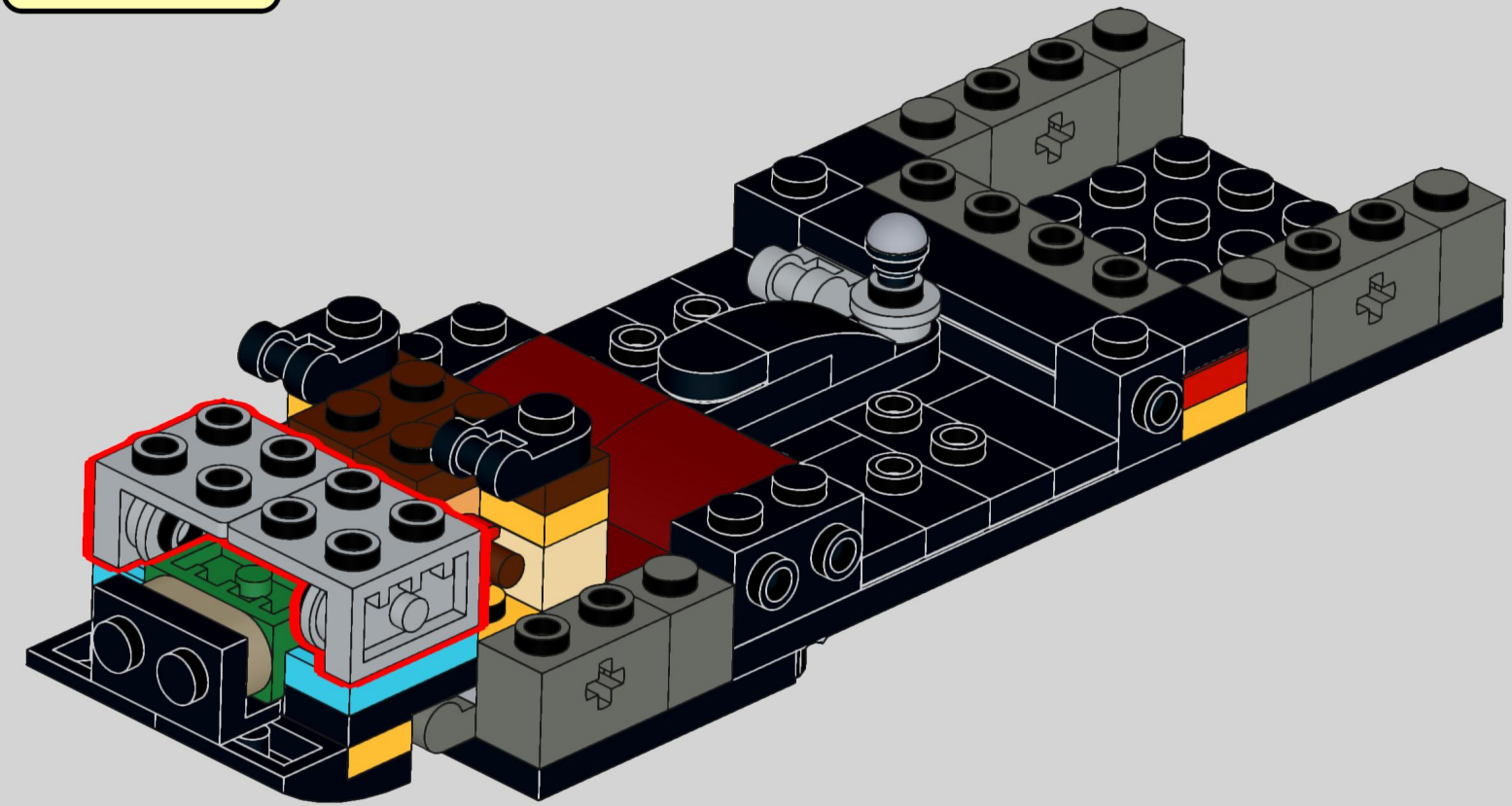

26

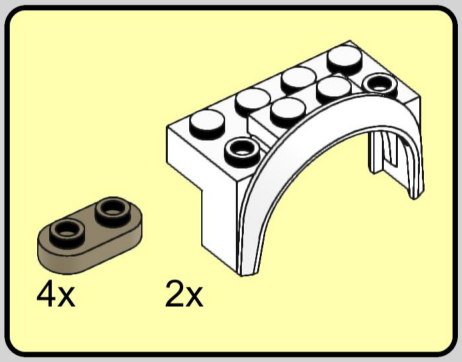

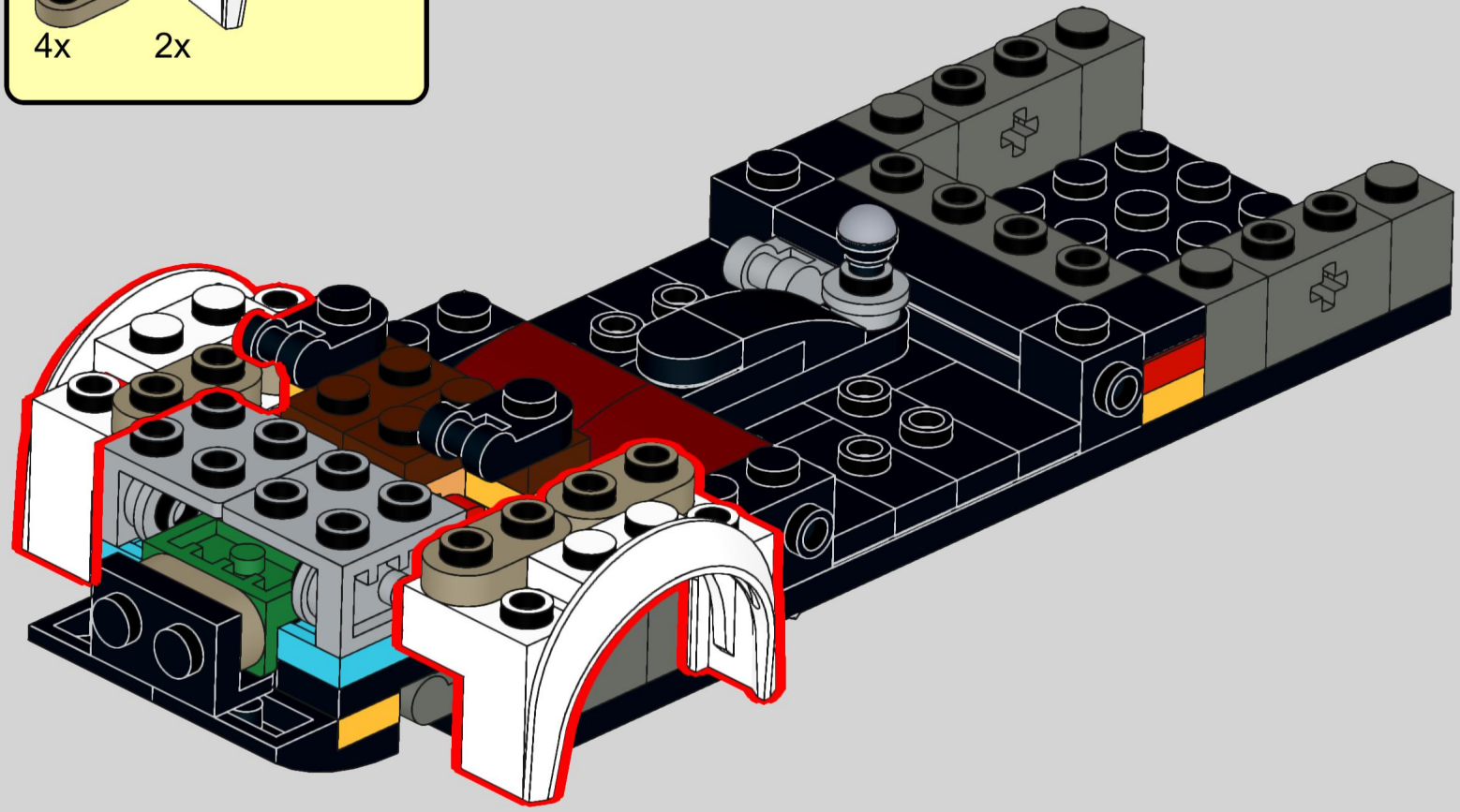

27

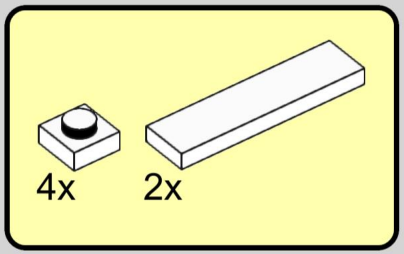

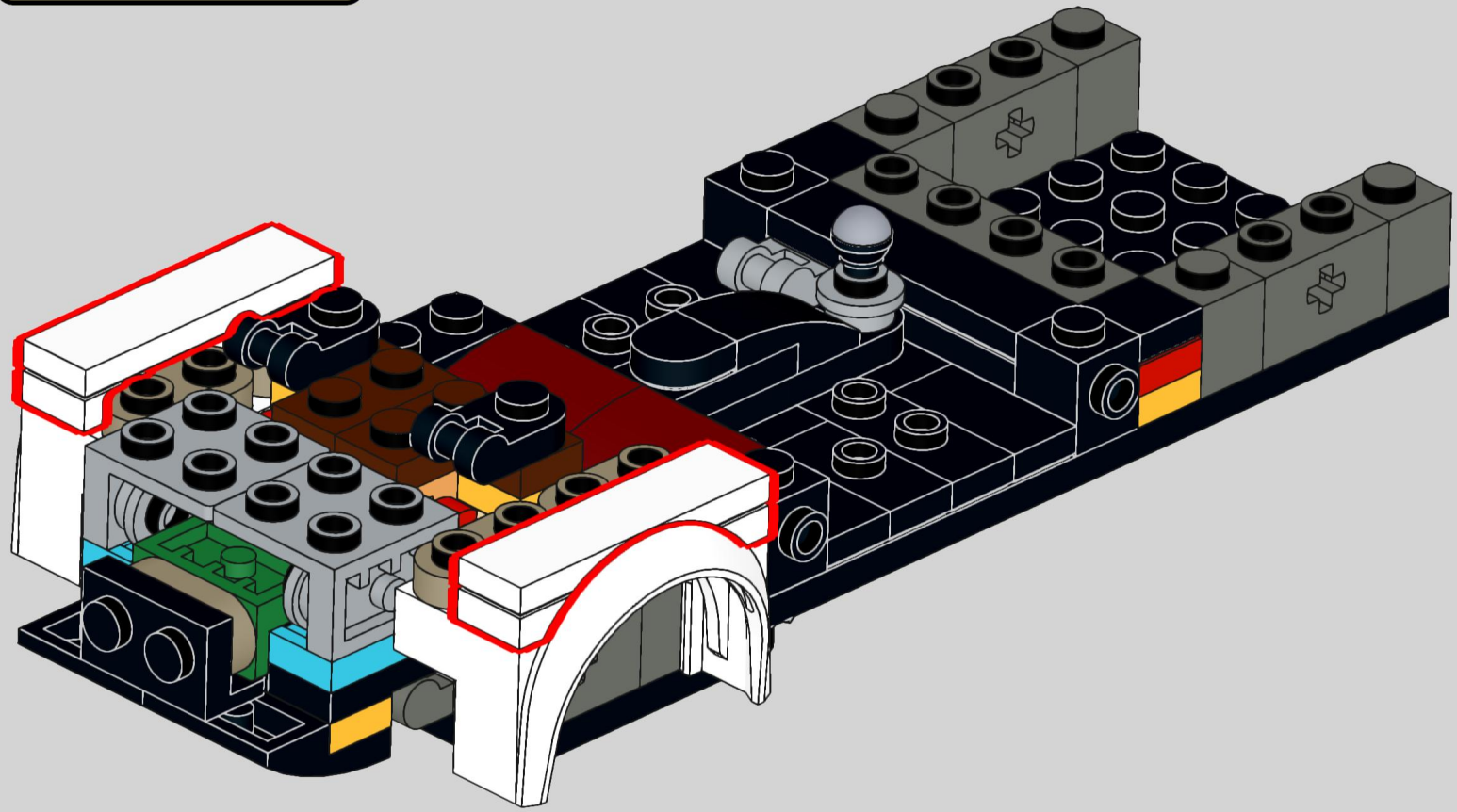

28

4x

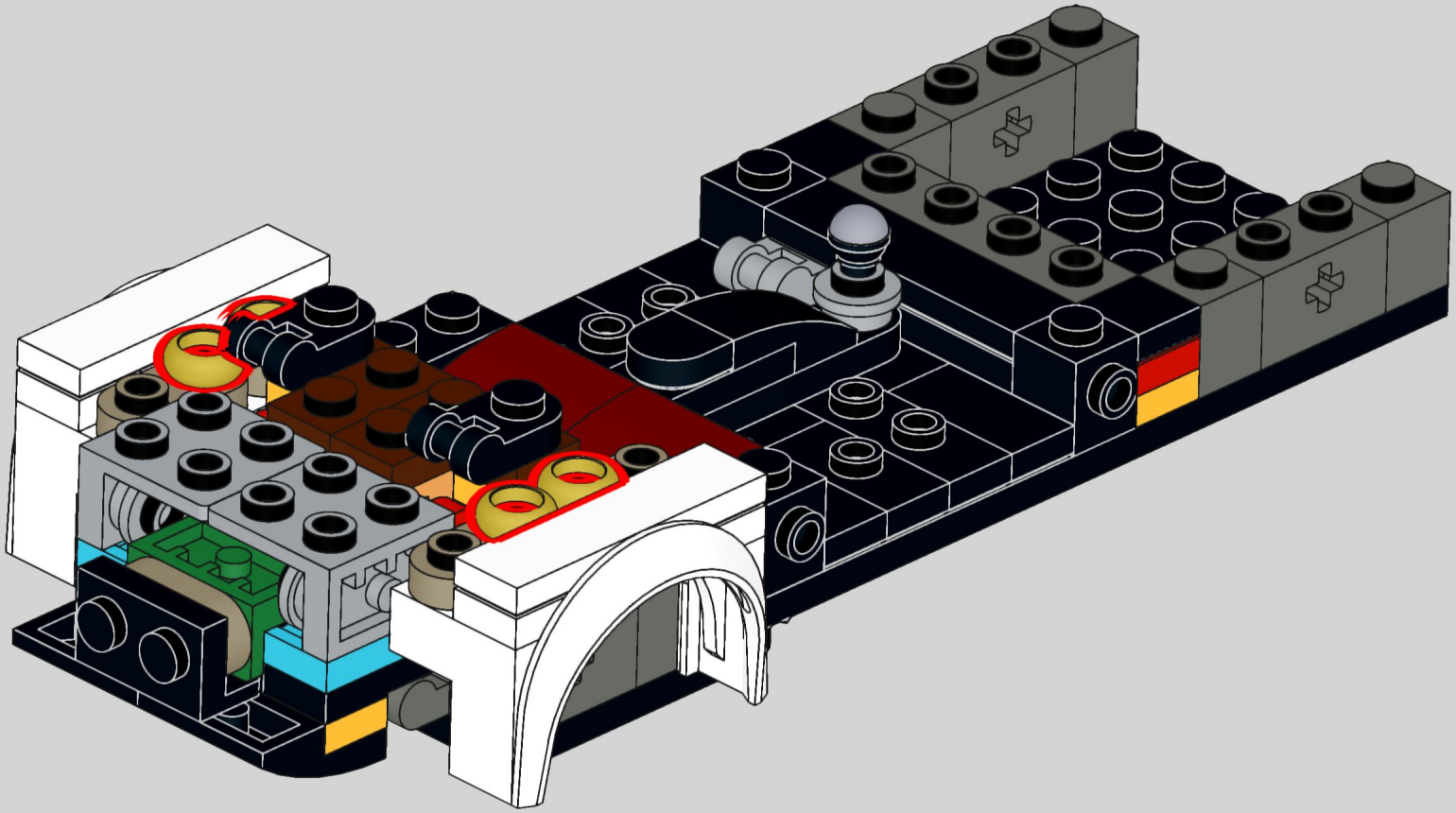

29

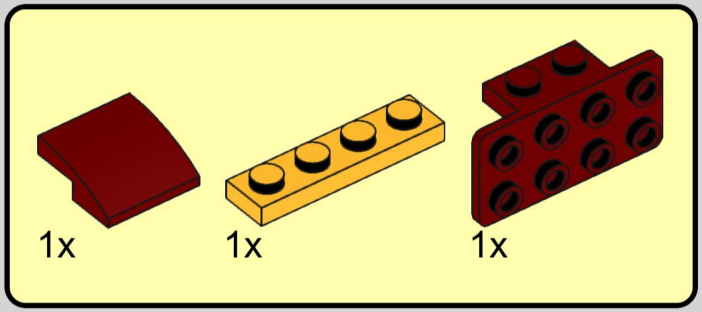

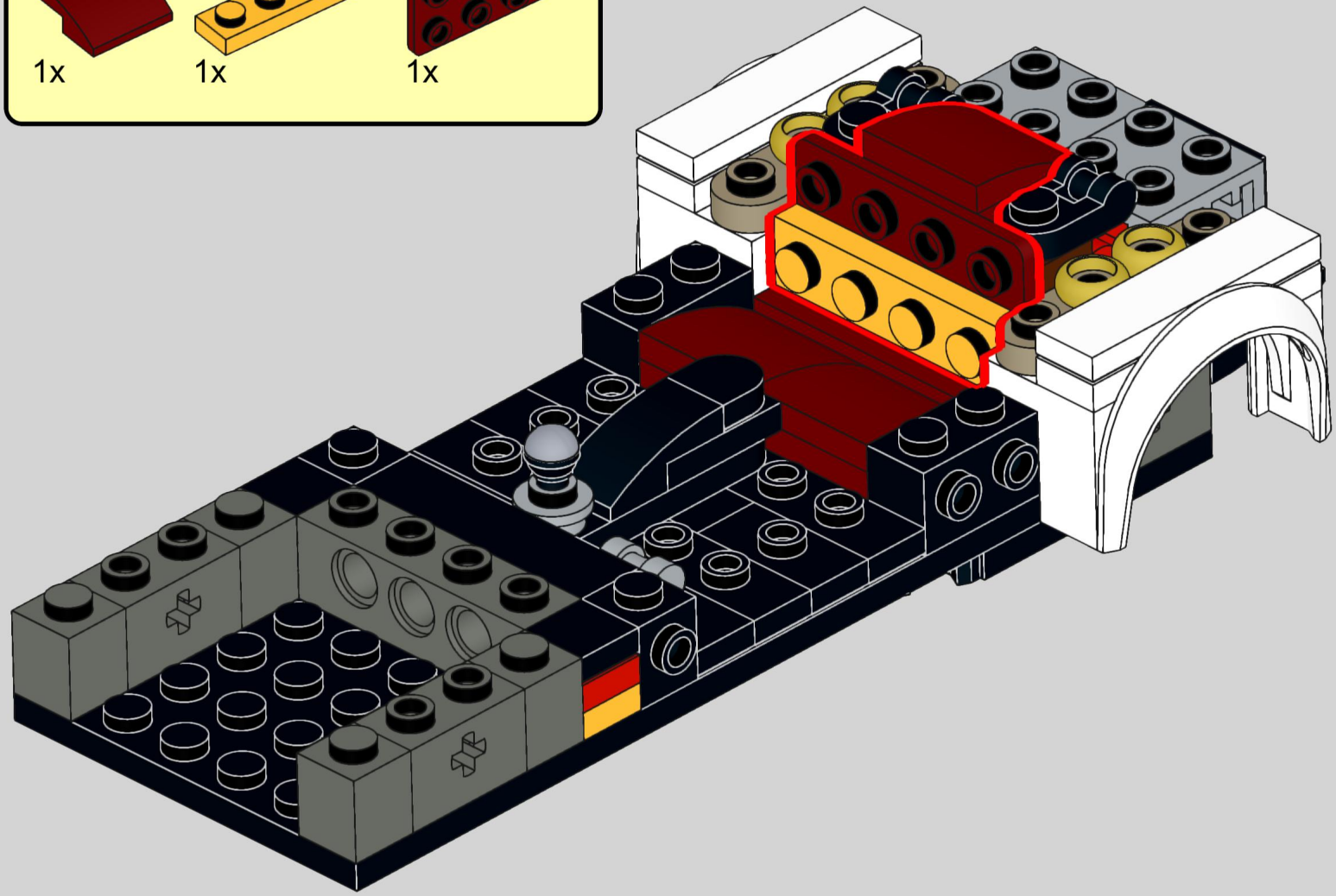

30

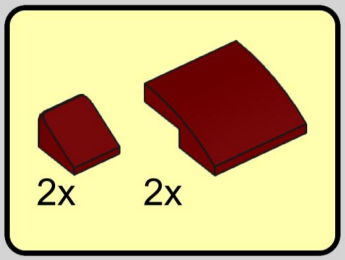

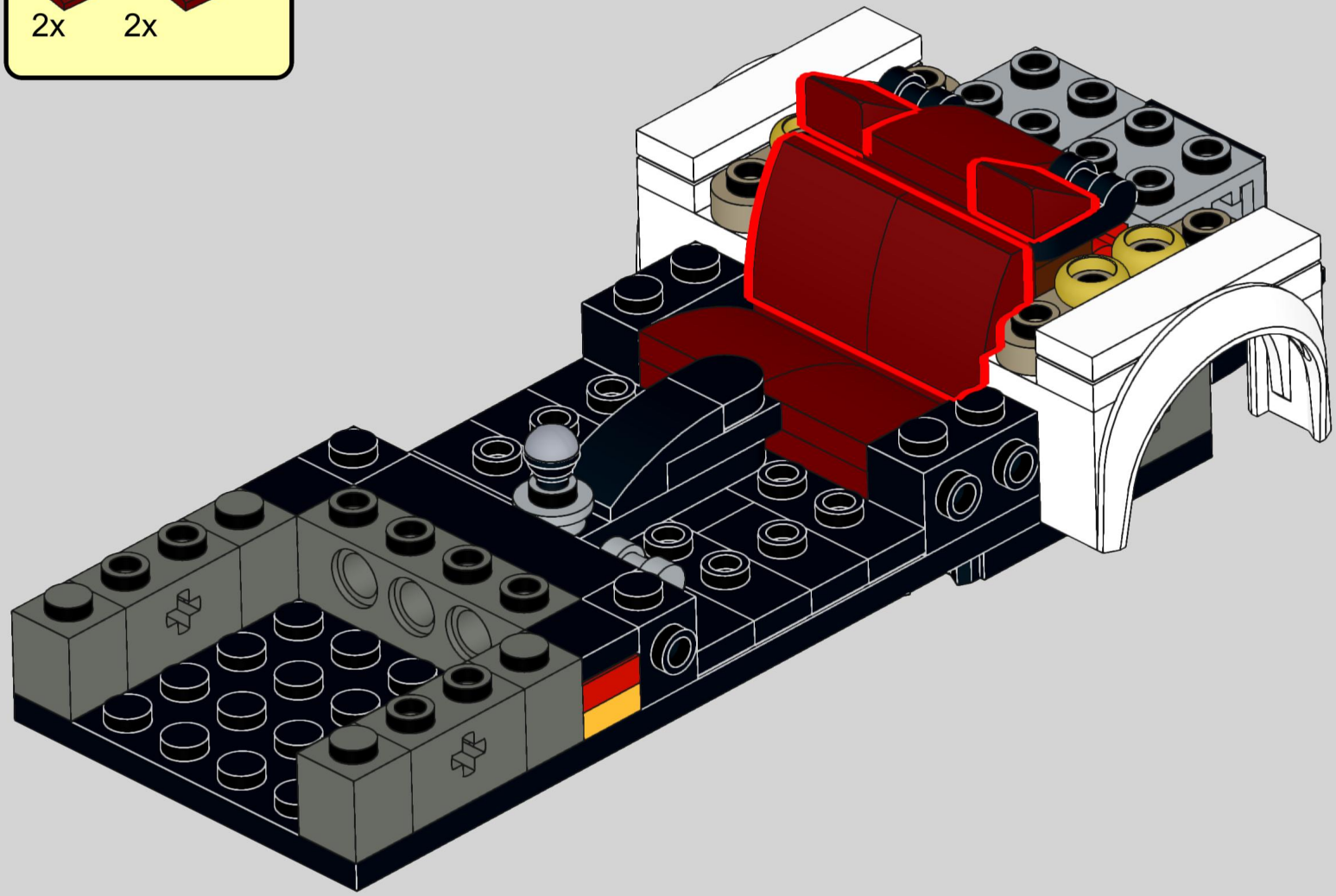

31

2x

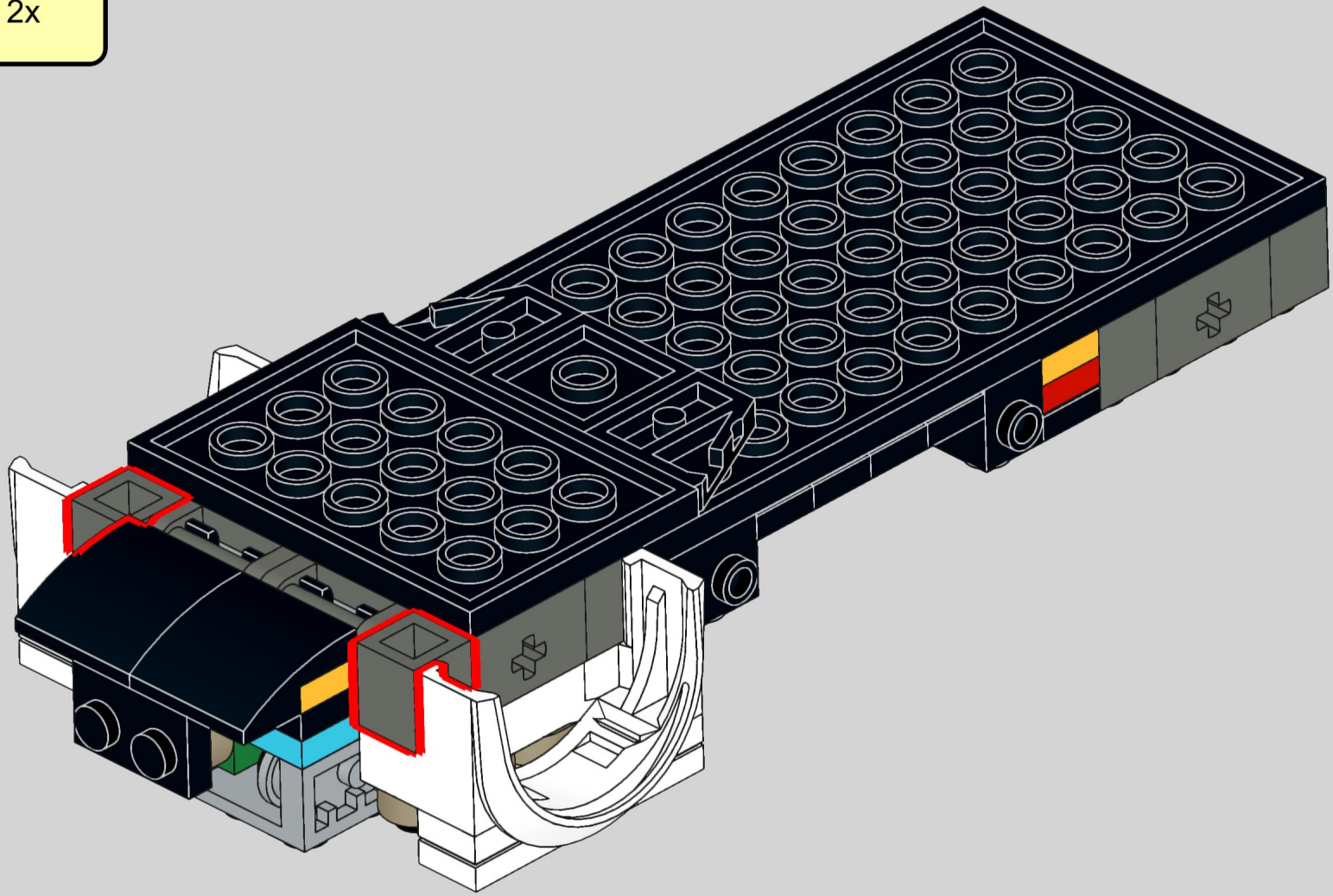

32

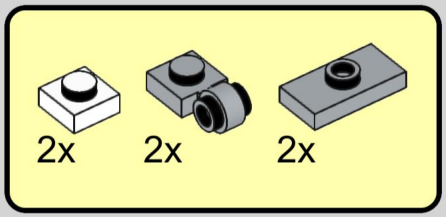

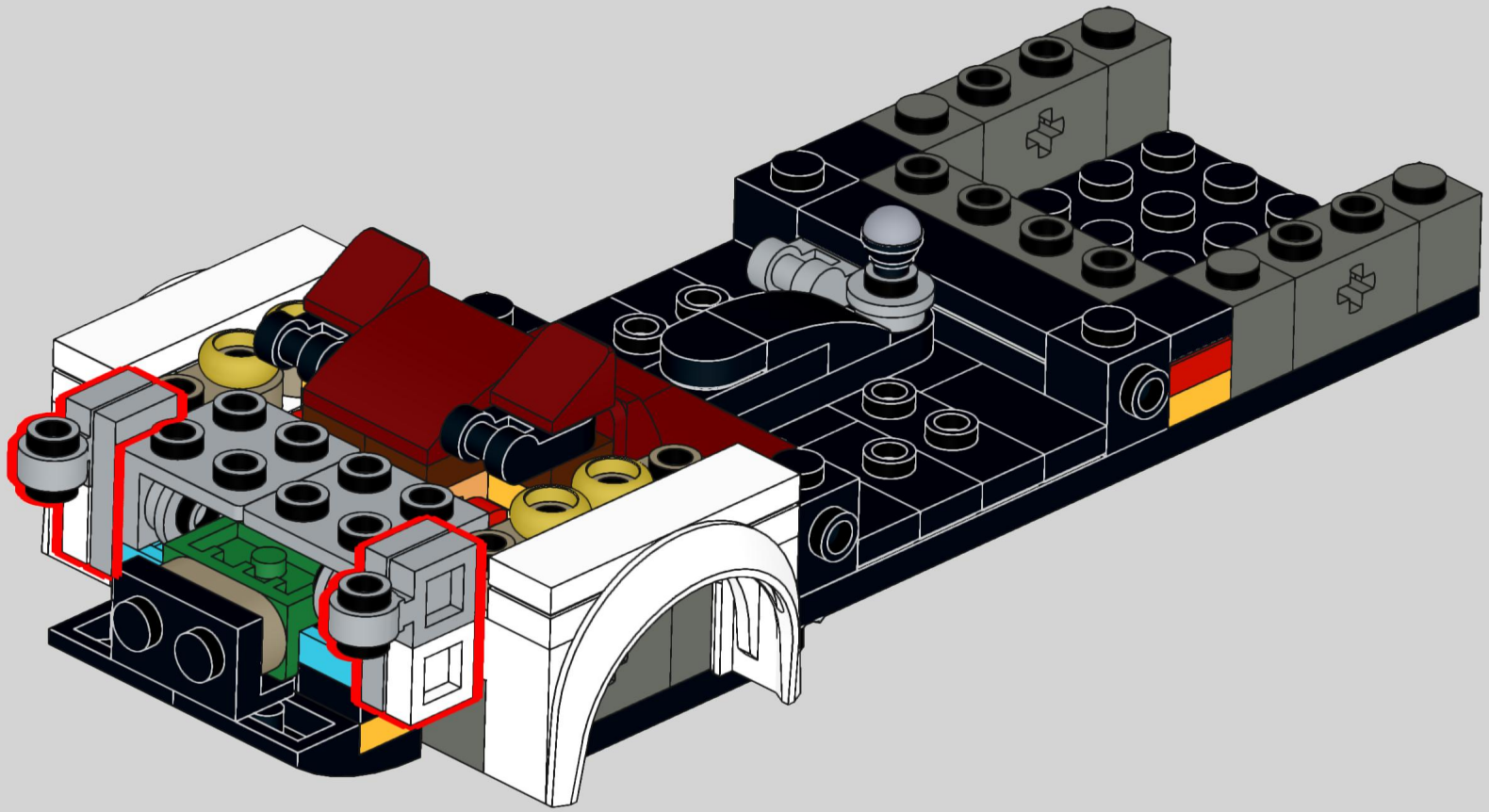

33

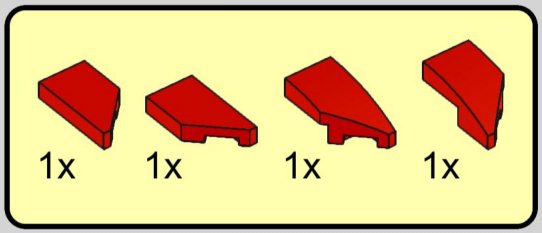

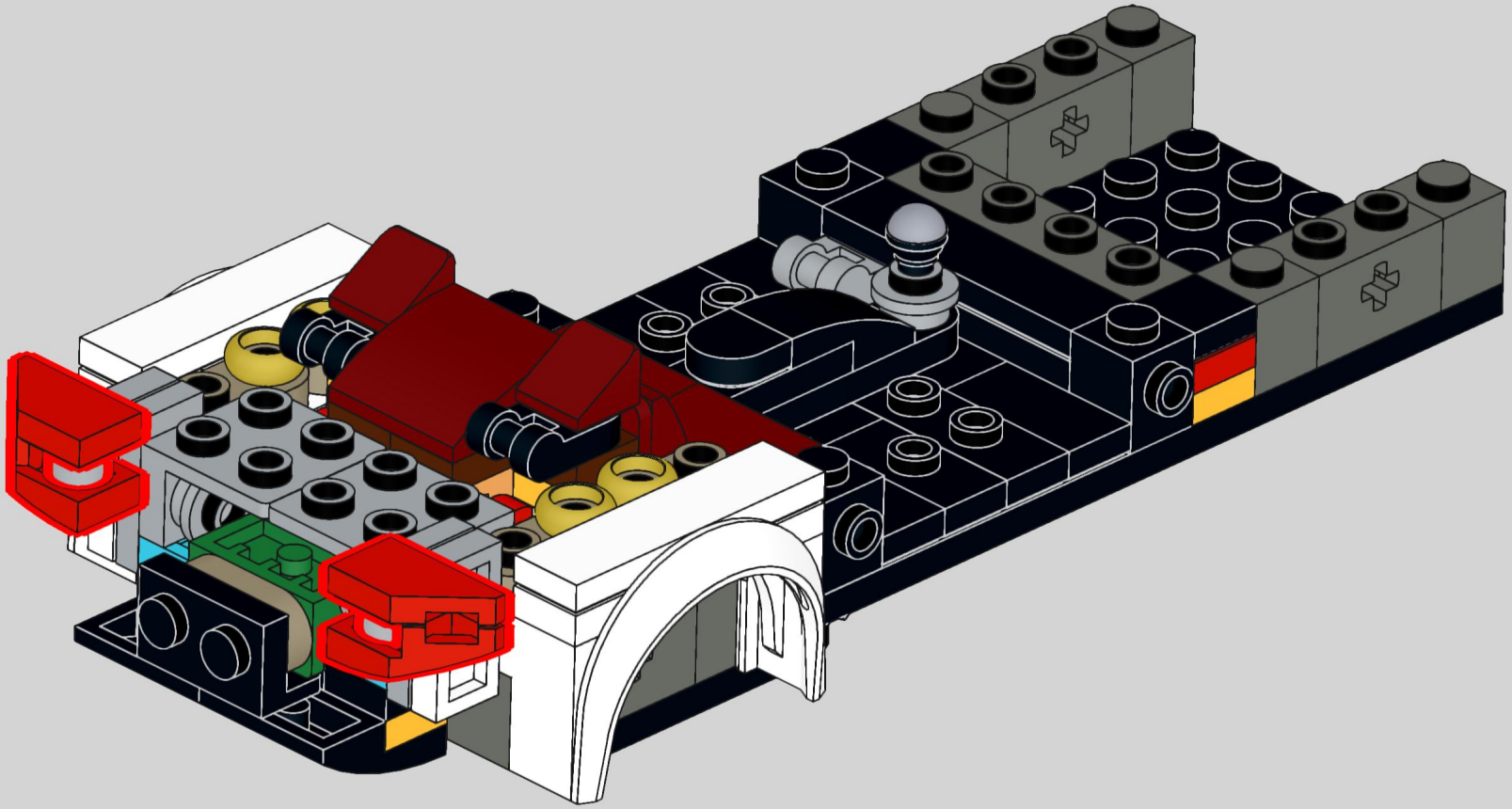

34

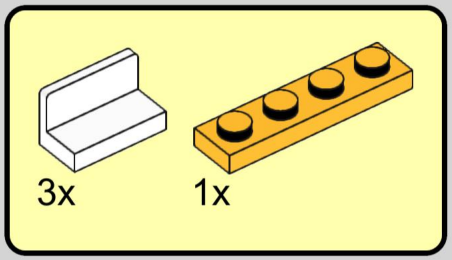

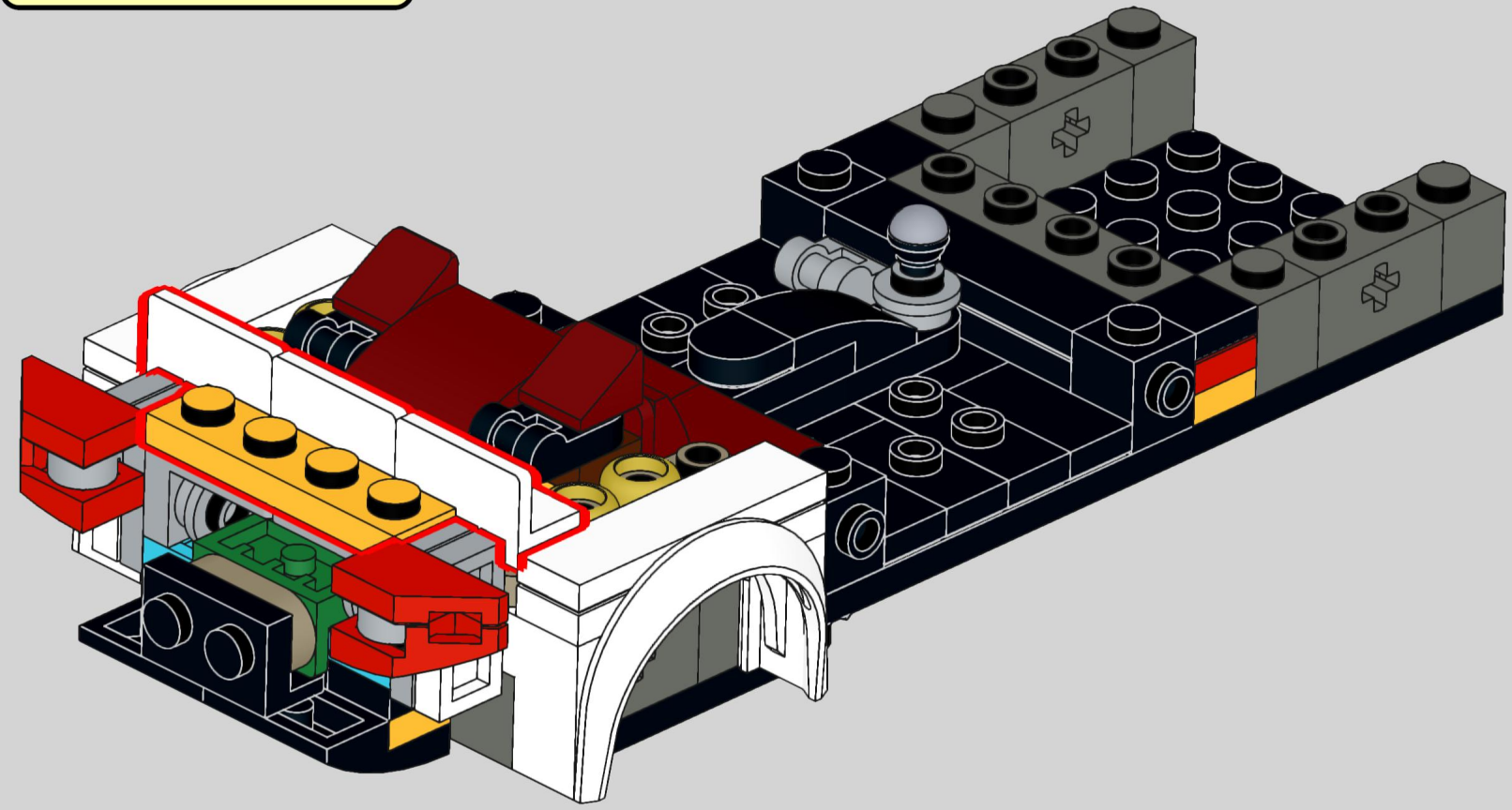

35

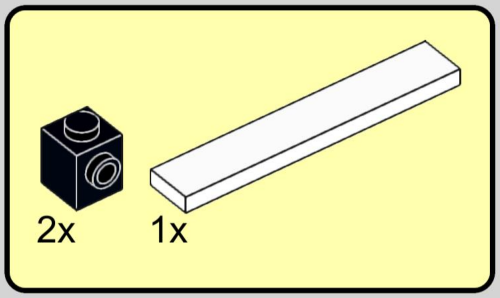

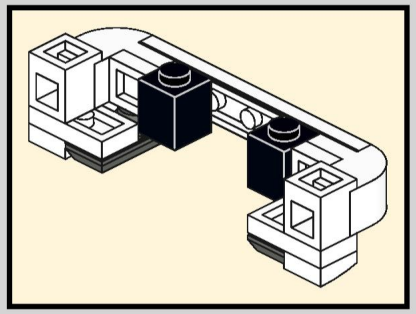

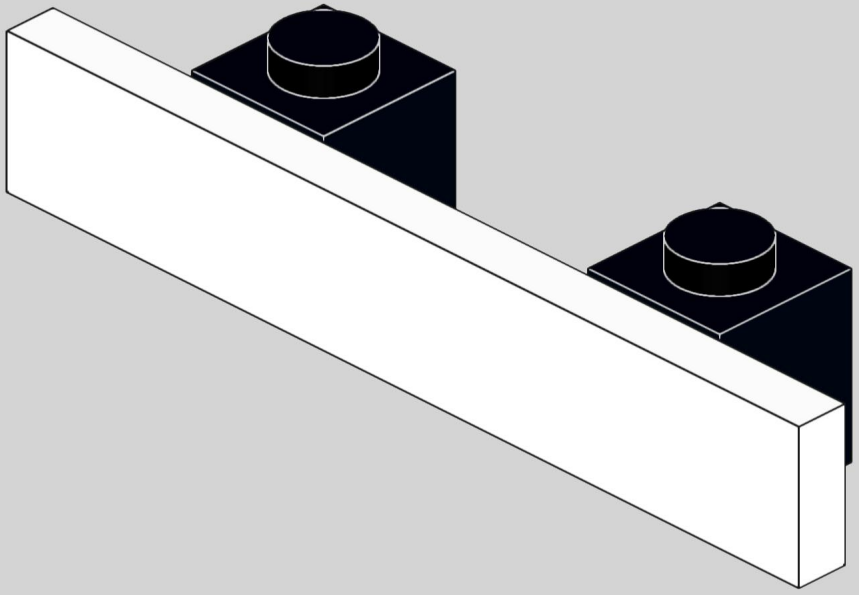

36

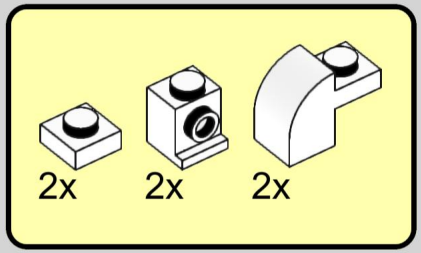

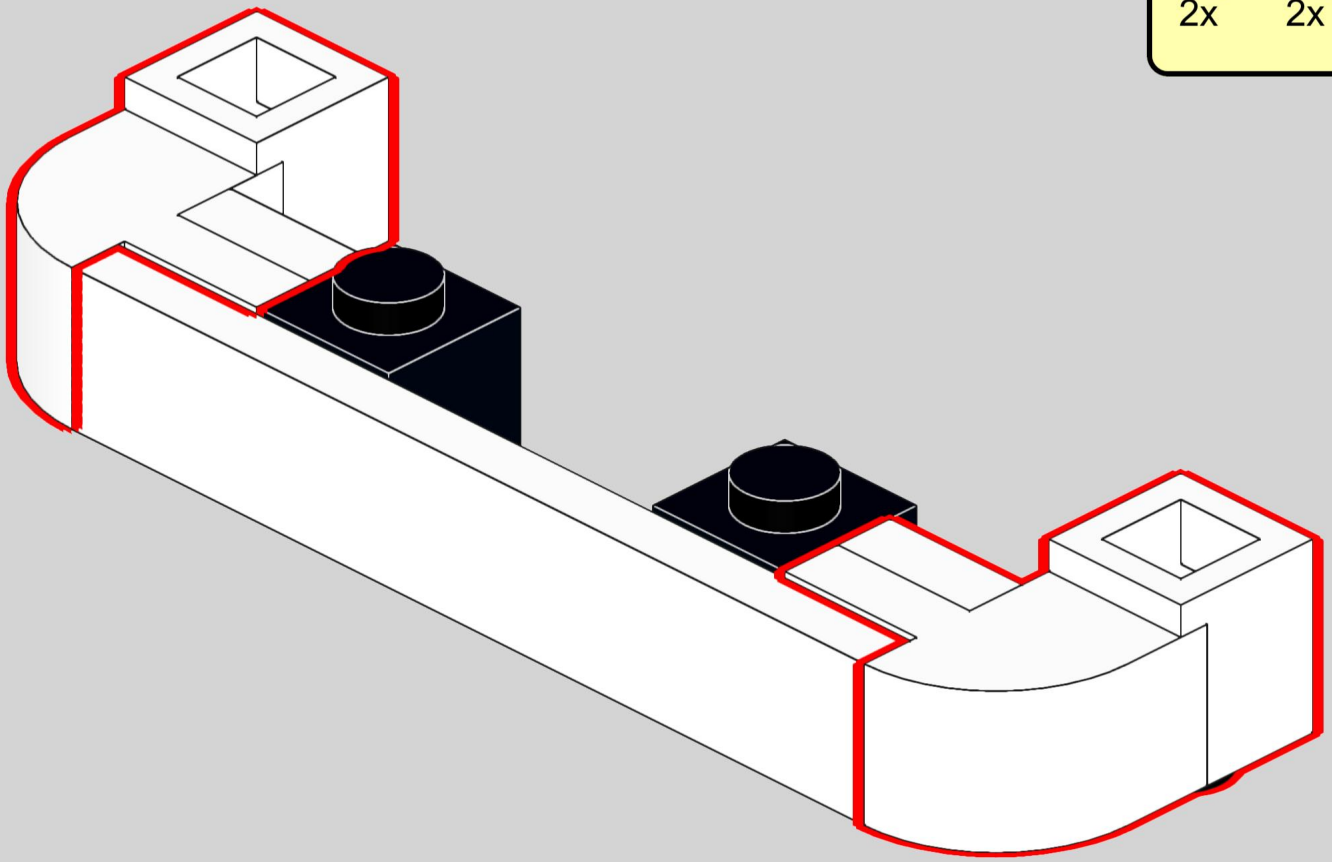

37

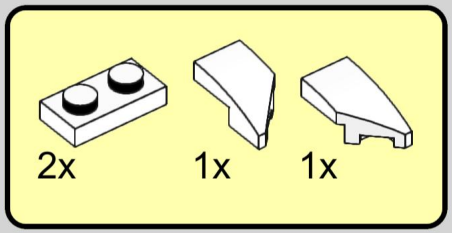

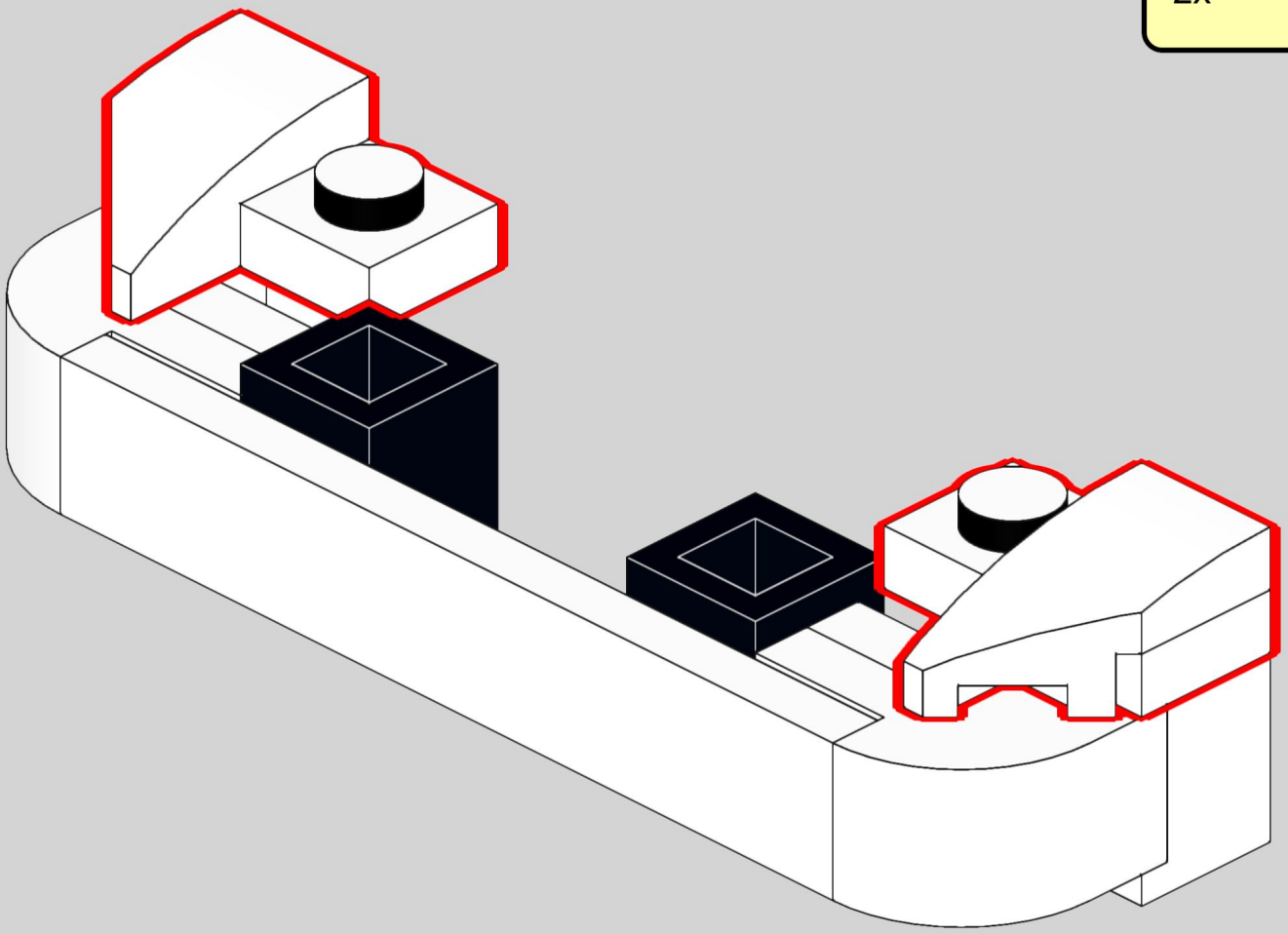

38

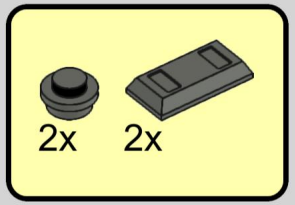

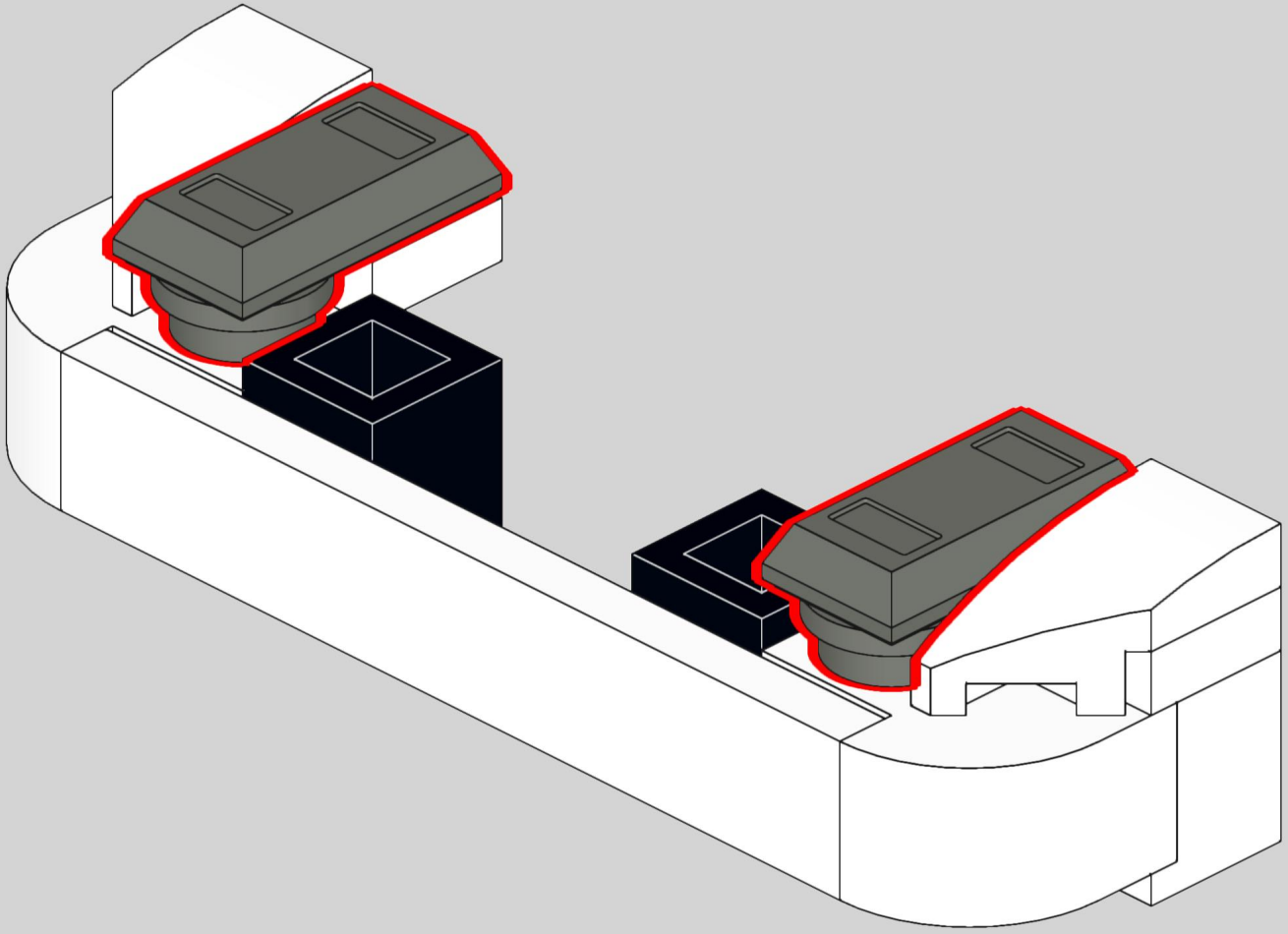

39

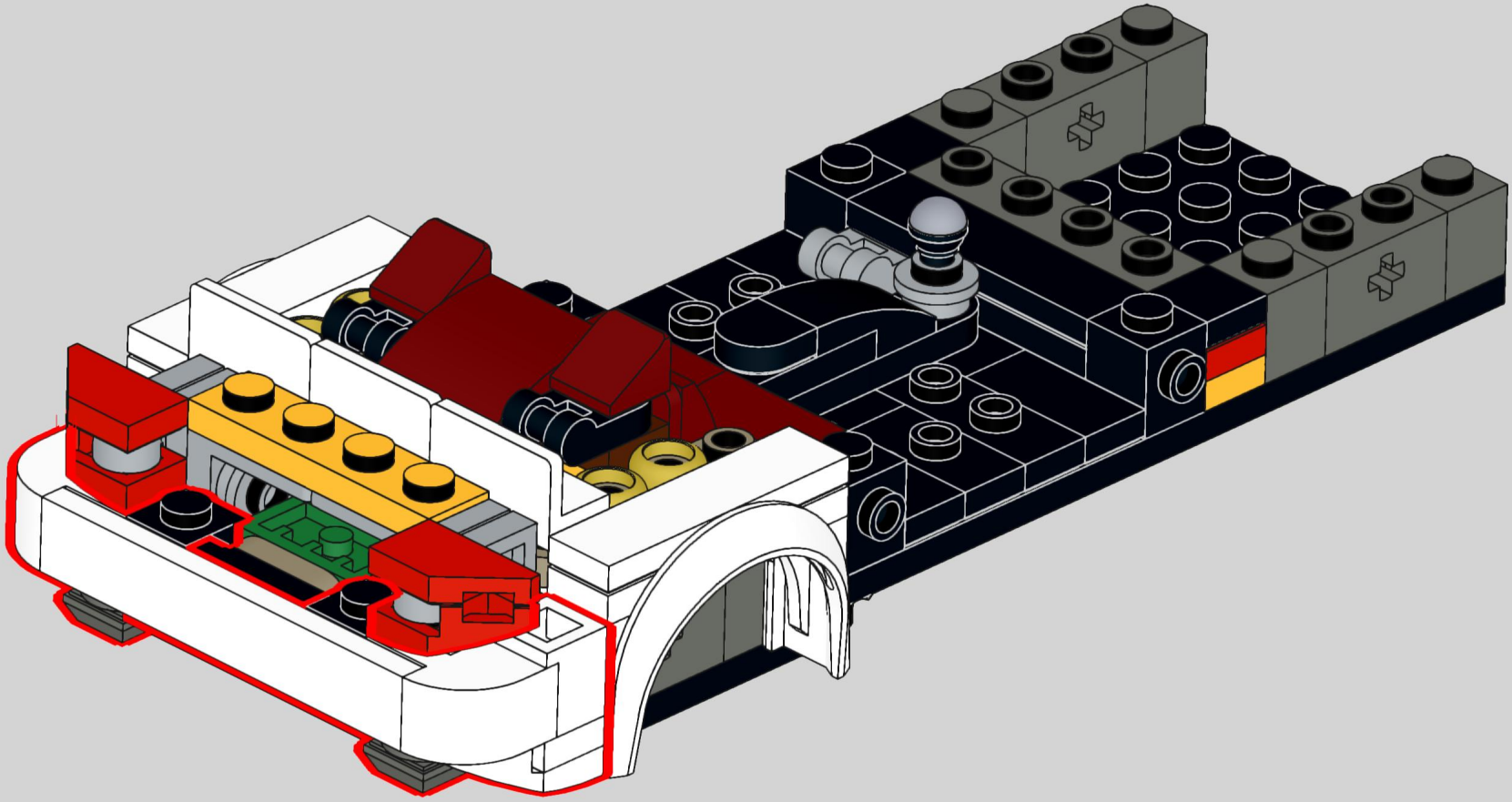

40

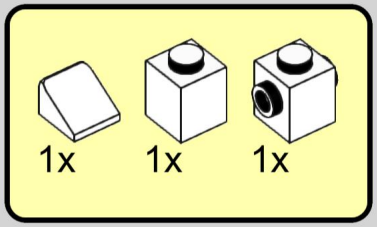

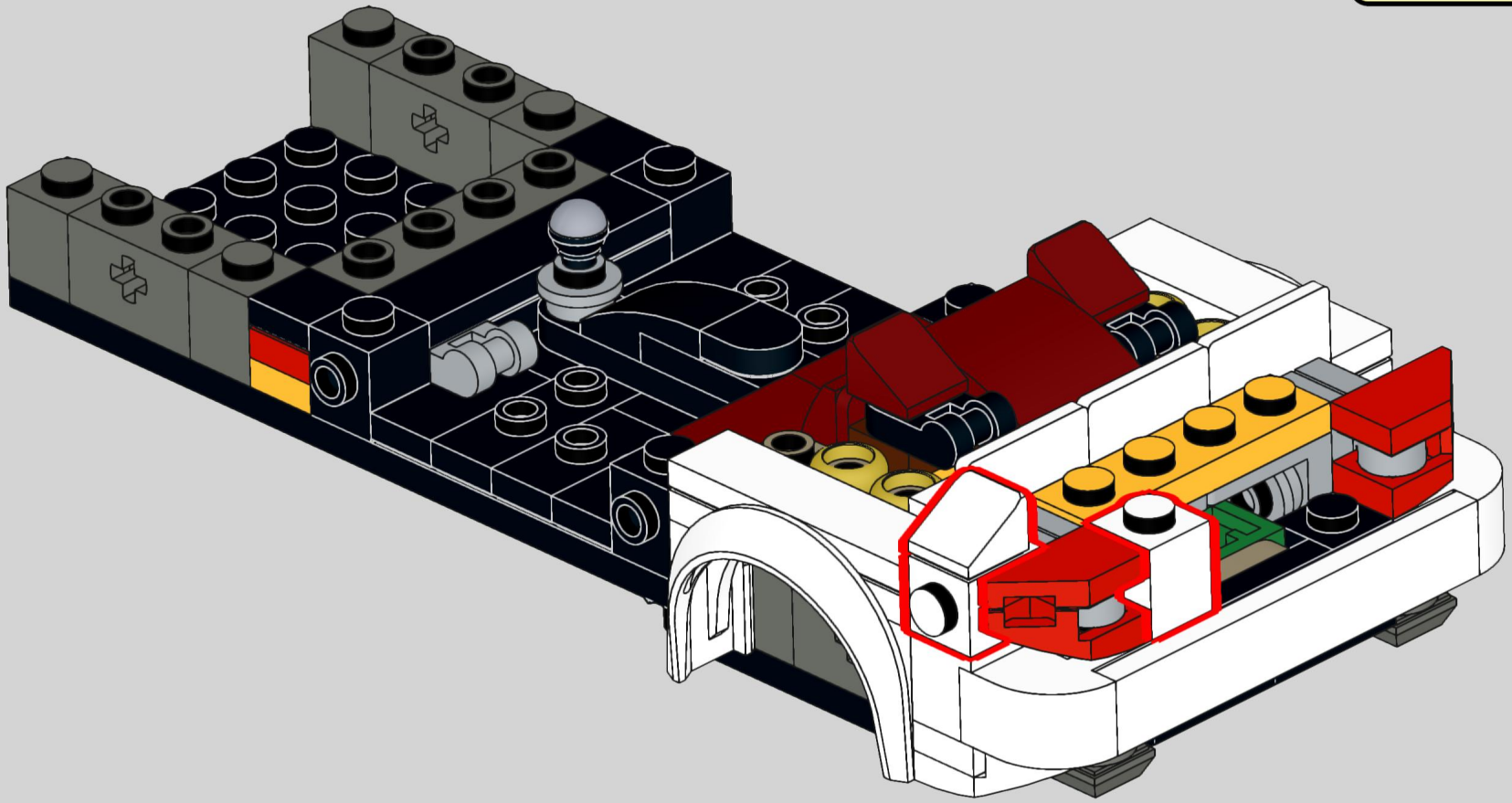

41

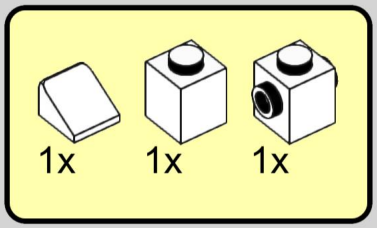

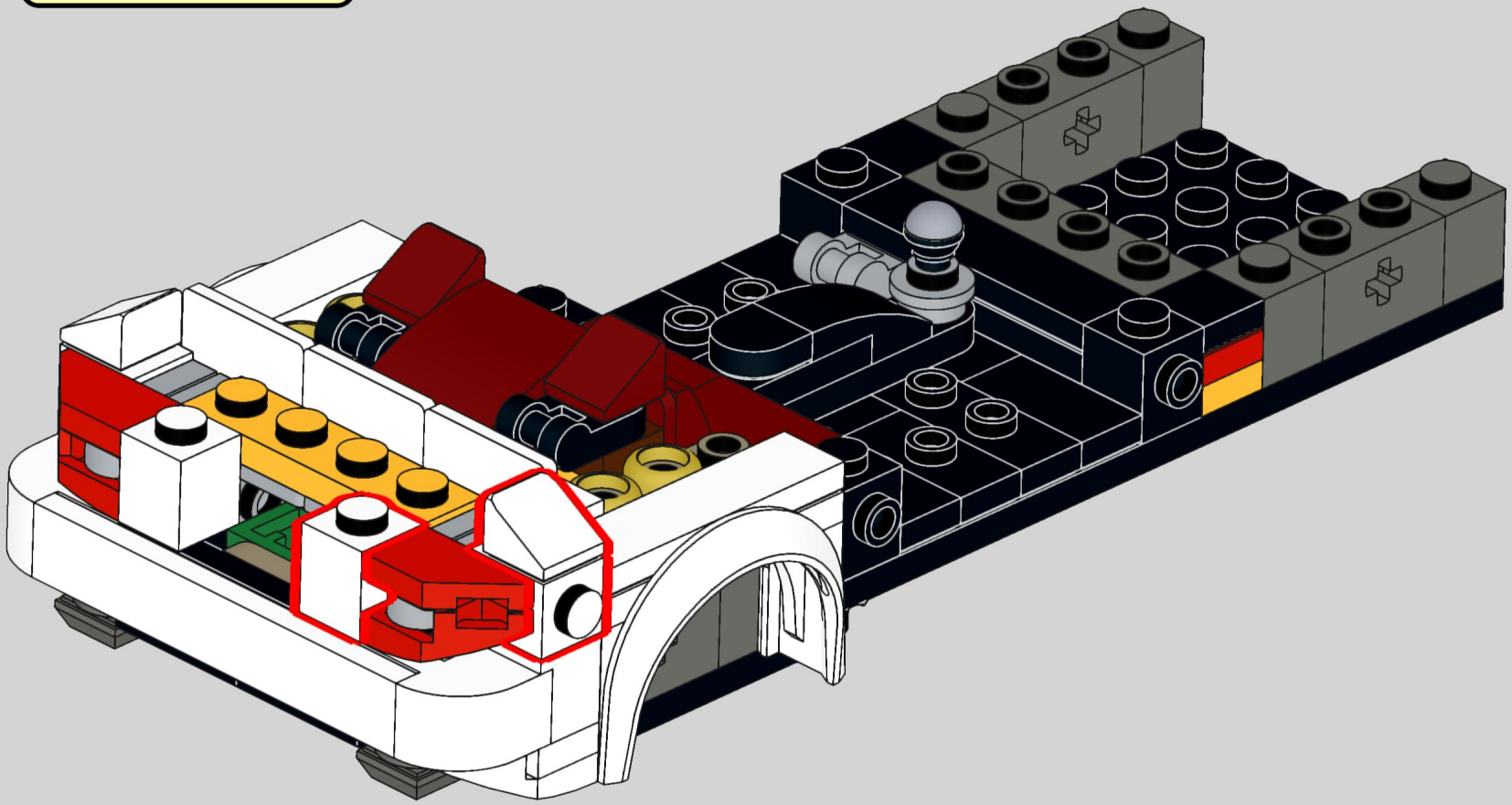

42

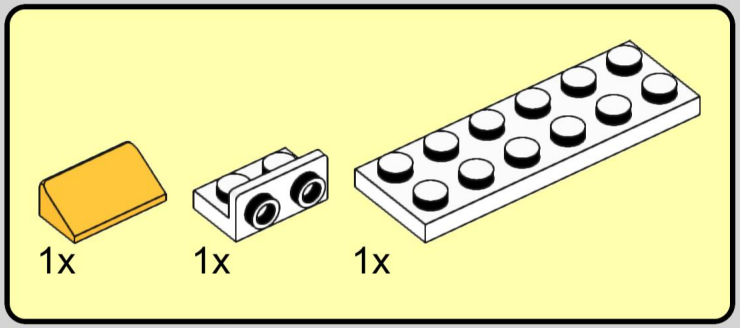

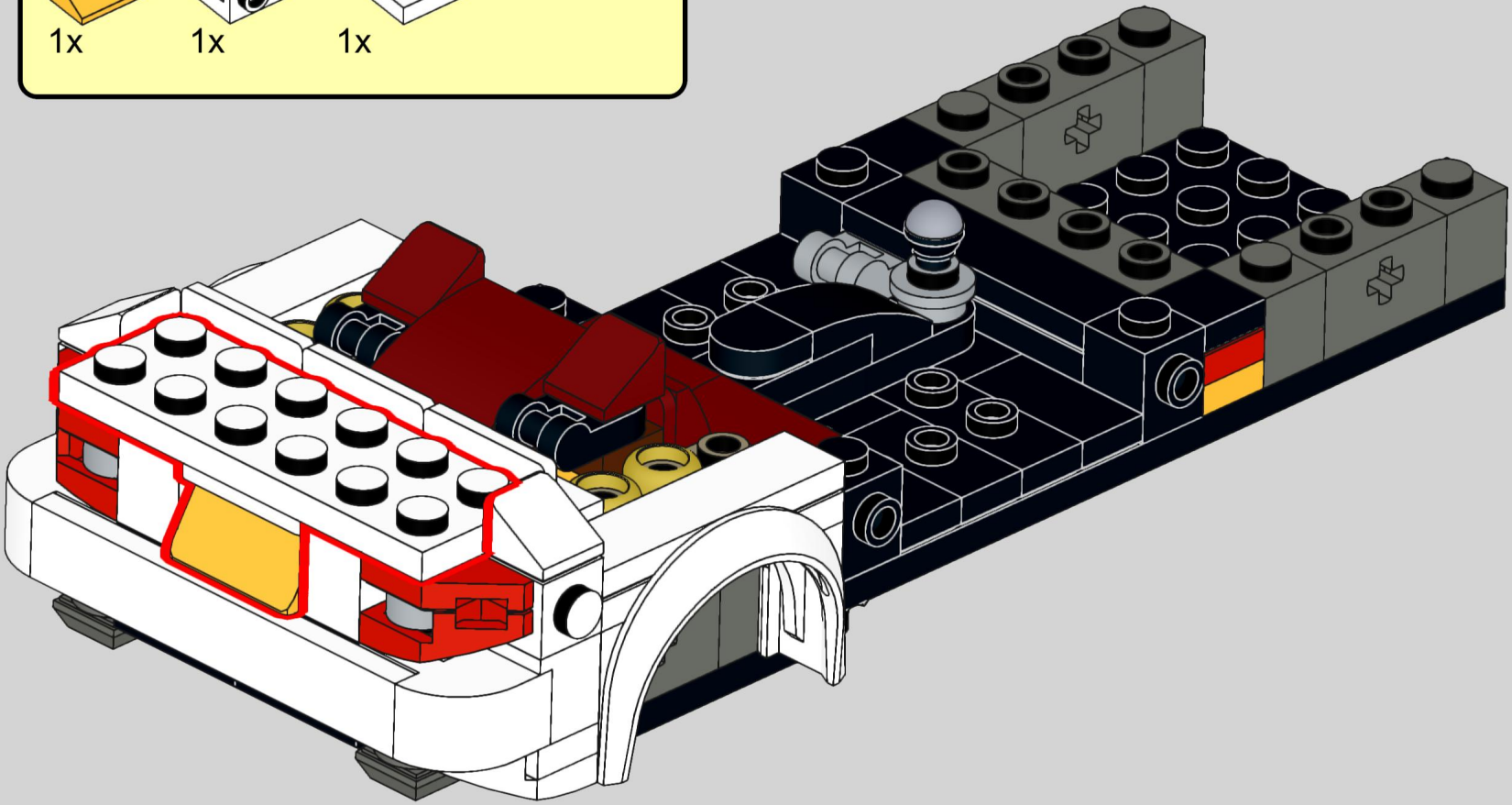

43

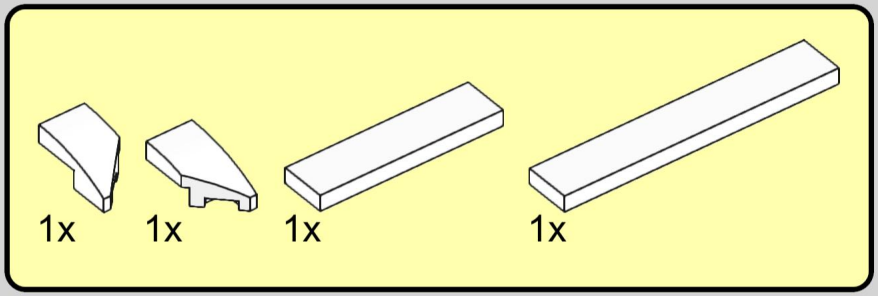

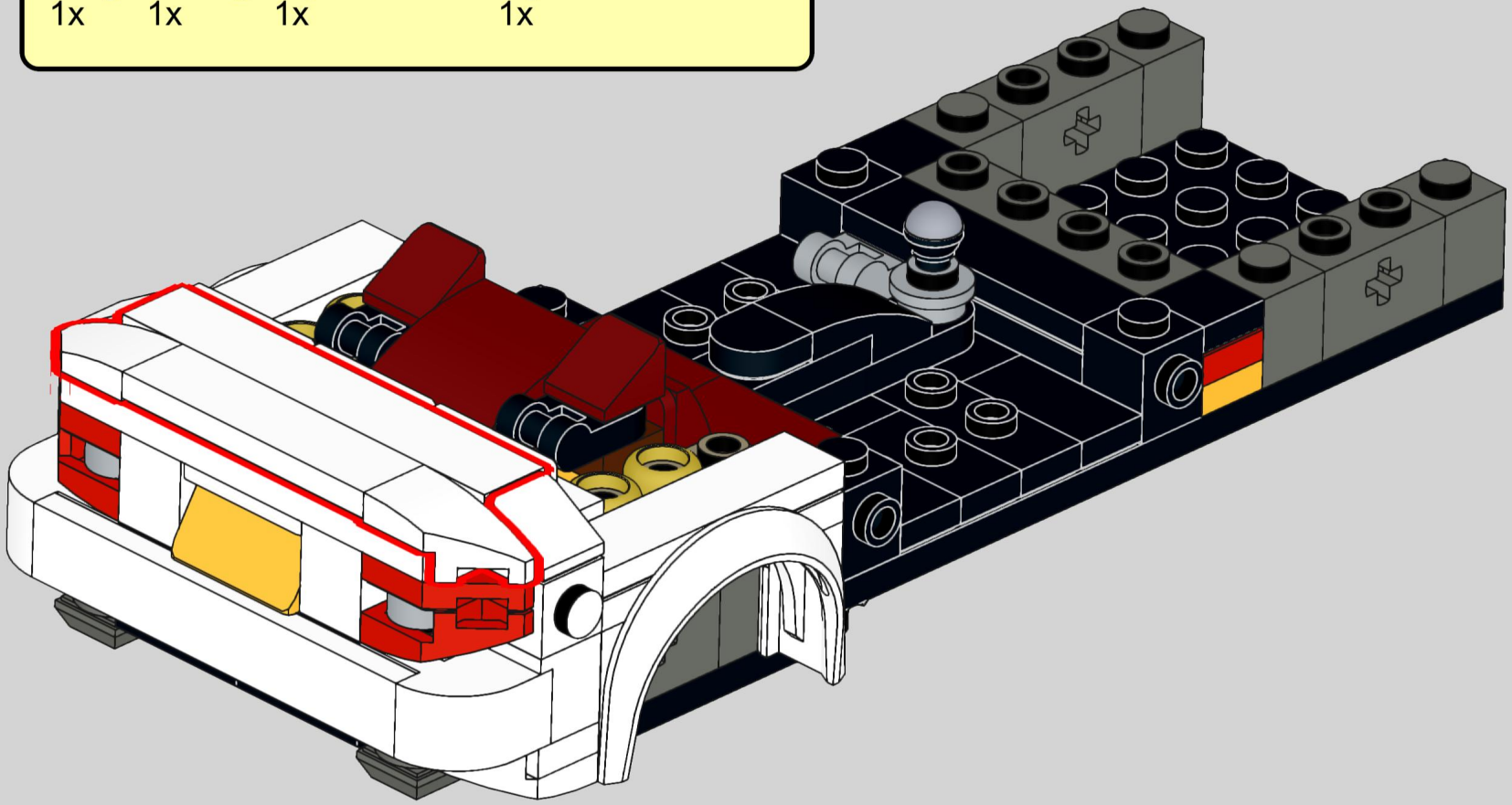

44

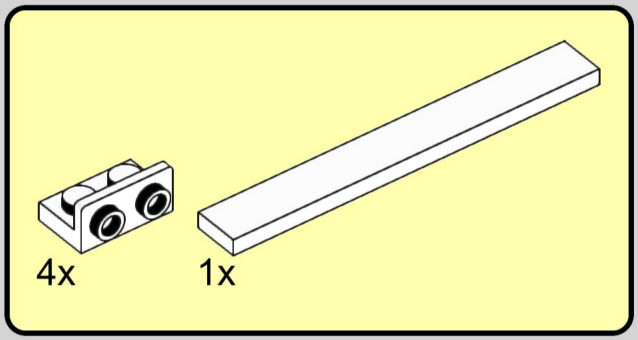

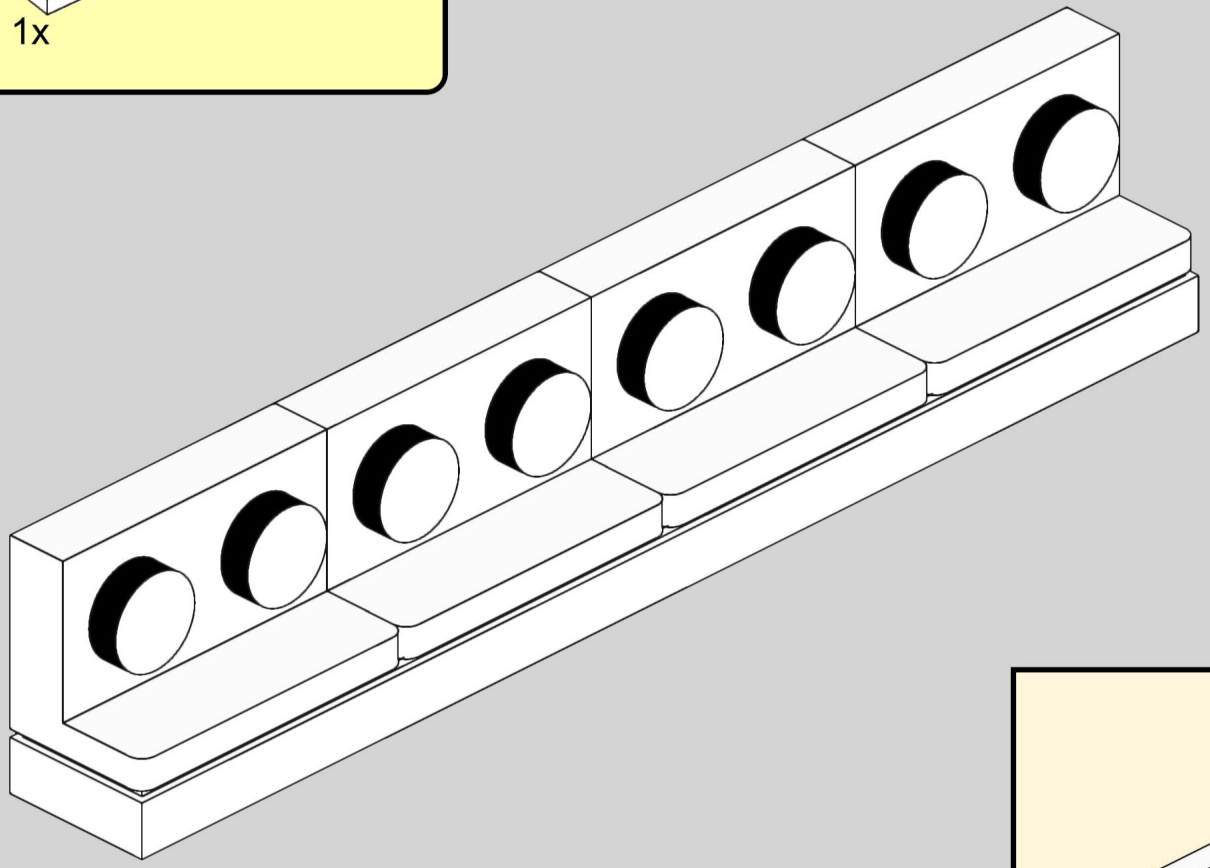

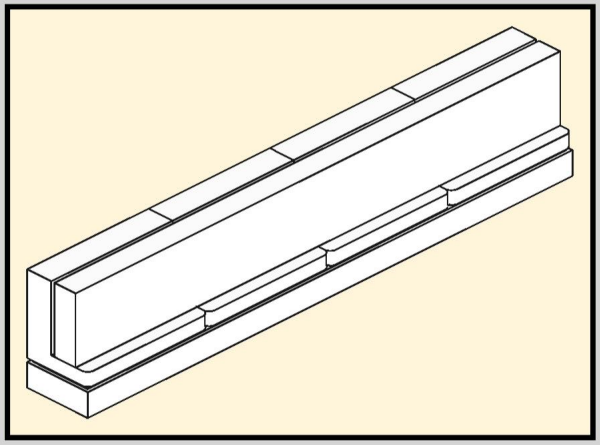

45

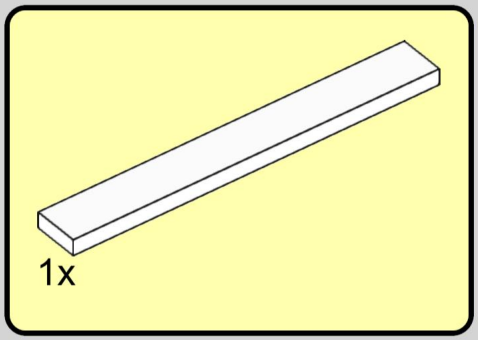

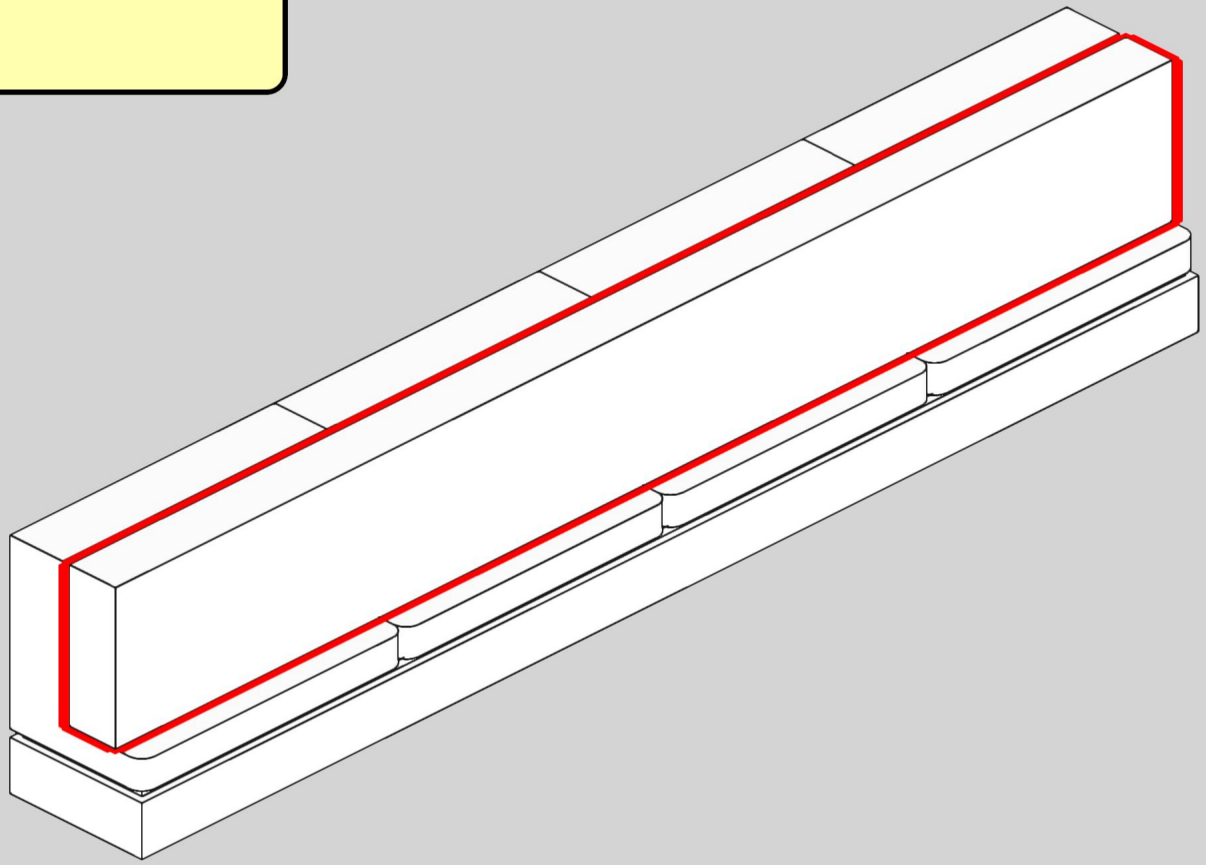

46

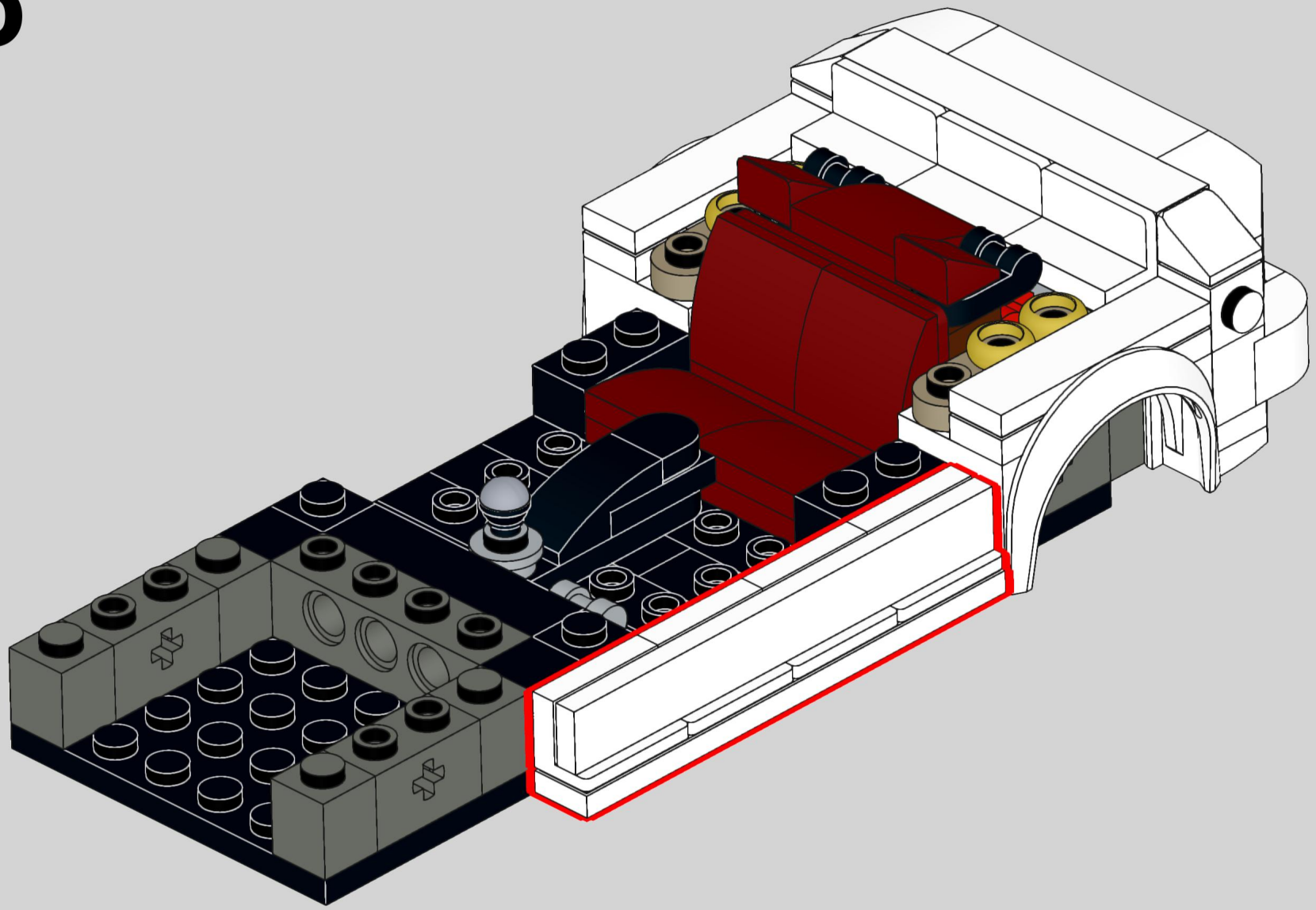

47

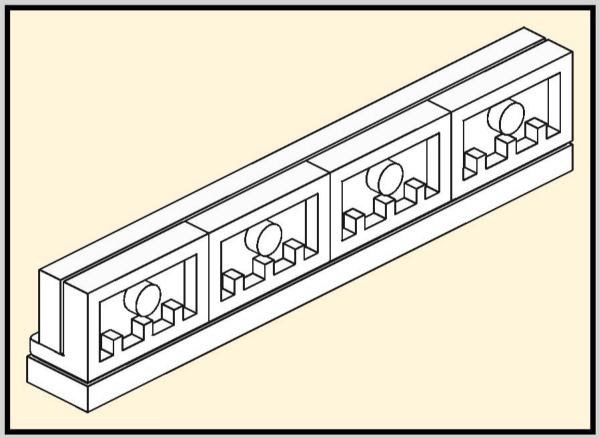

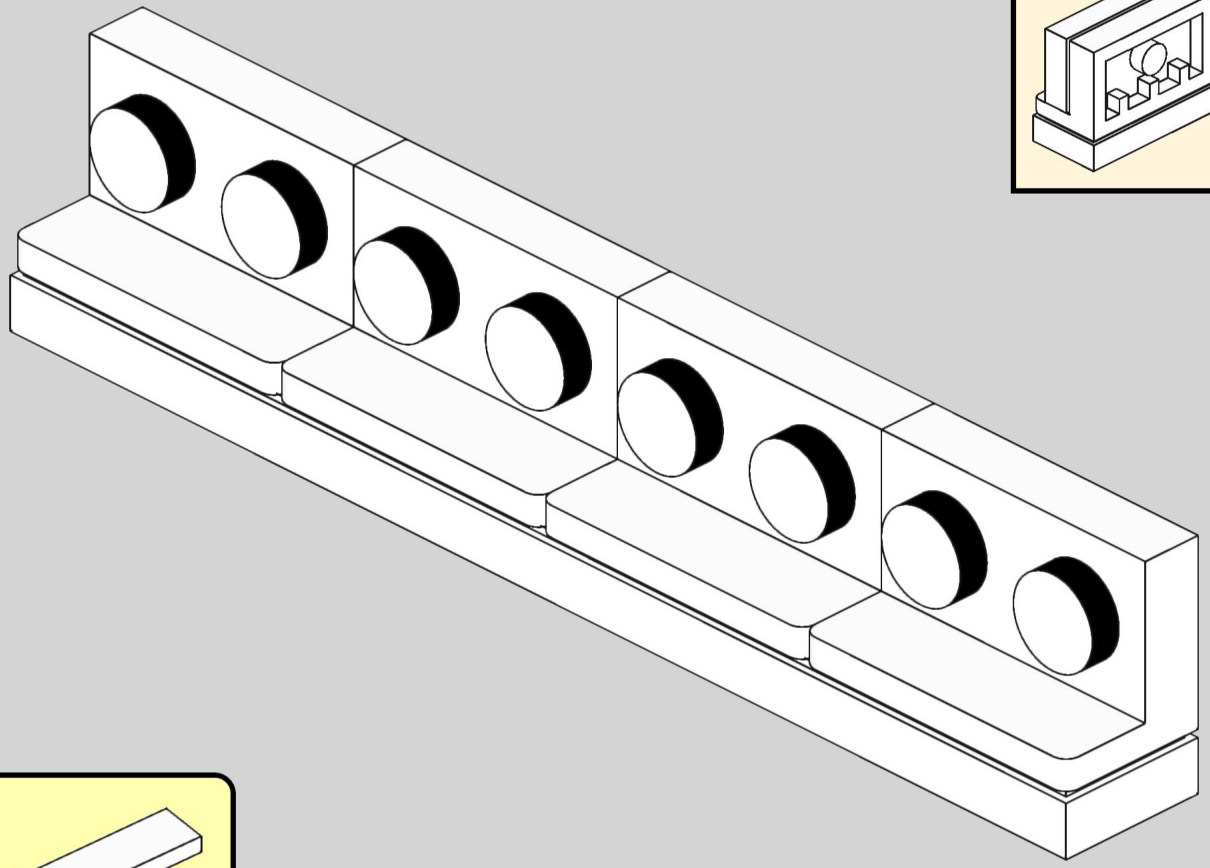

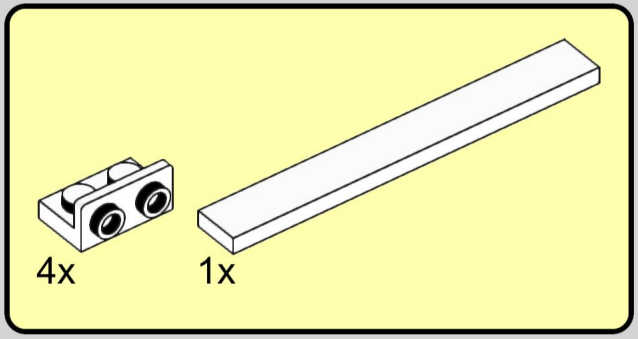

48

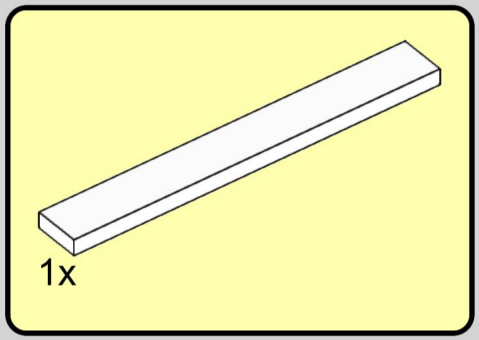

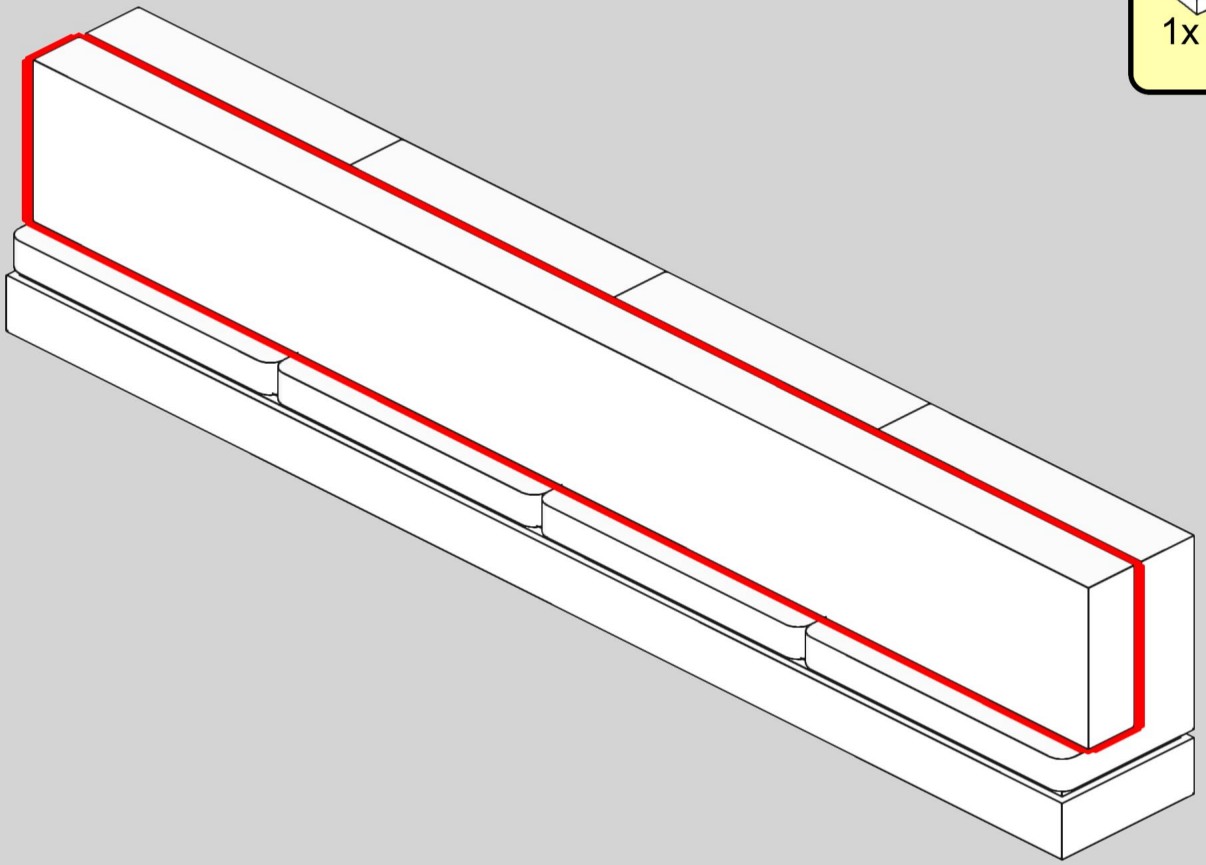

49

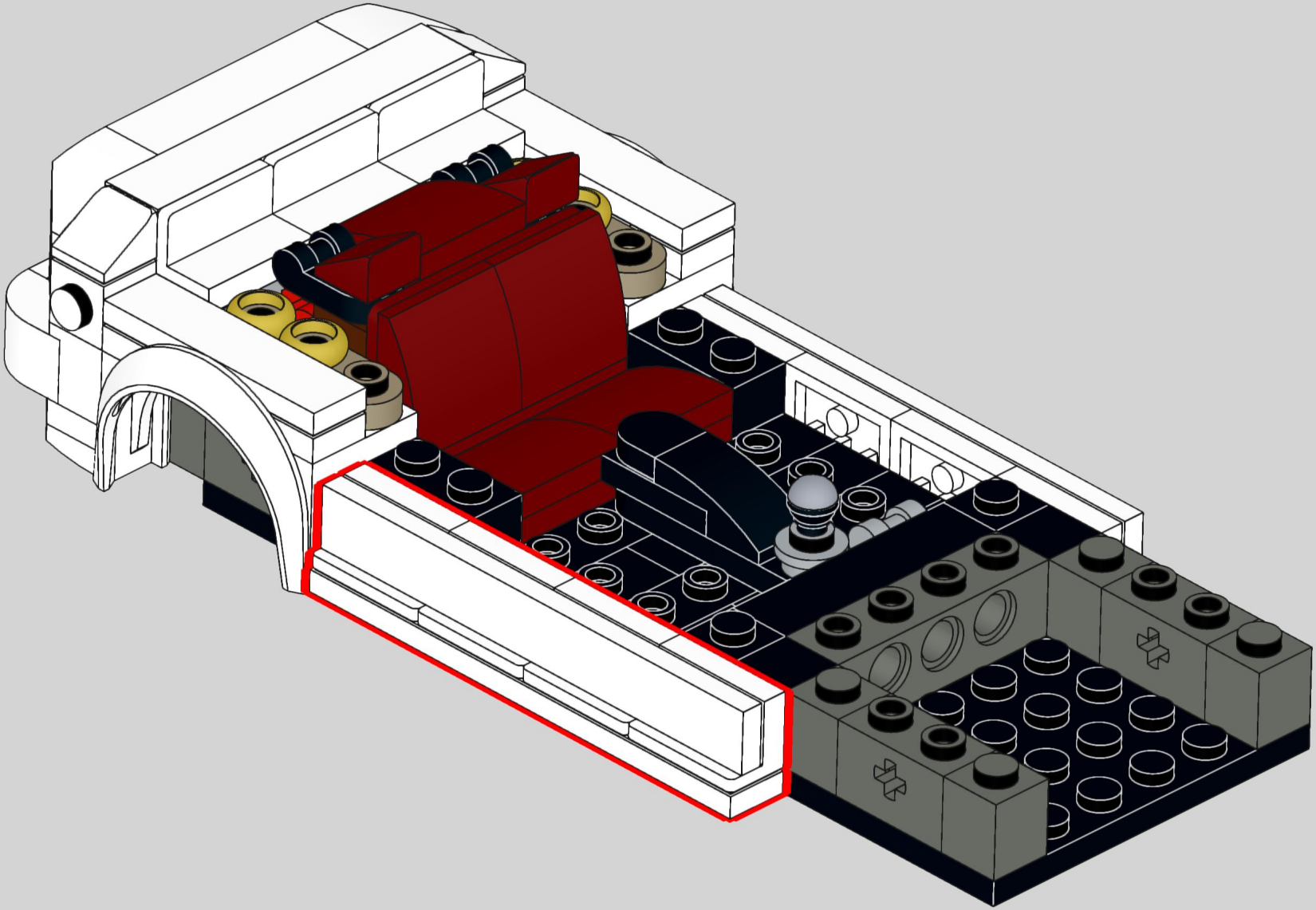

50

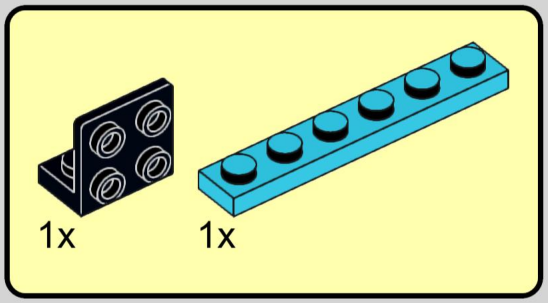

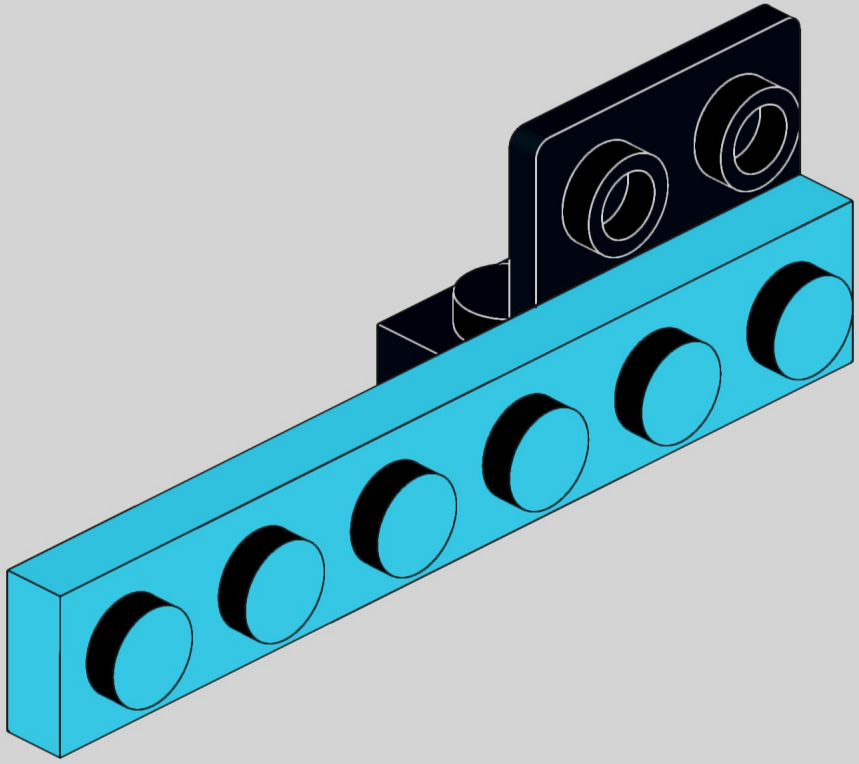

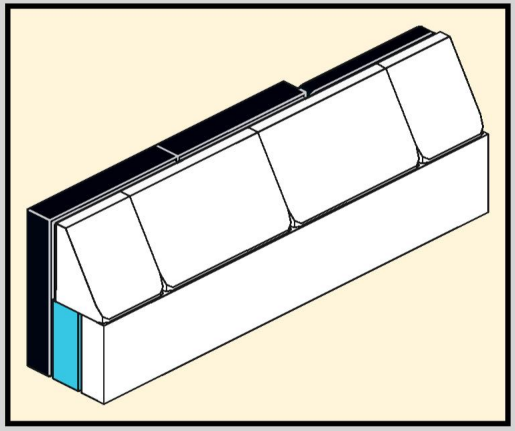

51

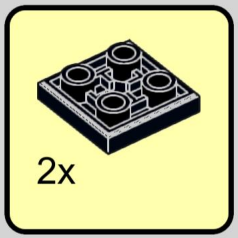

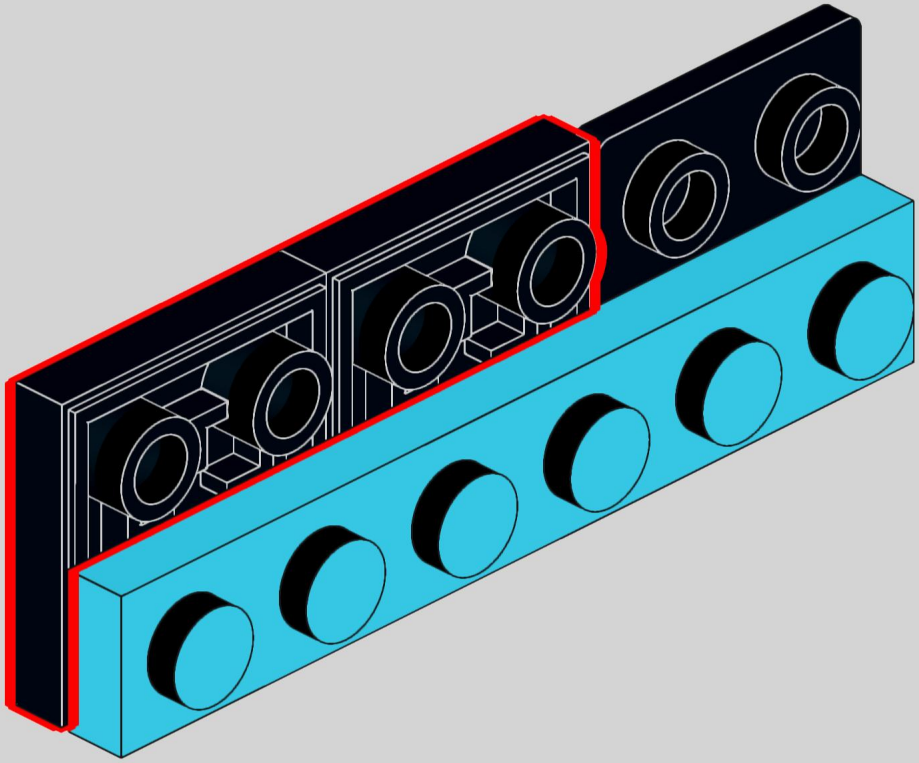

52

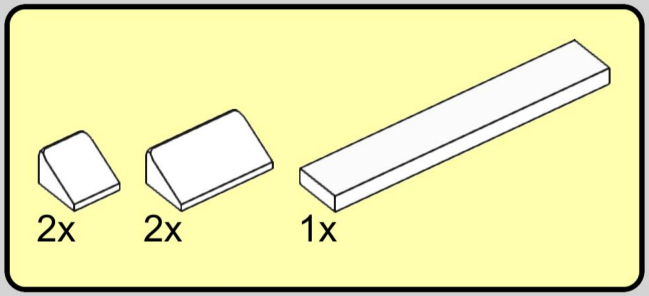

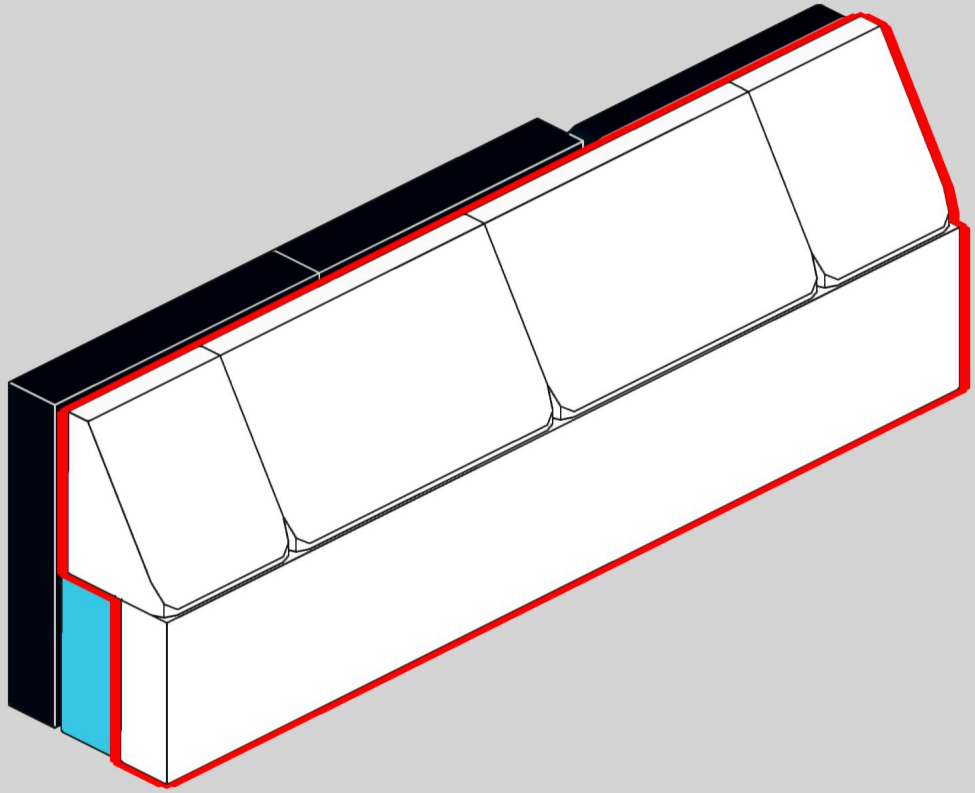

53

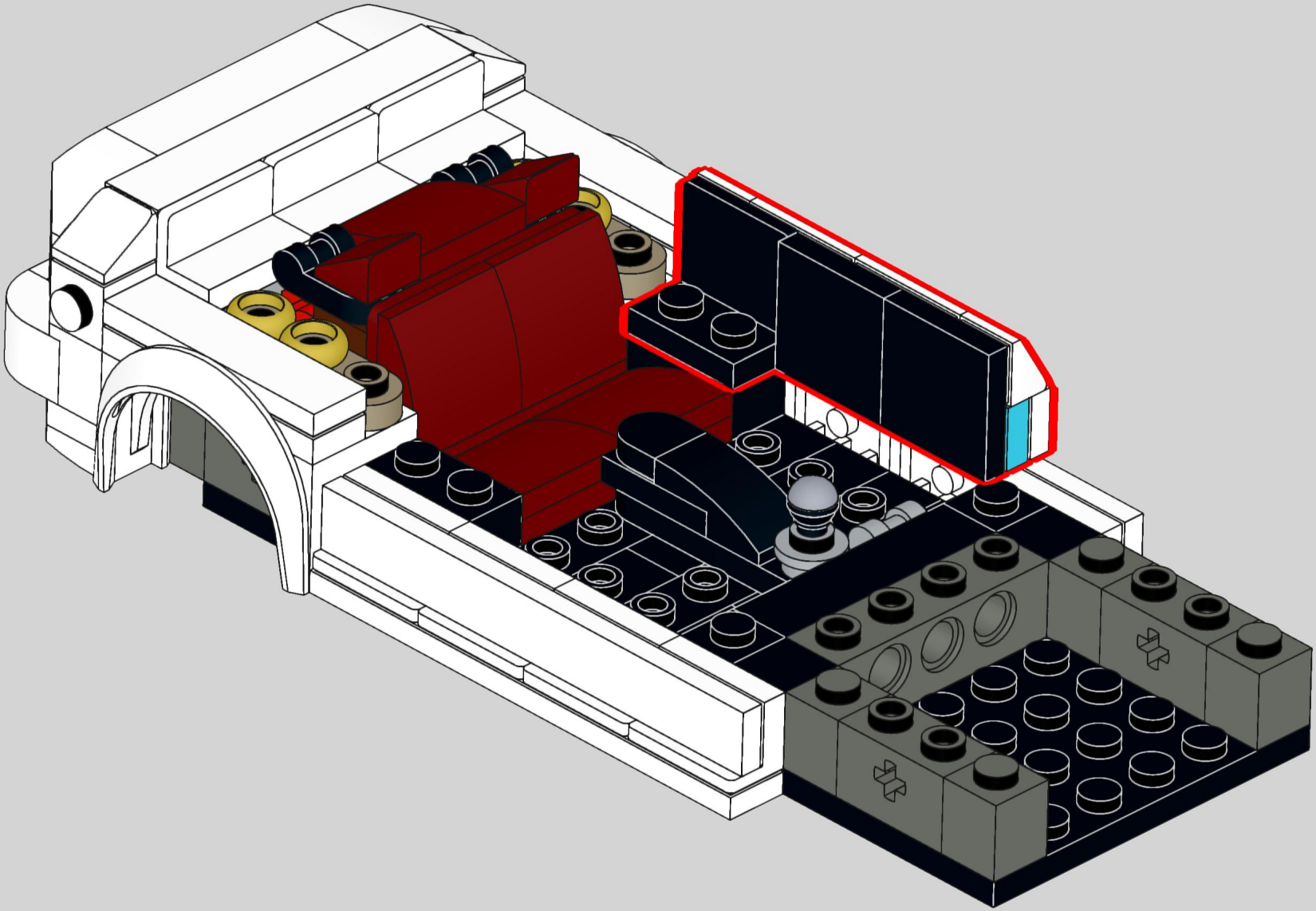

54

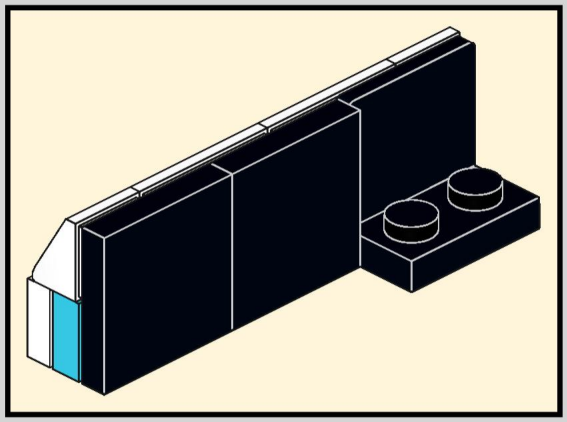

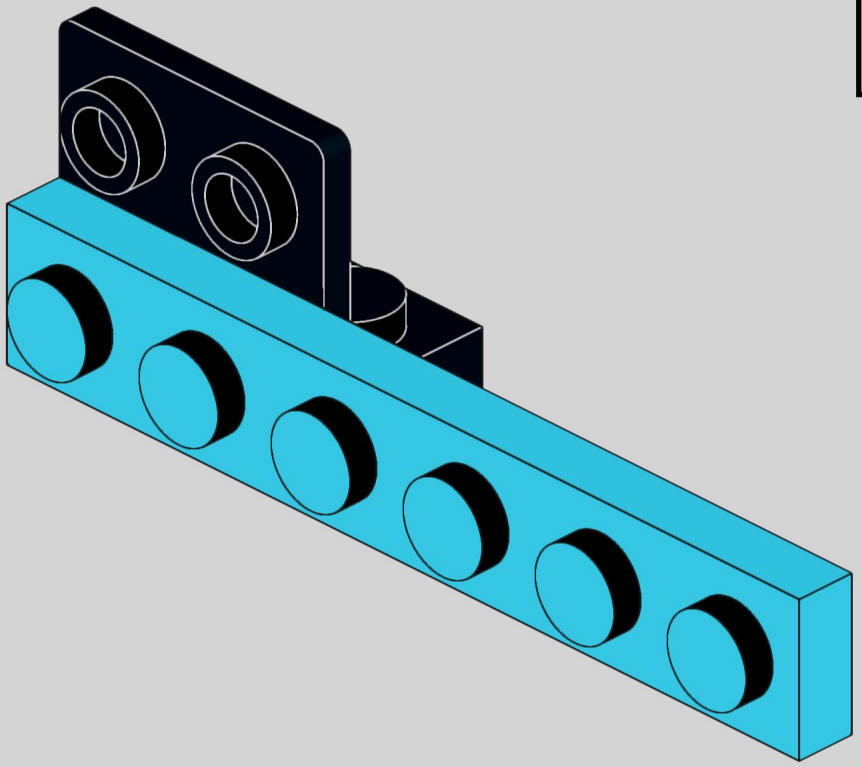

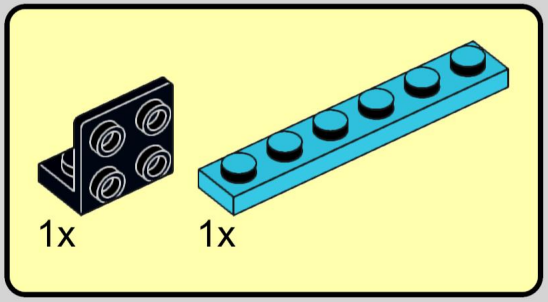

55

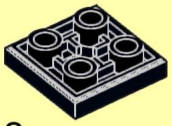

2x

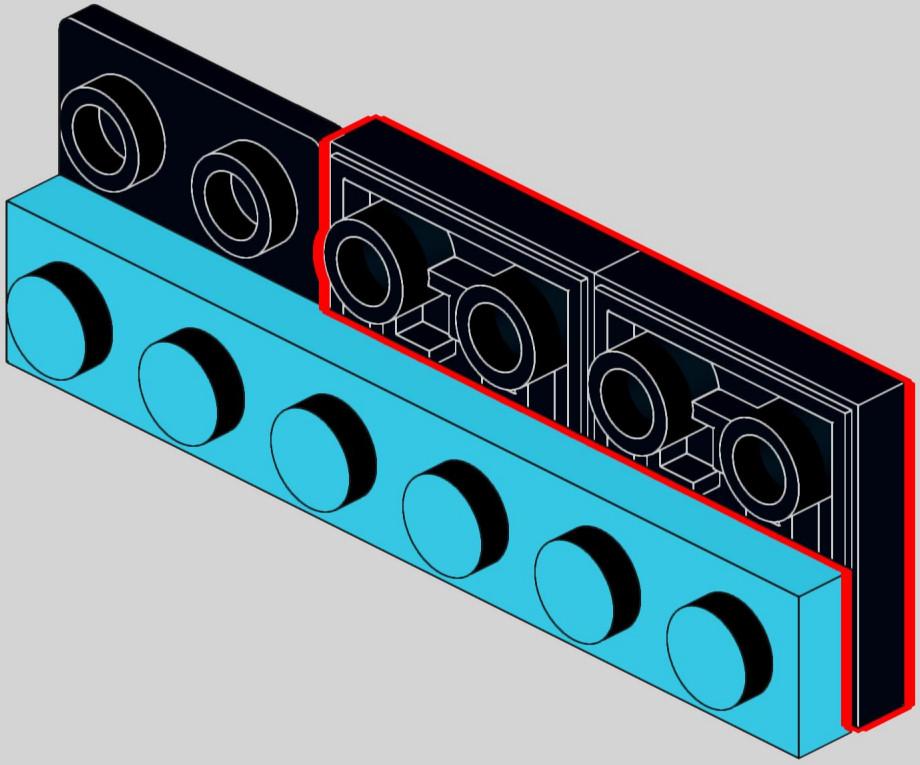

56

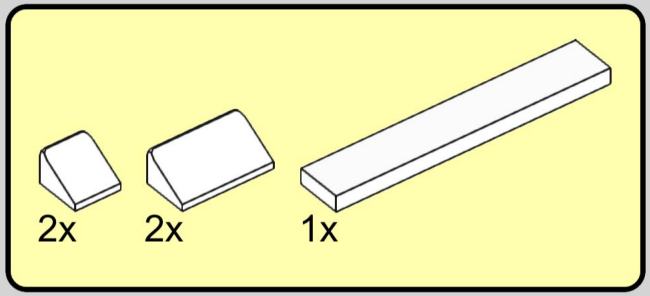

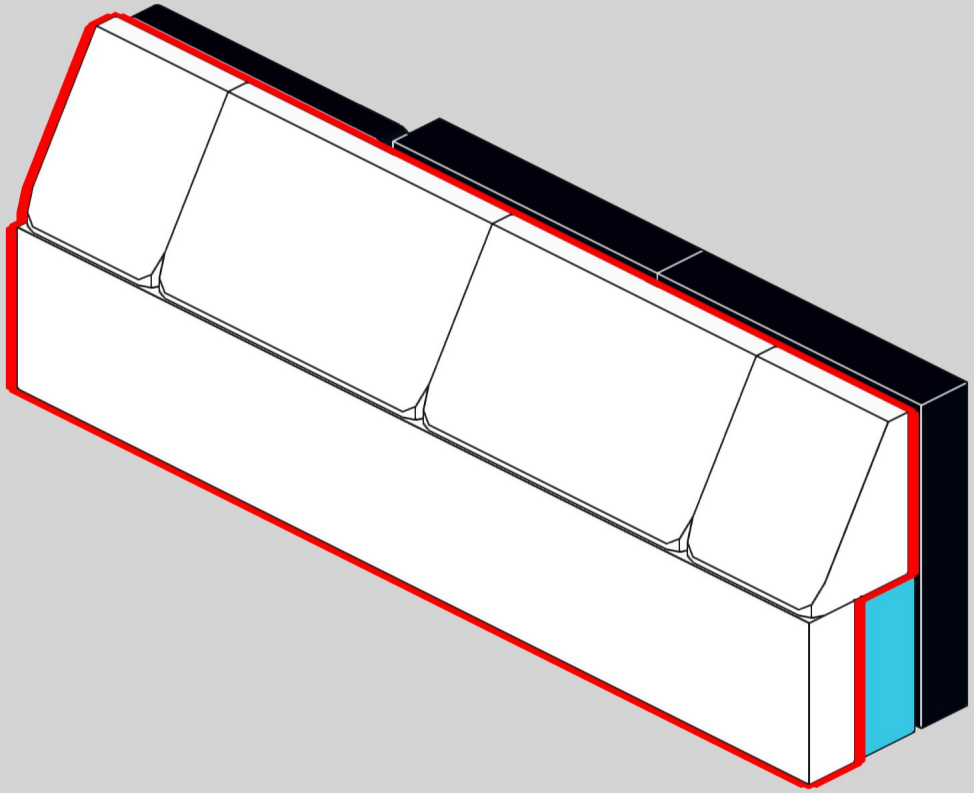

57

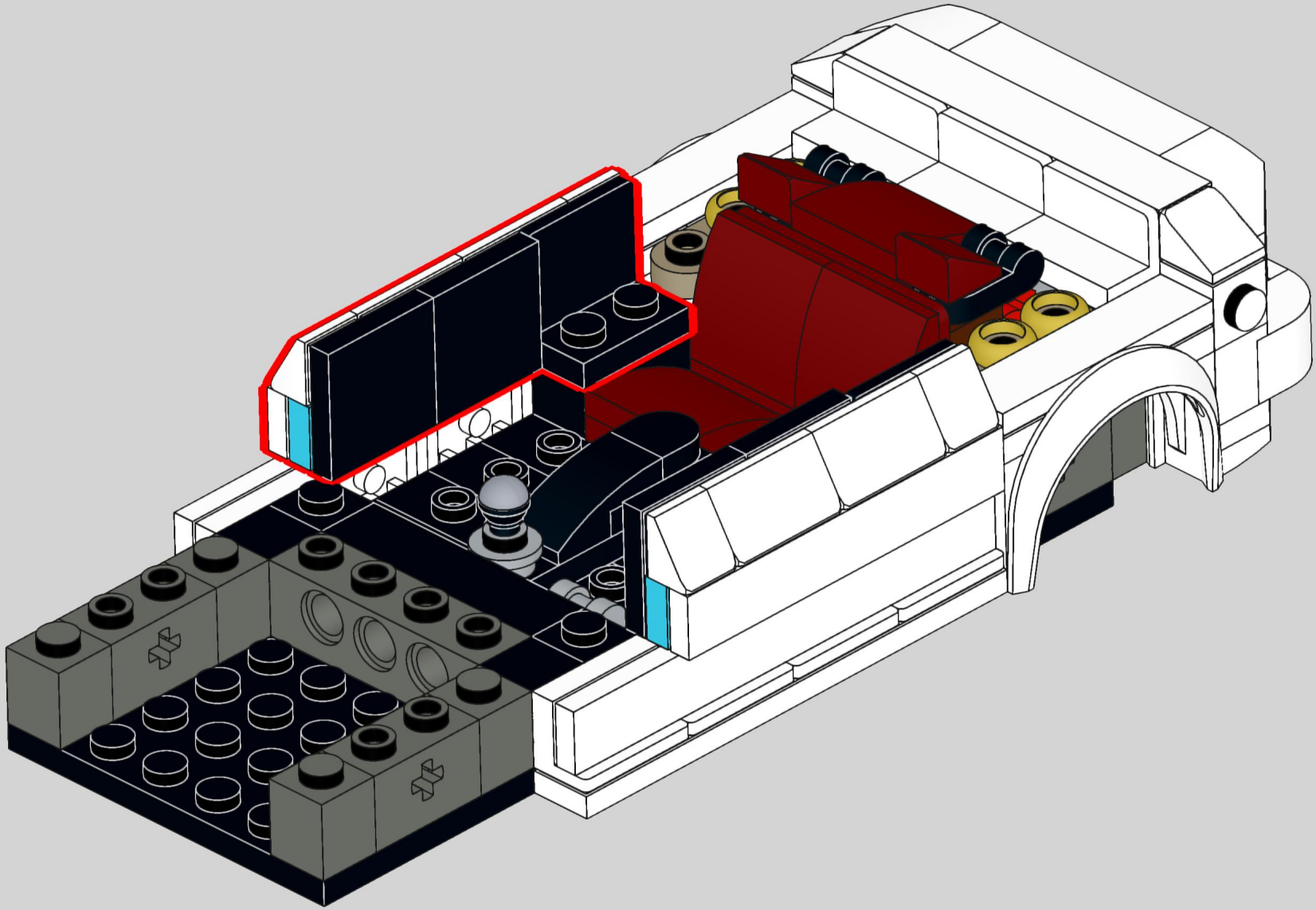

58

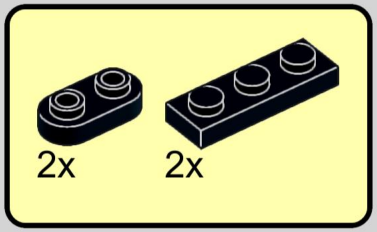

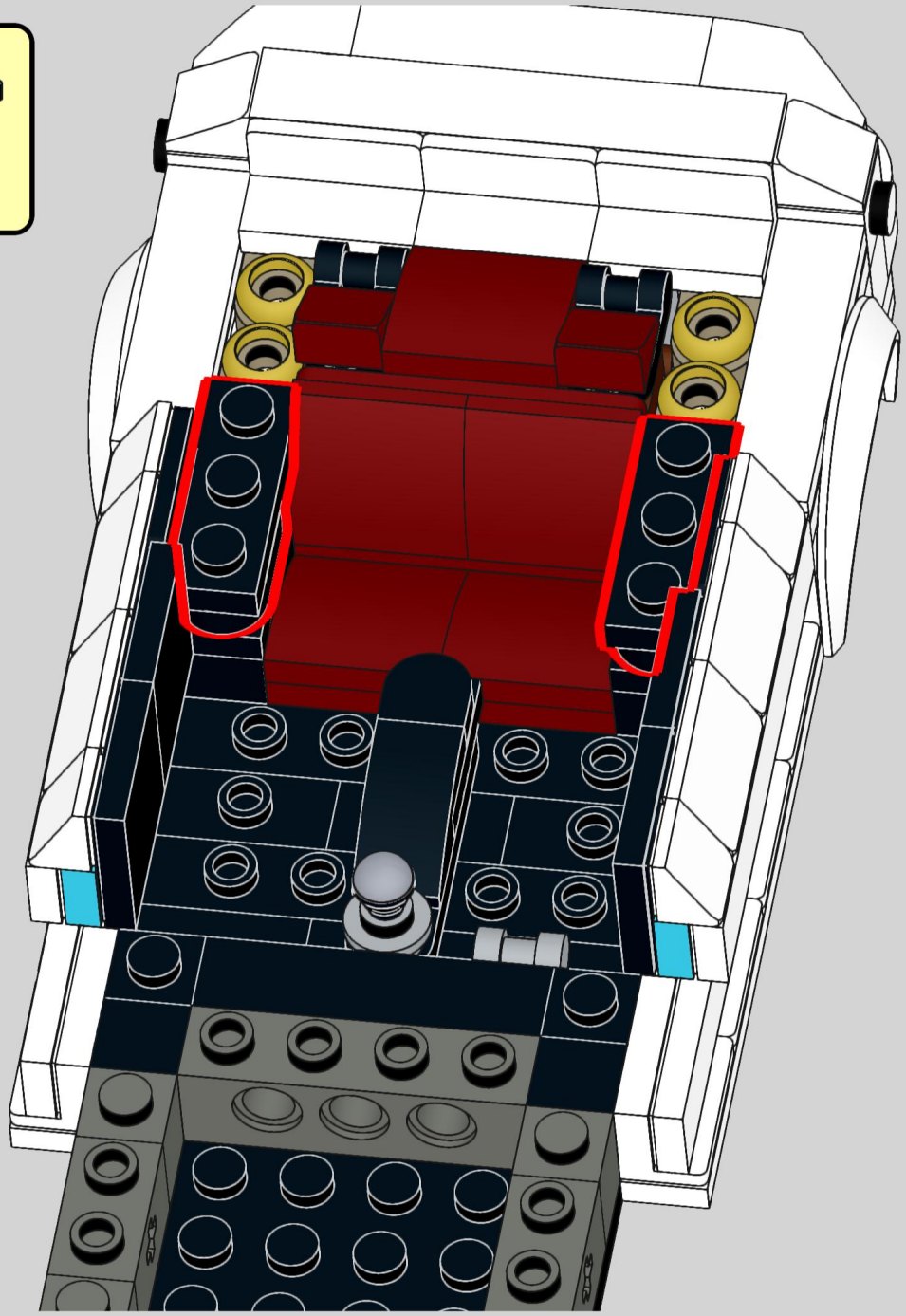

59

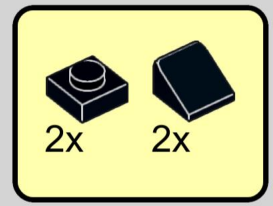

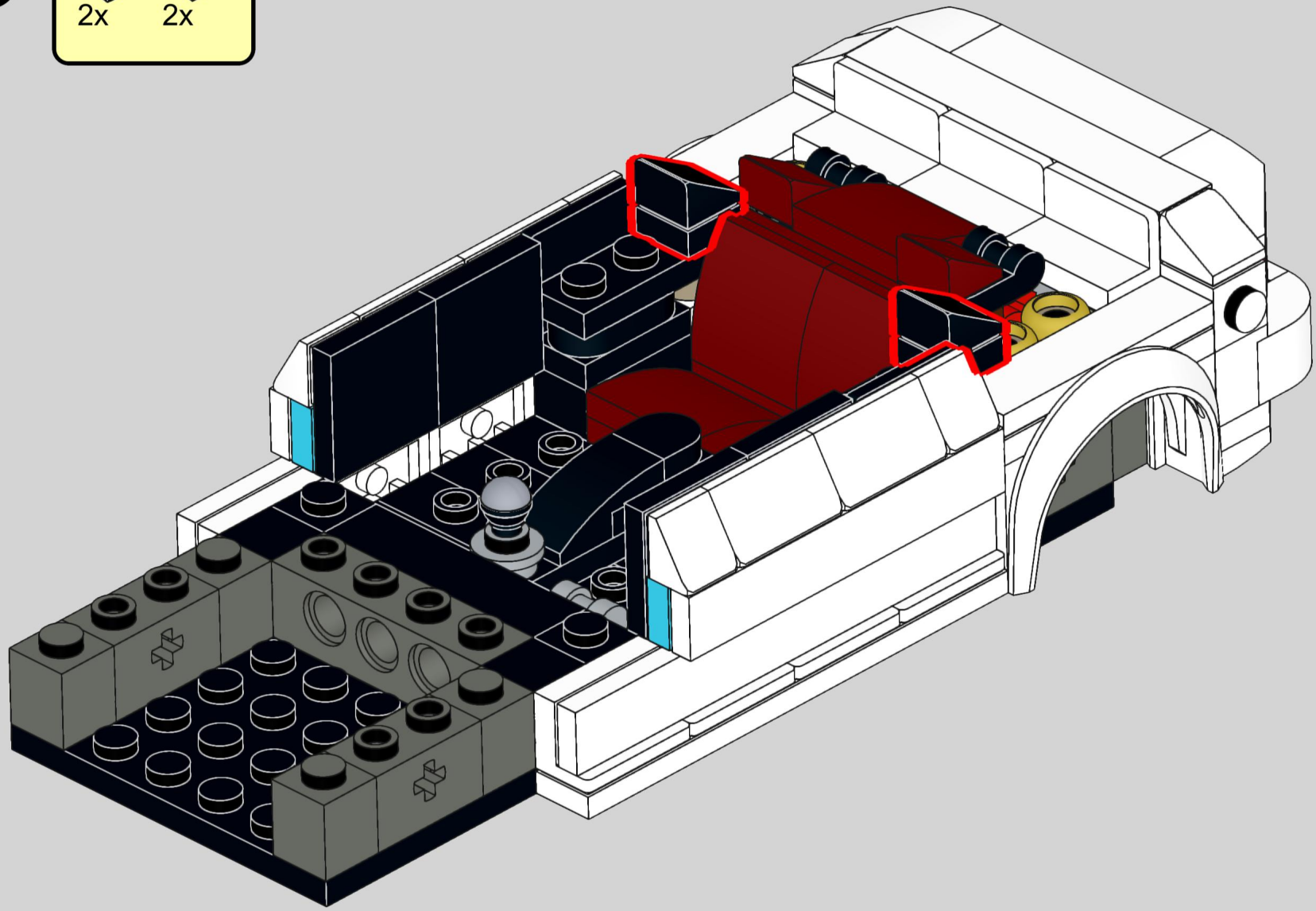

60

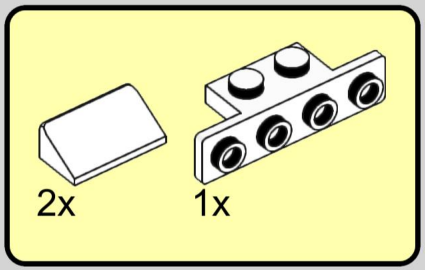

61

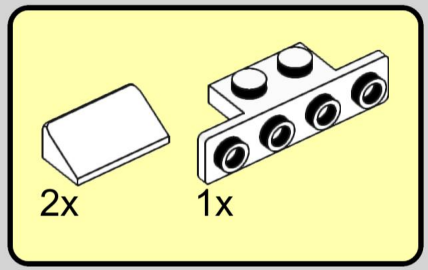

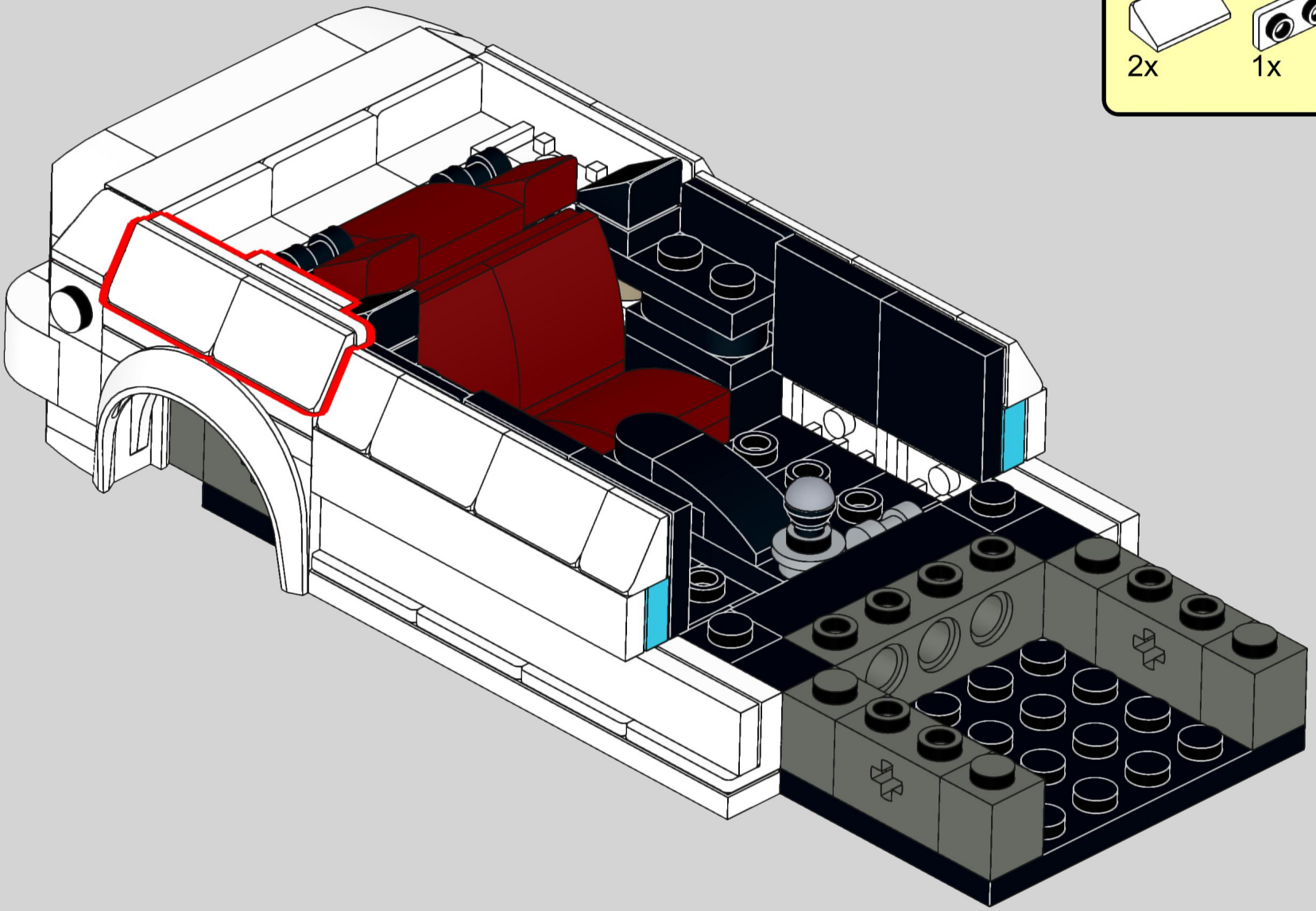

62

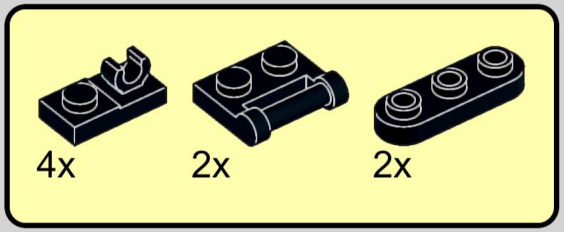





63

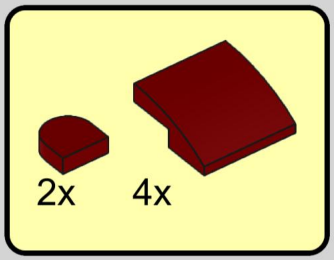



64

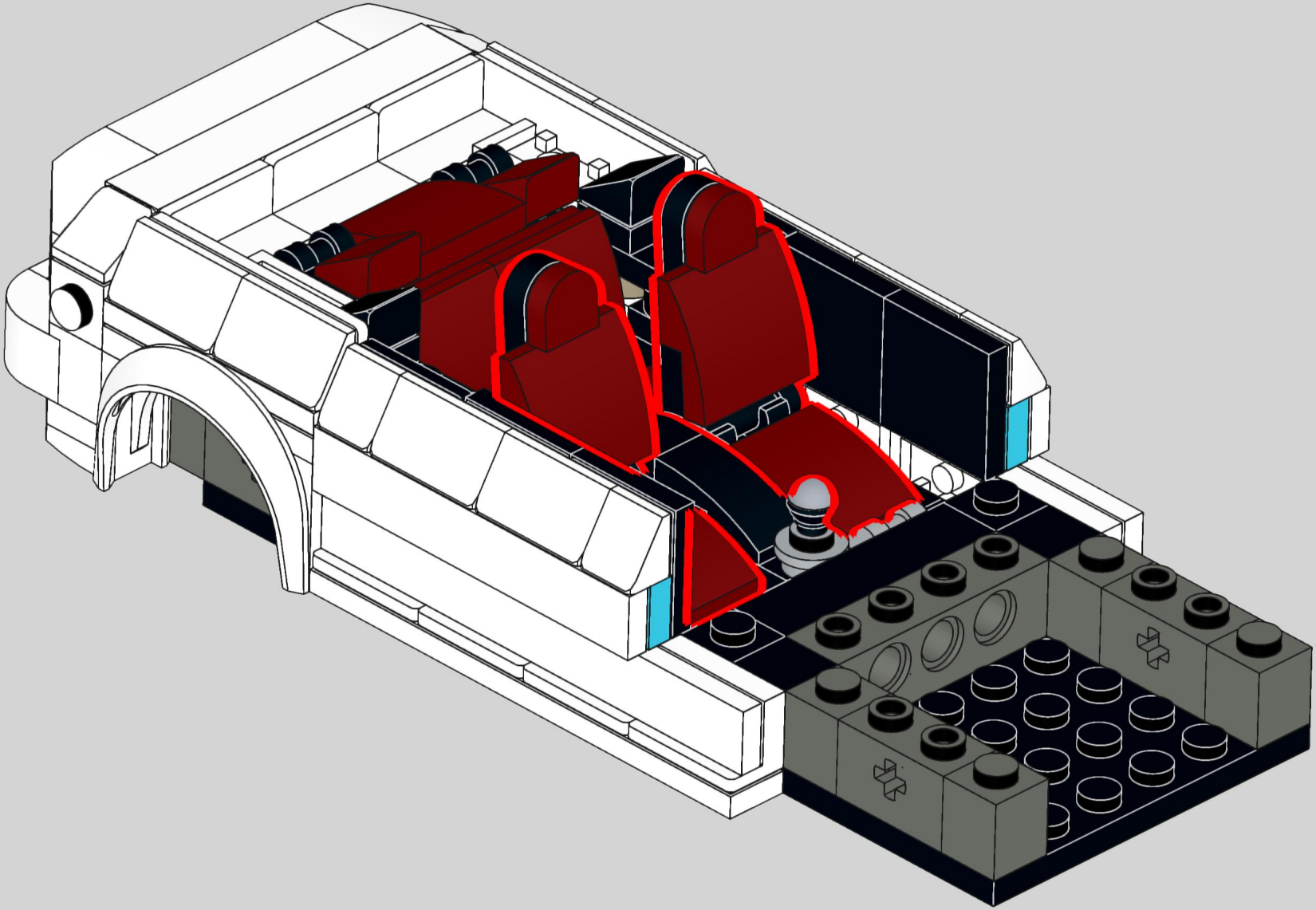

65

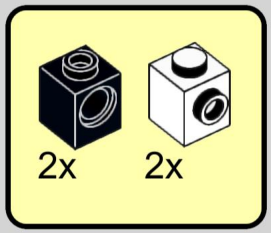

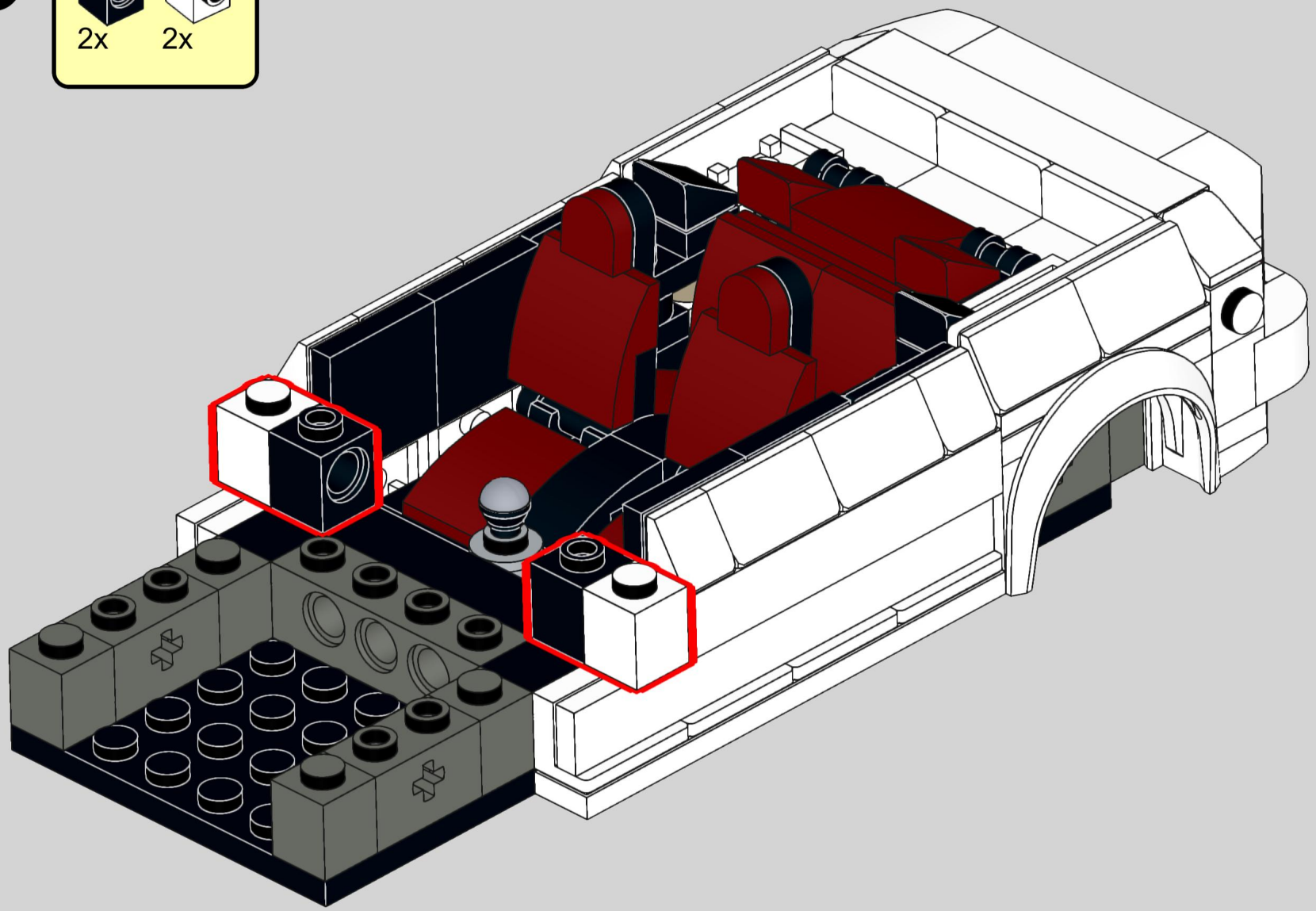

66

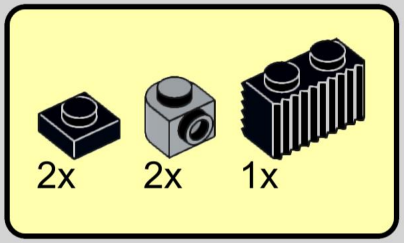

67

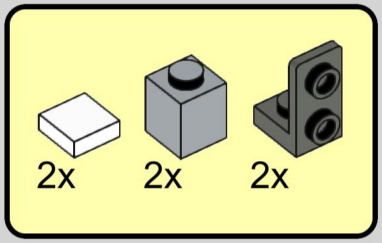

68

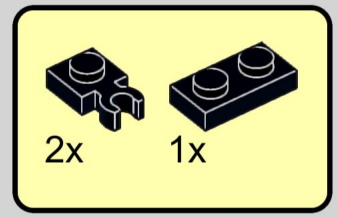

69

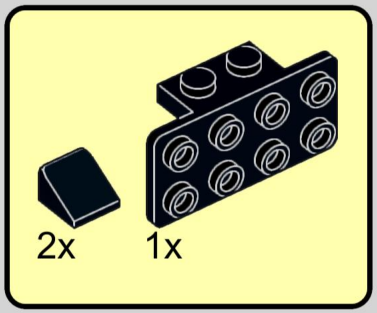

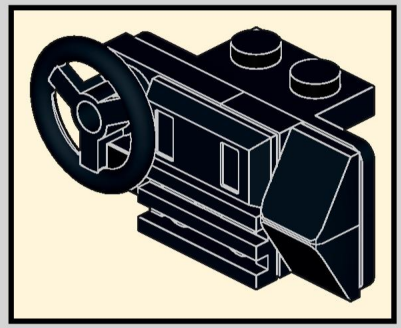

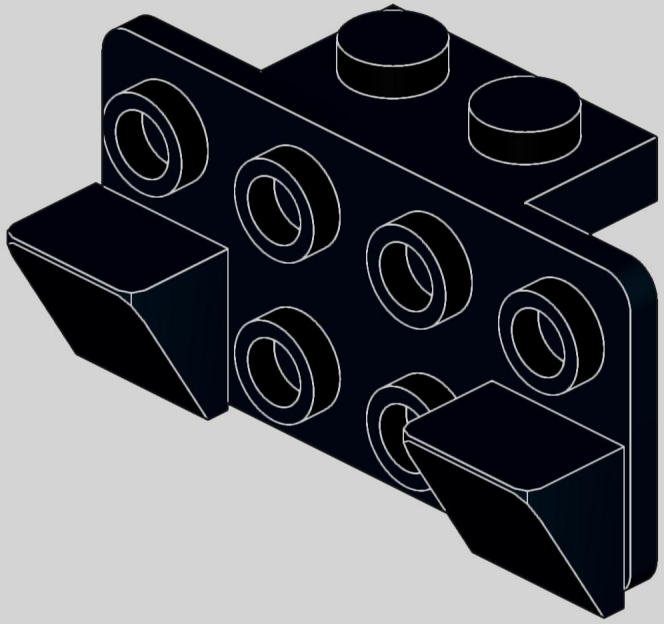

70

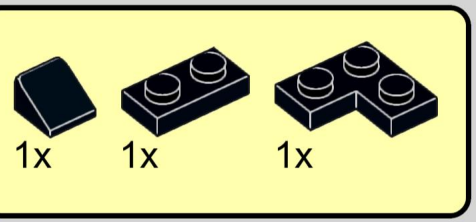

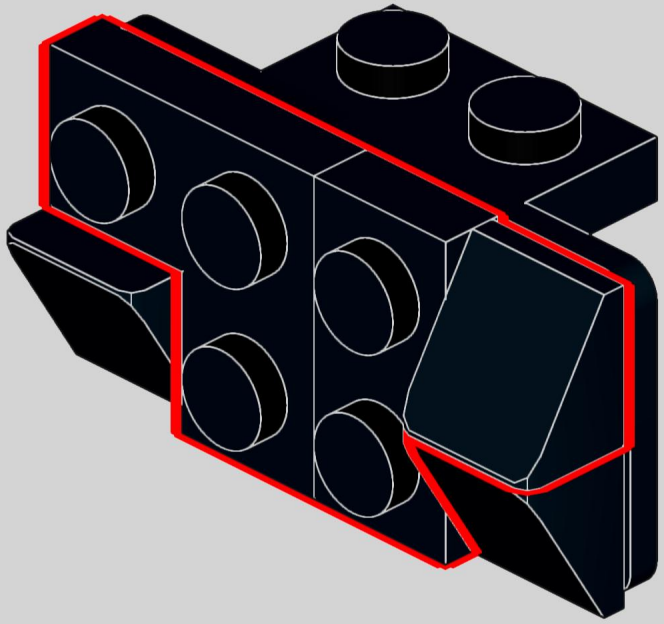

71

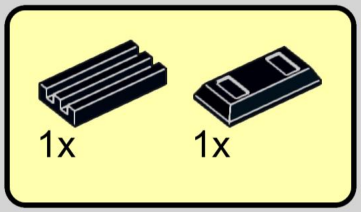

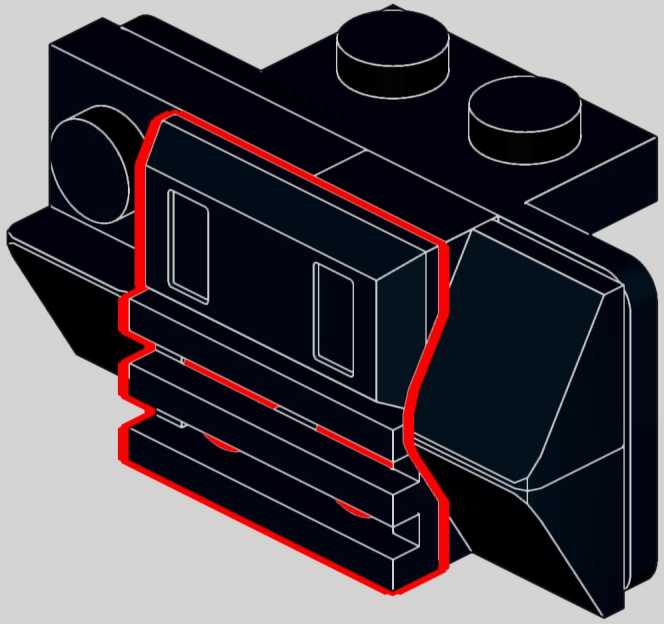

72



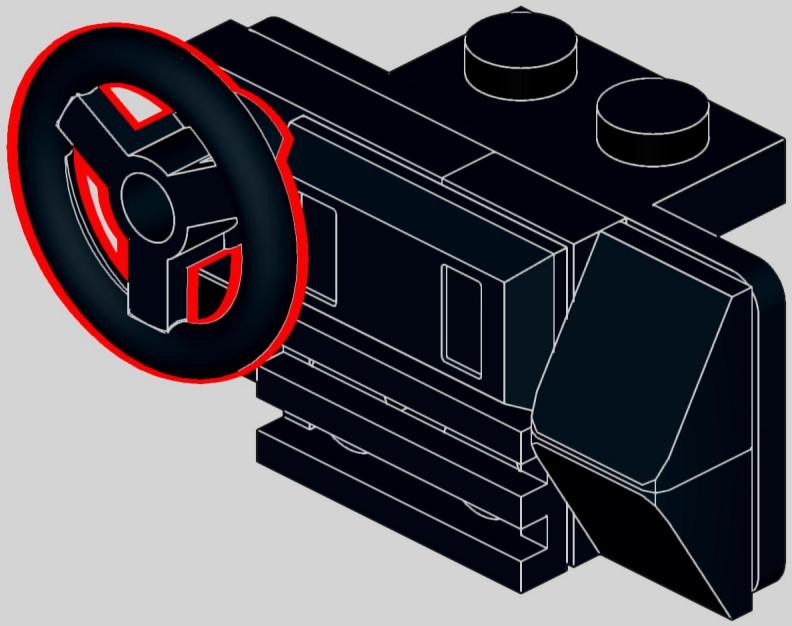

73

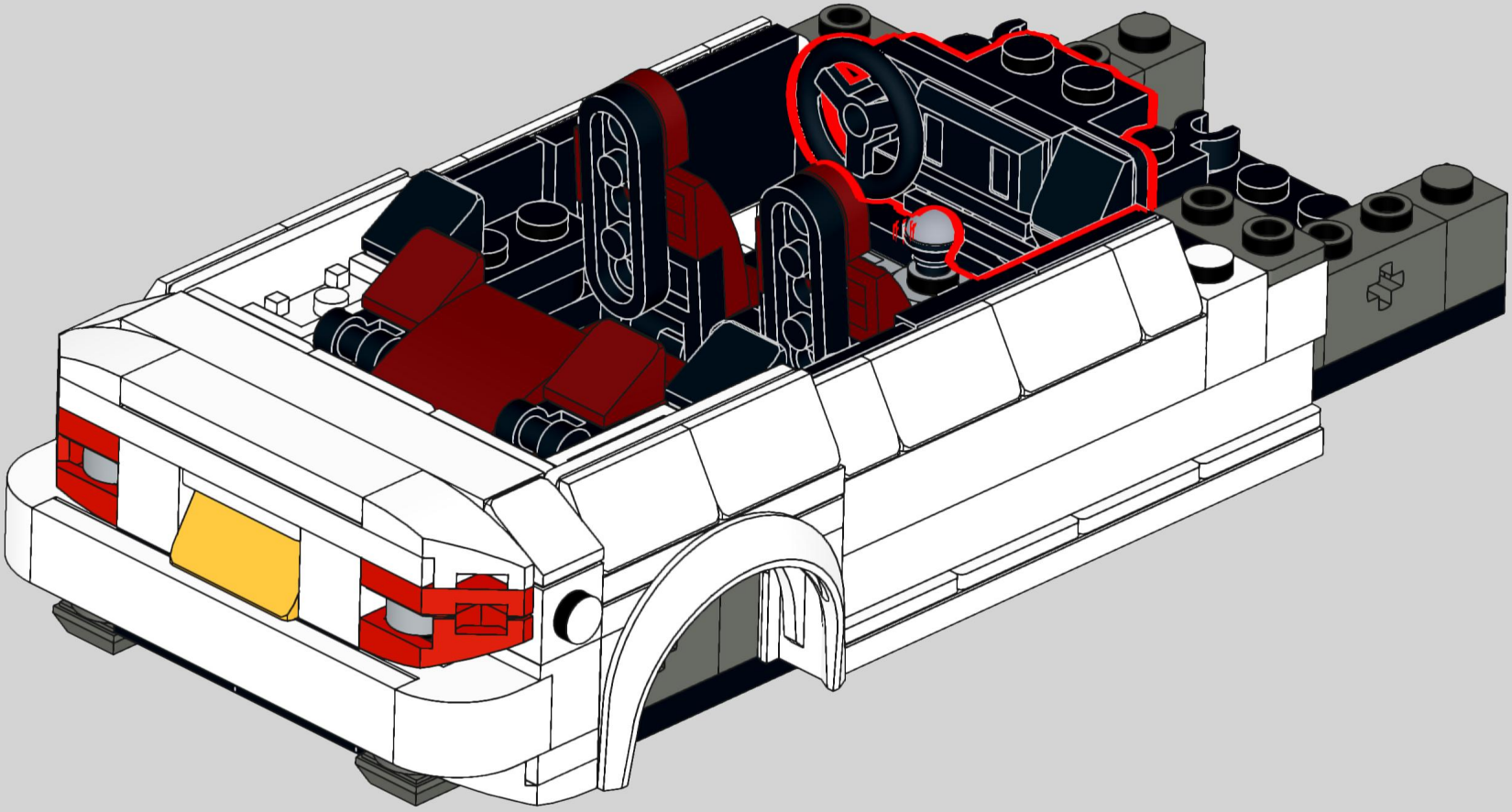

74

1x

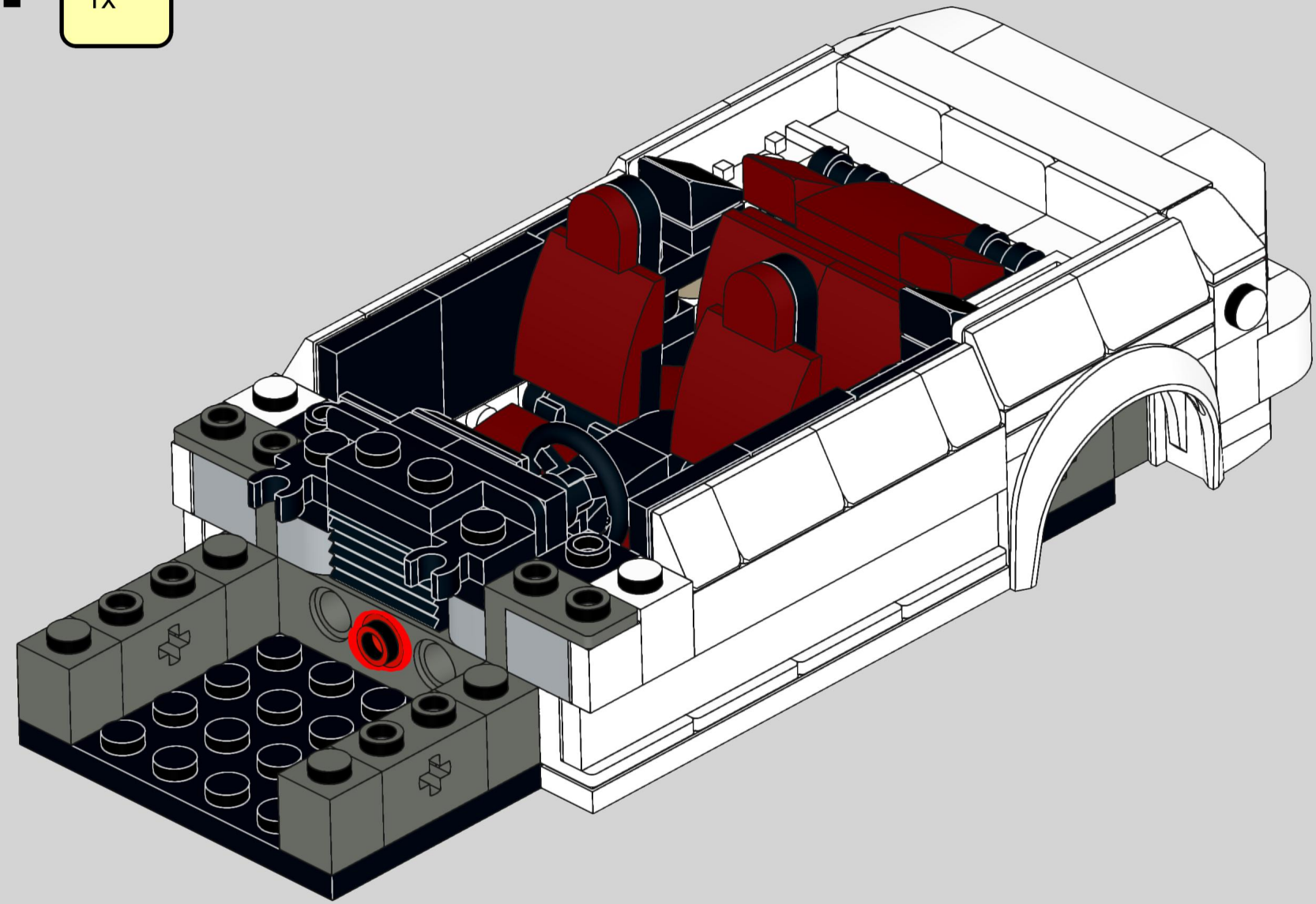

75

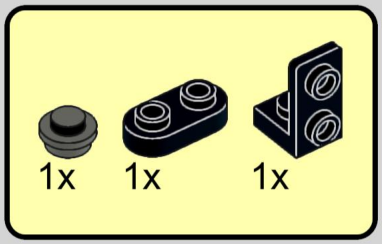

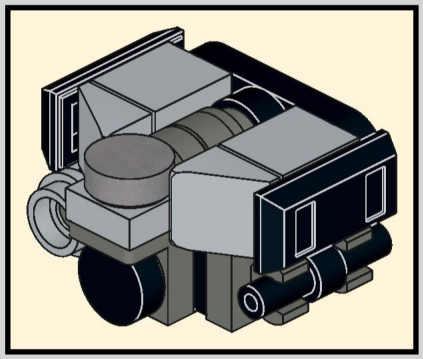

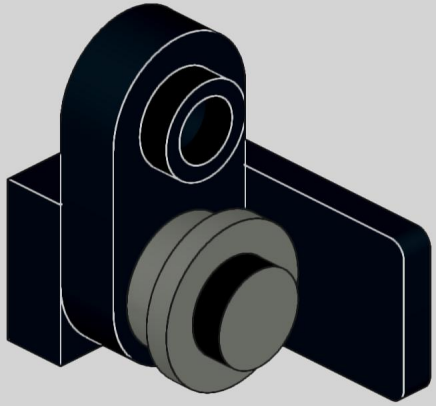

76

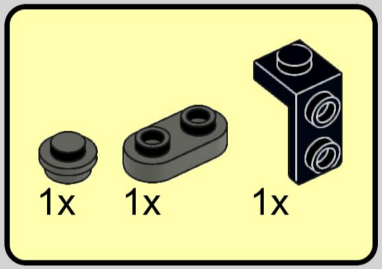

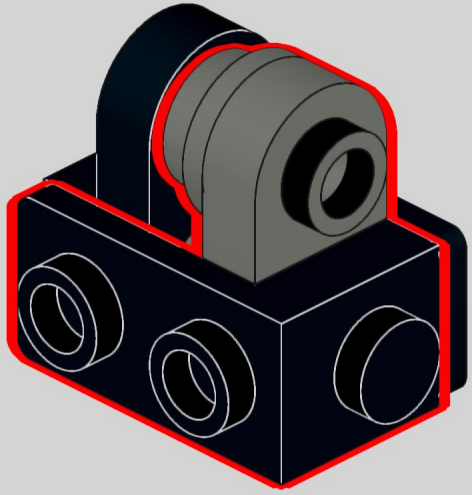

77

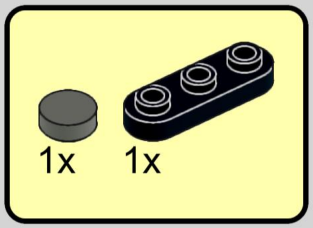

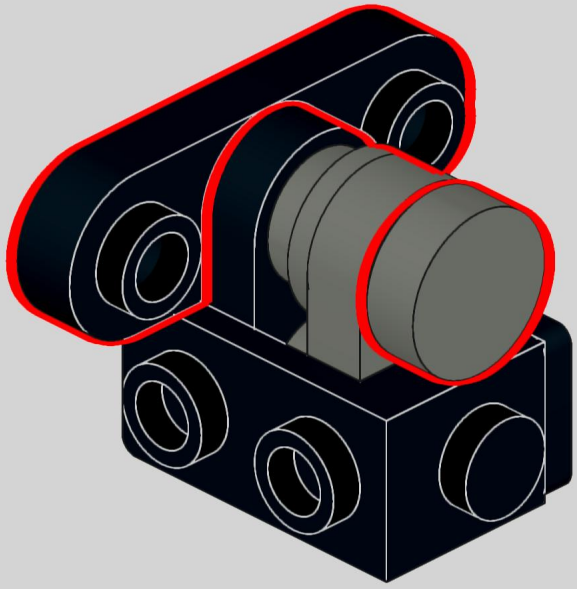

78

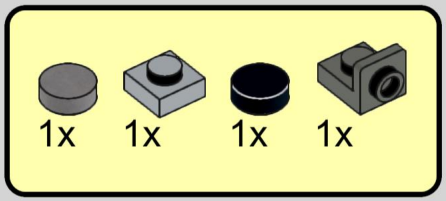

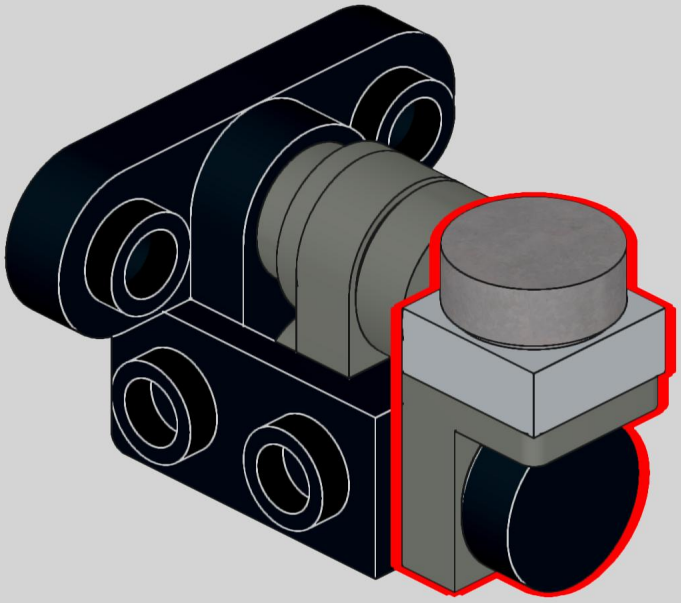

79

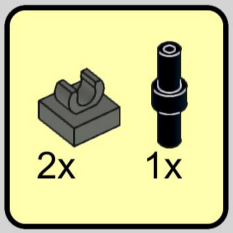

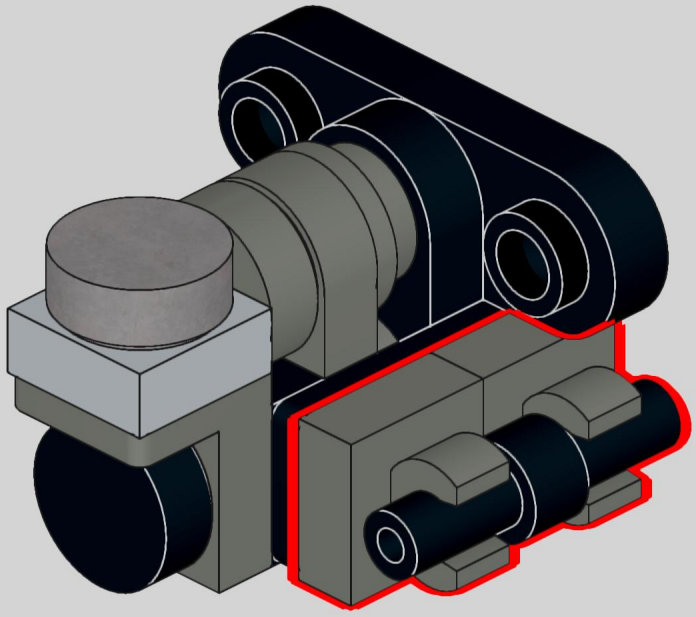

80

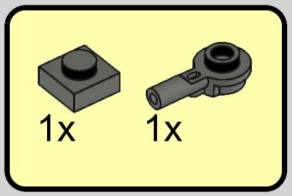

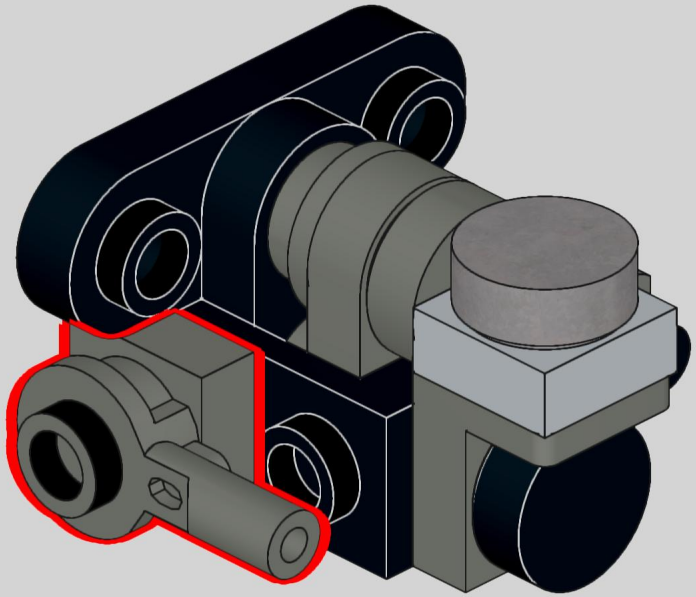

81

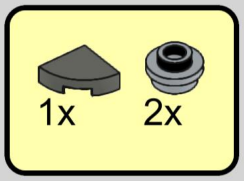

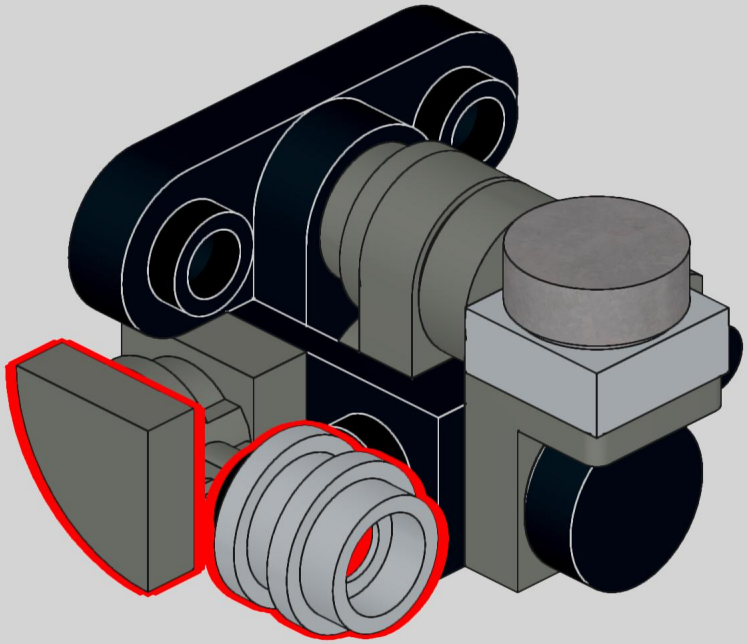

82

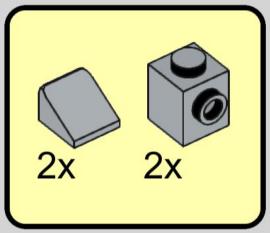

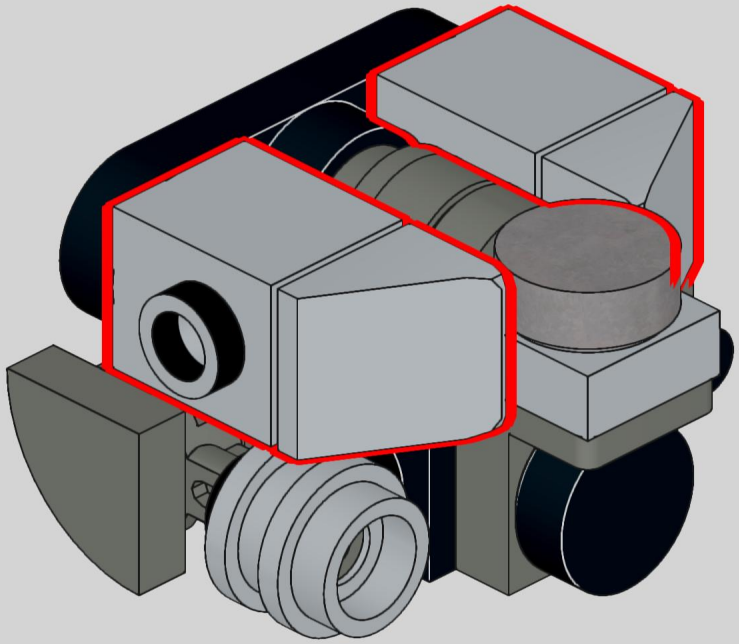

83

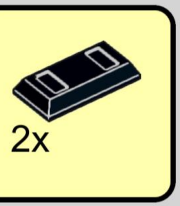

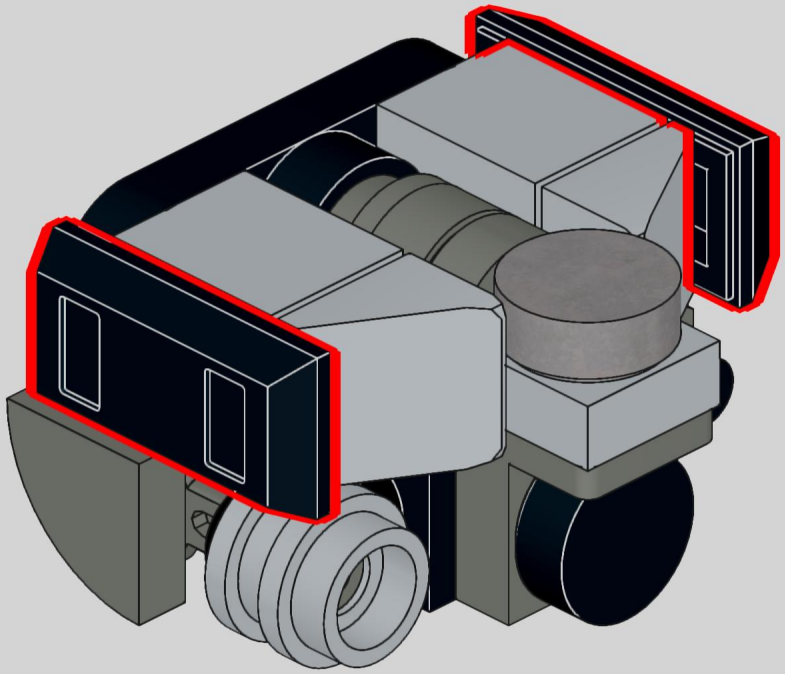

84

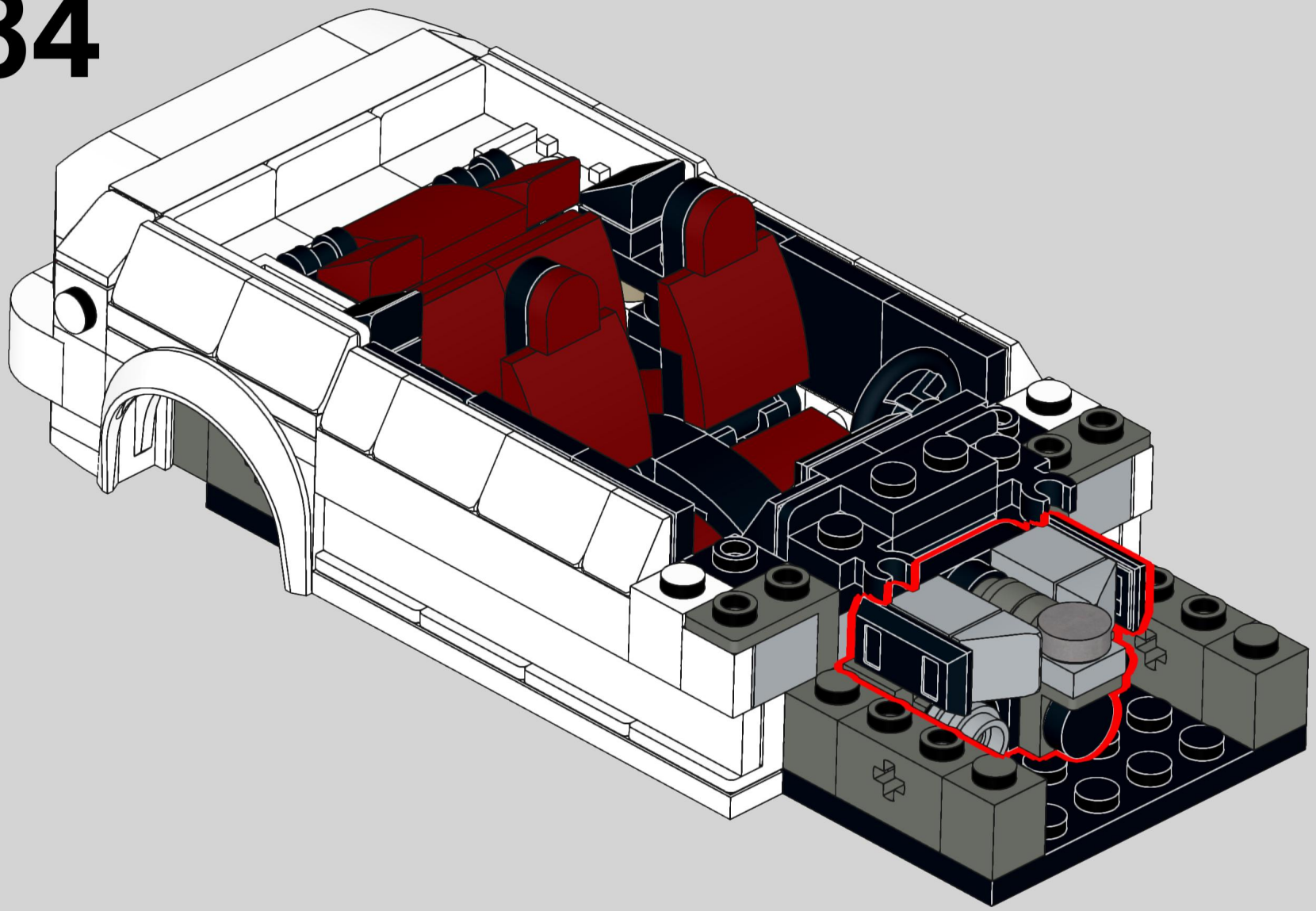

85

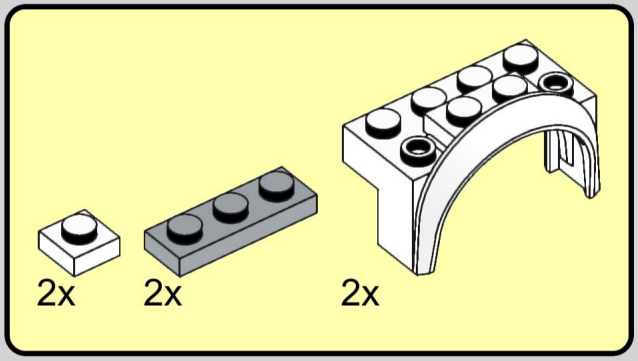

86

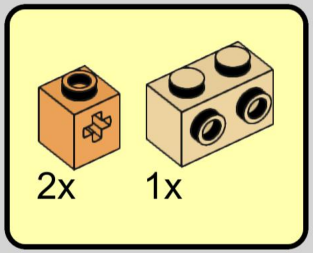

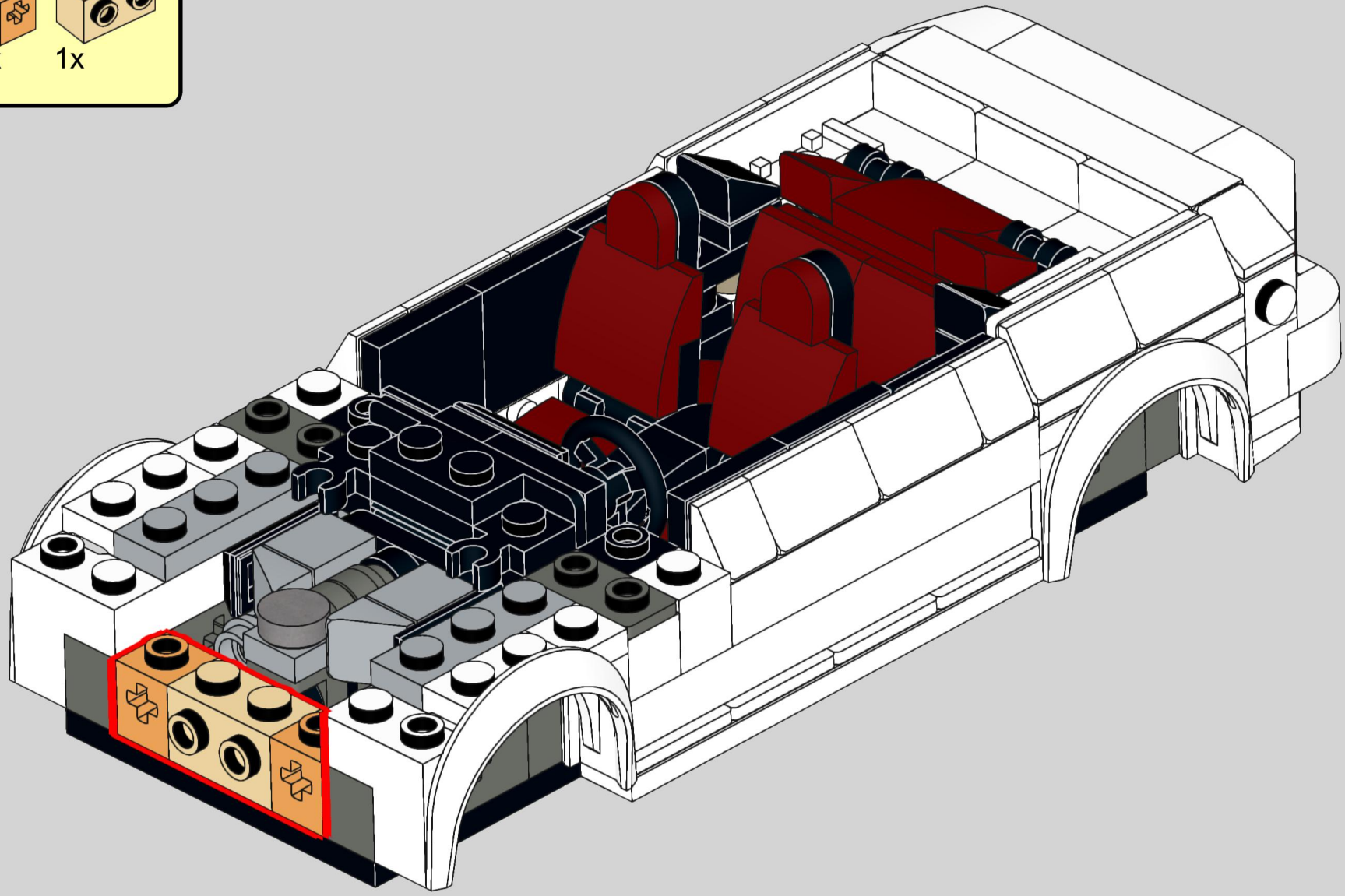

87

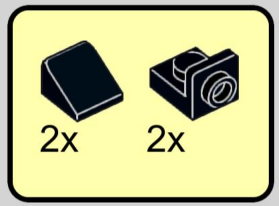

88

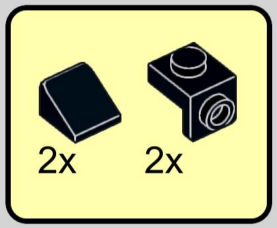

89

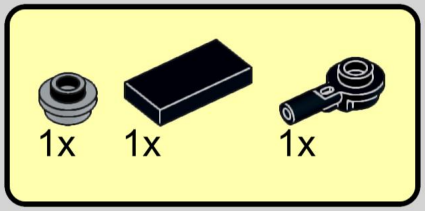

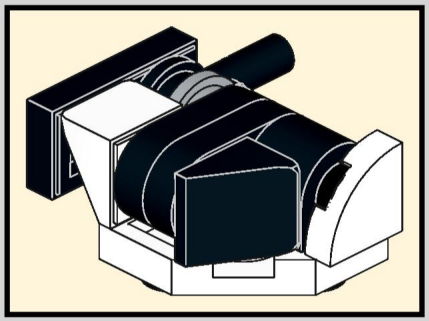

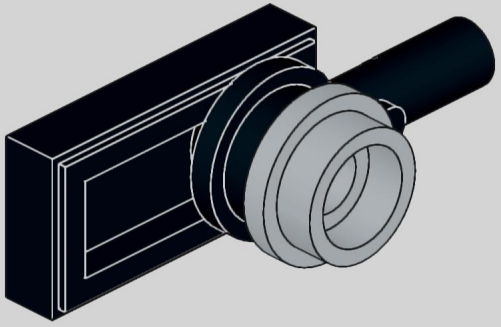

90

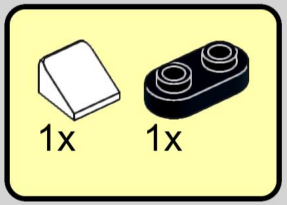

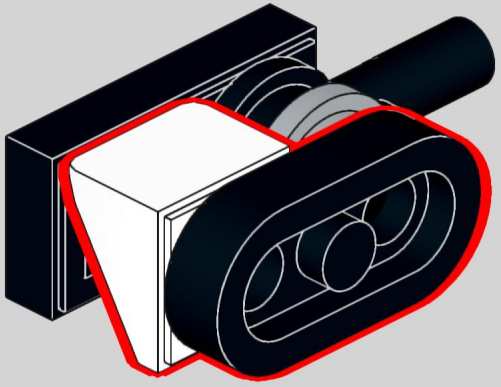

91

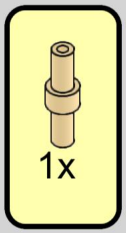

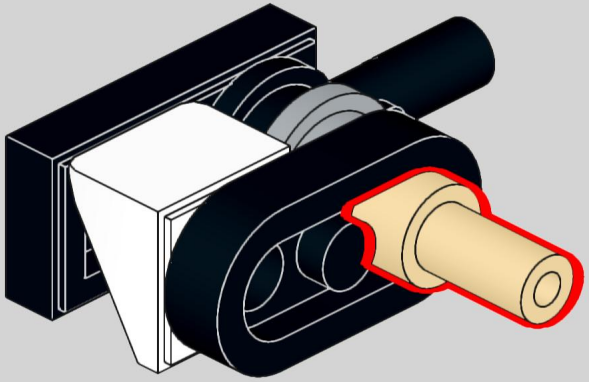

92

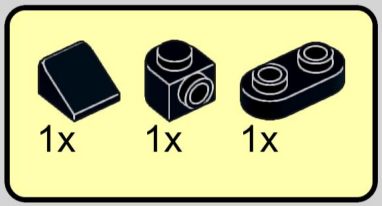

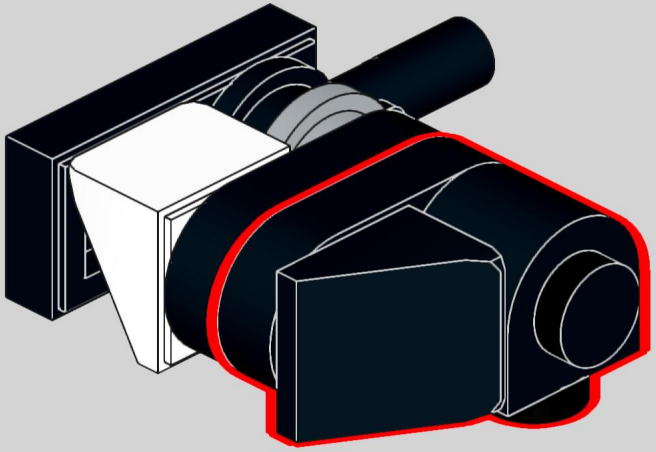

93

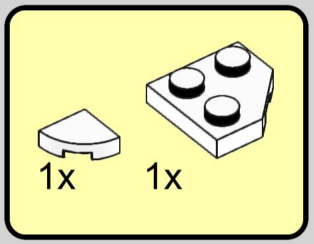

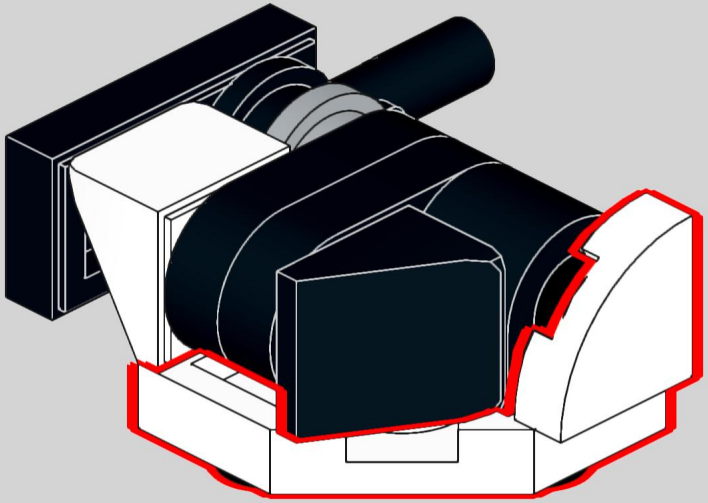

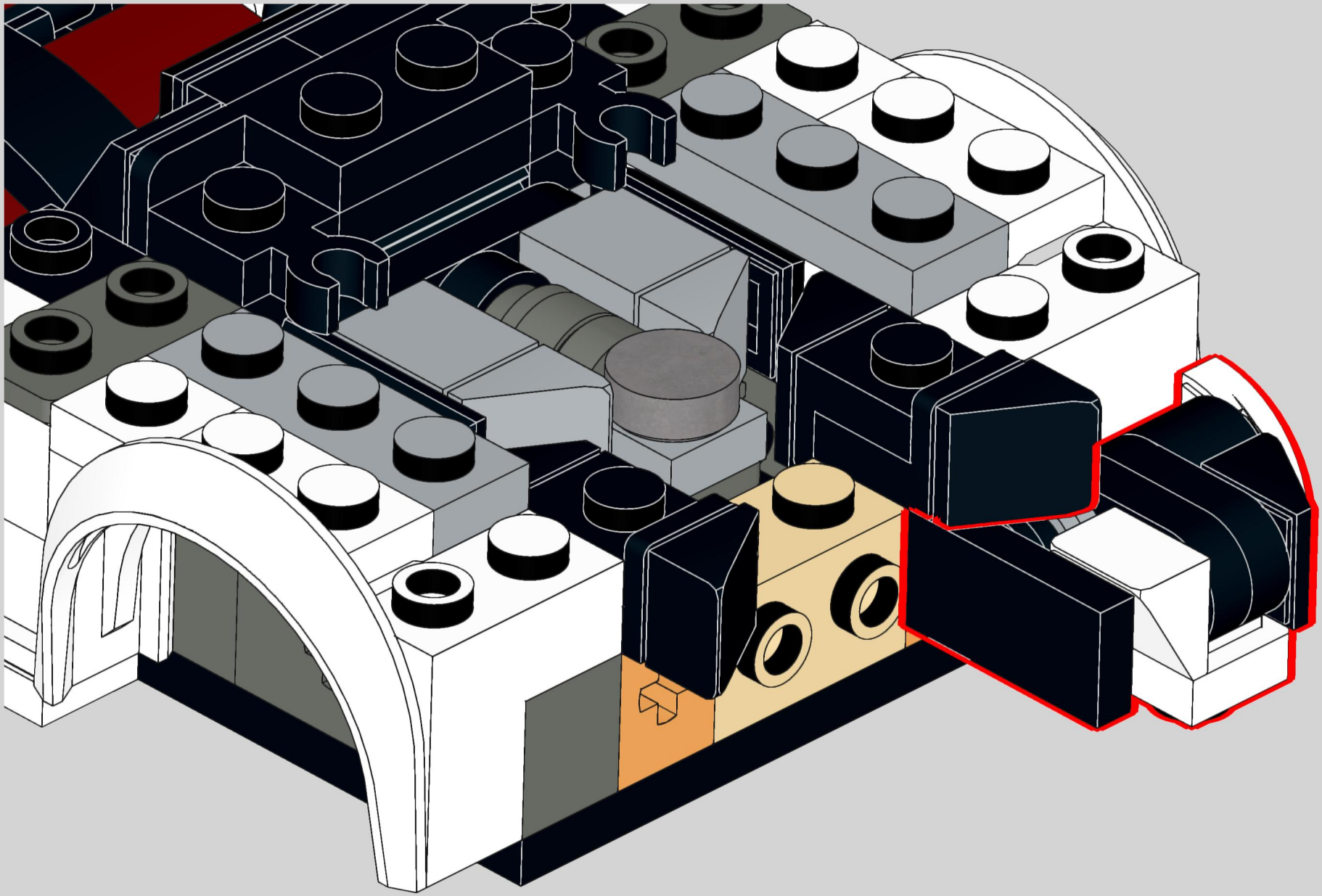

95

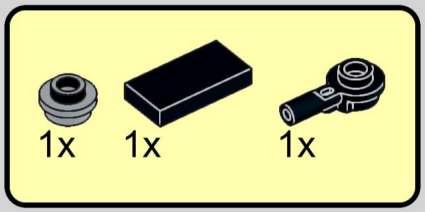

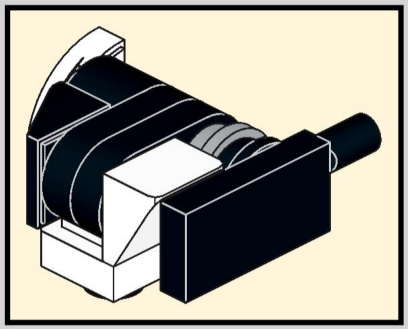

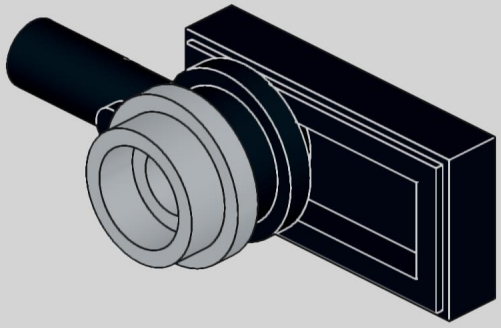

96

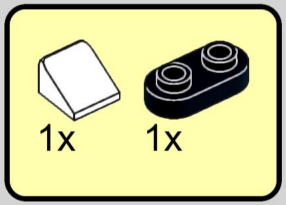

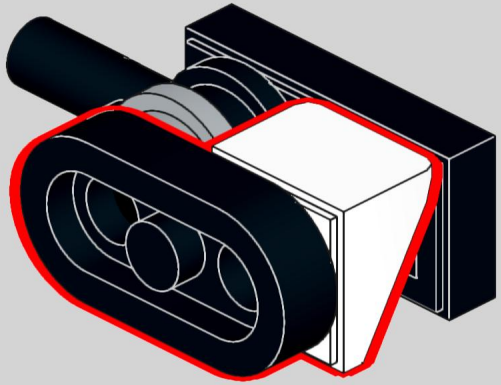

97

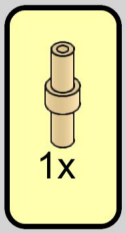

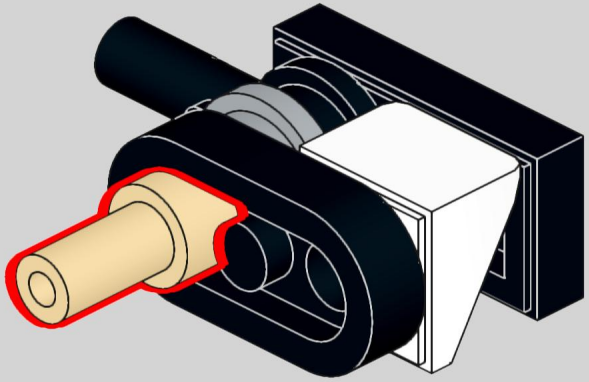

98

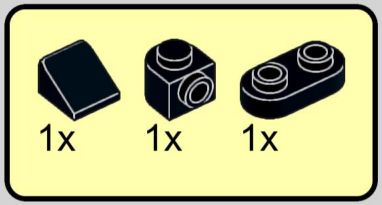

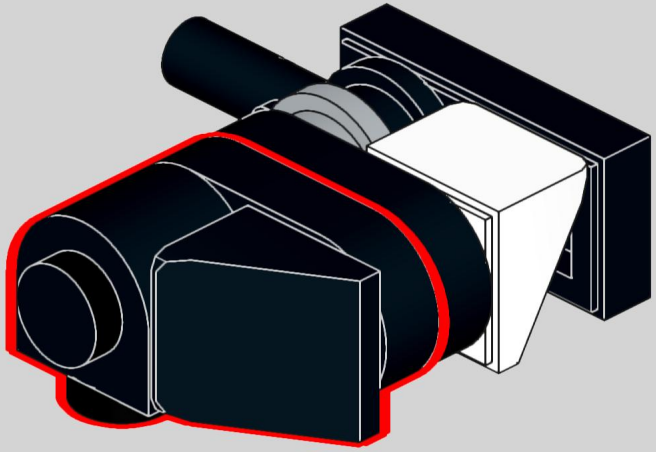

99

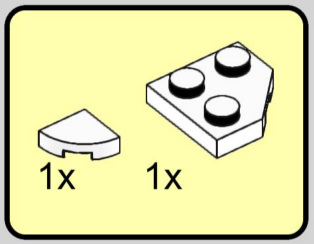

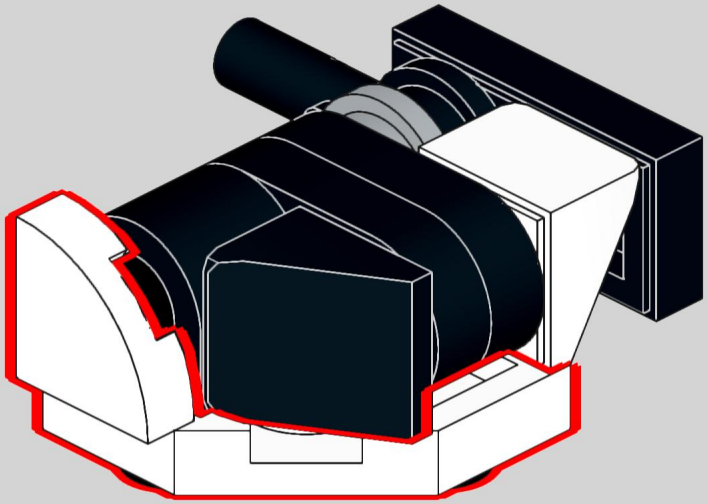

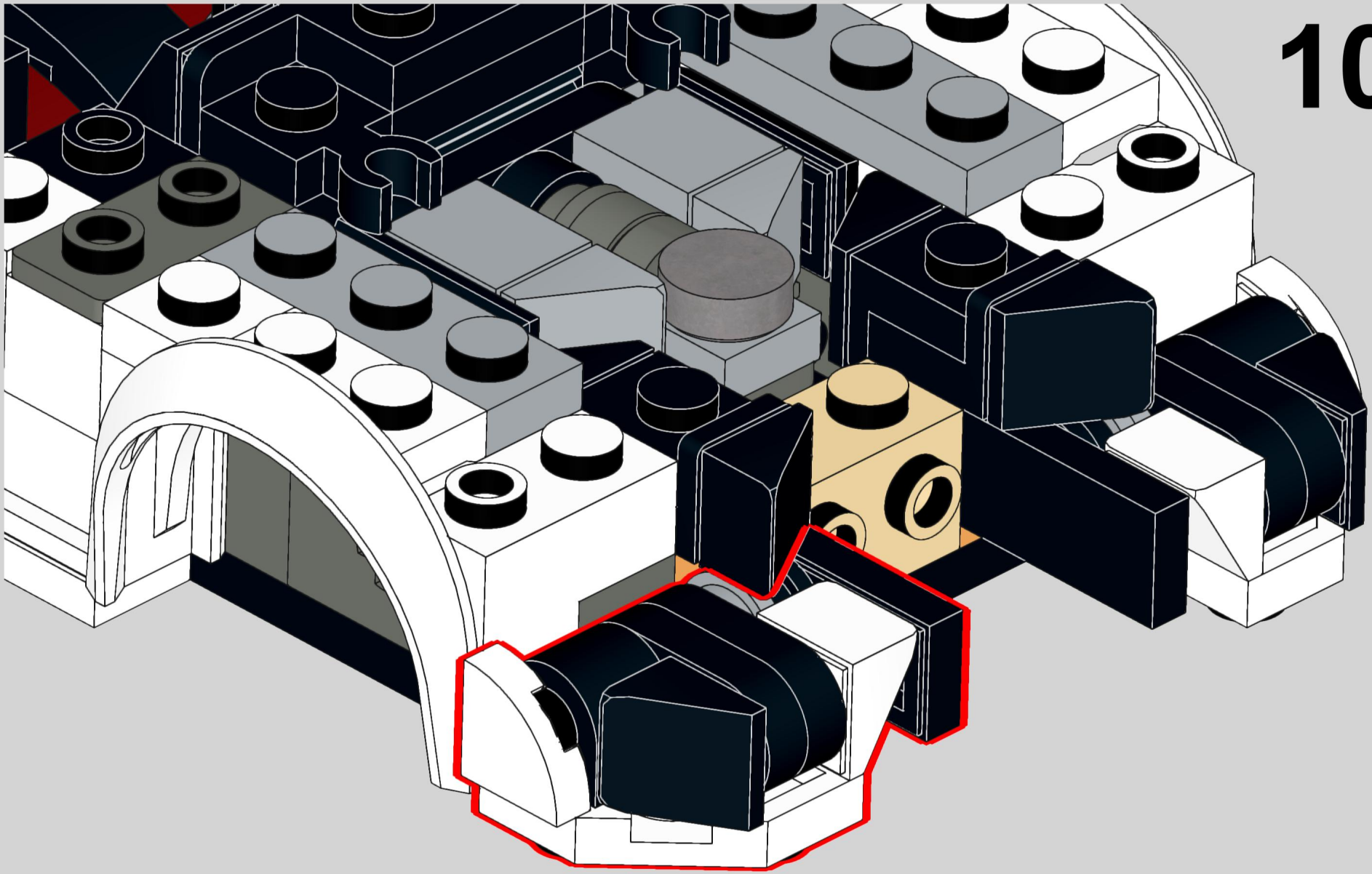

101

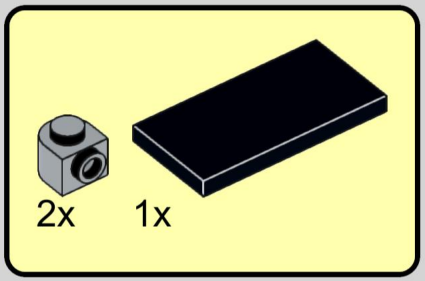

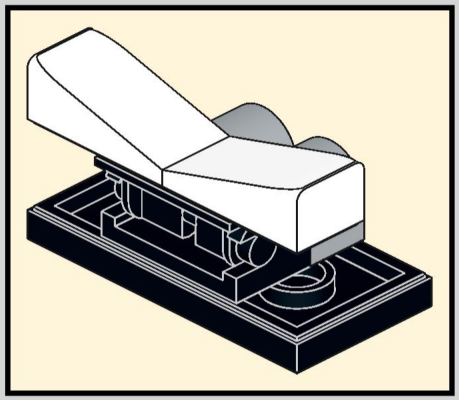

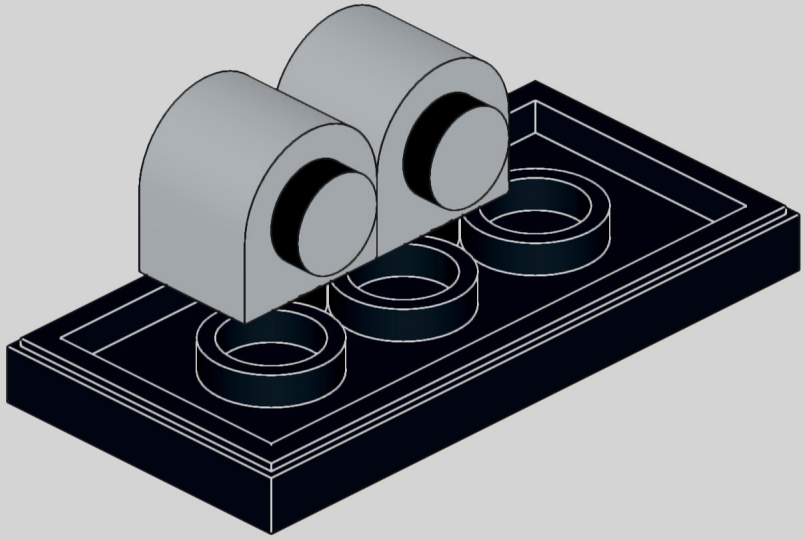

102

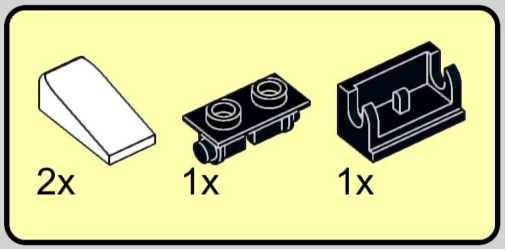

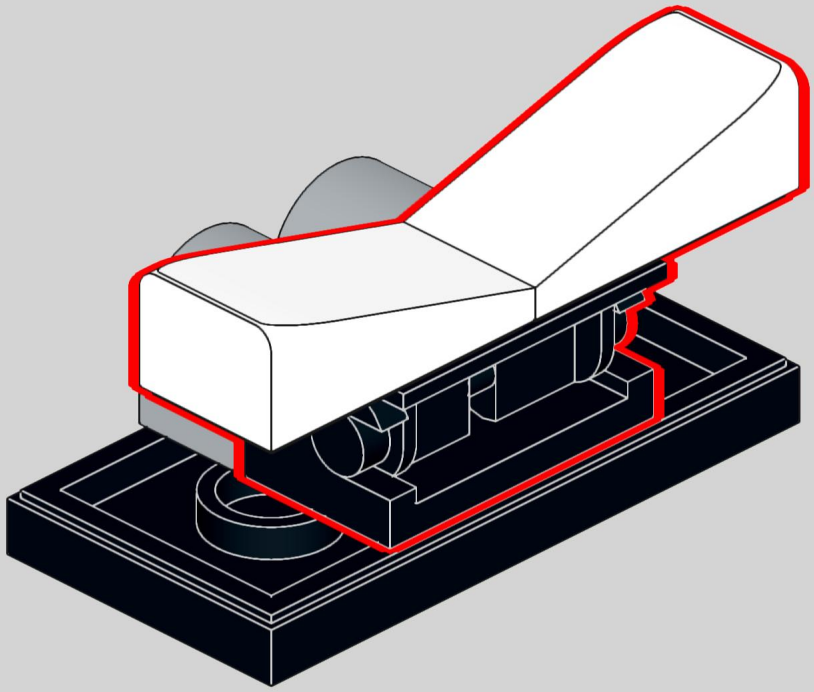

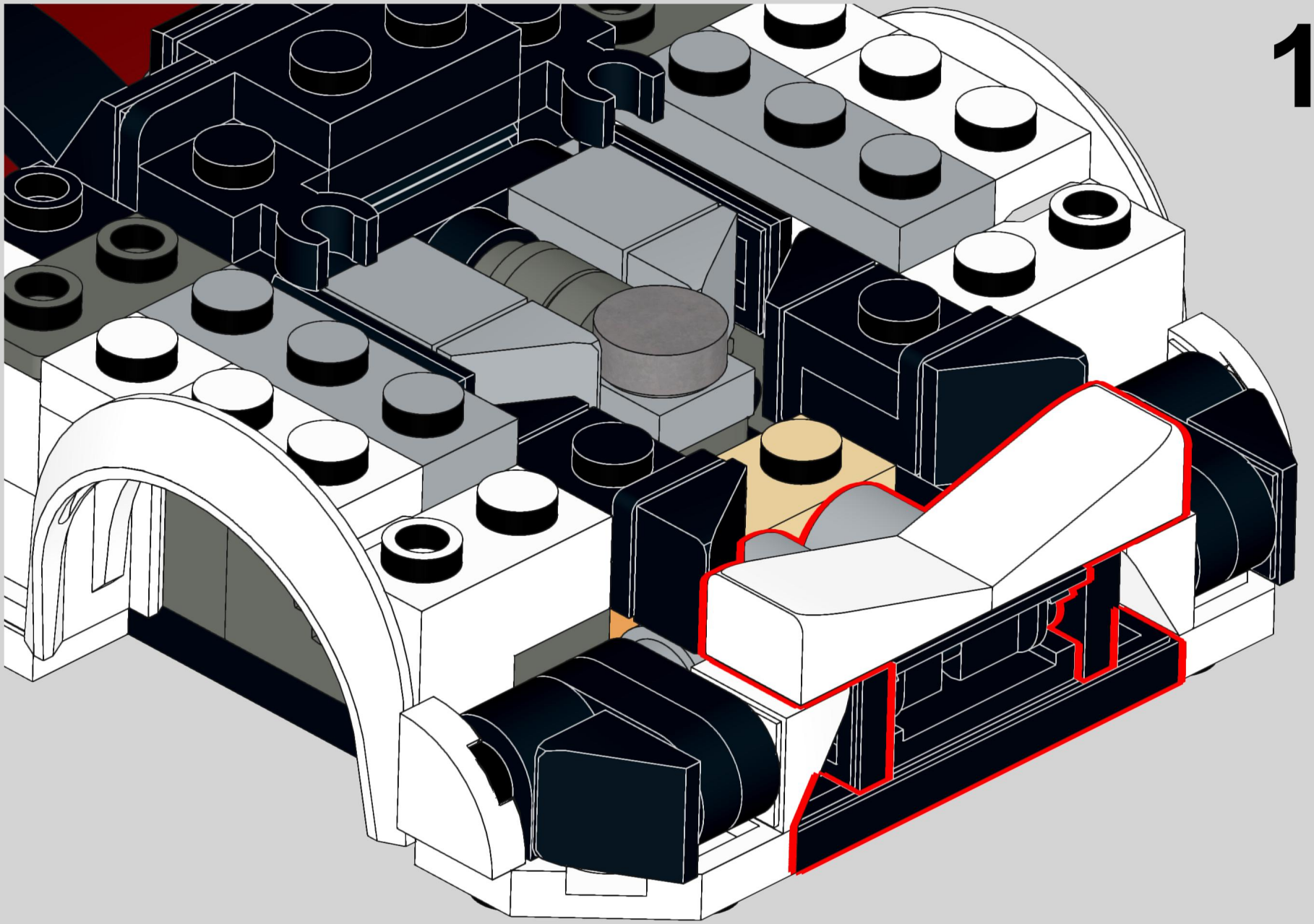

104

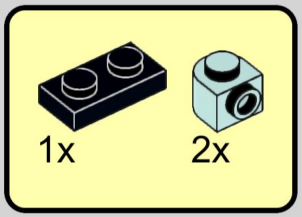

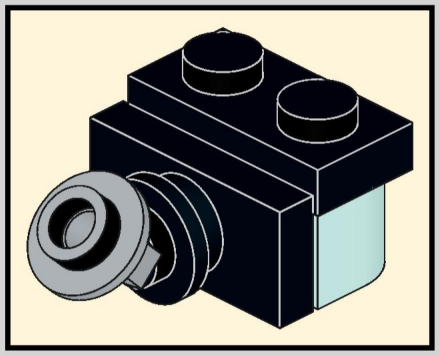

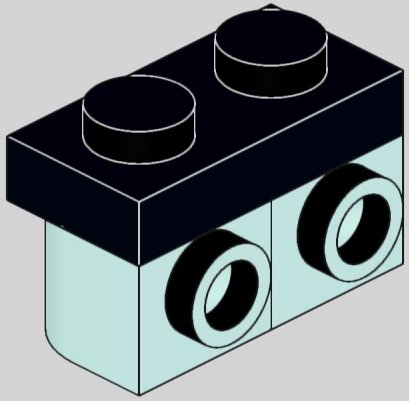

105

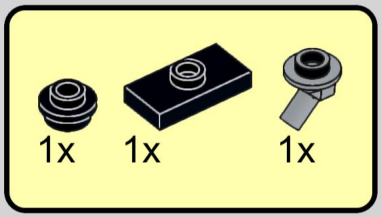

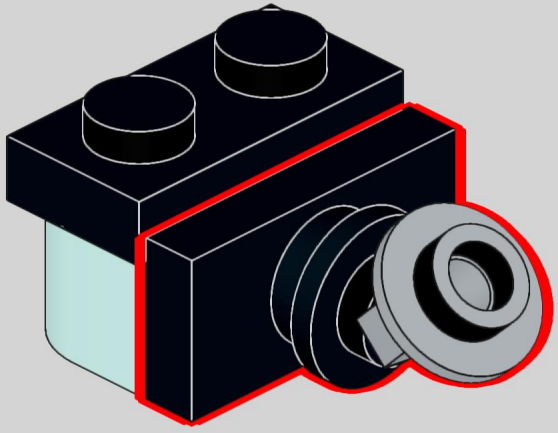

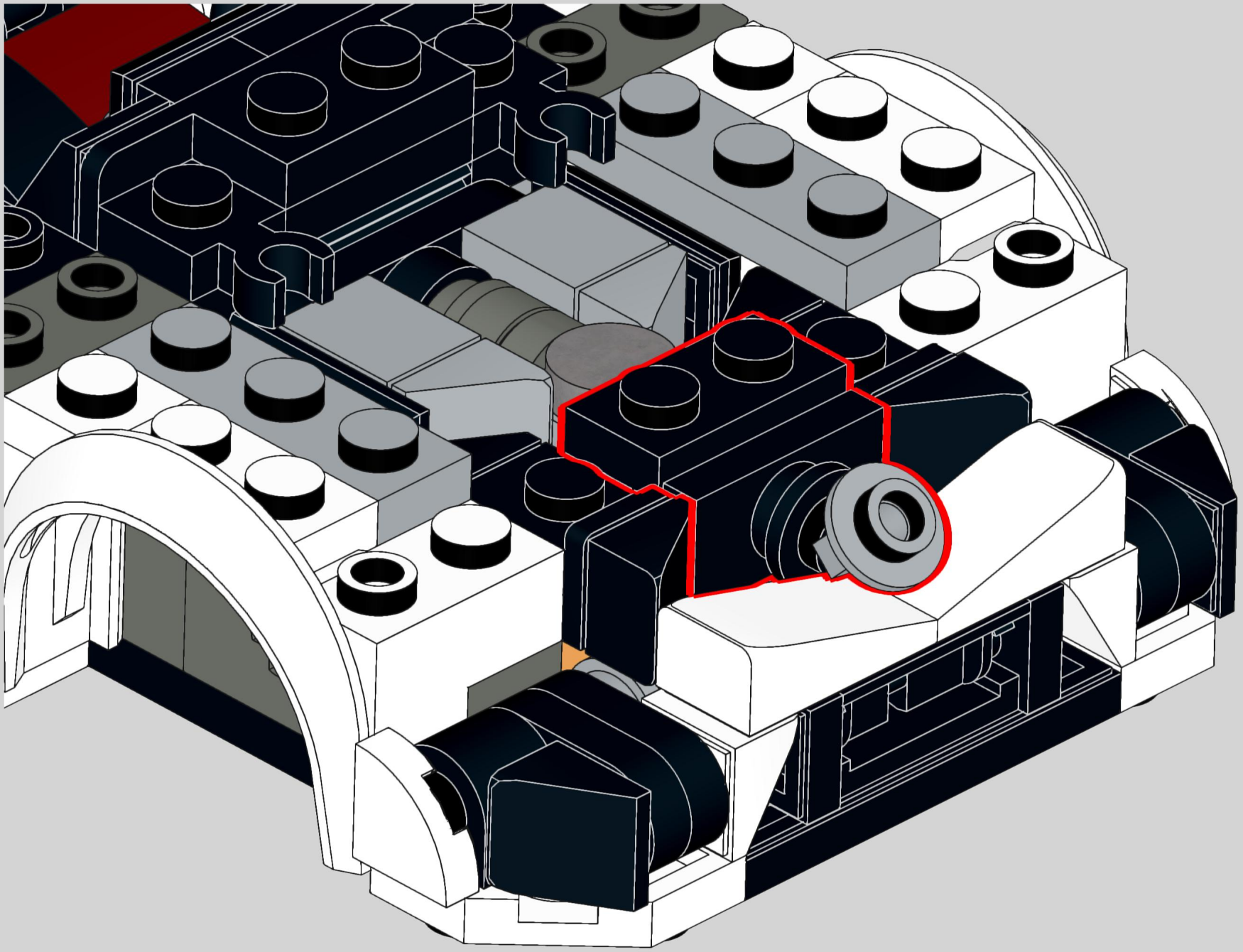

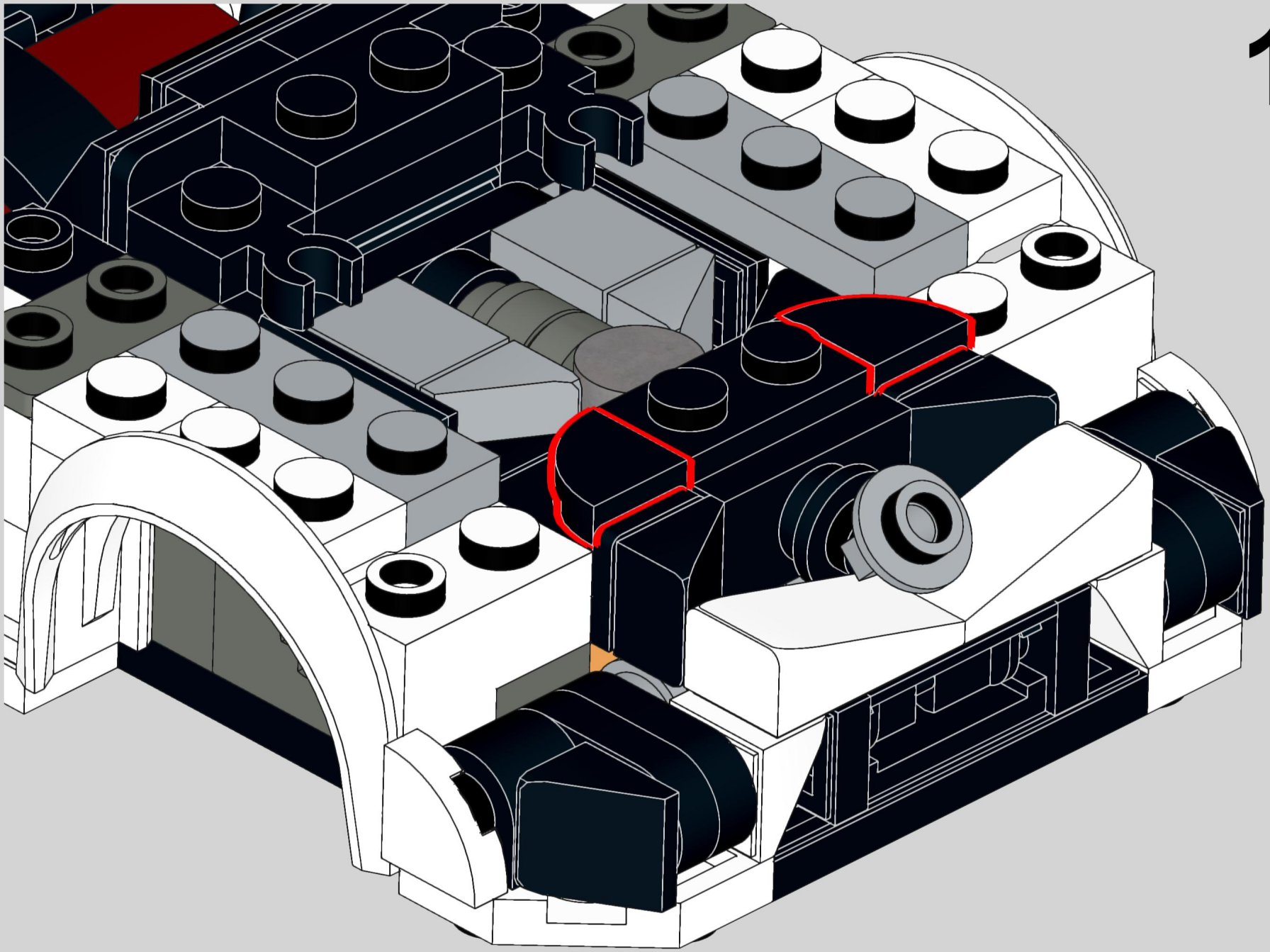

107

2x

108

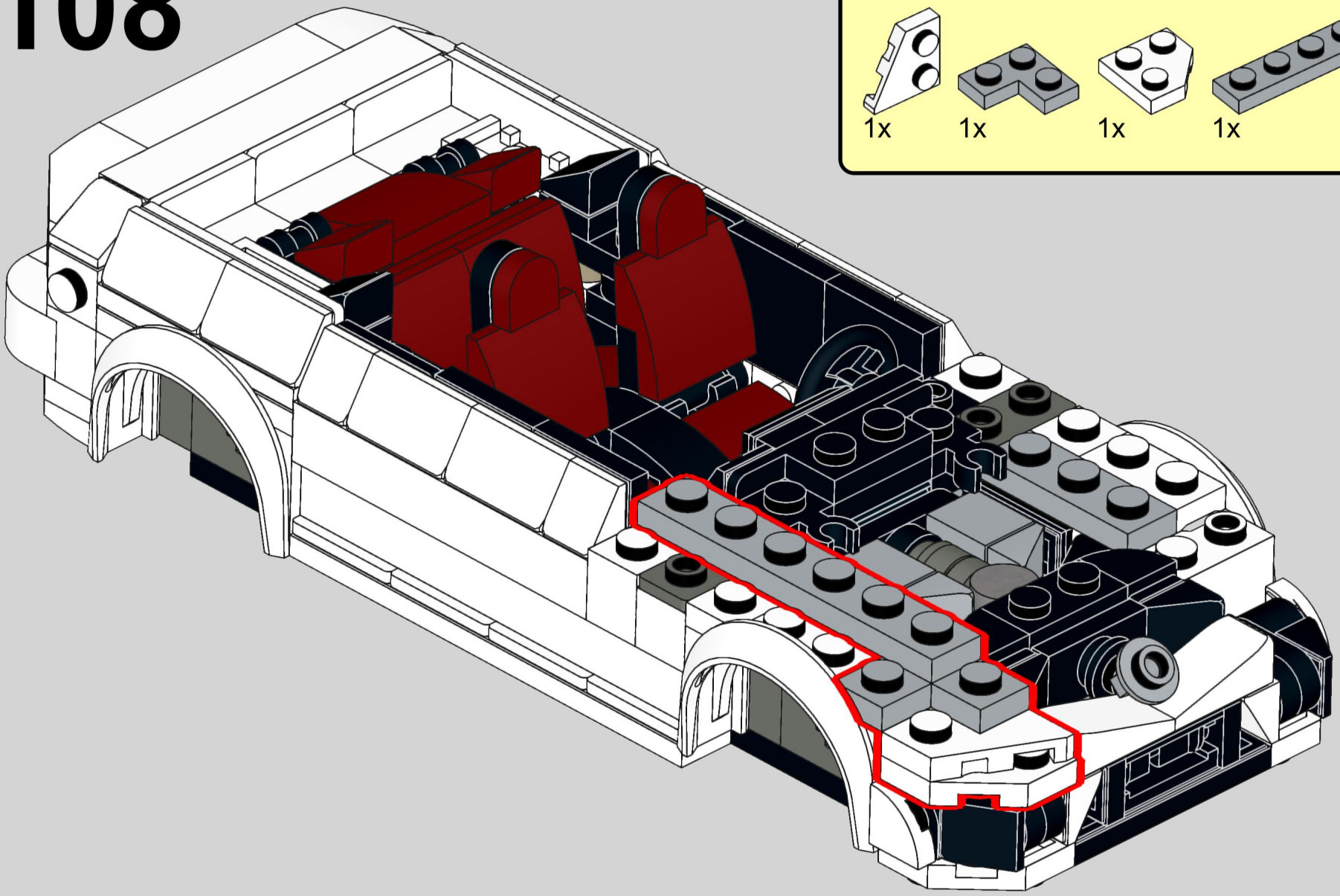

109

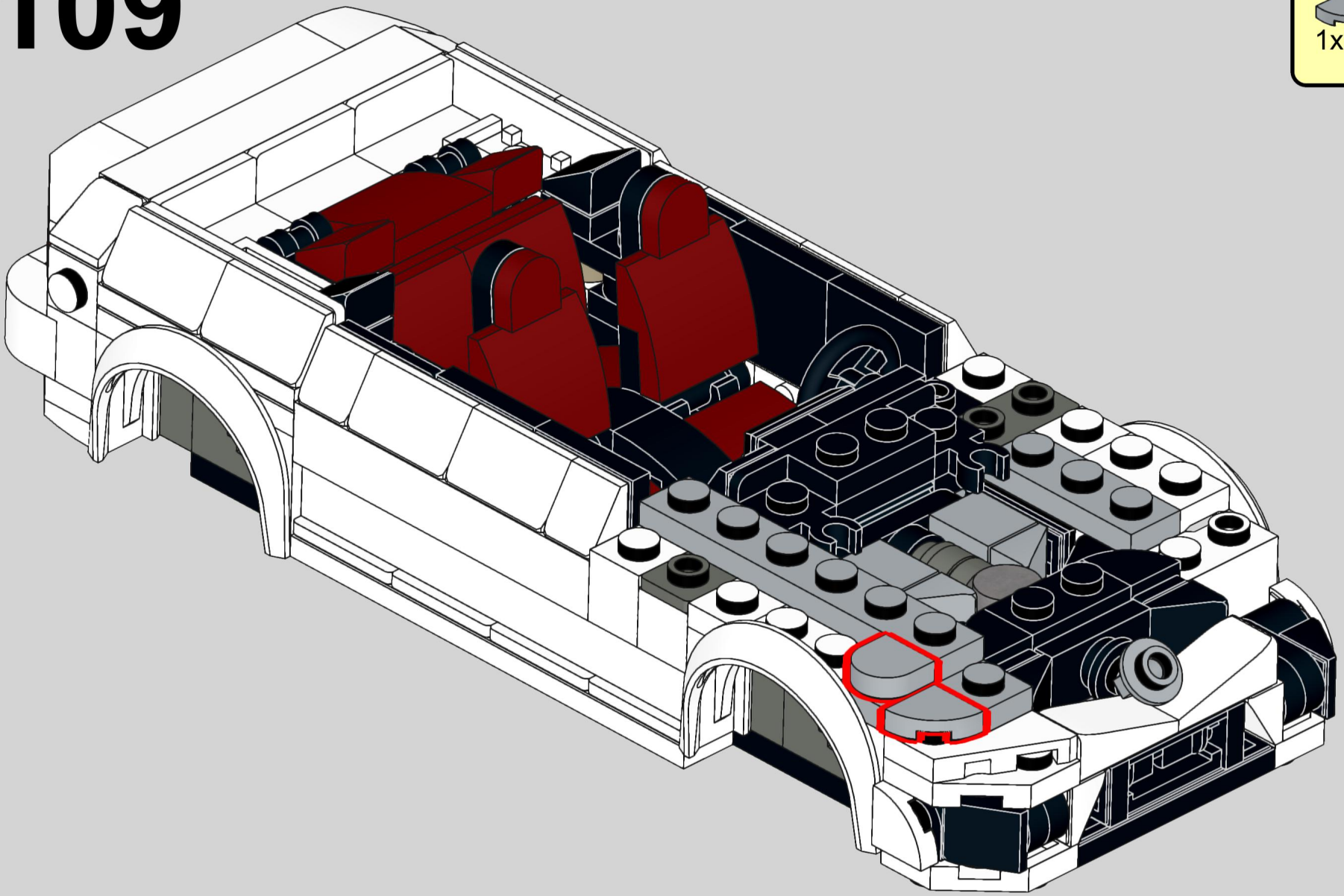

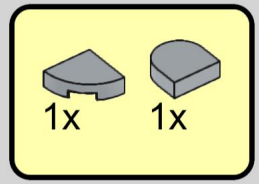

110

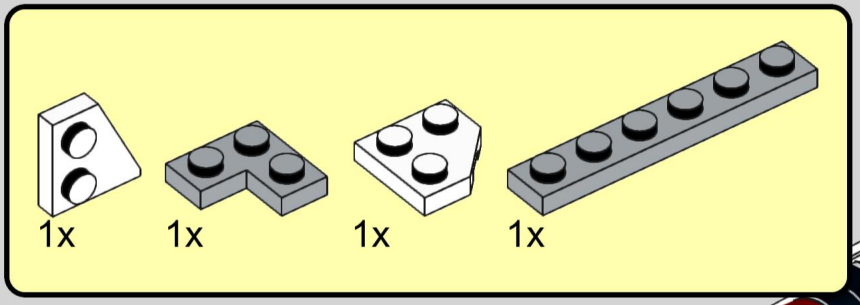

111

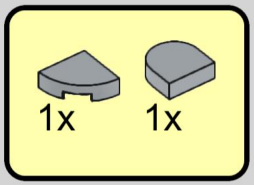

112

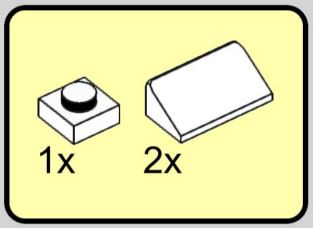

113

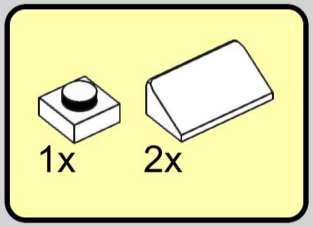

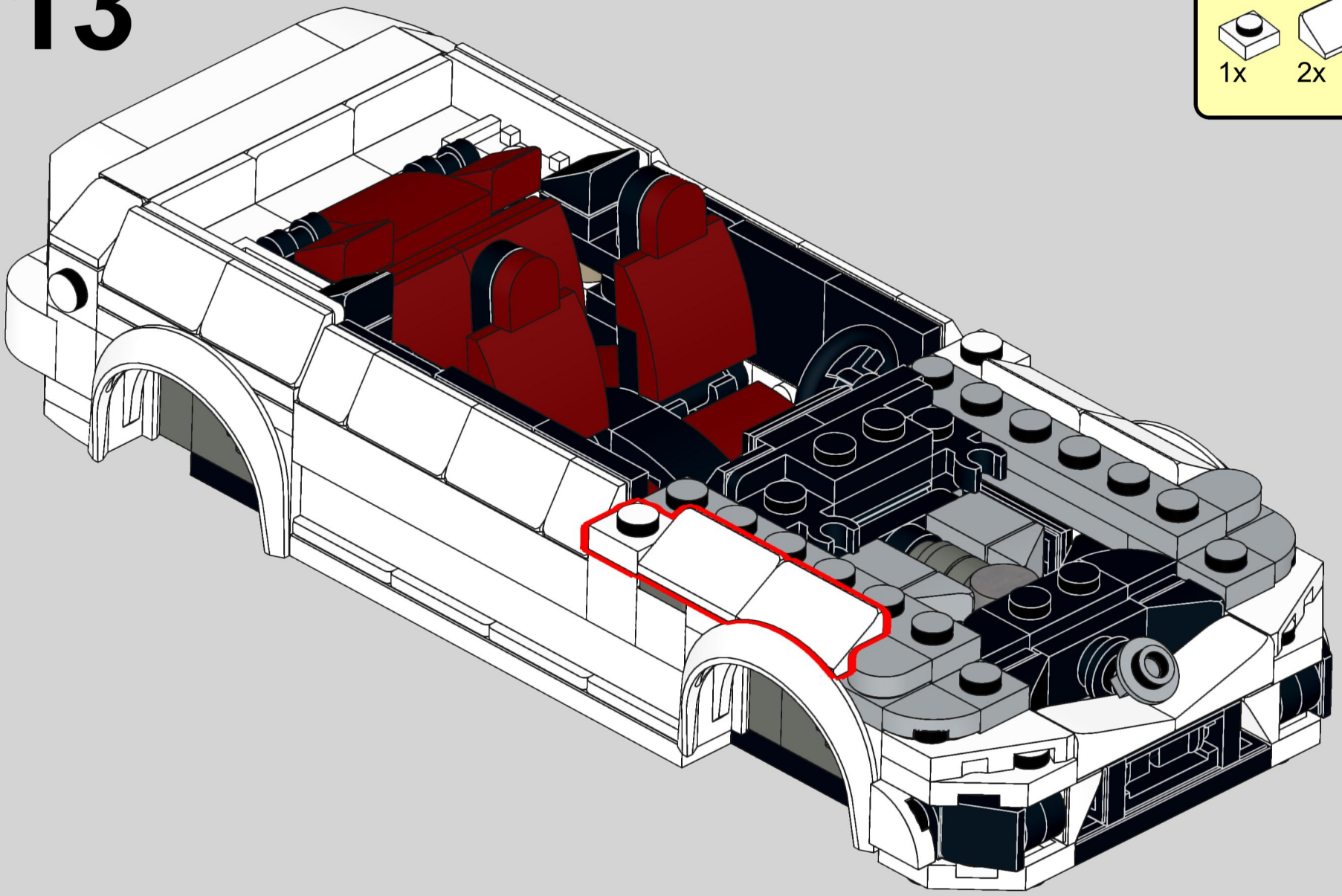

114

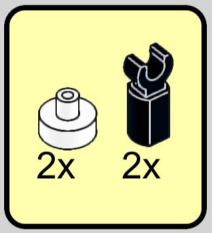

115

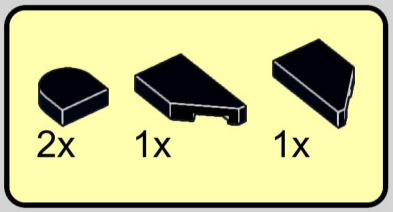

116

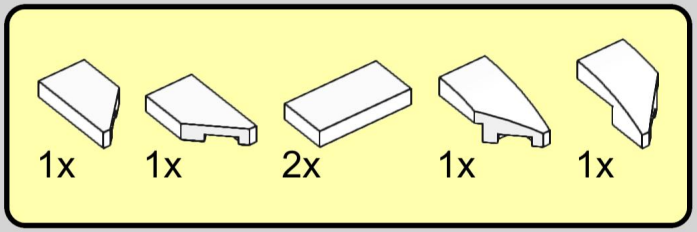

117

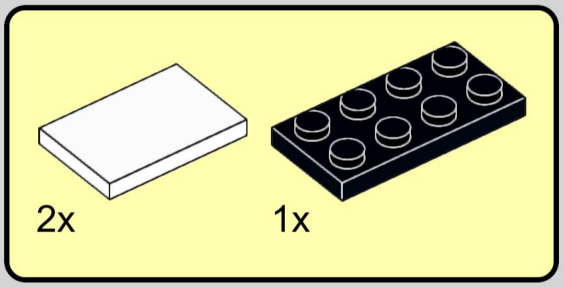

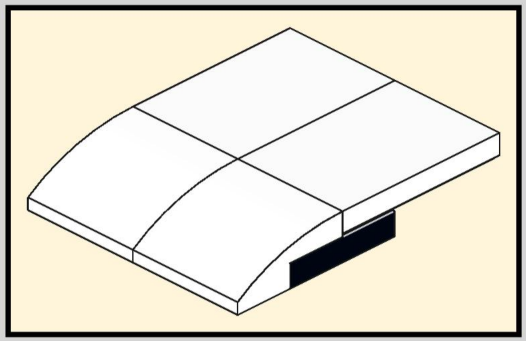

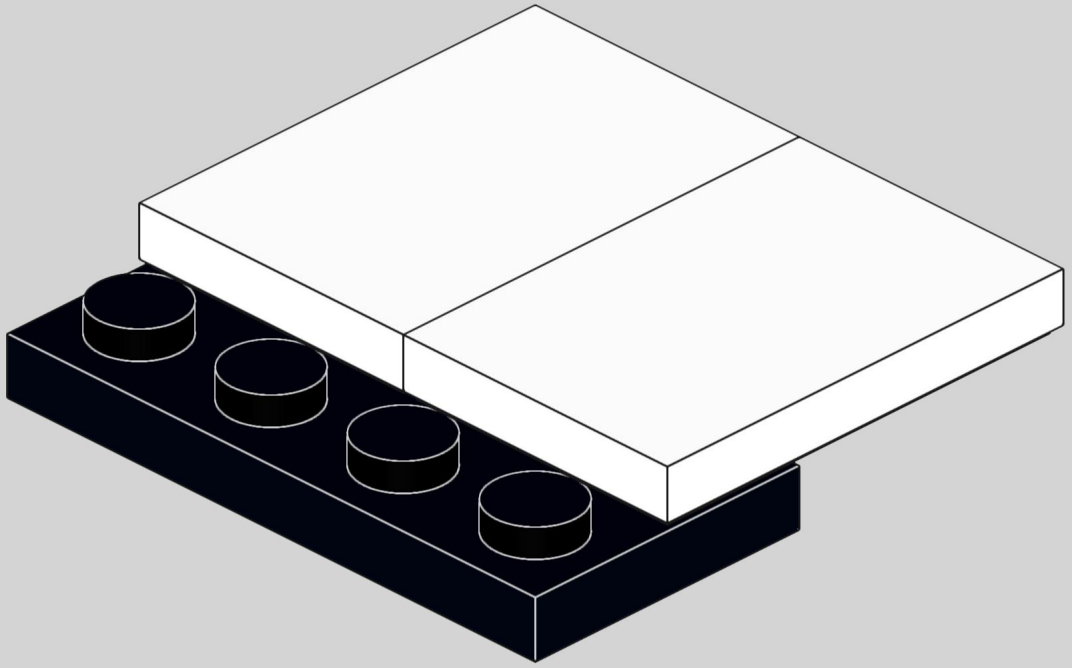

118

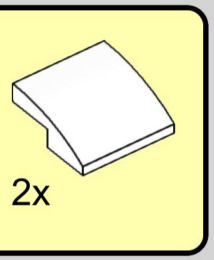

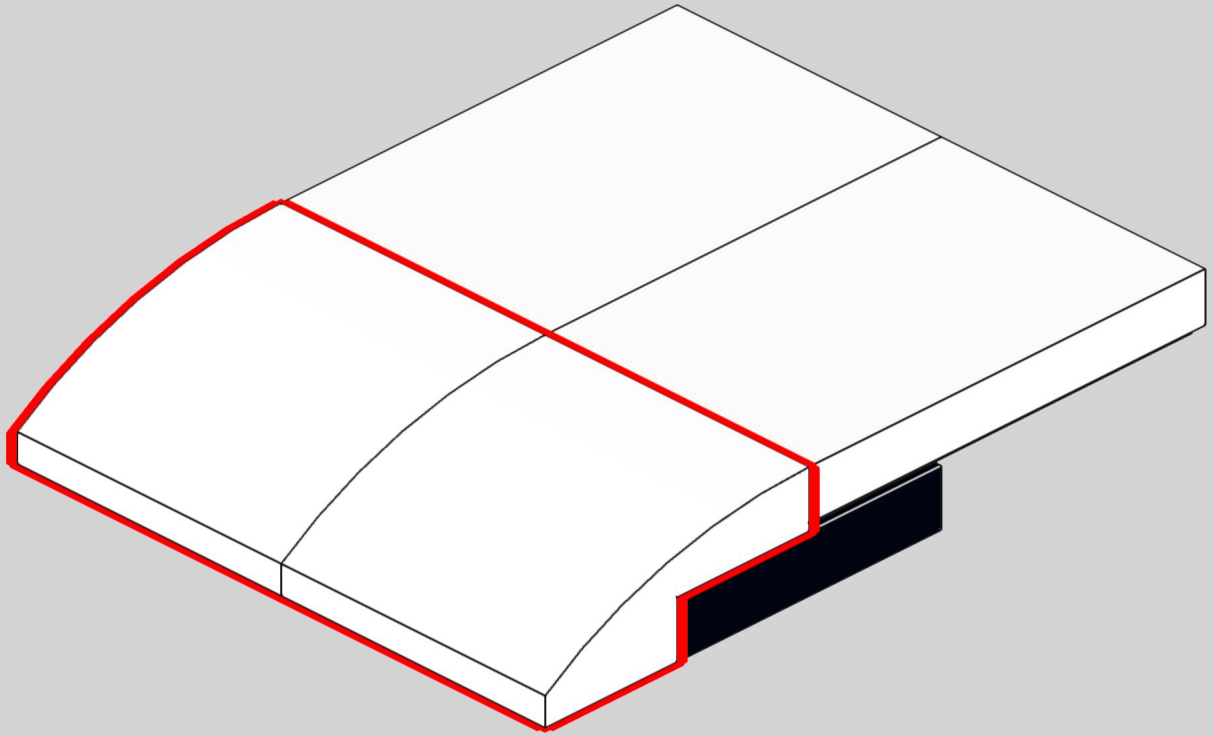

119

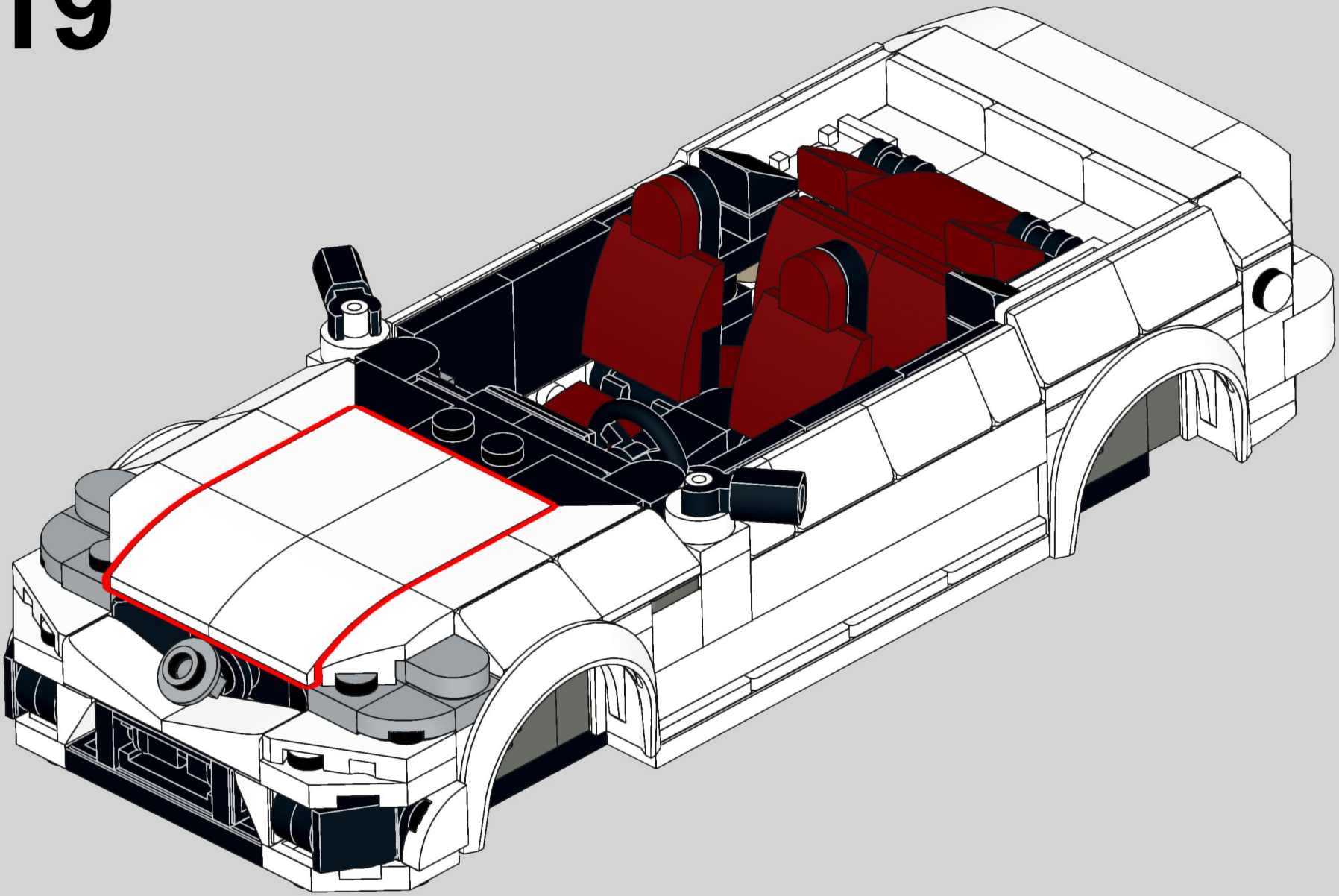

120

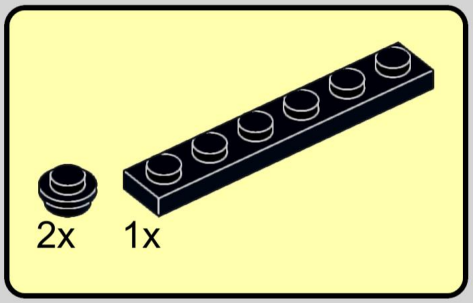

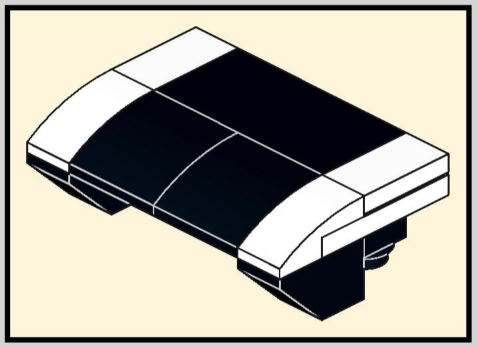

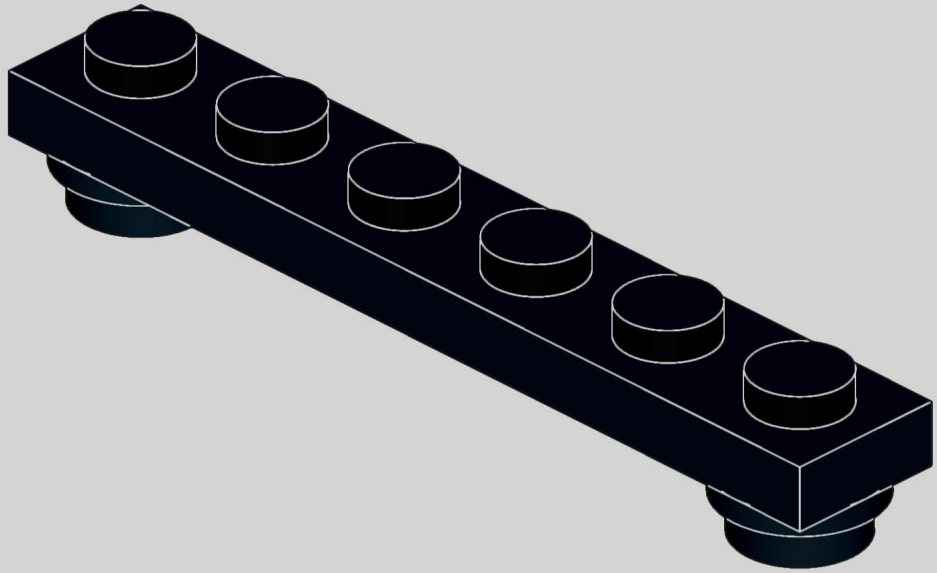

121

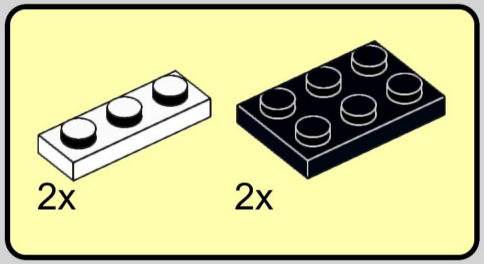

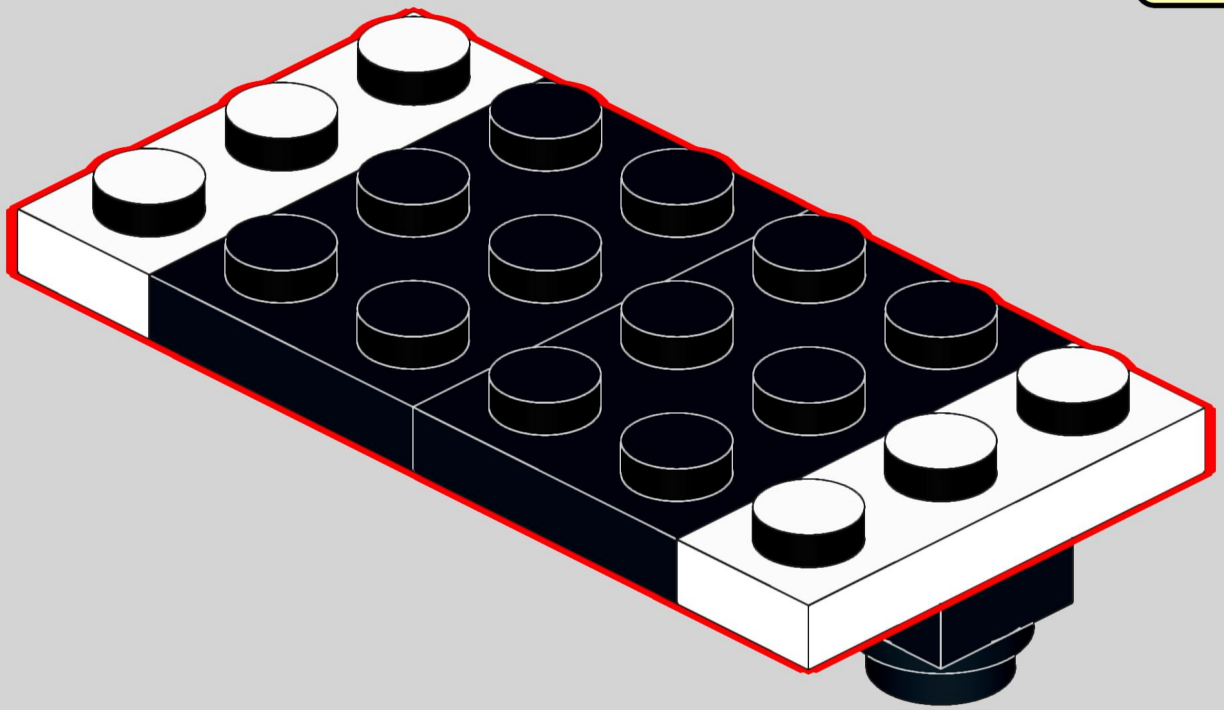

122

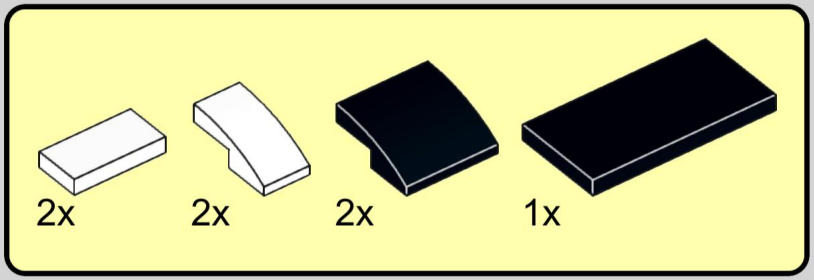

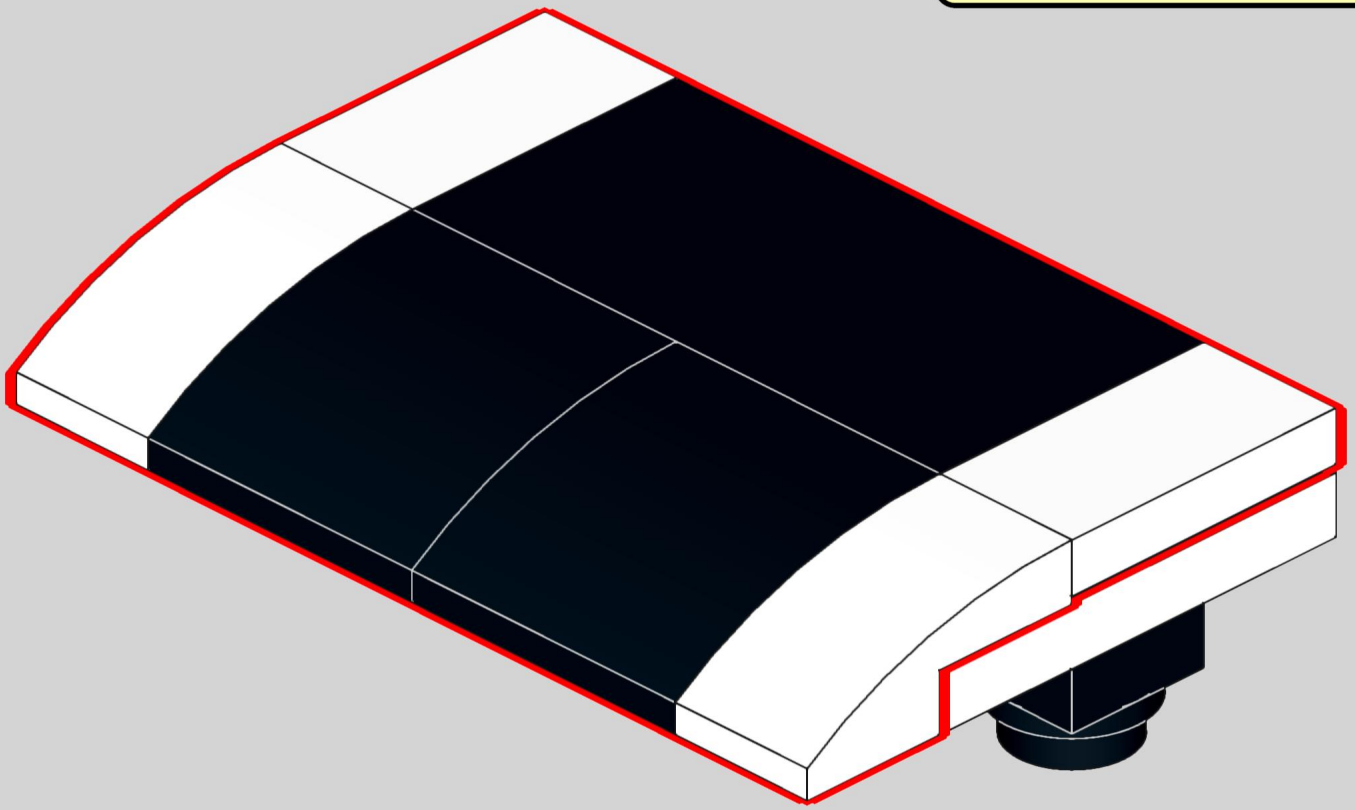

123

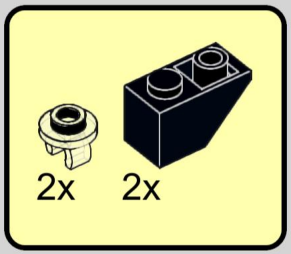

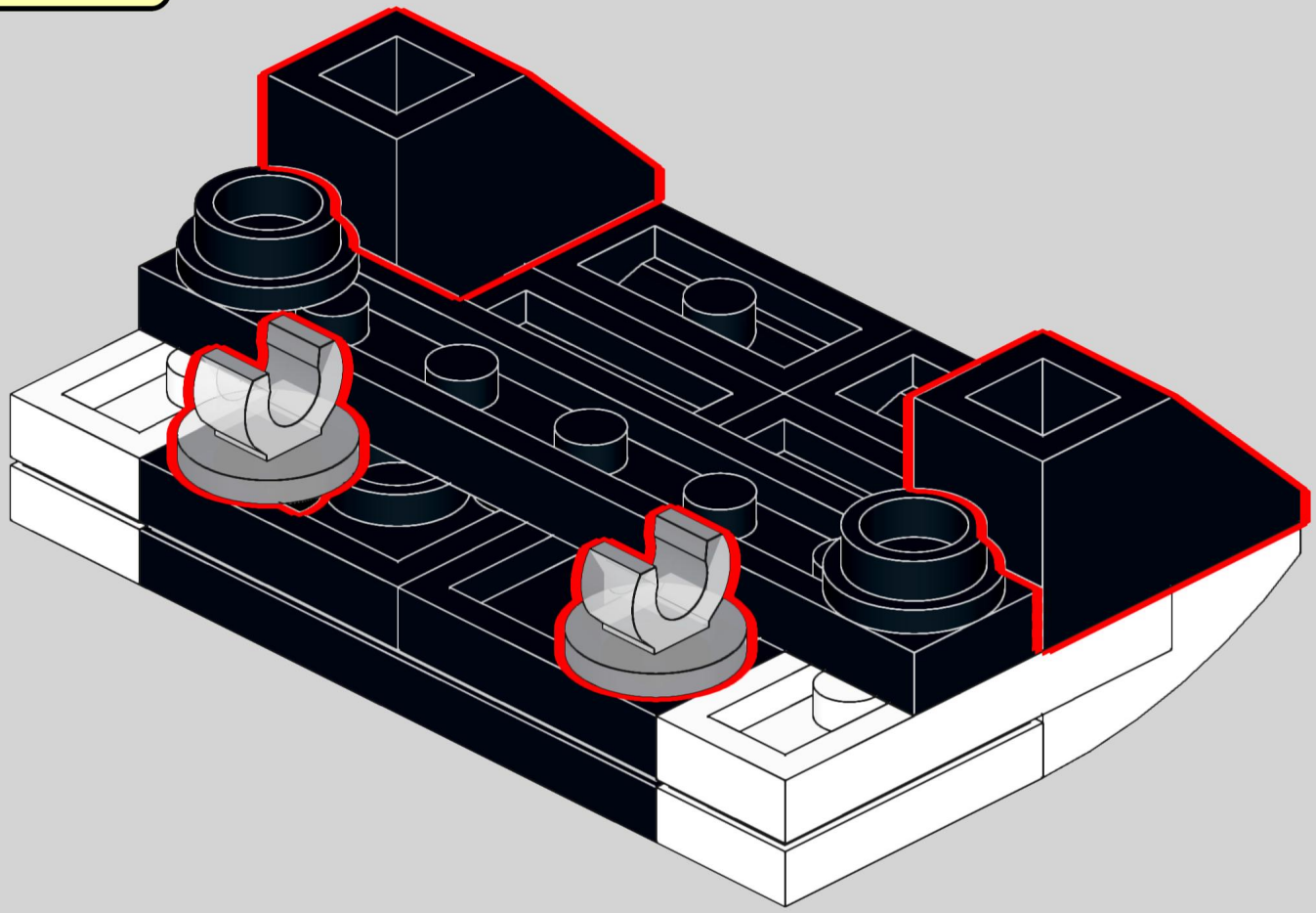

124

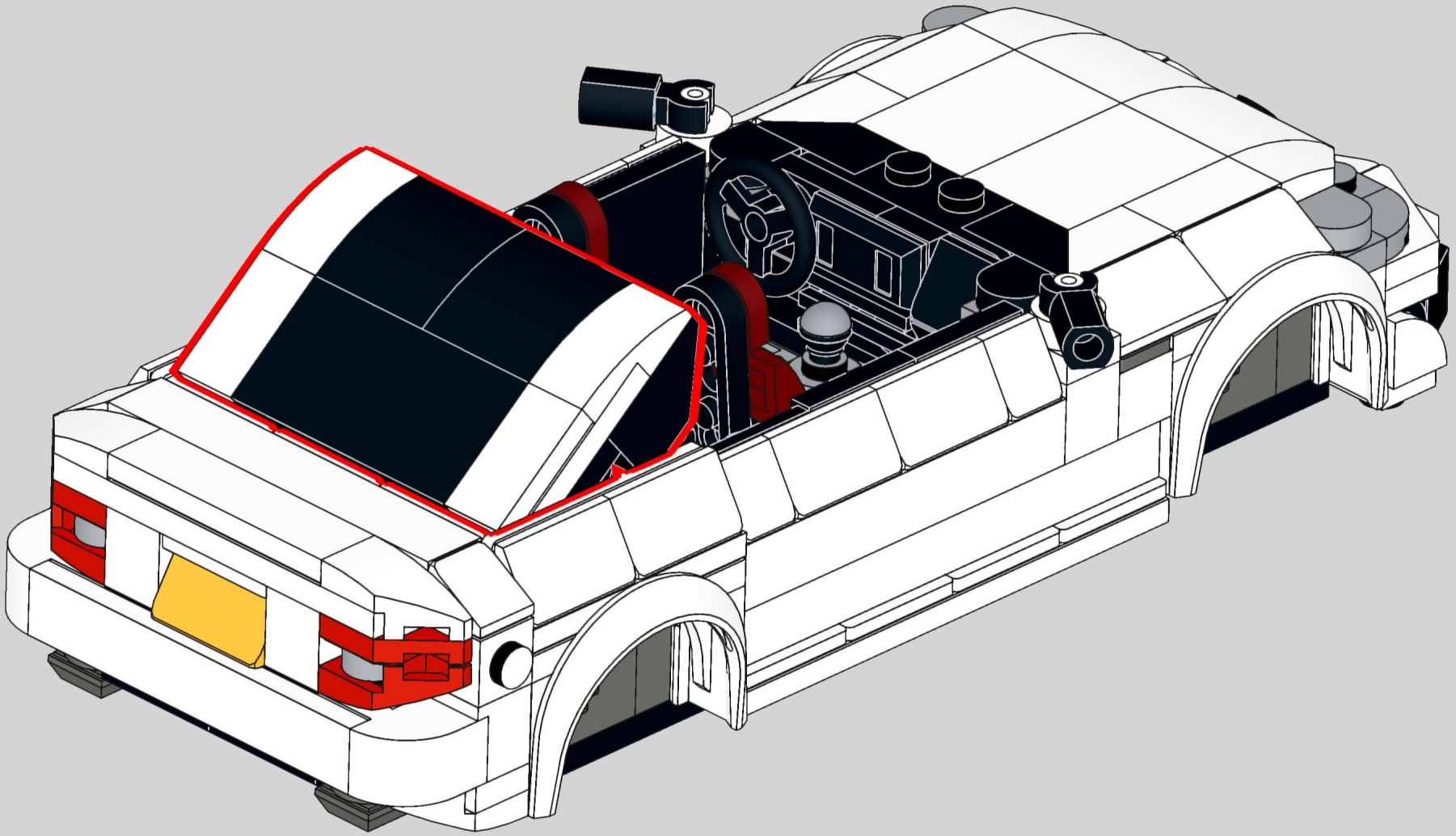

125

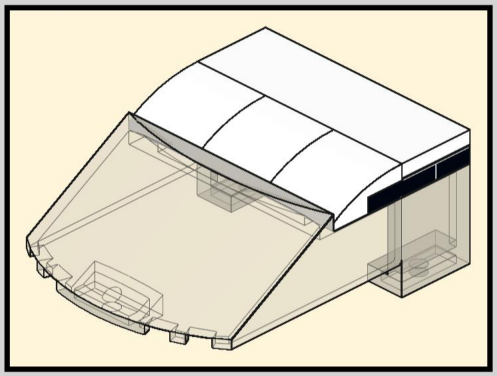

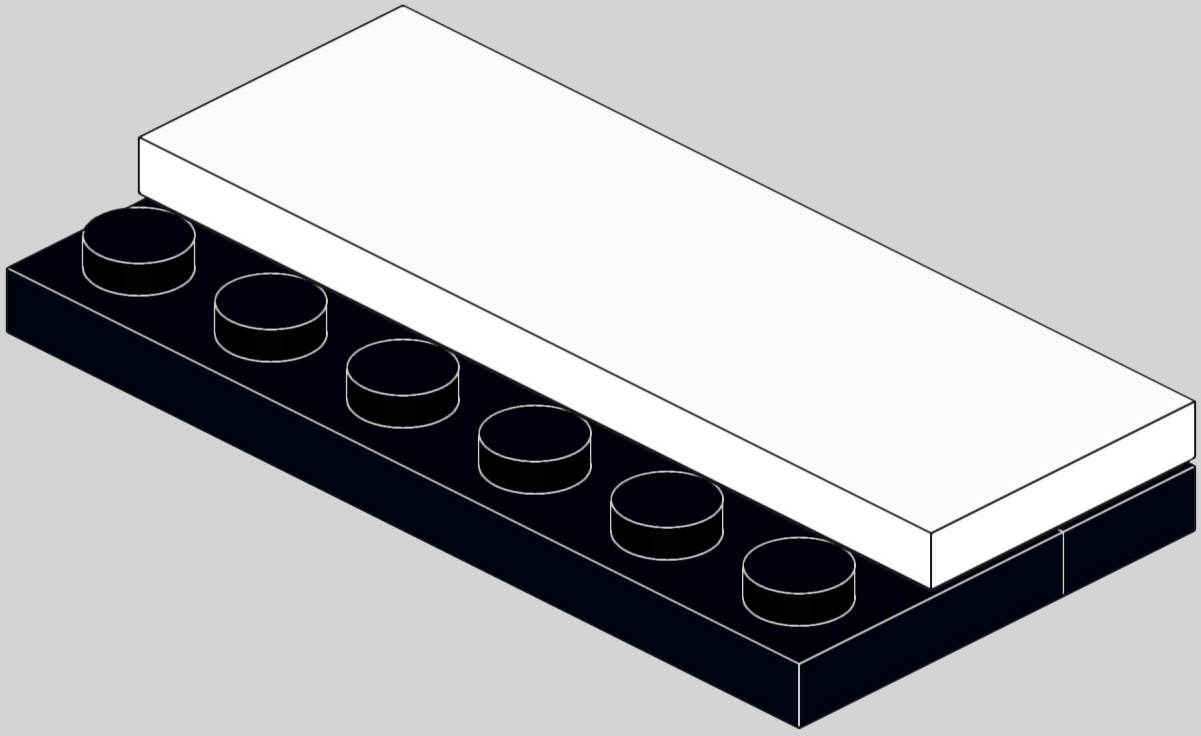

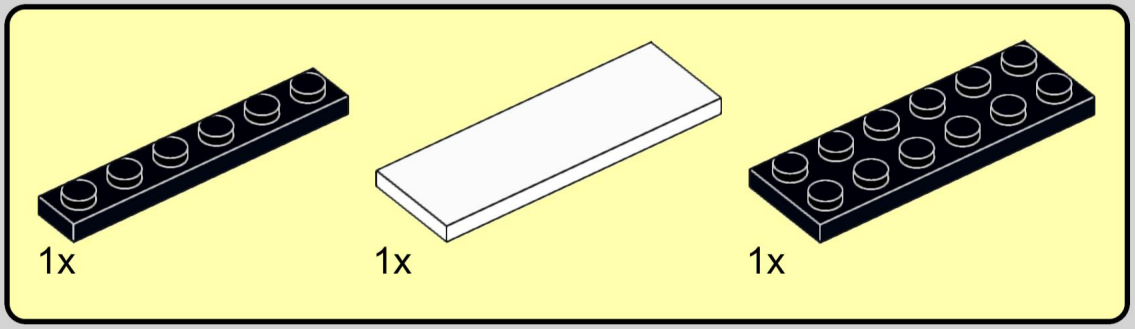

126

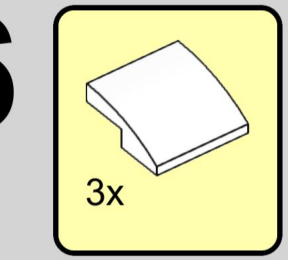

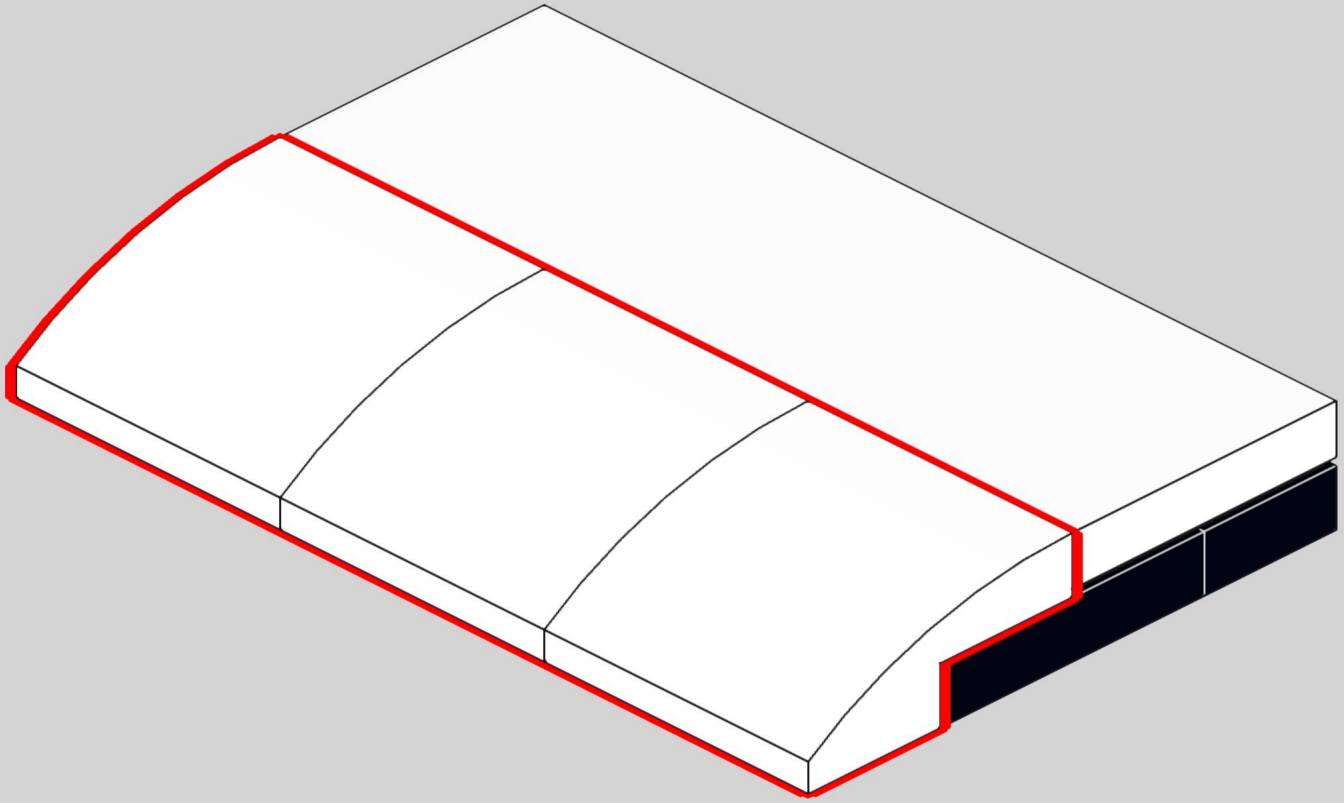

127

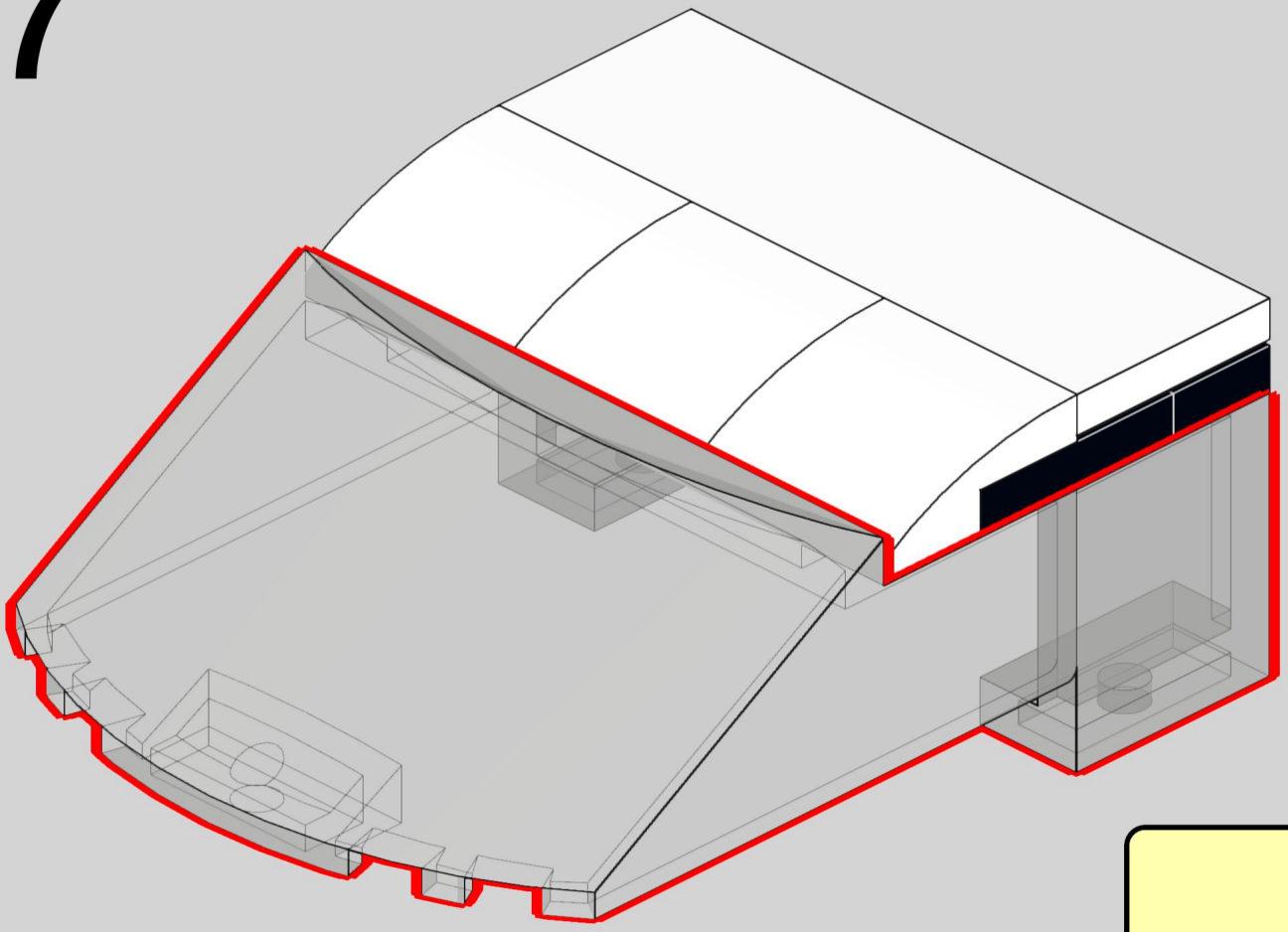

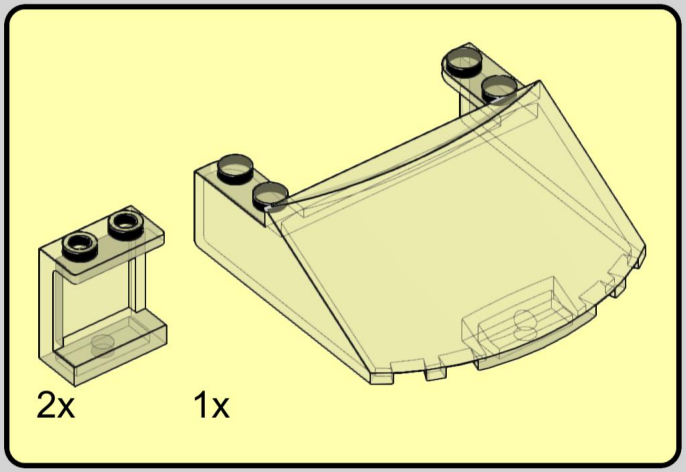

128

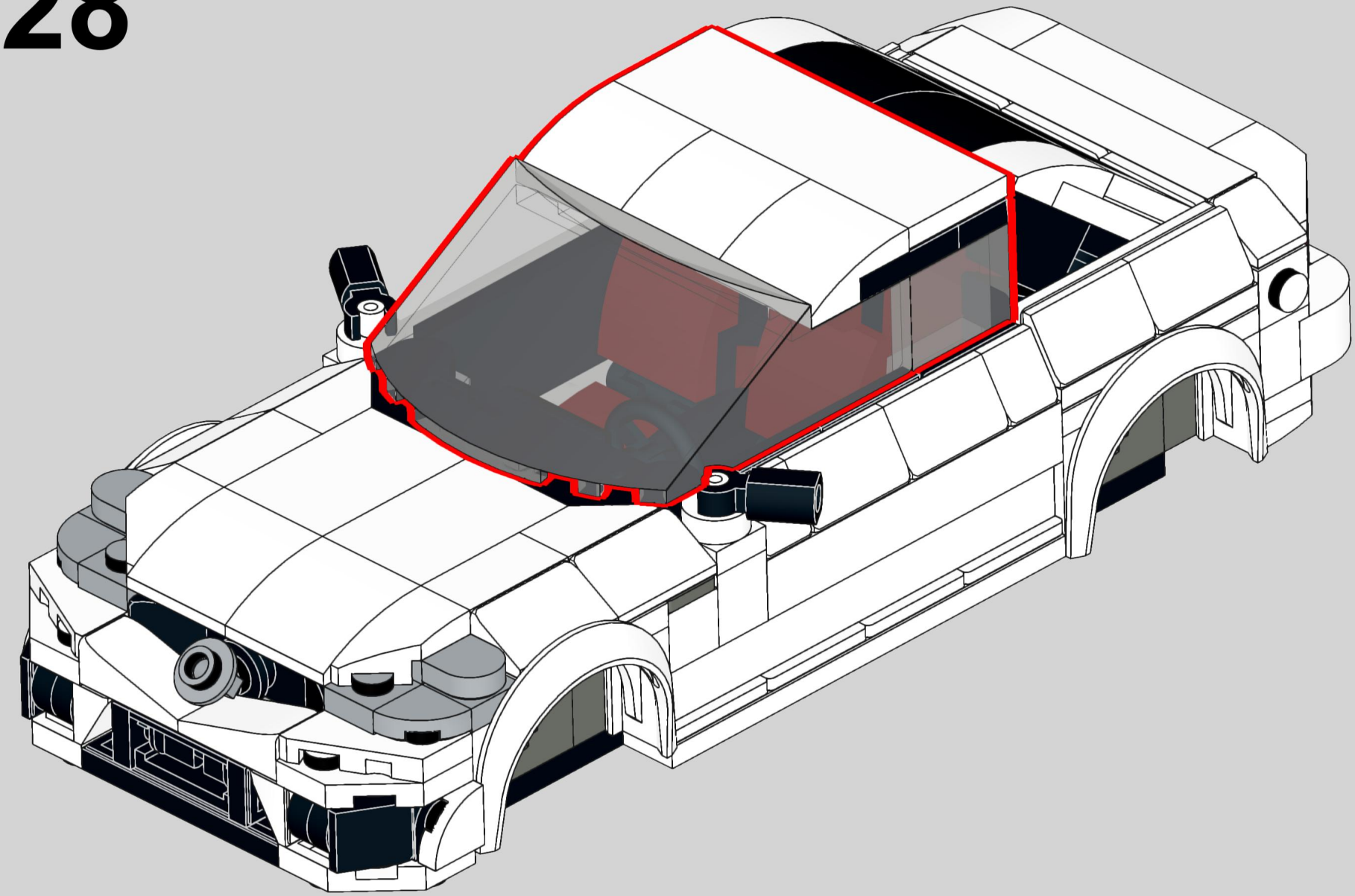

129

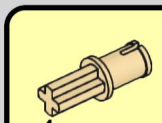

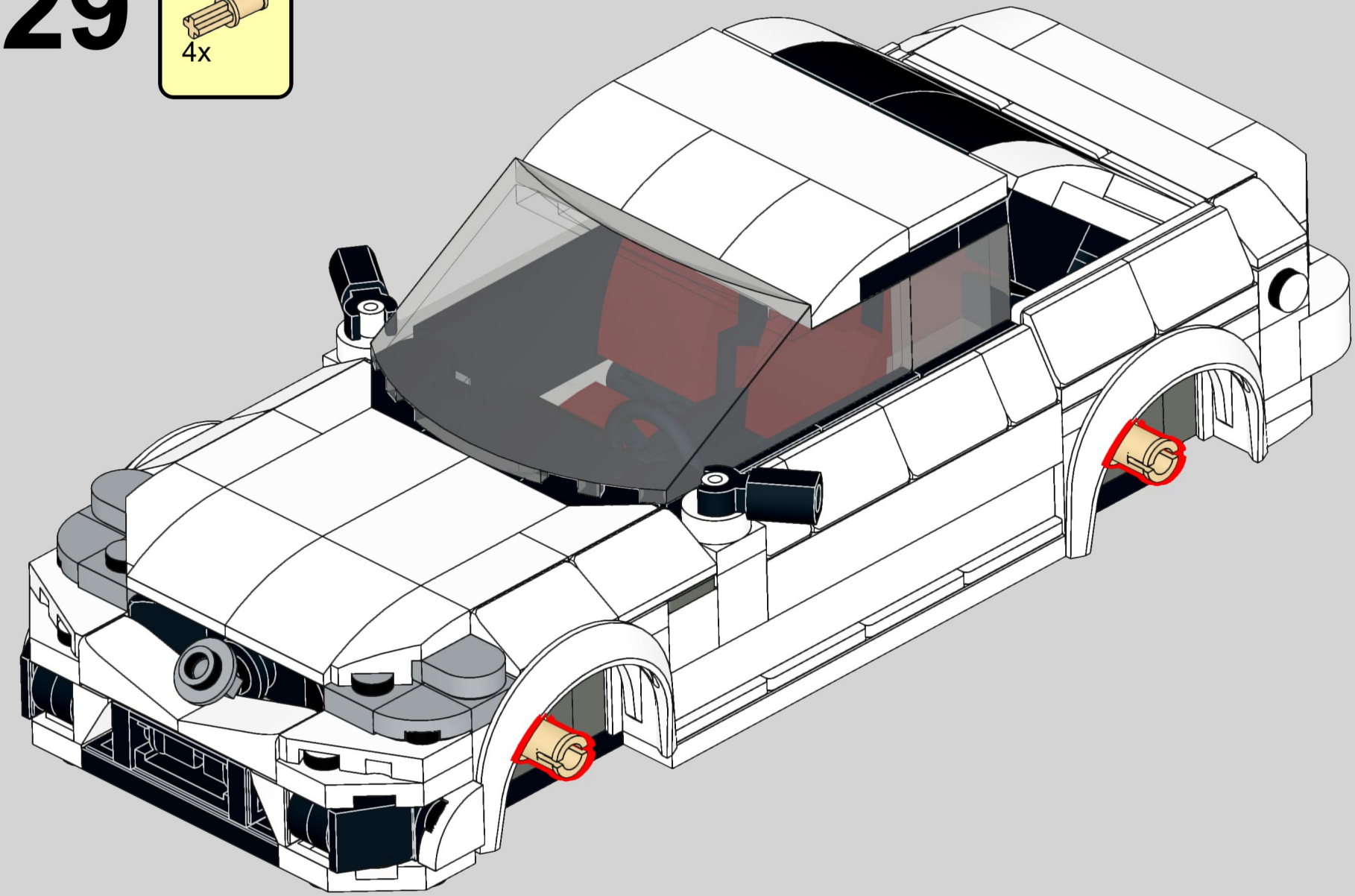

130

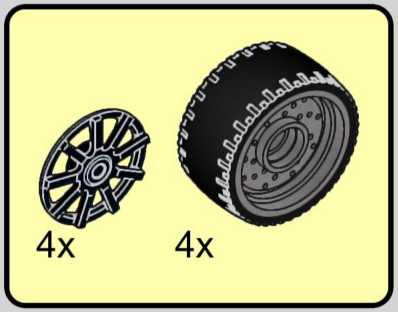

131

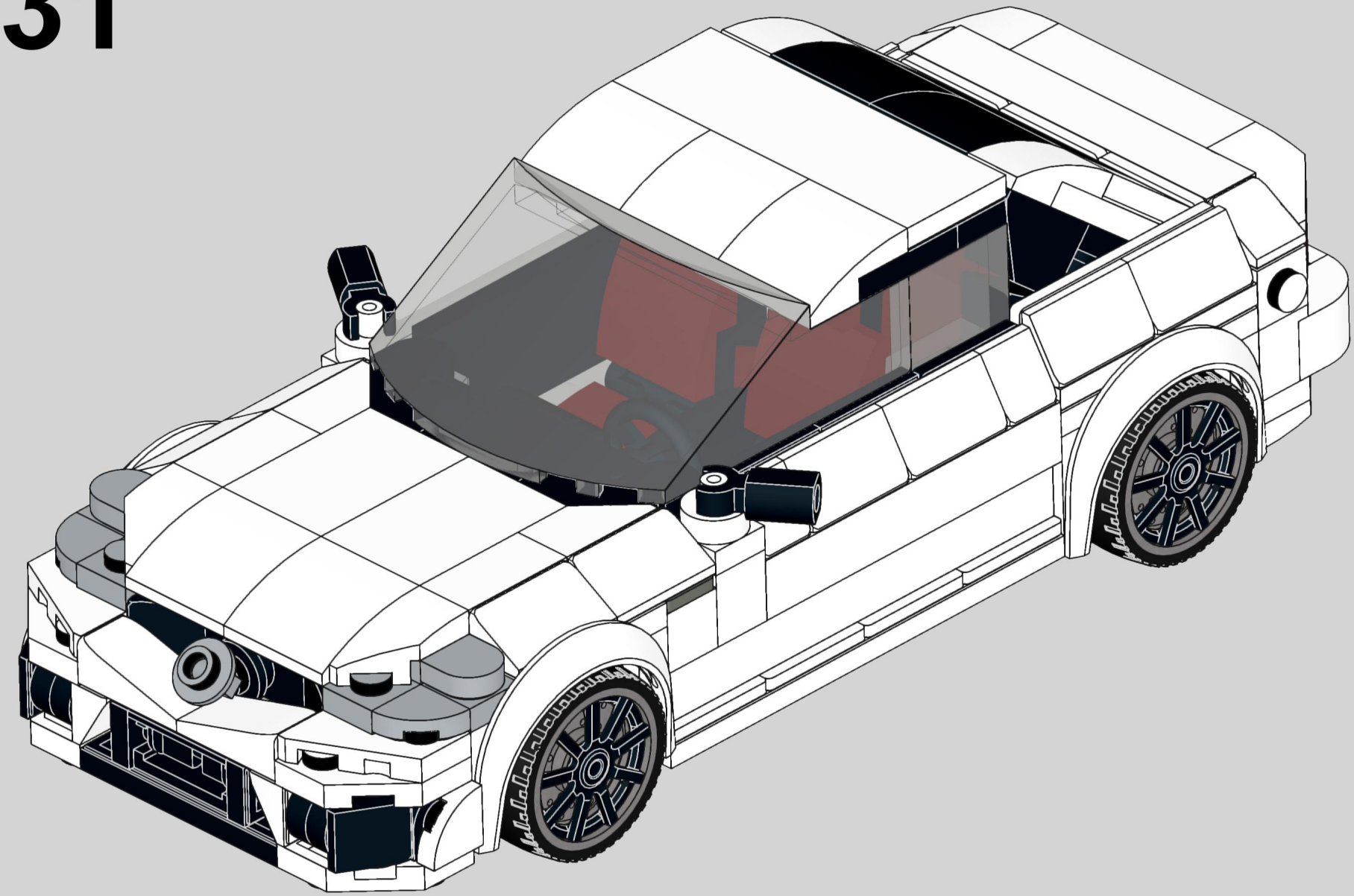

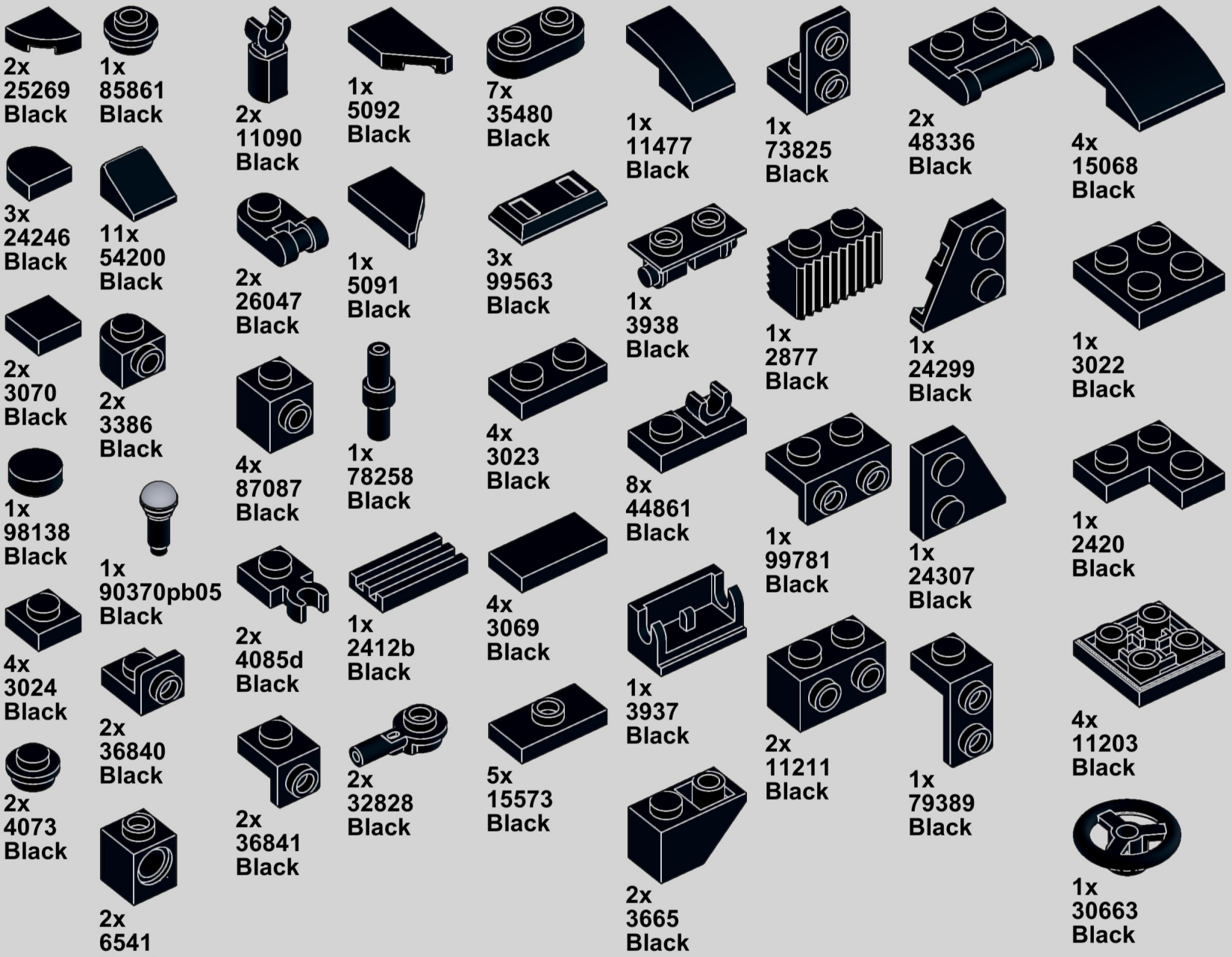
2x
25269
Black
1x
85861
Black
2x
11090
Black
1x
5092
Black
7x
35480
Black
1x
11477
Black
1x
73825
Black
2x
48336
Black
4x
15068
Black
3x
24246
Black
11x
54200
Black
2x
26047
Black
1x
5091
Black
3x
99563
Black
1x
3938
Black
1x
2877
Black
1x
24299
Black
1x
3022
Black
2x
3070
Black
2x
3386
Black
4x
87087
Black
1x
78258
Black
4x
3023
Black
8x
44861
Black
1x
98138
Black
1x
90370pb05
Black
2x
4085d
Black
1x
2412b
Black
4x
3069
Black
1x
99781
Black
1x
24307
Black
1x
2420
Black
4x
3024
Black
2x
36840
Black
2x
36841
Black
2x
32828
Black
5x
15573
Black
1x
3937
Black
2x
11211
Black
1x
79389
Black
4x
11203
Black
2x
4073
Black
2x
6541
Black
2x
3665
Black
1x
30663
Black

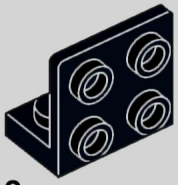

2x
99207
Black

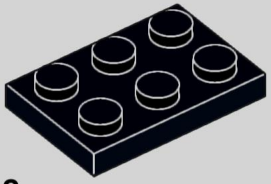

2x
3021
Black

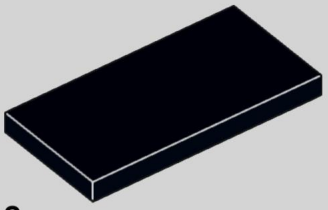

2x
87079
Black

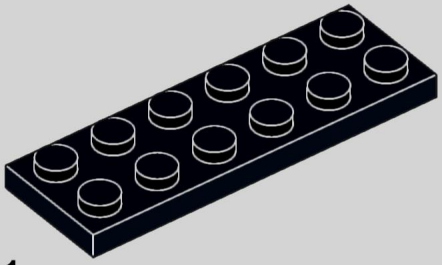

1x
3795
Black

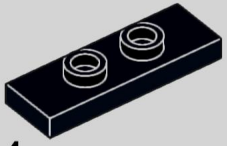

4x
34103
Black

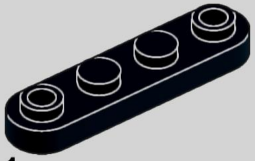

1x
77845
Black

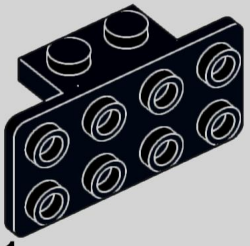

1x
93274
Black

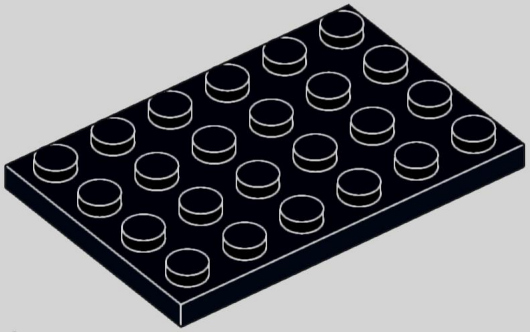

1x
3032
Black

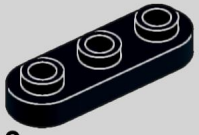

3x
77850
Black

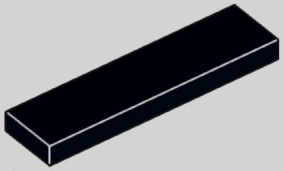

1x
2431
Black

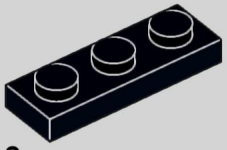

3x
3623
Black

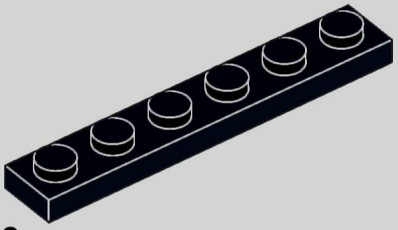

2x
3666
Black

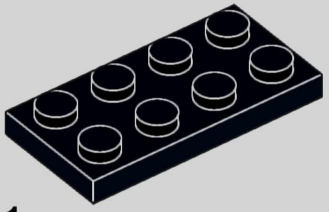

1x
3020
Black



4x
72210b
Black

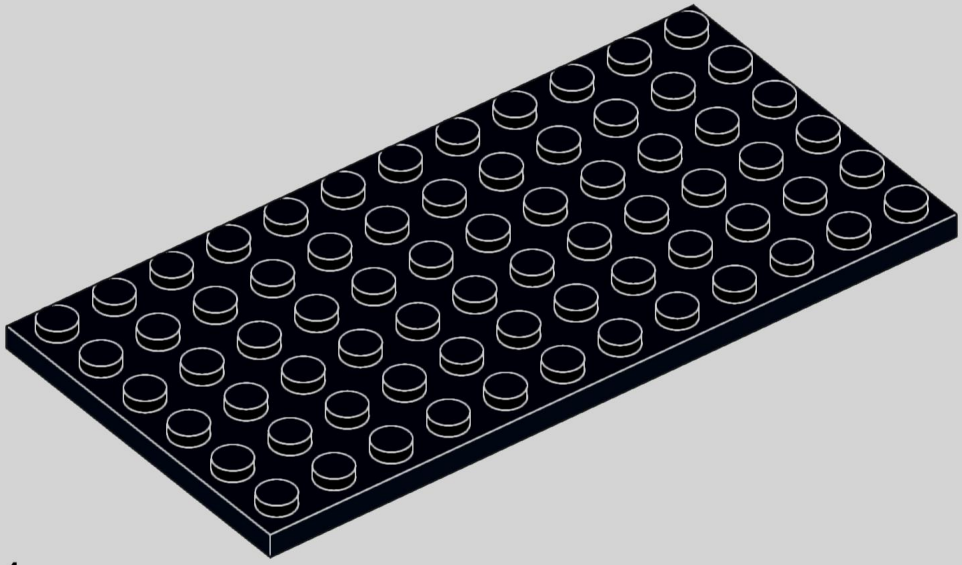

1x
3028
Black



1x
25269
Dark Bluish Gray



1x
98138
Dark Bluish Gray

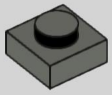

1x
3024
Dark Bluish Gray



4x
4073
Dark Bluish Gray



2x
15712
Dark Bluish Gray

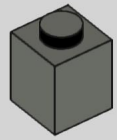

8x
3005
Dark Bluish Gray

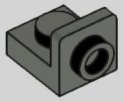

1x
36840
Dark Bluish Gray



1x
35480
Dark Bluish Gray

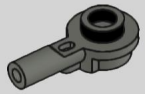

1x
32828
Dark Bluish Gray

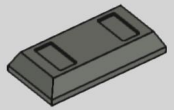

2x
99563
Dark Bluish Gray

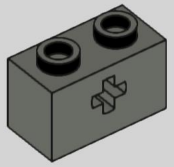

4x
32064
Dark Bluish Gray

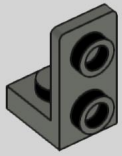

2x
73825
Dark Bluish Gray

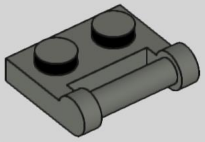

2x
48336
Dark Bluish Gray

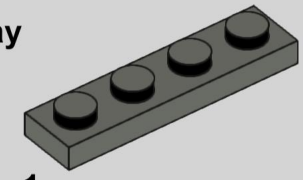

1x
3710
Dark Bluish Gray

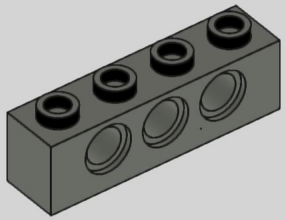

1x
3701
Dark Bluish Gray



2x
25269
Light Bluish Gray

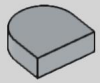

2x
24246
Light Bluish Gray

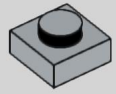

1x
3024
Light Bluish Gray



7x
85861
Light Bluish Gray

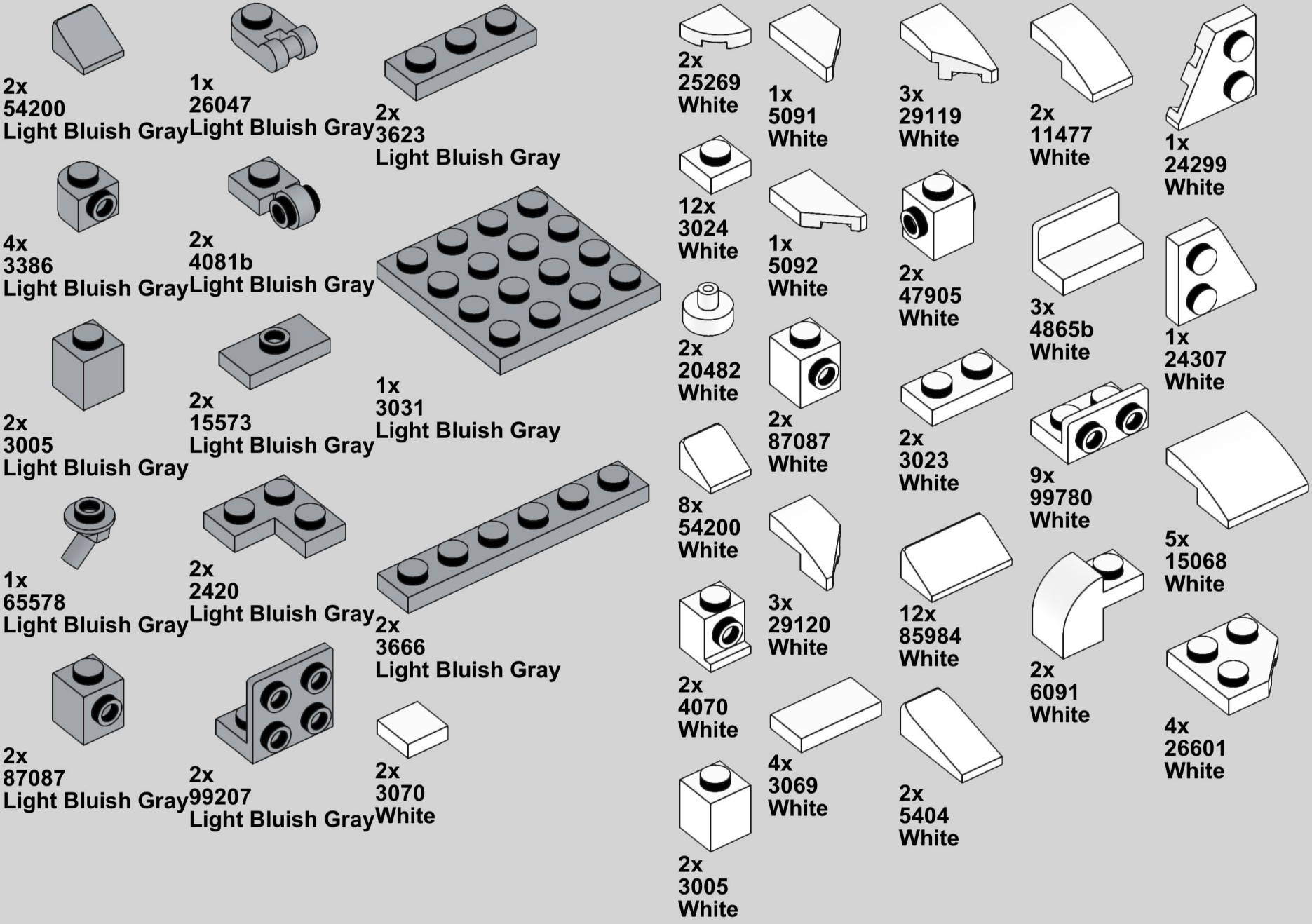
2x
54200
Light Bluish Gray
1x
26047
Light Bluish Gray
2x
3623
Light Bluish Gray
4x
3386
Light Bluish Gray
2x
4081b
Light Bluish Gray
2x
3005
Light Bluish Gray
2x
15573
Light Bluish Gray
1x
3031
Light Bluish Gray
1x
65578
Light Bluish Gray
2x
2420
Light Bluish Gray
2x
3666
Light Bluish Gray
2x
87087
Light Bluish Gray
2x
99207
Light Bluish Gray
2x
3070
White
2x
25269
White
1x
5091
White
3x
29119
White
2x
11477
White
1x
24299
White
12x
3024
White
1x
5092
White
2x
47905
White
3x
4865b
White
2x
20482
White
2x
87087
White
2x
3023
White
1x
24307
White
8x
54200
White
3x
29120
White
9x
99780
White
5x
15068
White
2x
4070
White
4x
3069
White
12x
85984
White
2x
6091
White
4x
26601
White
2x
3005
White
2x
5404
White

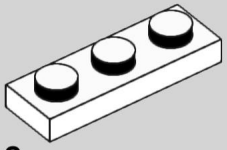

2x
3623
White

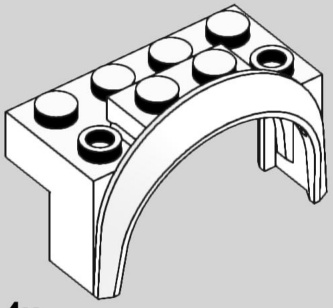

4x
3387
White

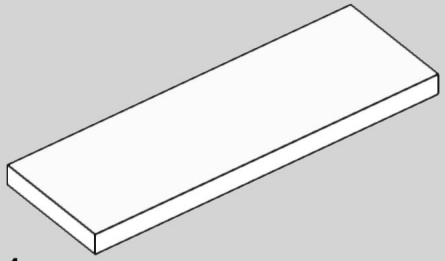

1x
69729
White

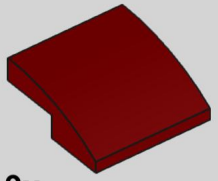

9x
15068
Dark Red

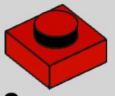

2x
3024
Red

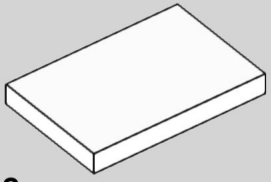

2x
26603
White

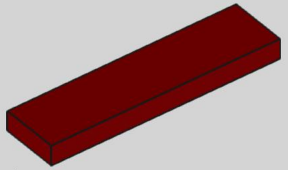

1x
2431
Dark Red



1x
89678
Red

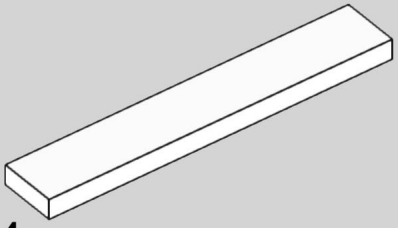

4x
6636
White

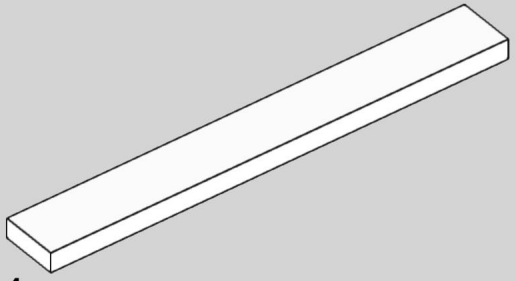

4x
4162
White

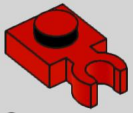

2x
4085d
Red

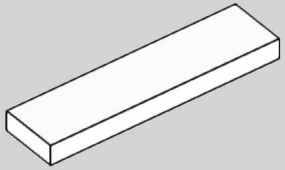

3x
2431
White

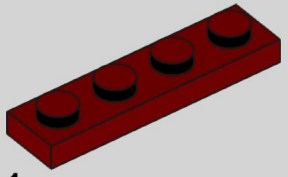

1x
3710
Dark Red



1x
5091
Red

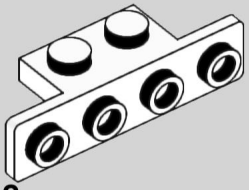

2x
2436b
White

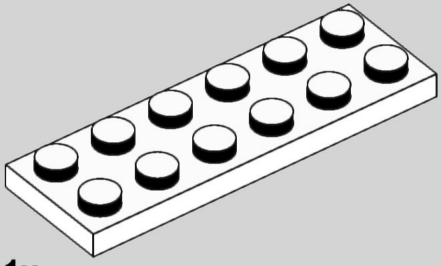

1x
3795
White



2x
24246
Dark Red

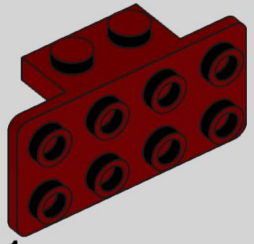

1x
93274
Dark Red



1x
5092
Red



2x
54200
Dark Red

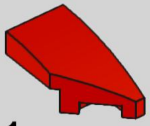

1x
29119
Red

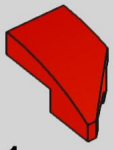

1x
29120
Red

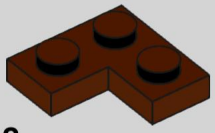

2x
2420
Reddish Brown

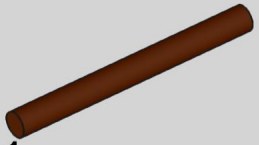

1x
30374
Reddish Brown



4x
73230
Medium Nougat

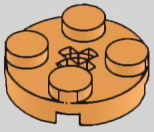

2x
4032
Medium Nougat

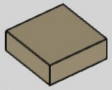

2x
3070
Dark Tan

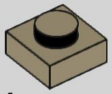

4x
3024
Dark Tan



5x
35480
Dark Tan

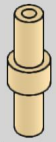

2x
78258
Tan

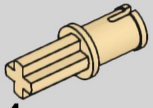

4x
3749
Tan

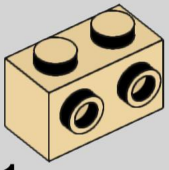

1x
11211
Tan

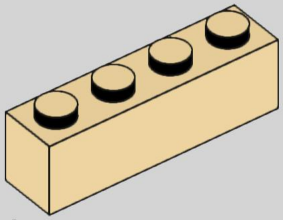

1x
3010
Tan

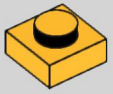

2x
3024
Bright Light Orange

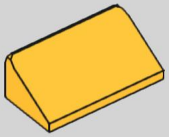

1x
85984
Bright Light Orange

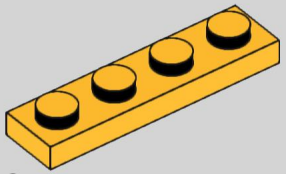

6x
3710
Bright Light Orange

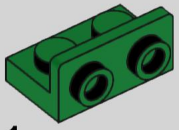

1x
99780
Green



2x
3386
Light Aqua

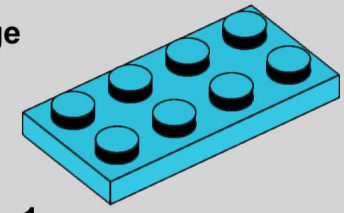

1x
3020
Medium Azure

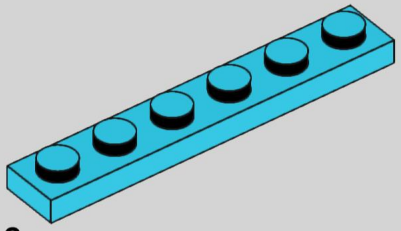

2x
3666
Medium Azure

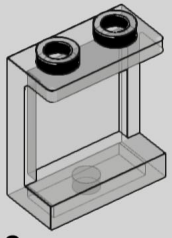

2x
87552
Trans-Black

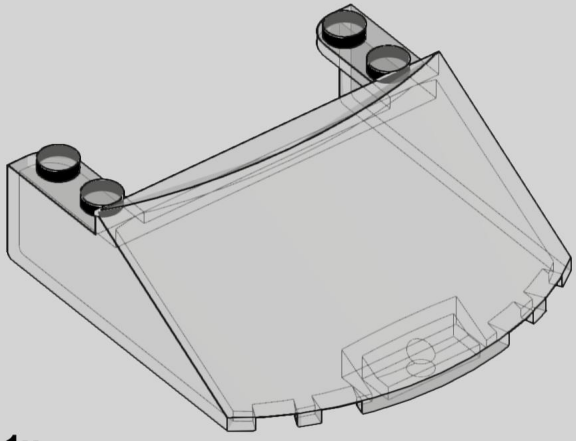

1x
65632
Trans-Black



2x
5264
Trans-Clear



4x
11010
Chrome Gold



1x
98138
Flat Silver



4x
72206pb01
Flat Silver