1



2

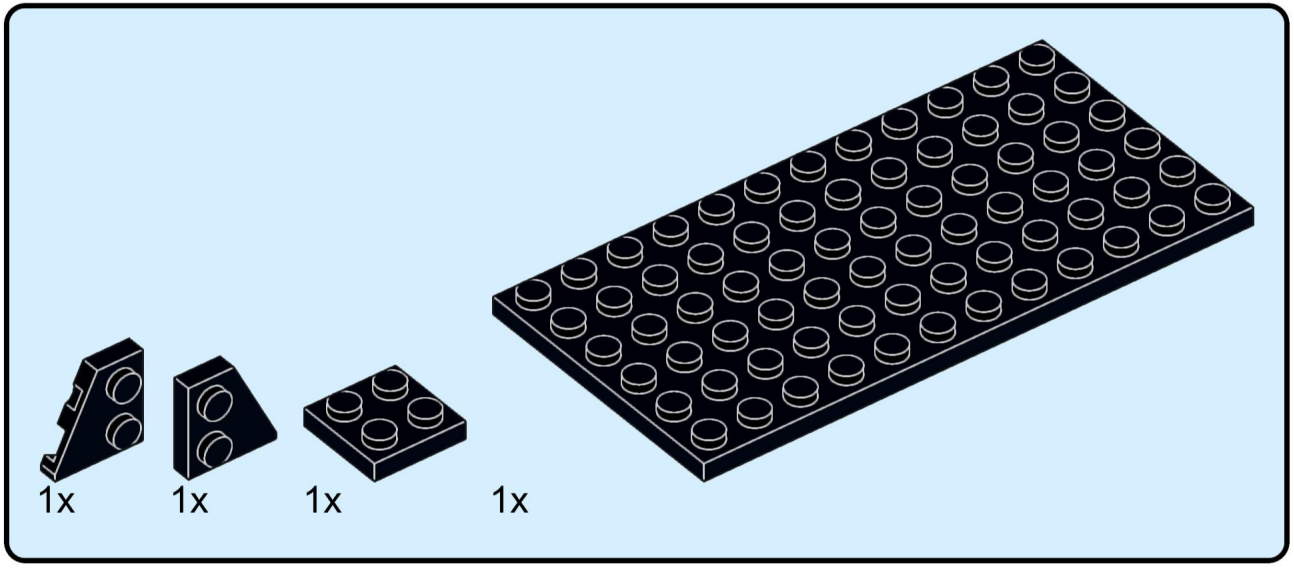

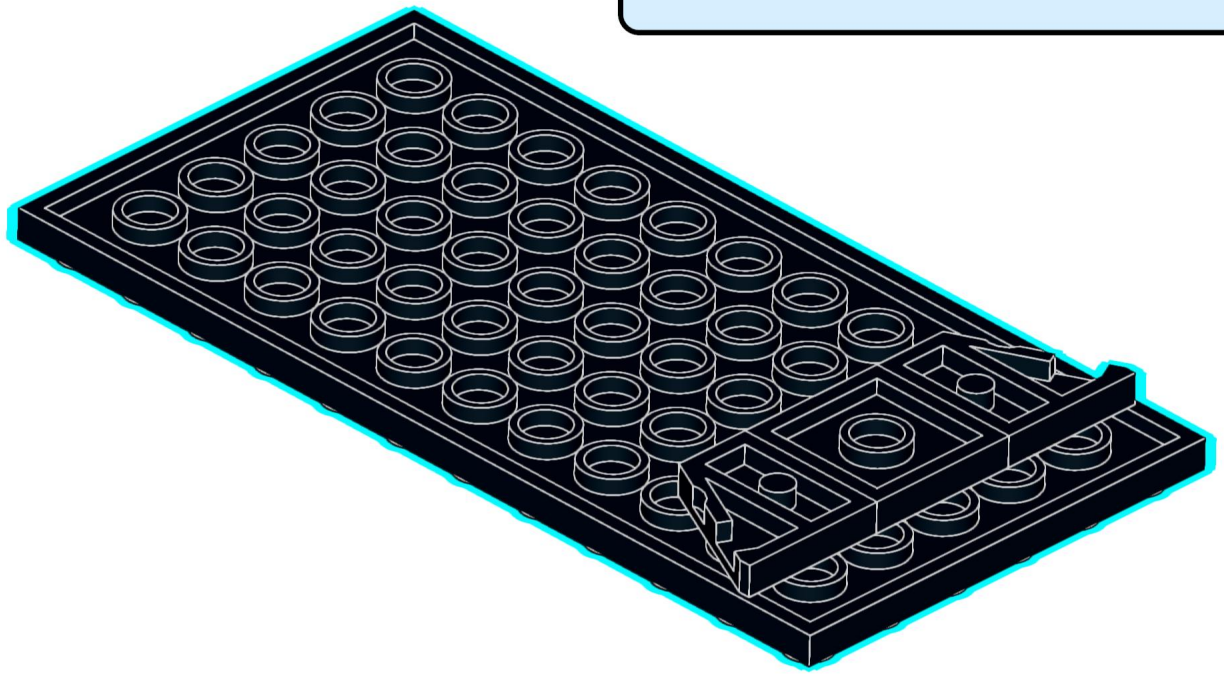

3

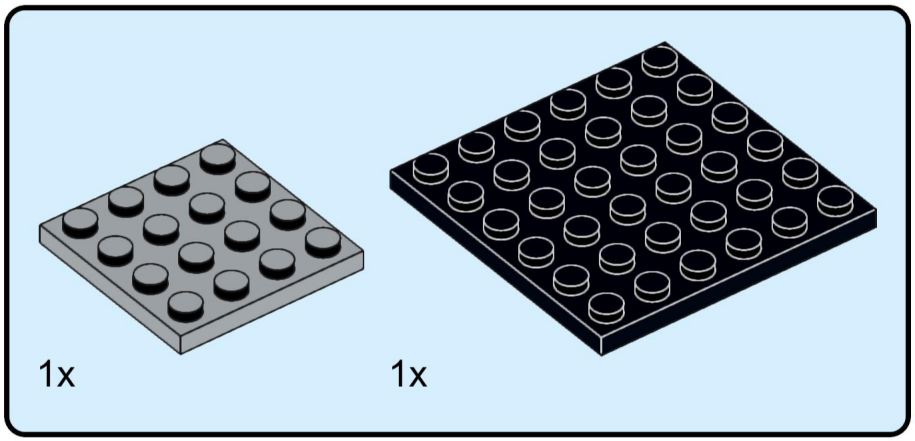

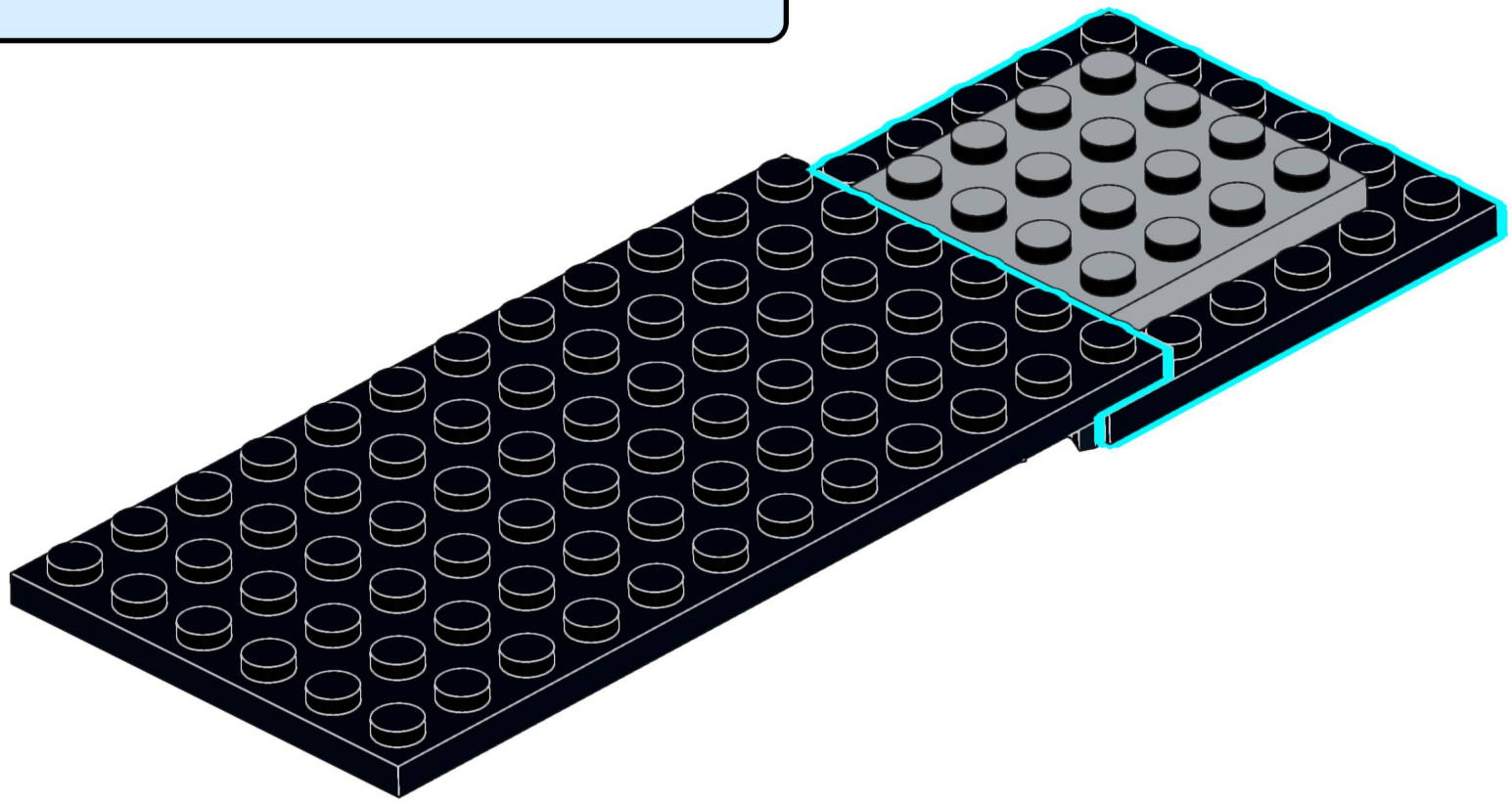

4

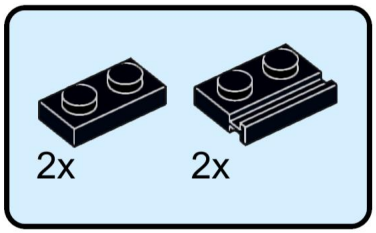

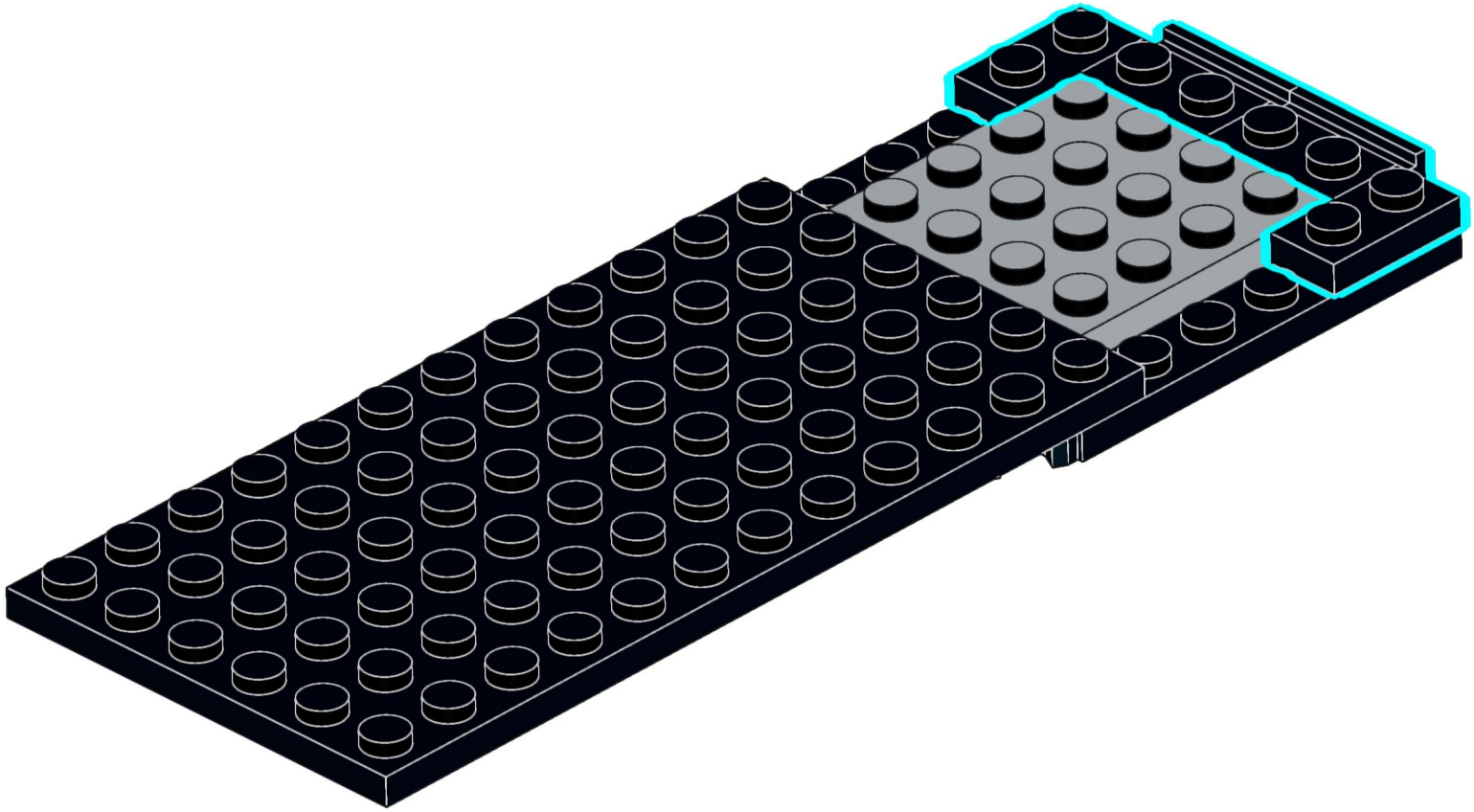

5

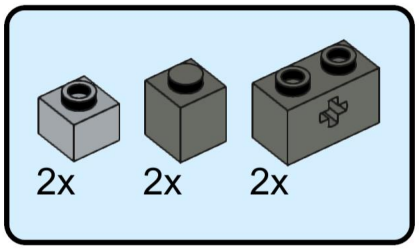

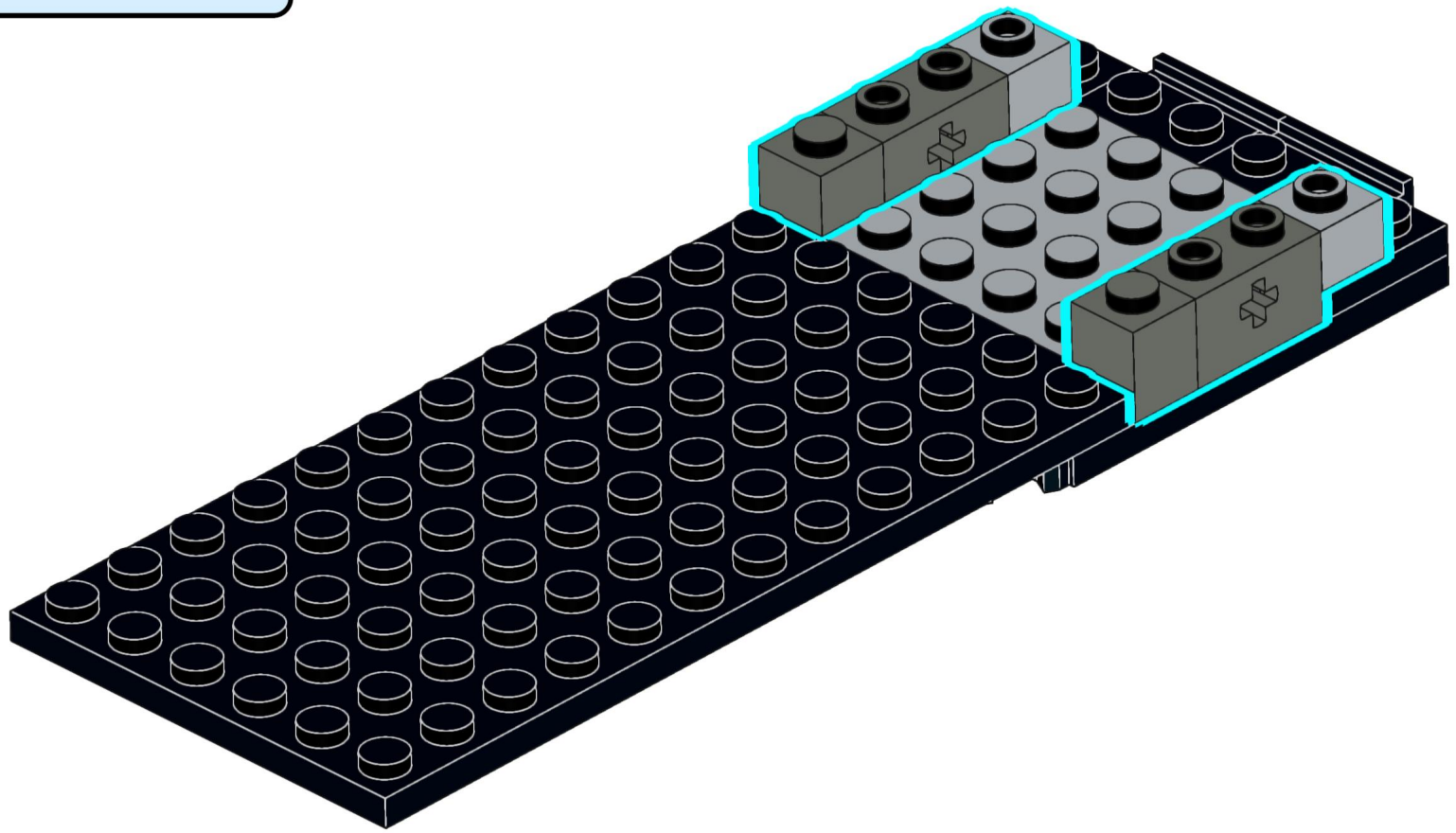

6

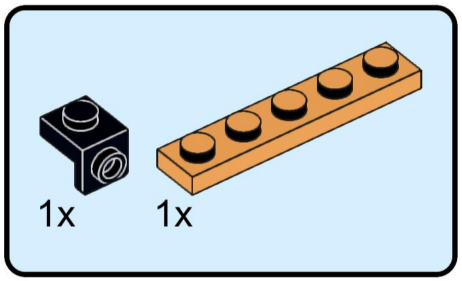

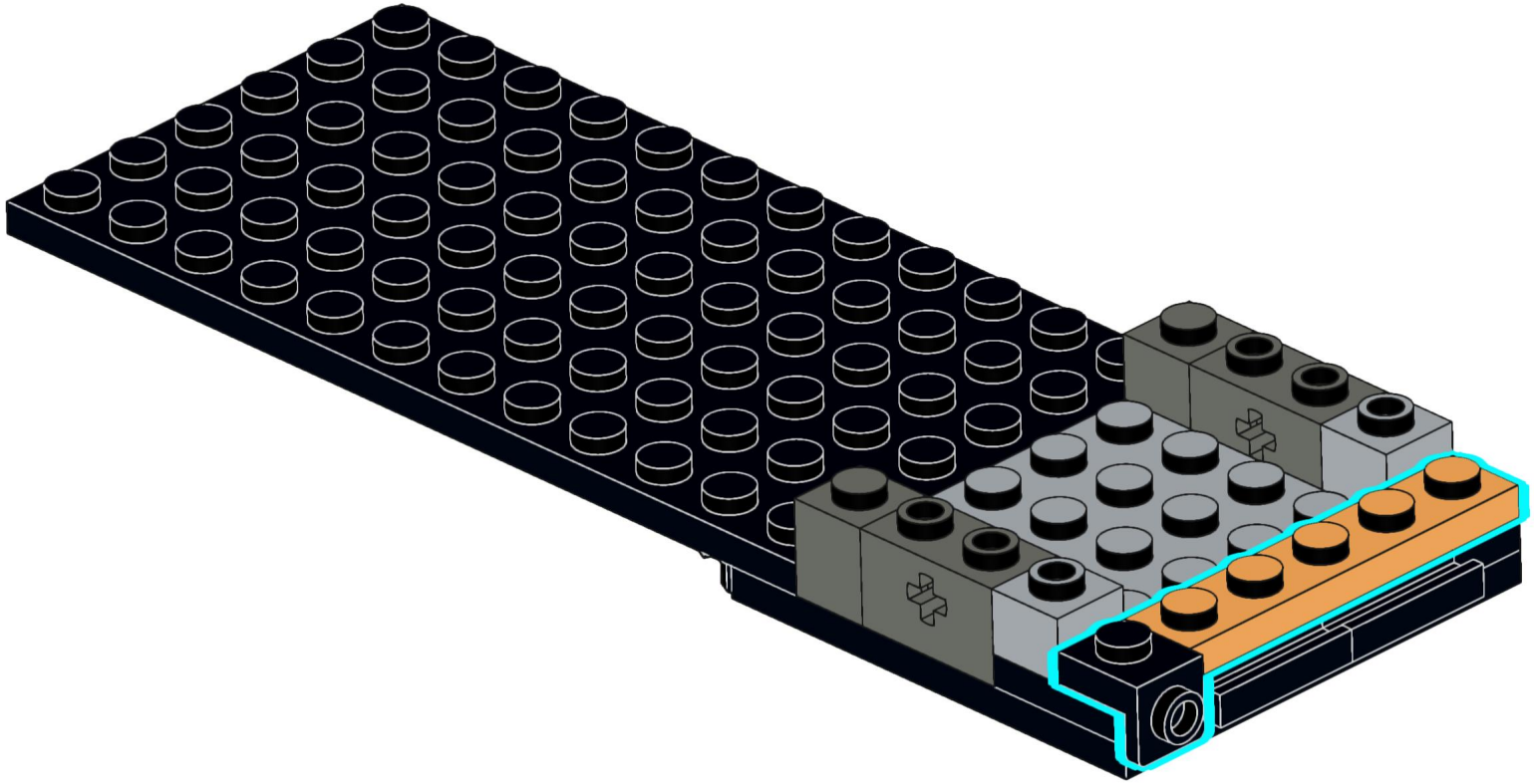

7

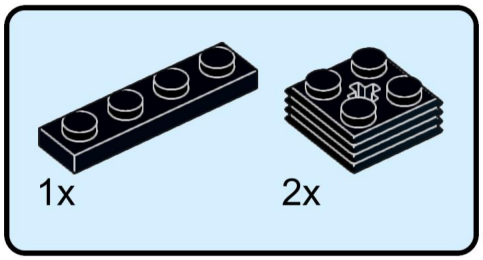

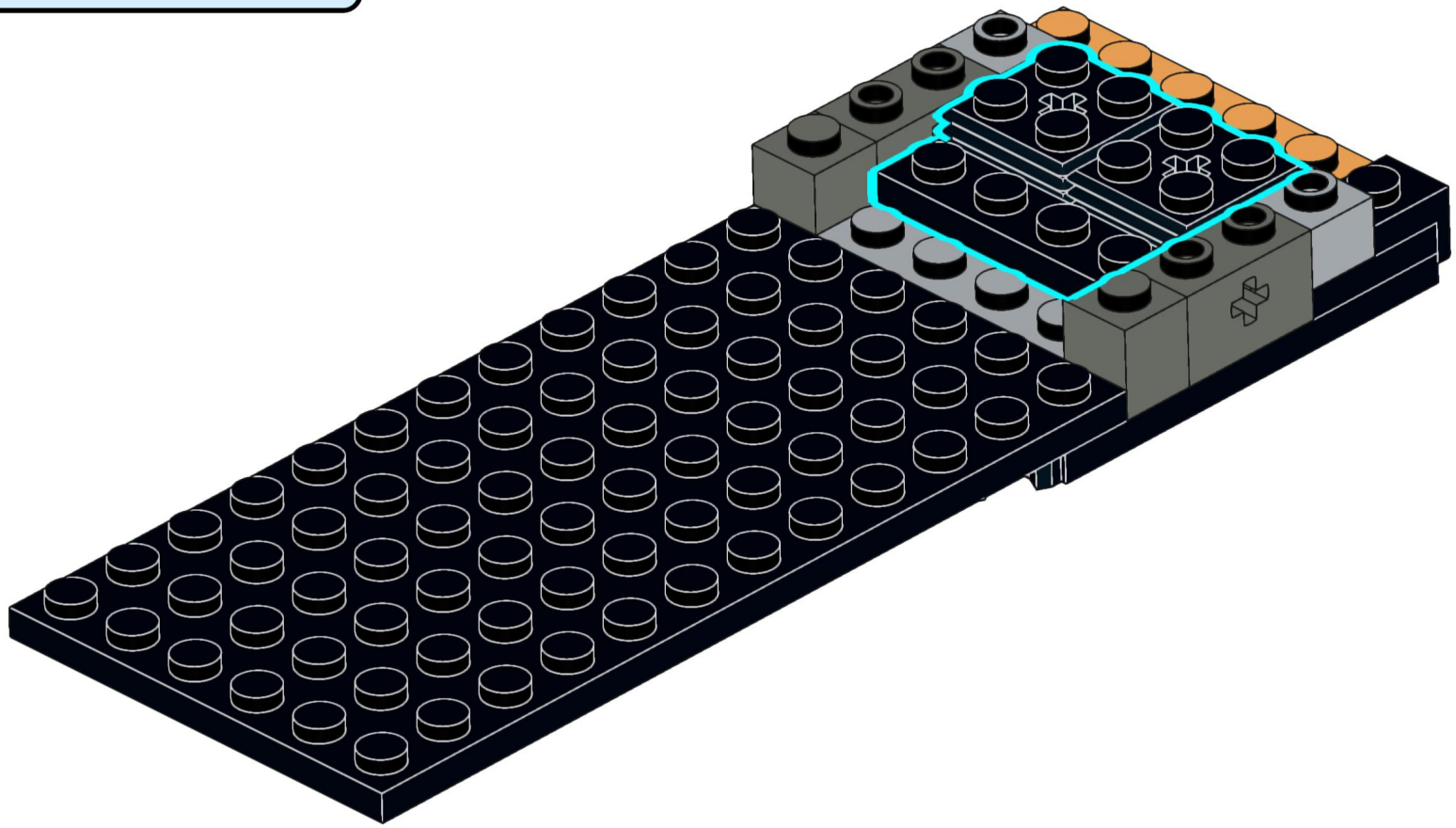

8

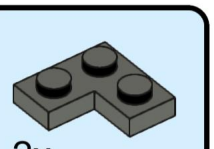

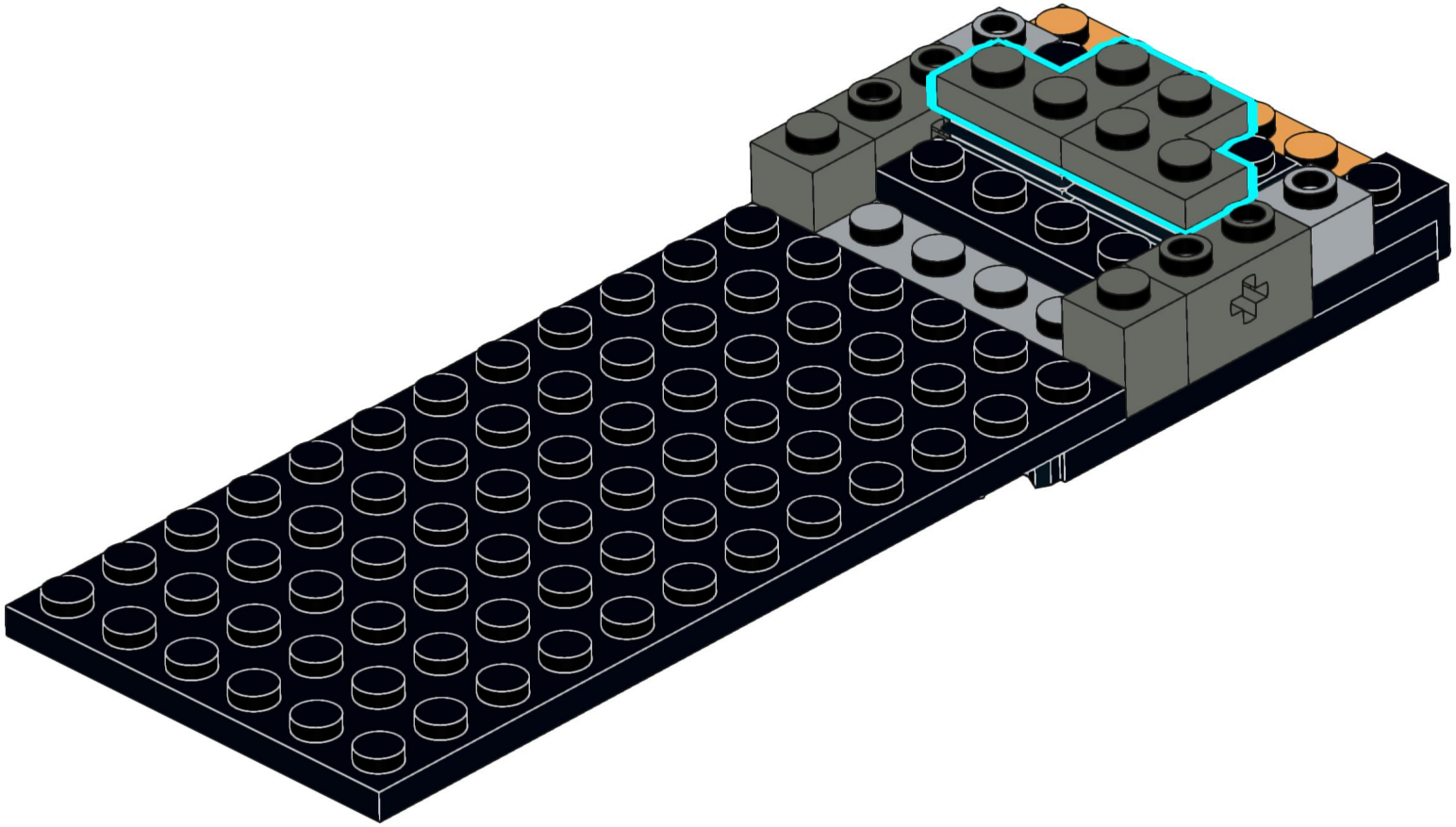

9

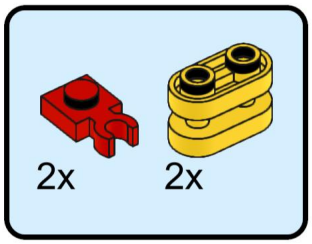

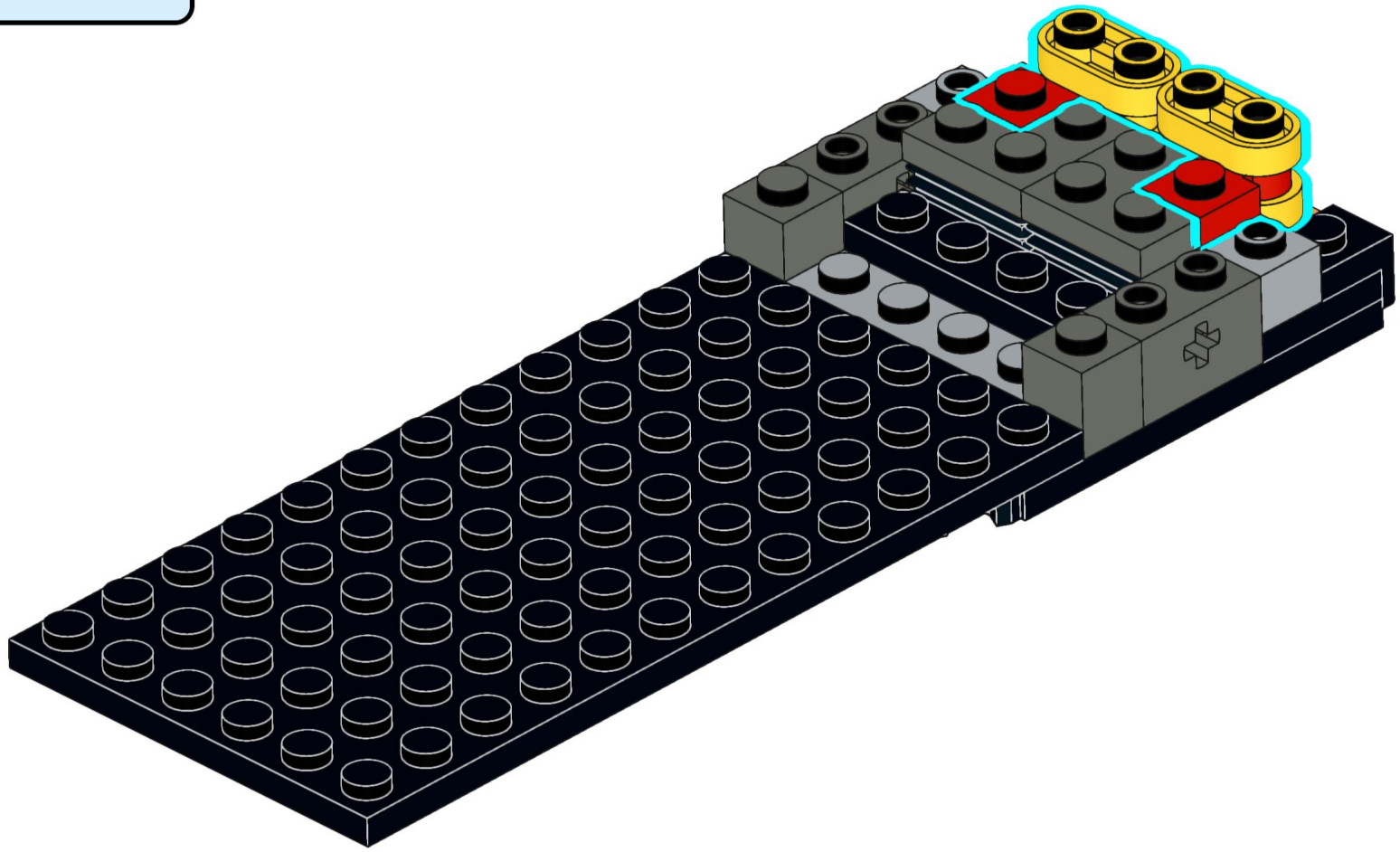

10

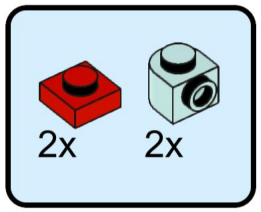

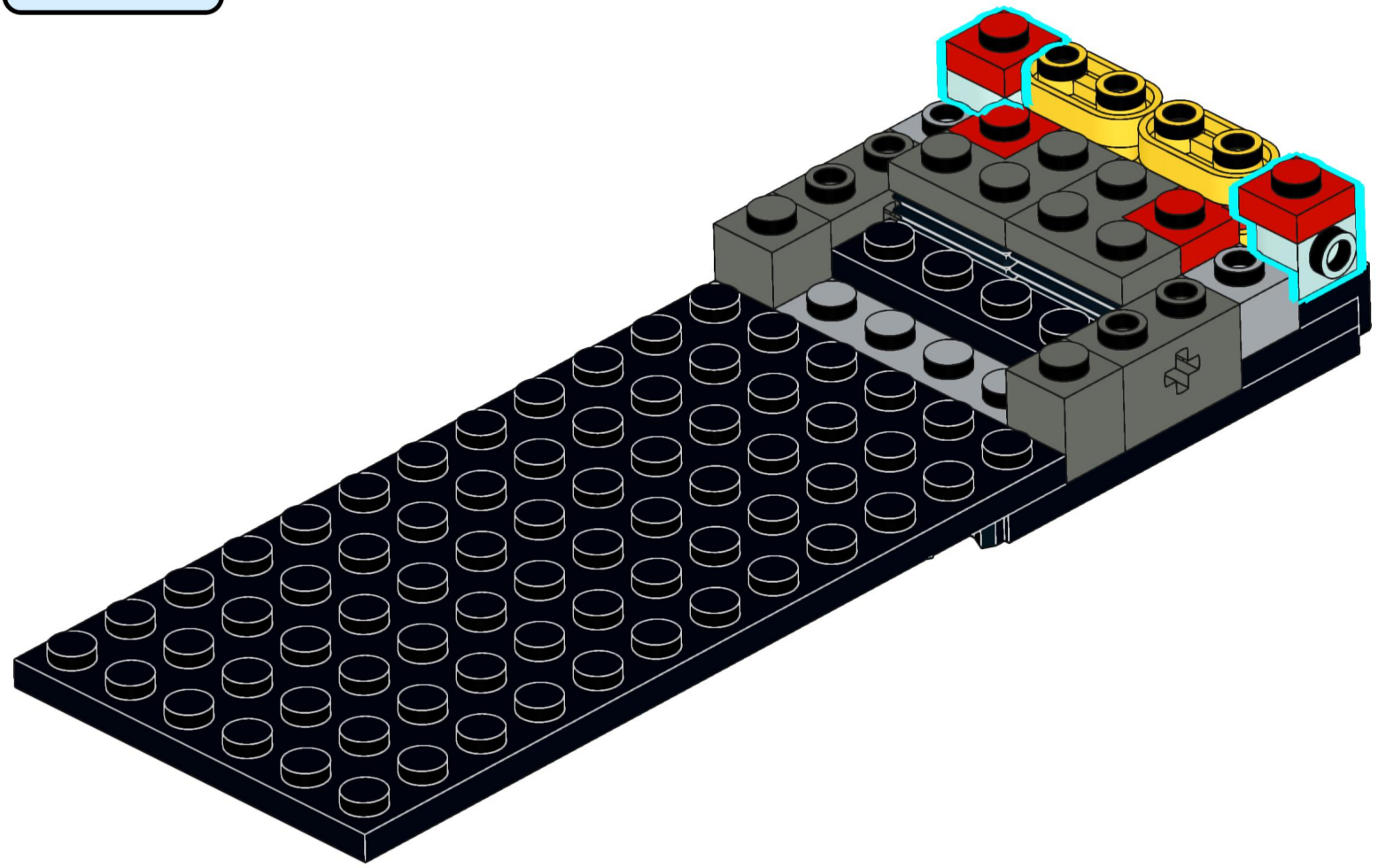

11

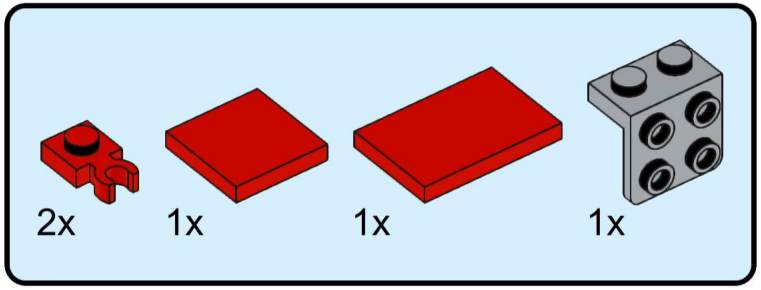

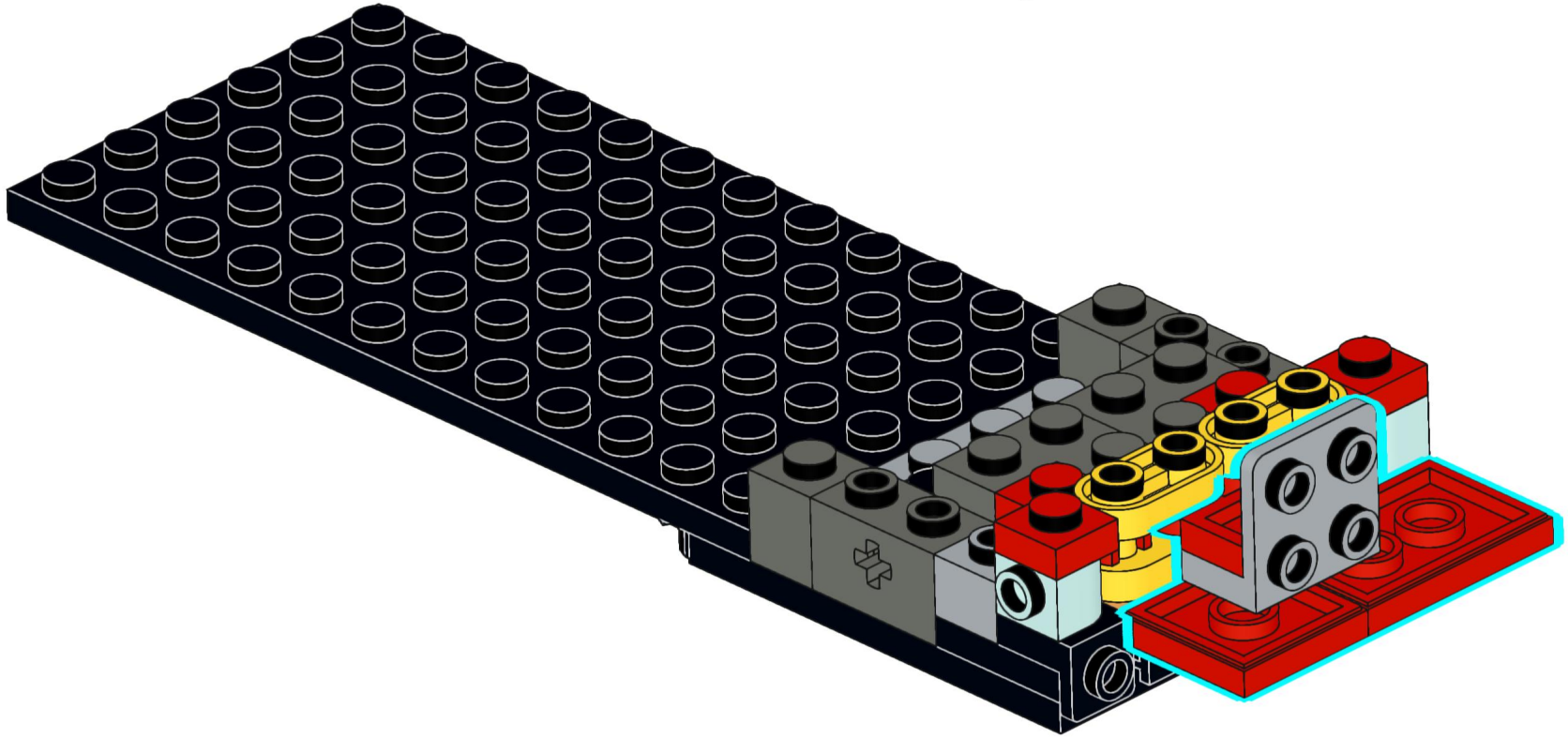

12

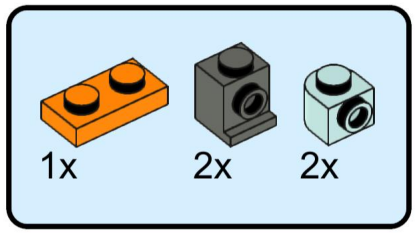

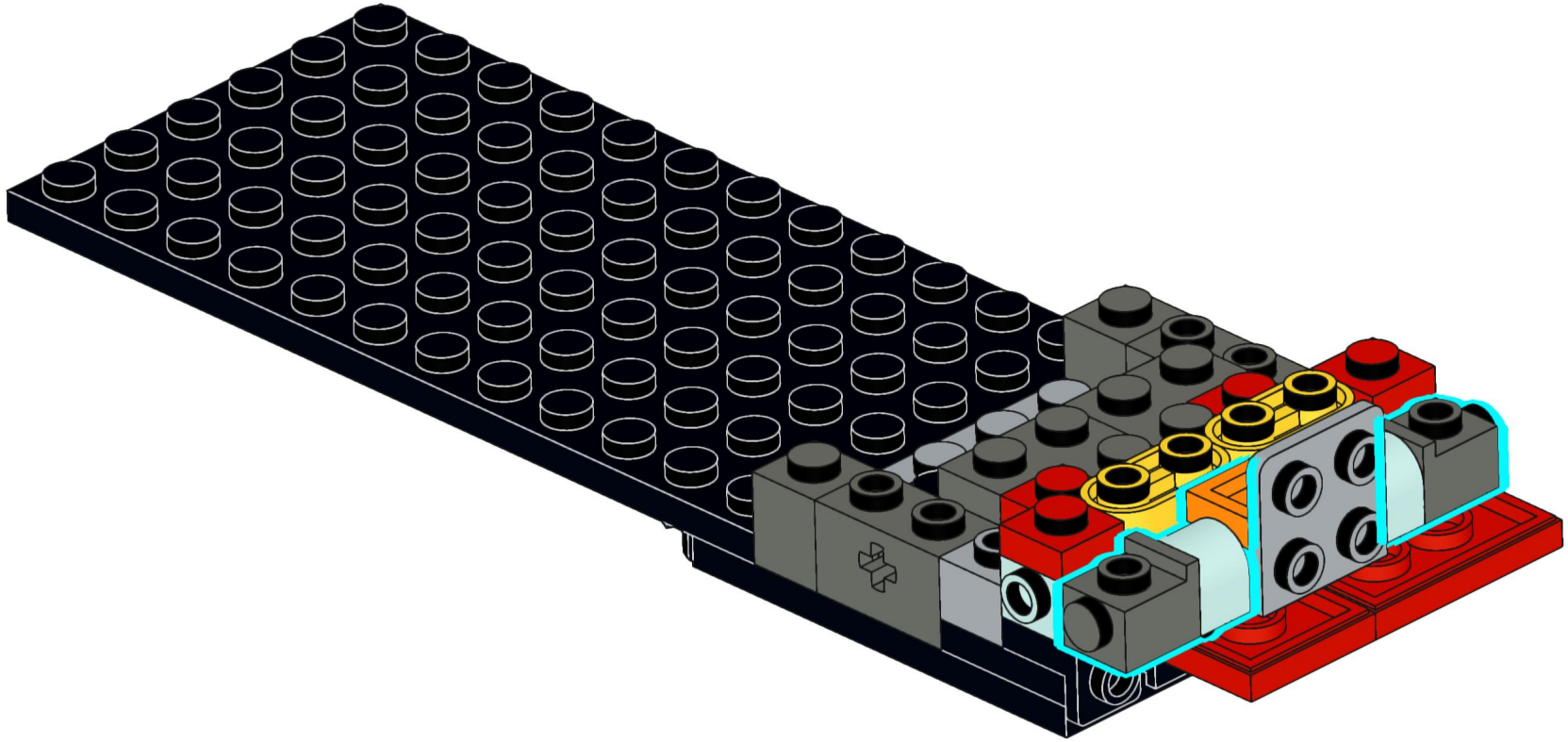

13

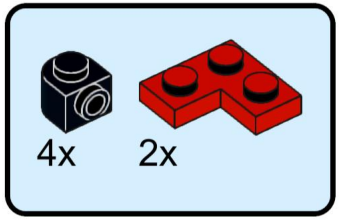

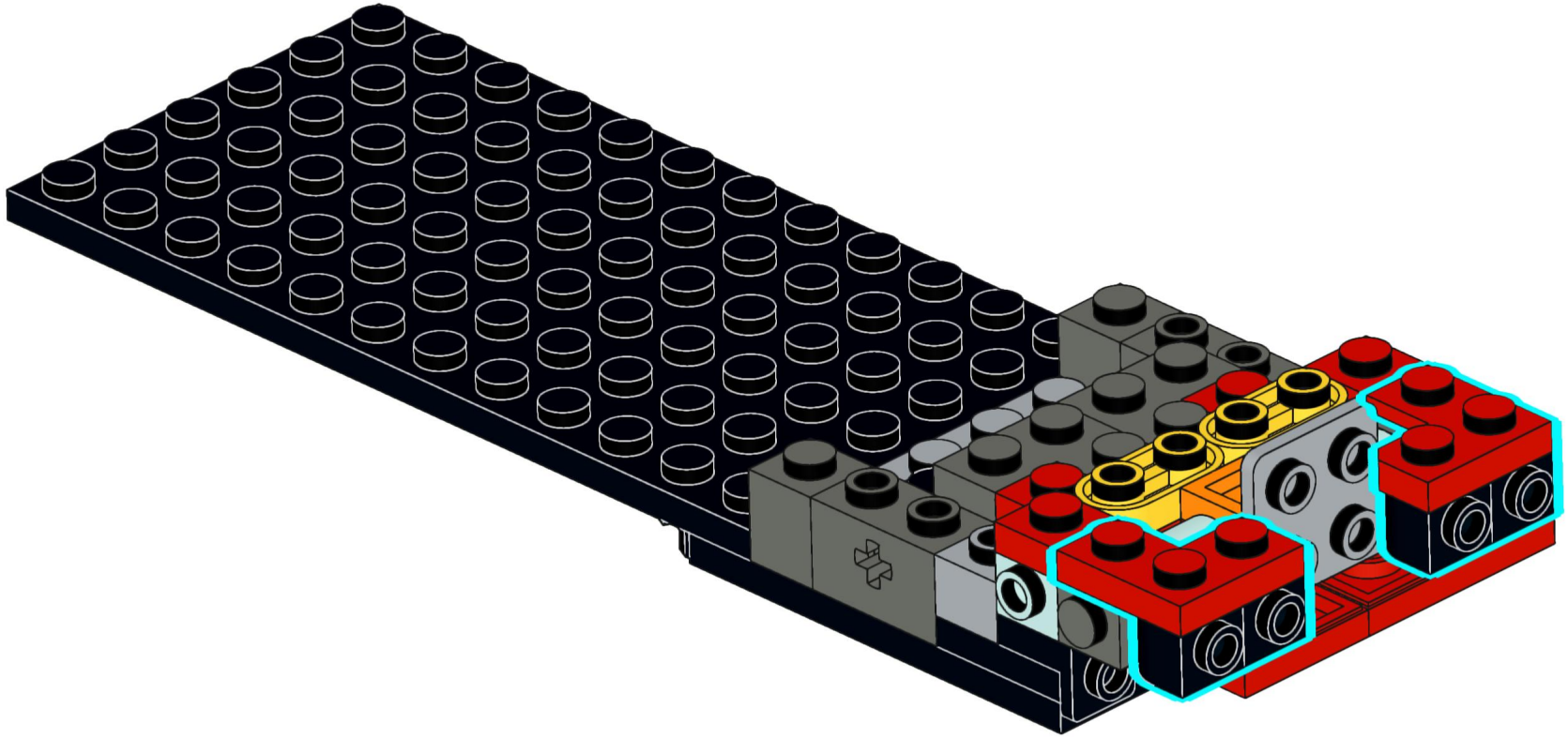

14

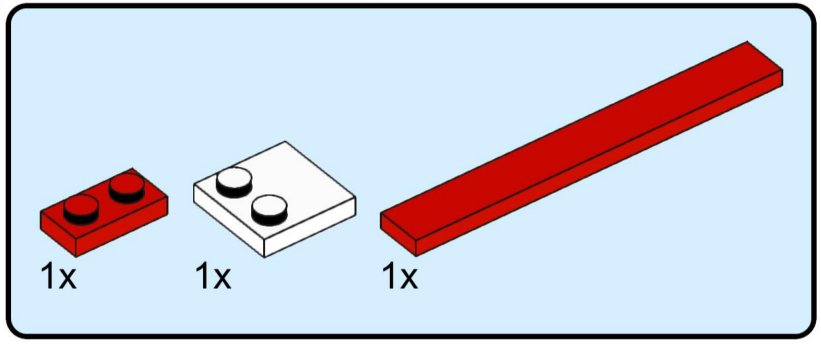

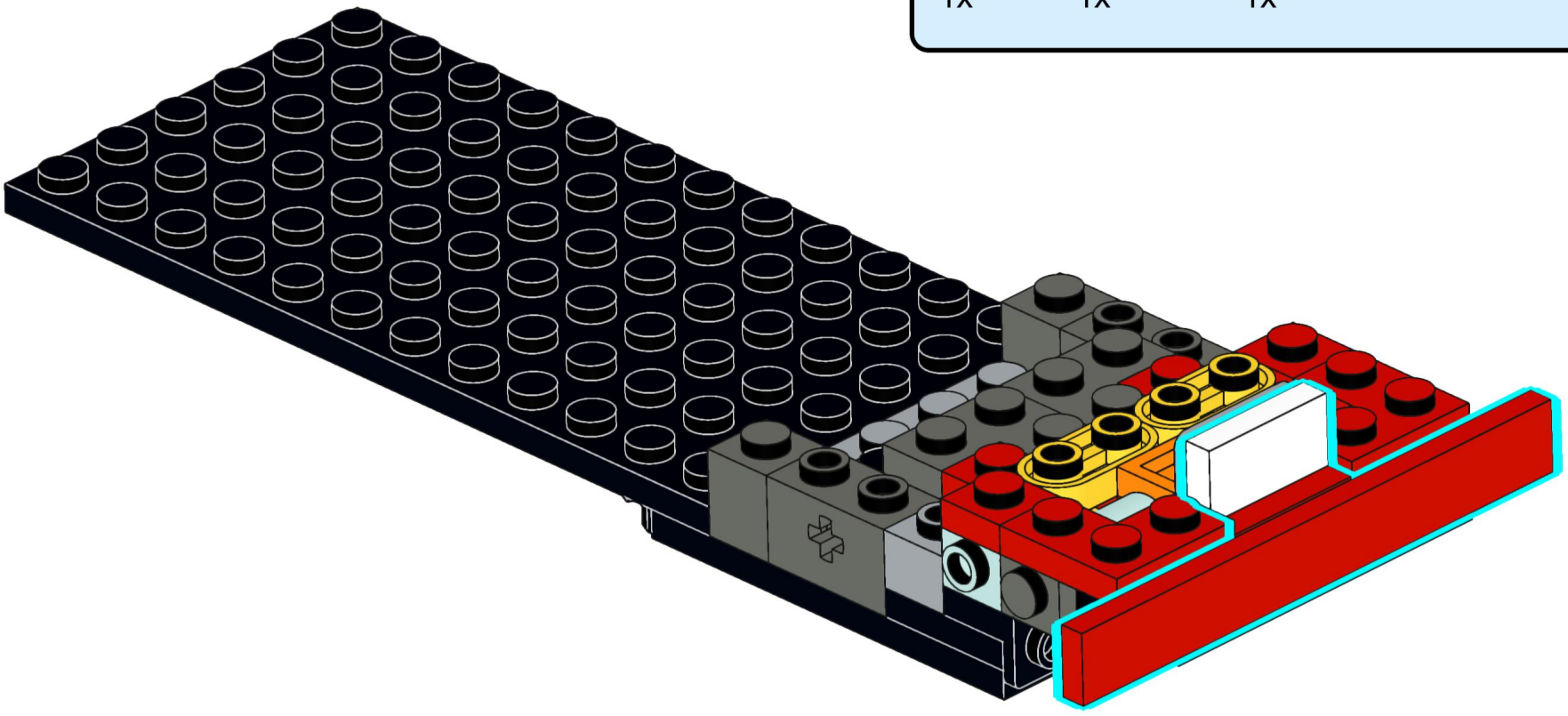

15

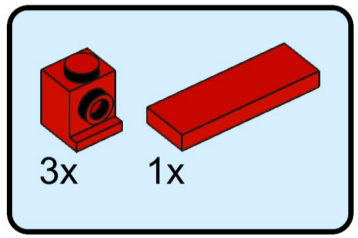

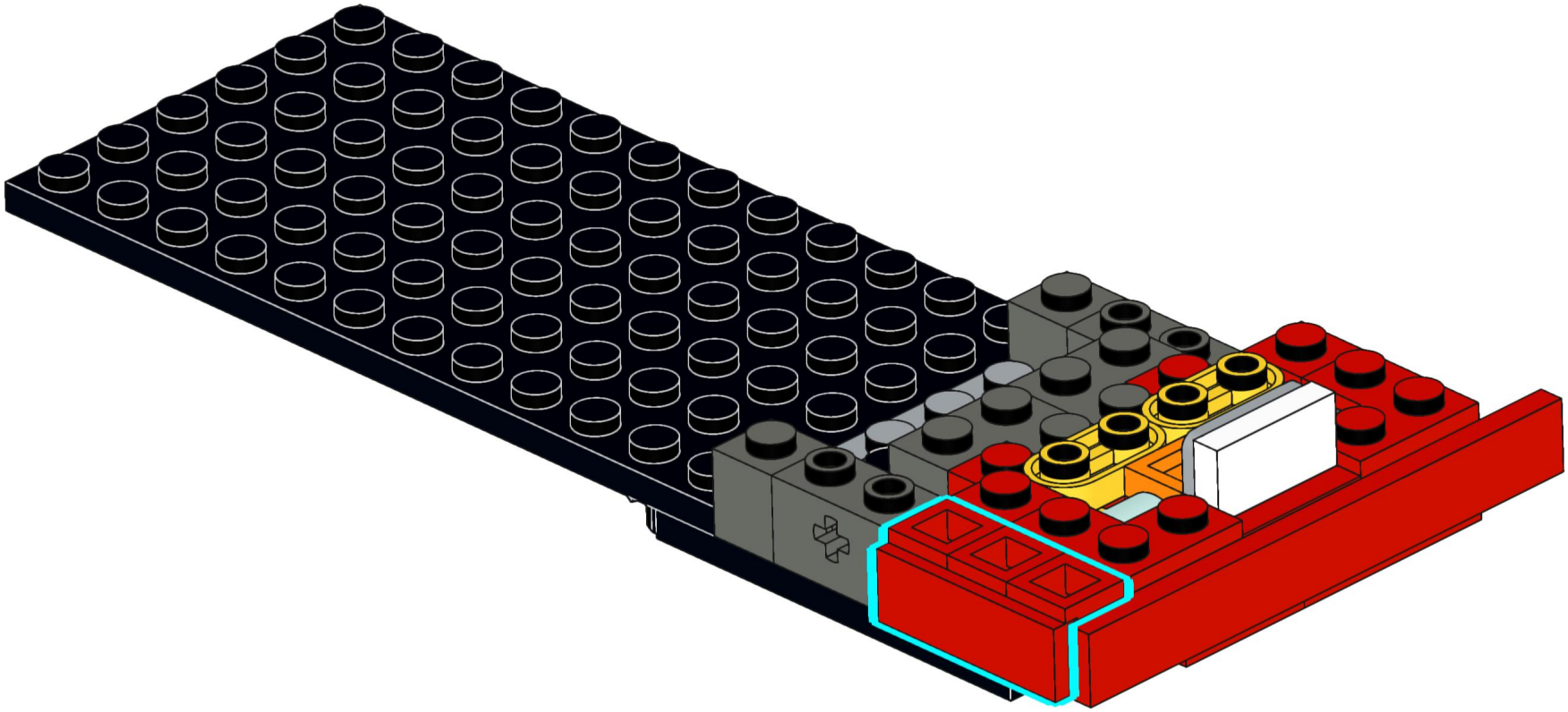

16

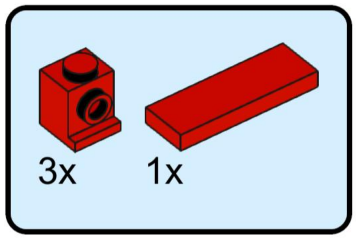

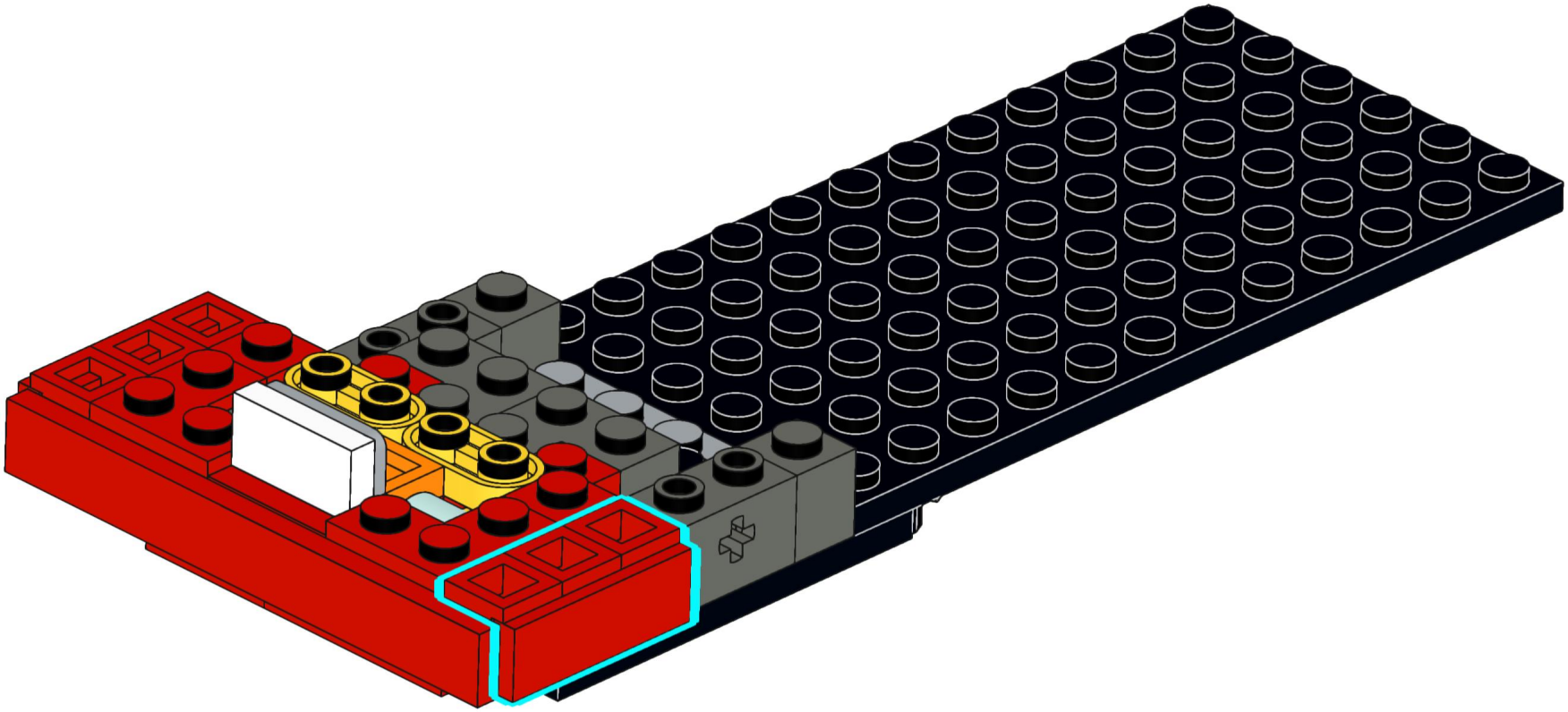

17

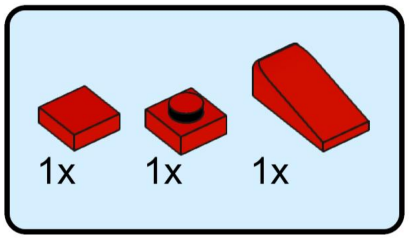

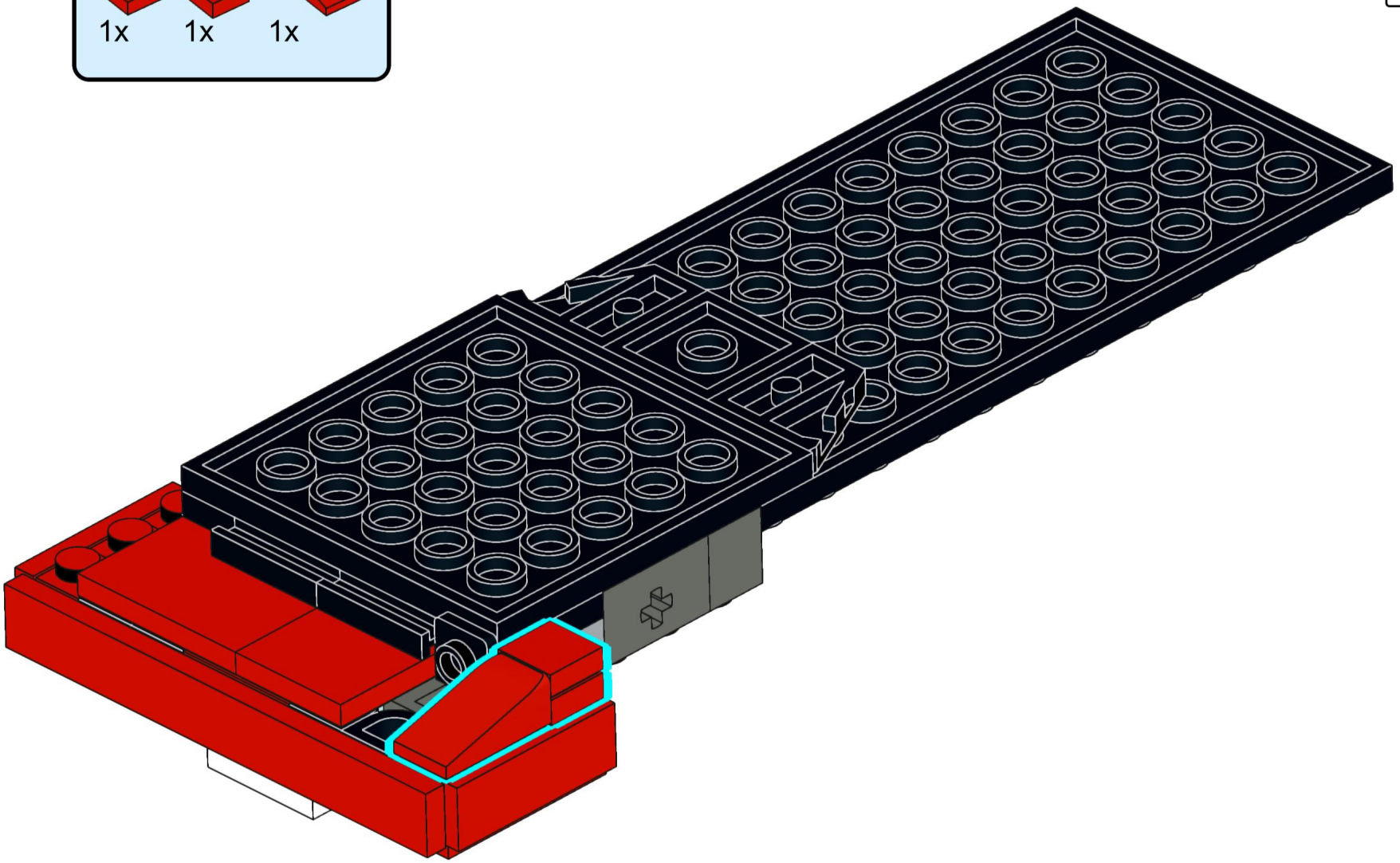

18

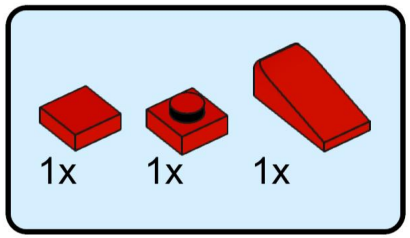

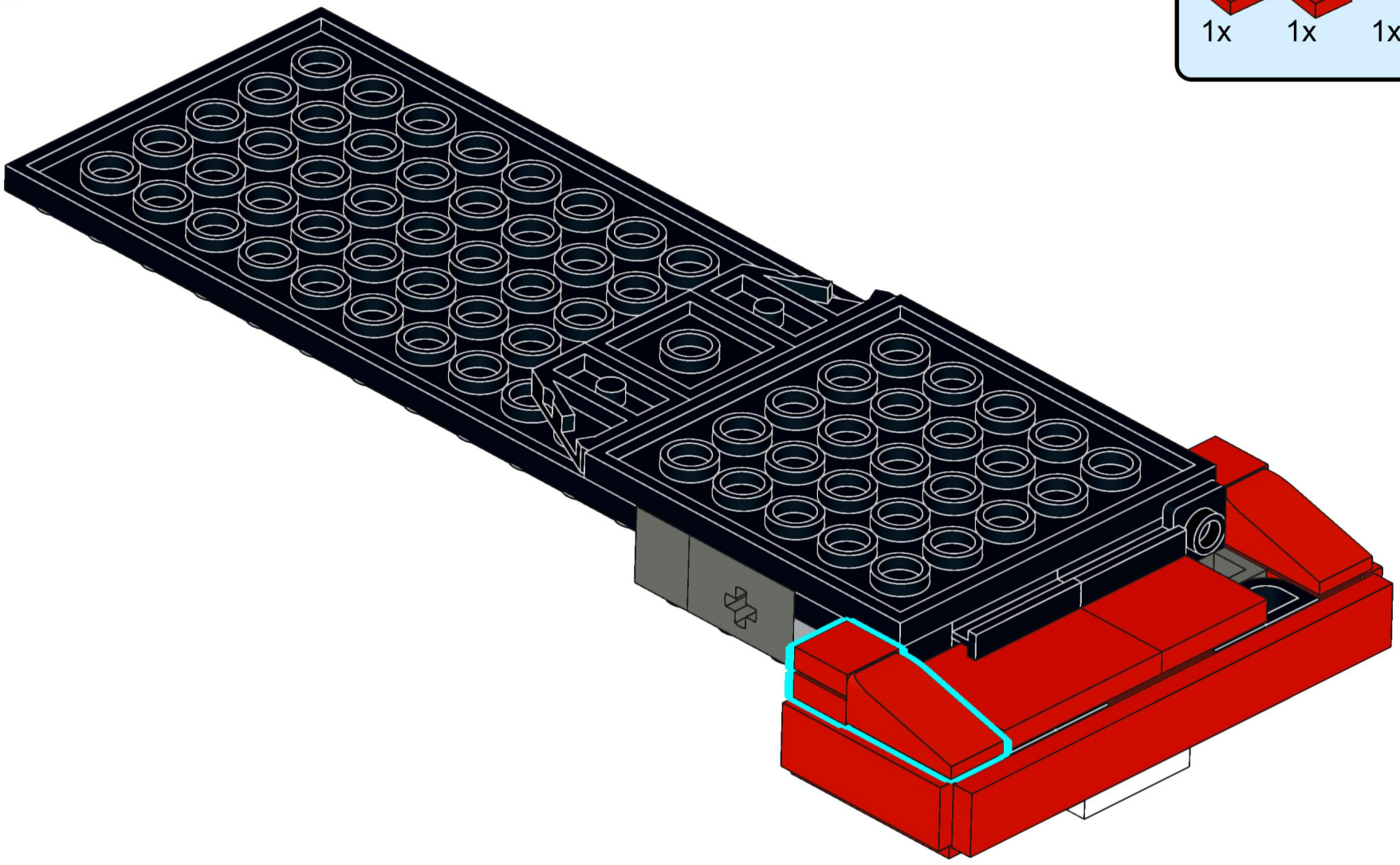

19

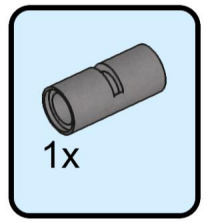

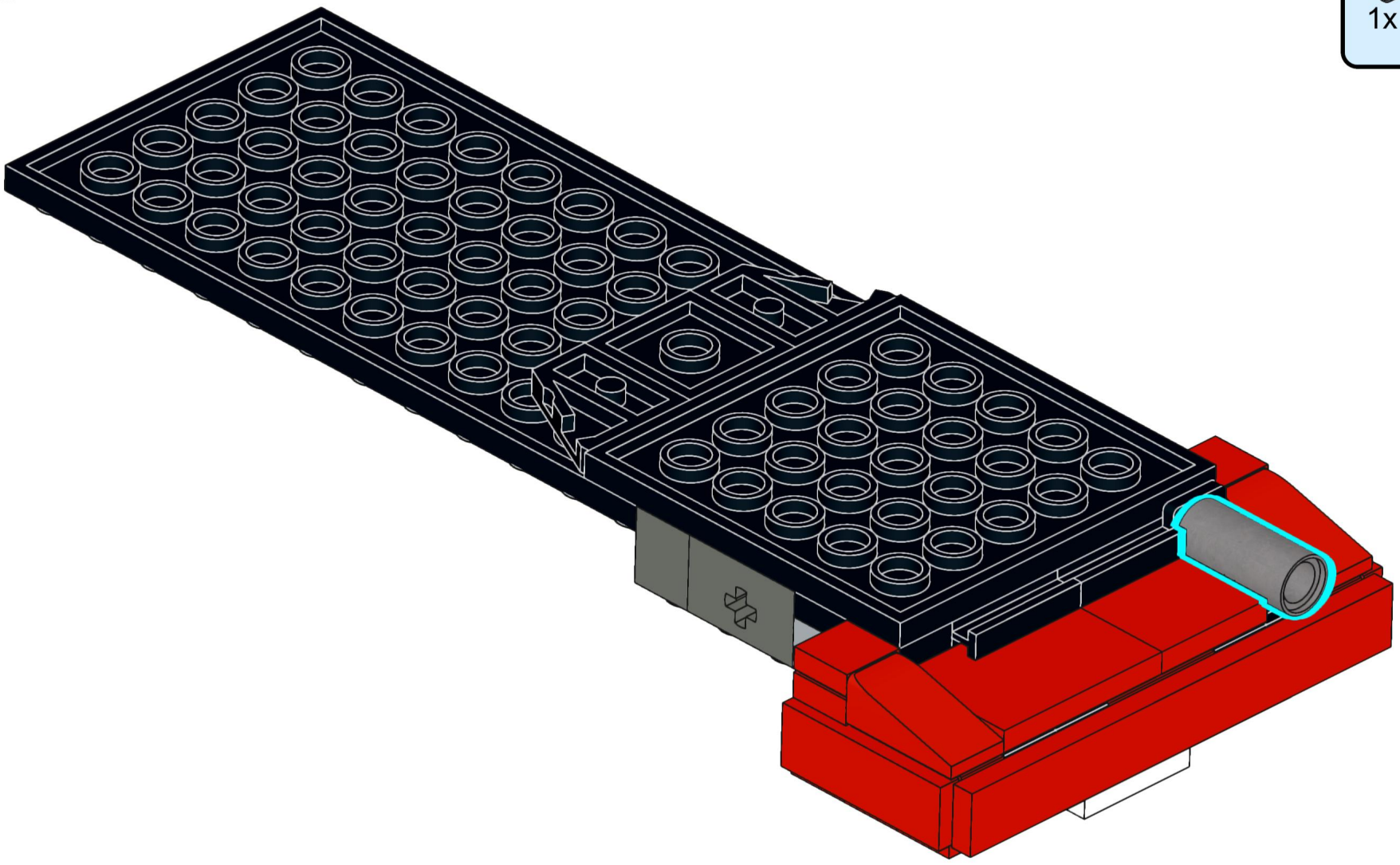

20

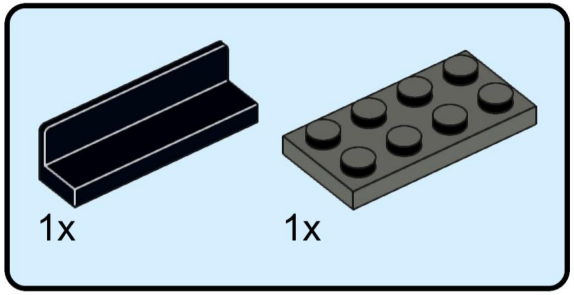

21

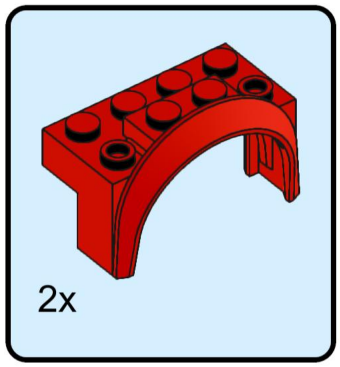

22

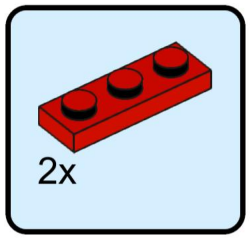

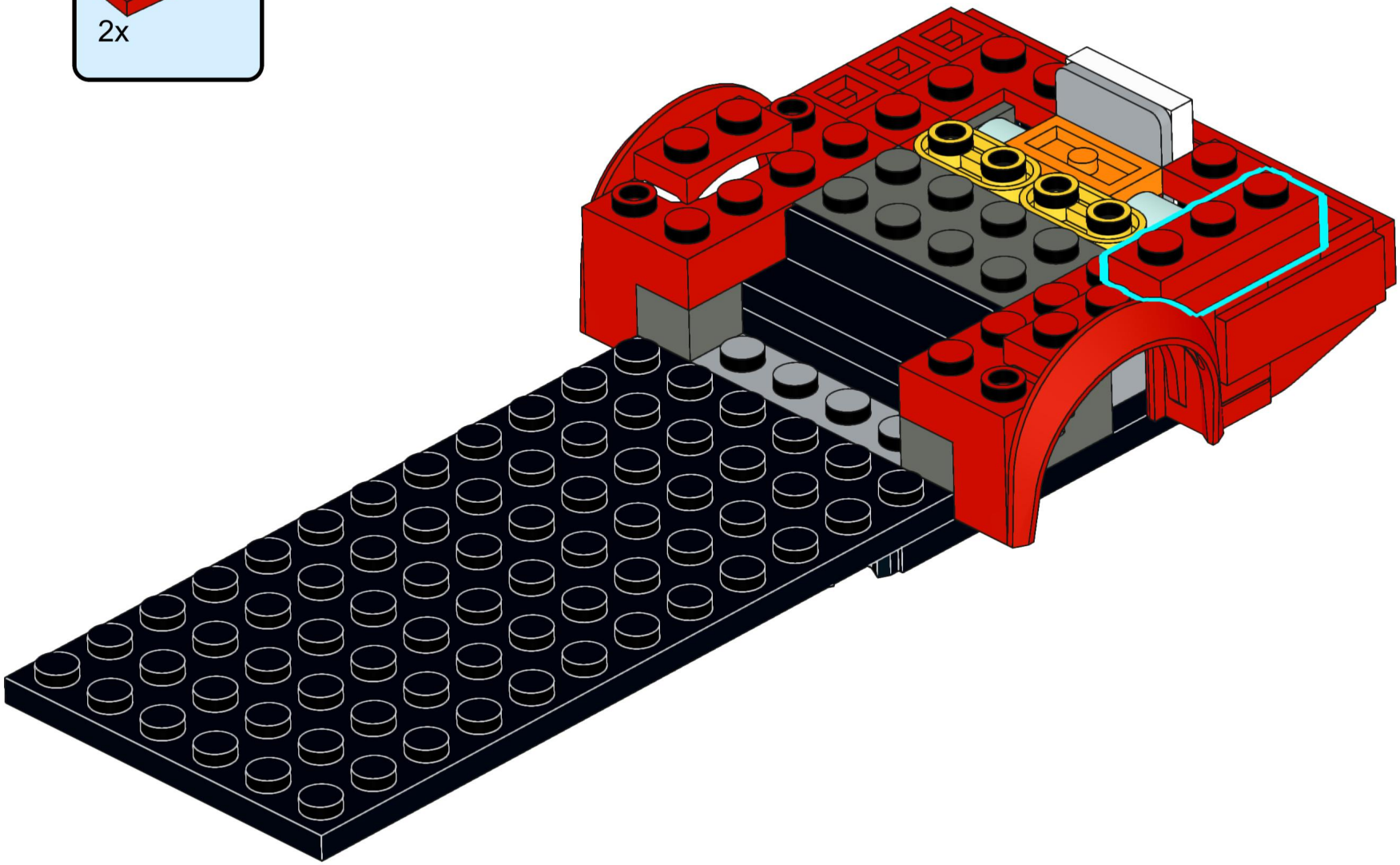

23

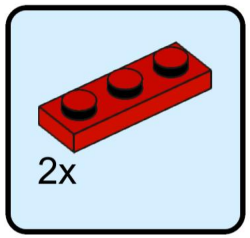

24

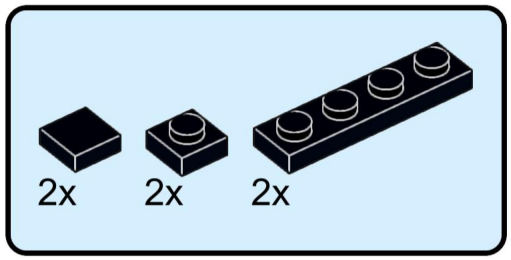

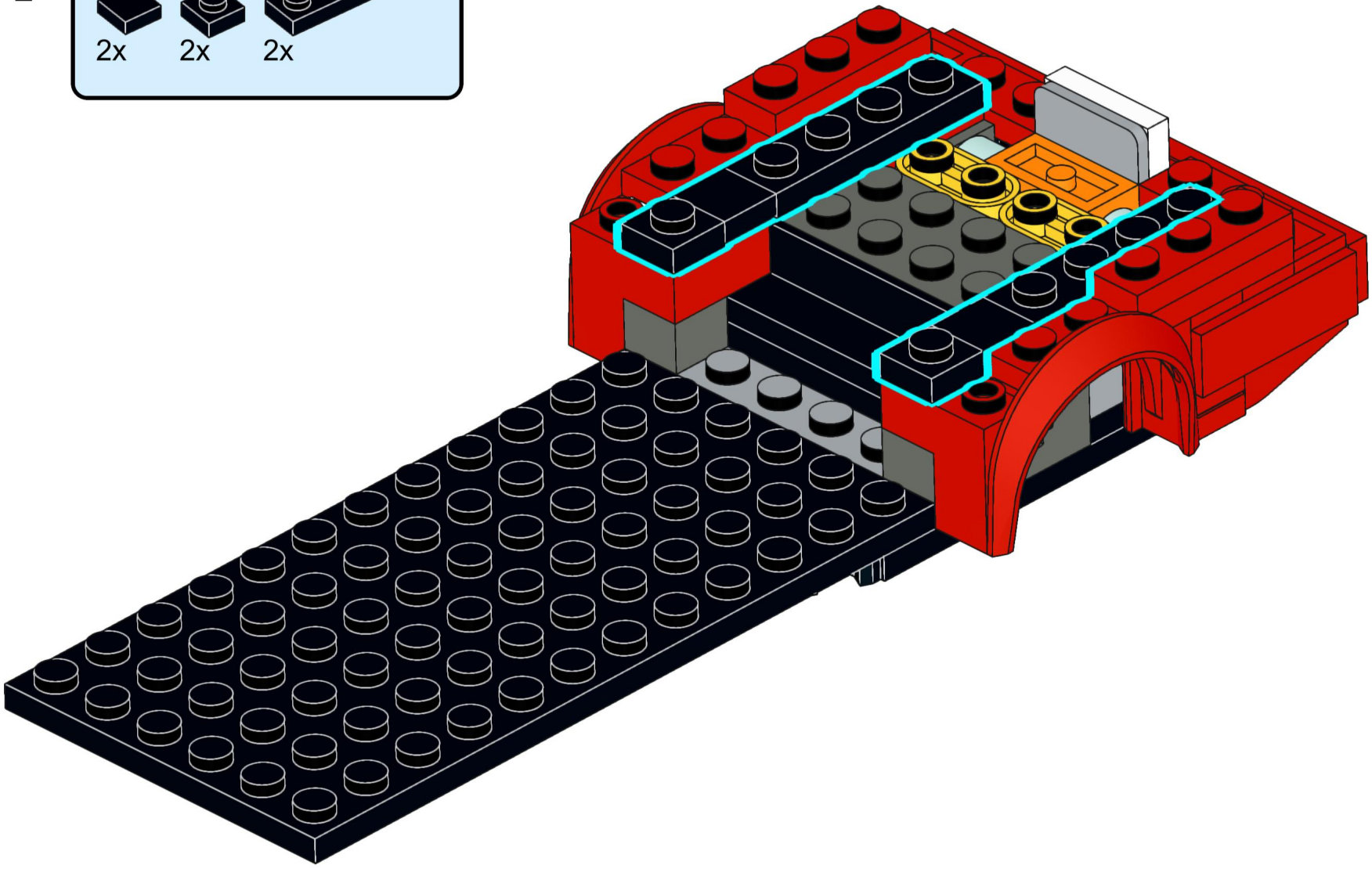

25

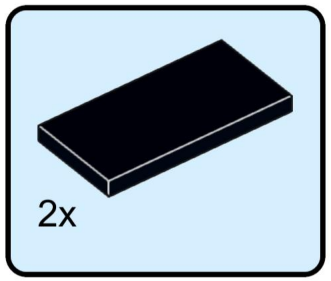

26

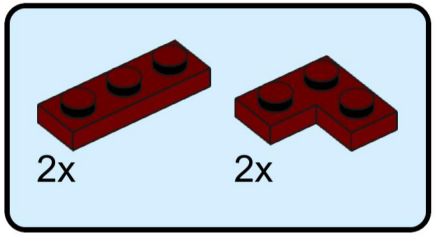

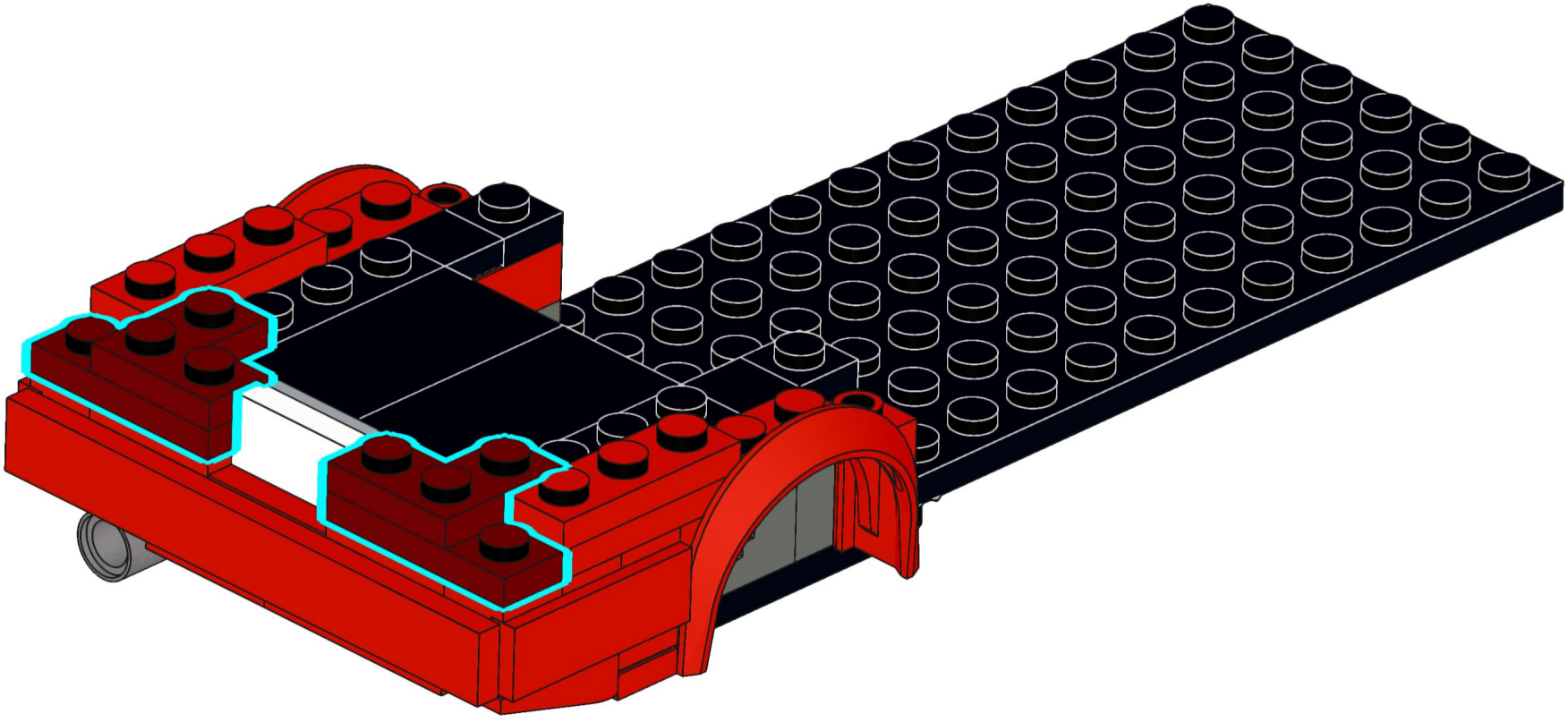

27

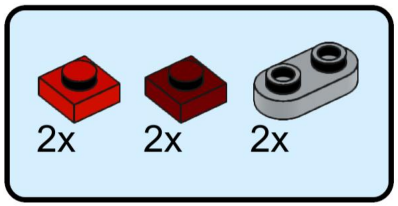

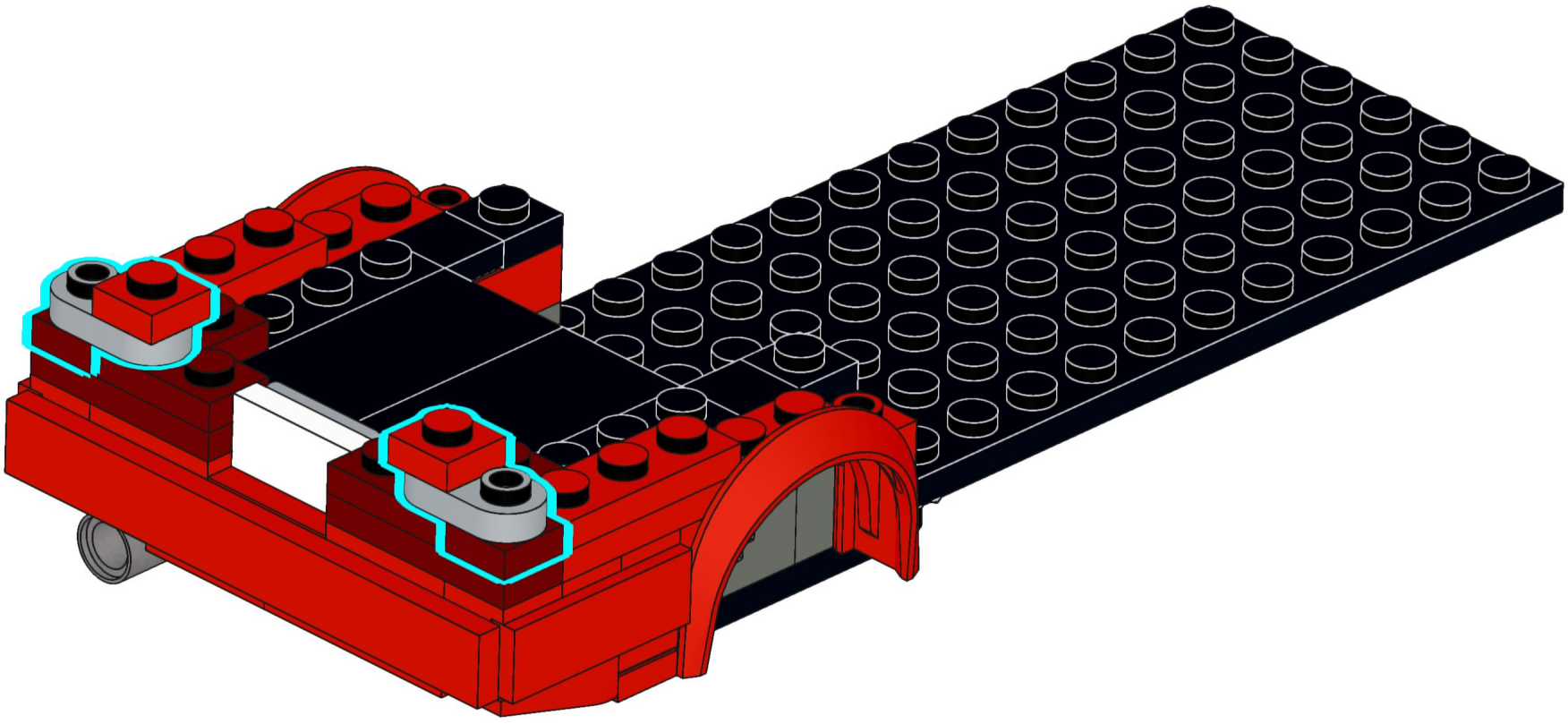

28

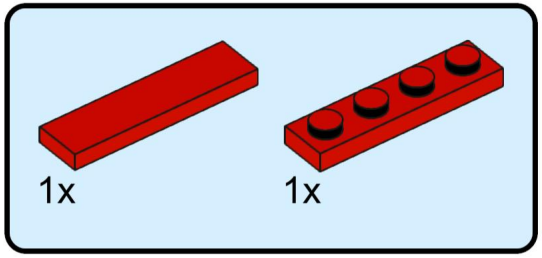

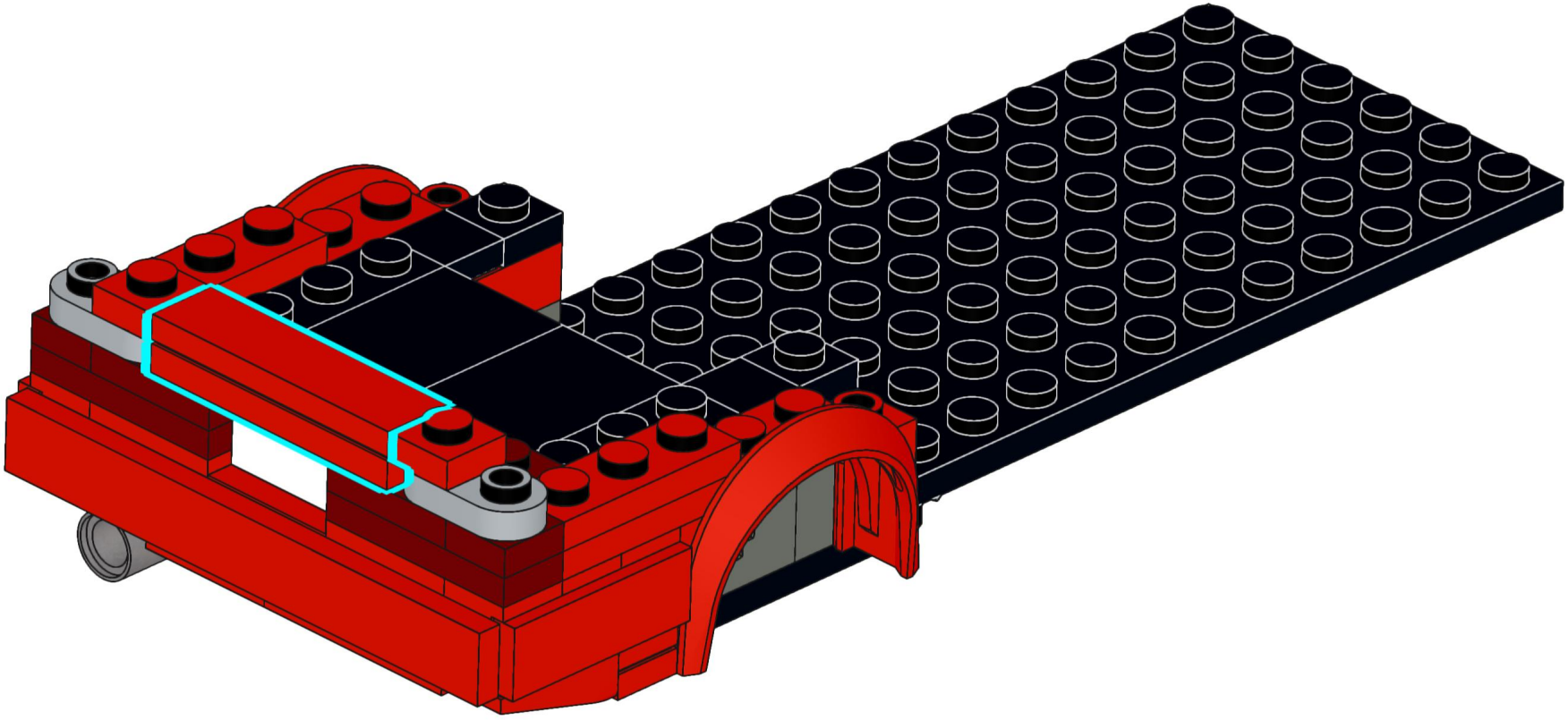

29

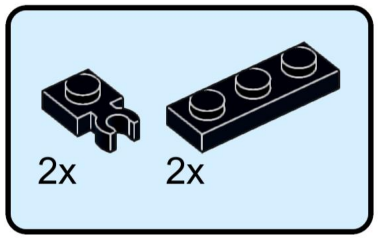

30

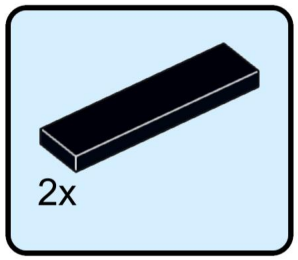

31

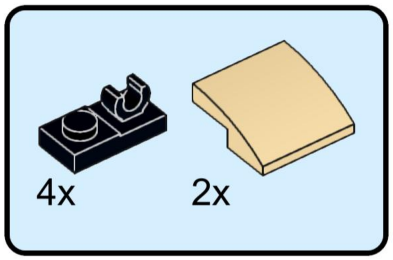

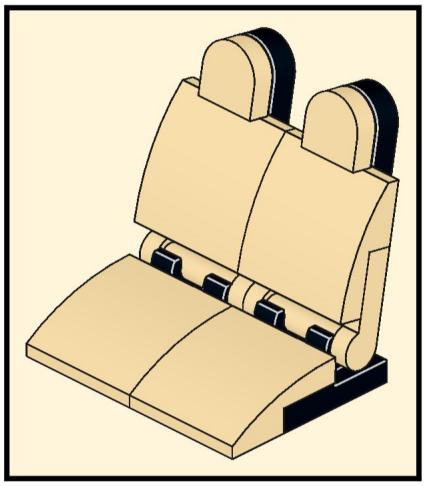

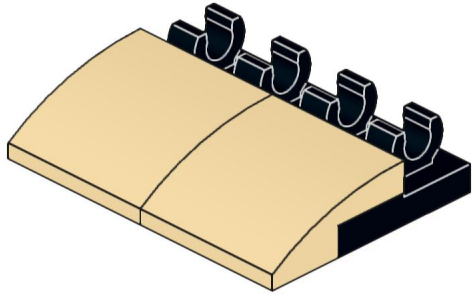

32

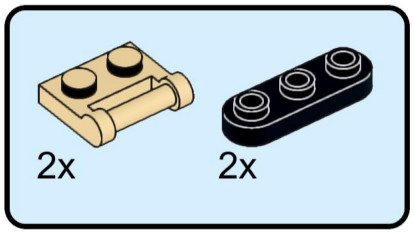

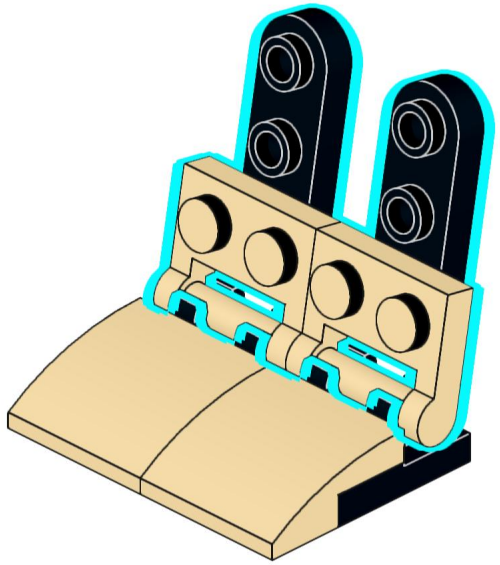

33

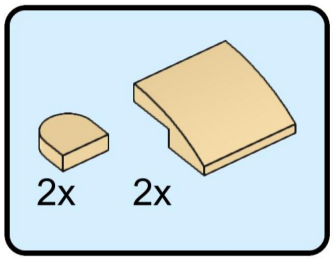

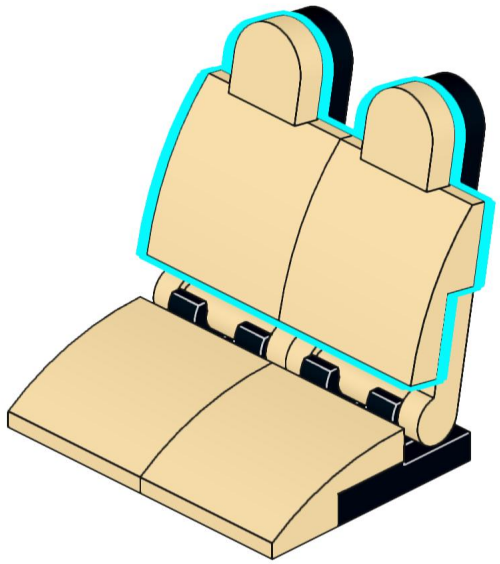

34

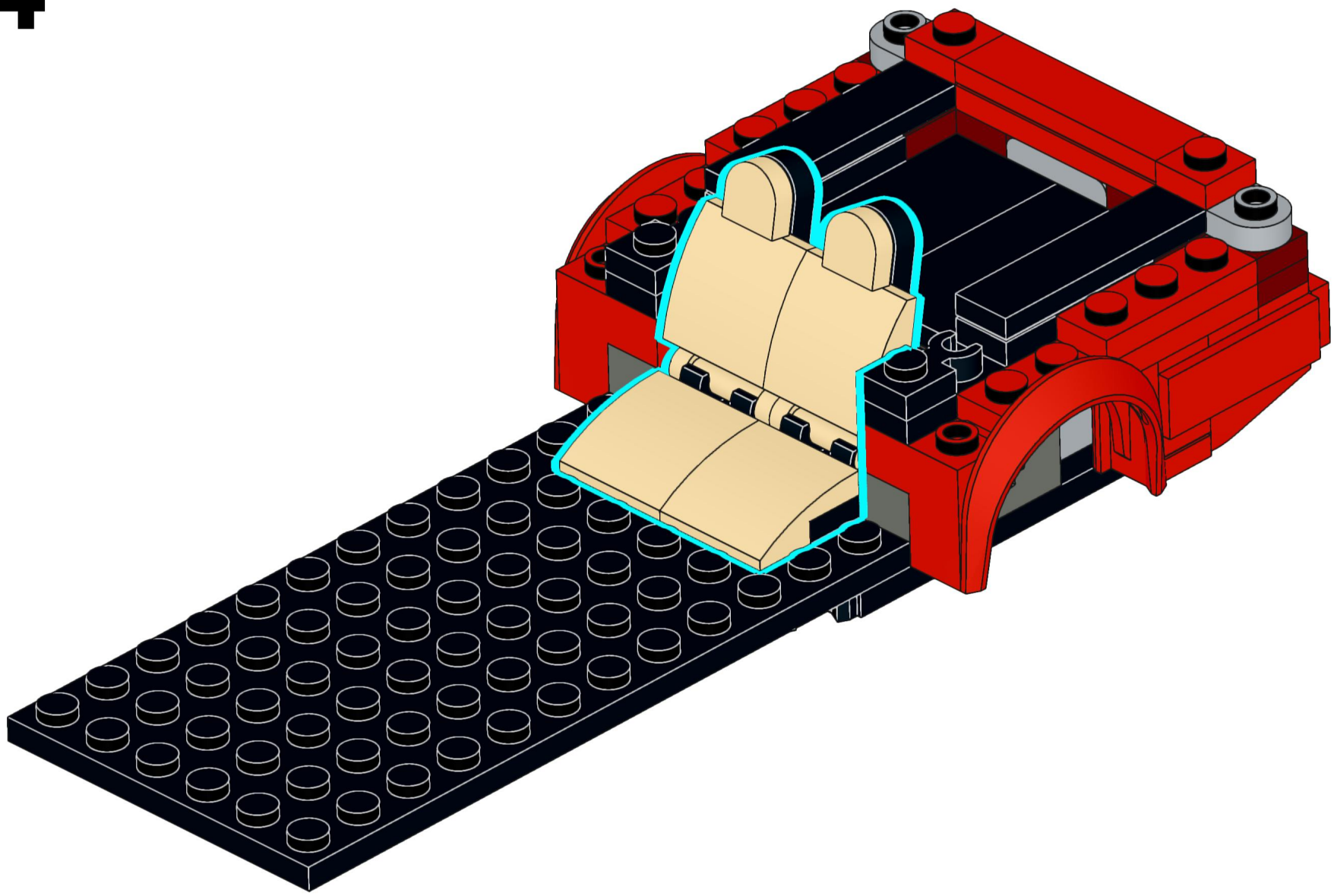

35

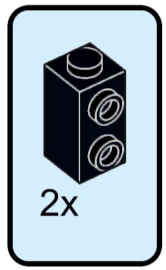

36

2x

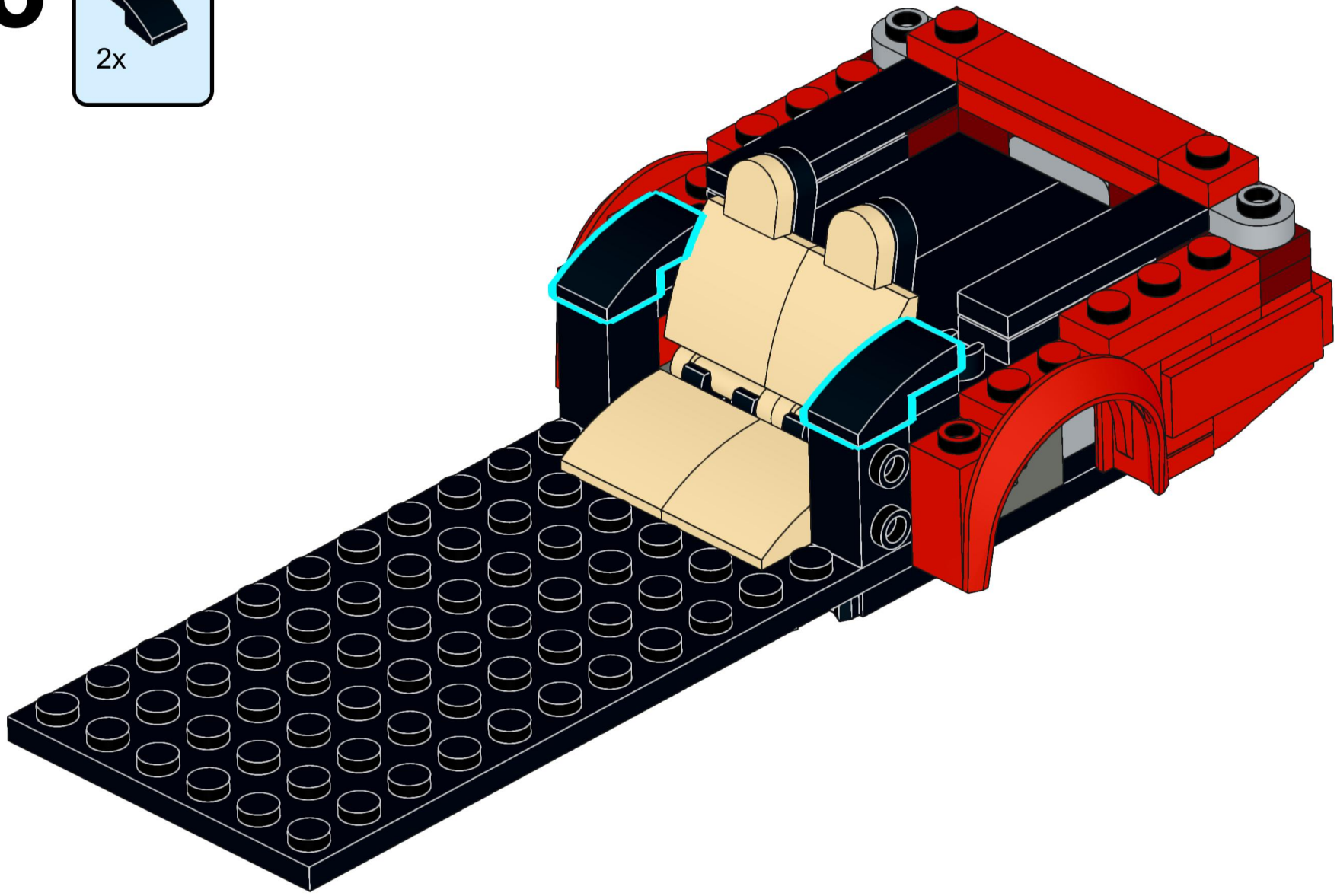

37

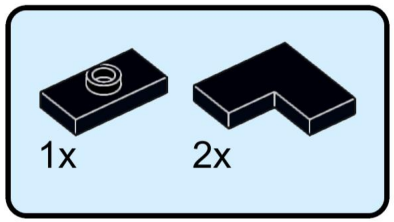

38

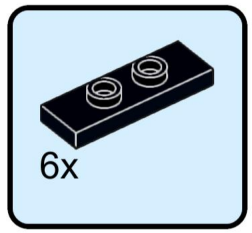

39

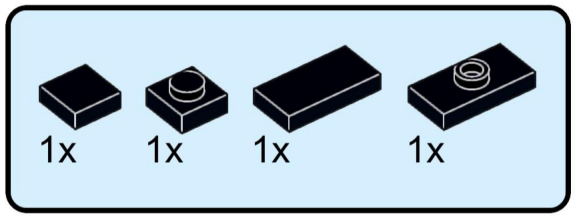

40

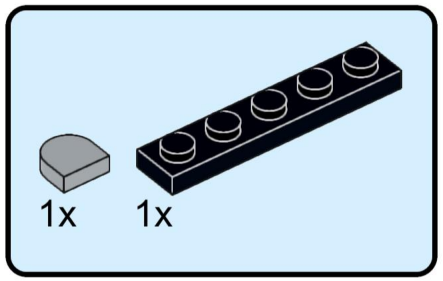

41

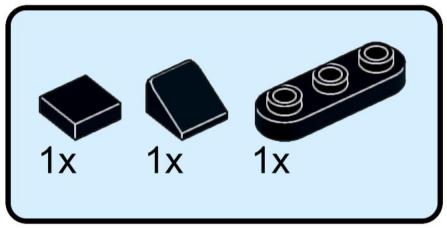

42

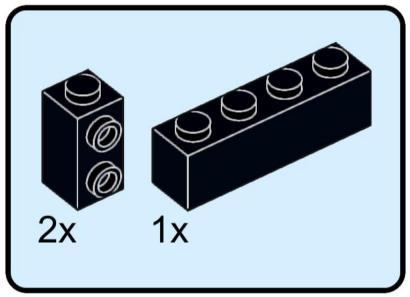

43

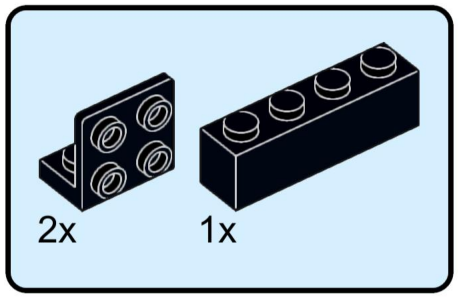

44

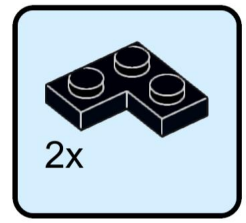

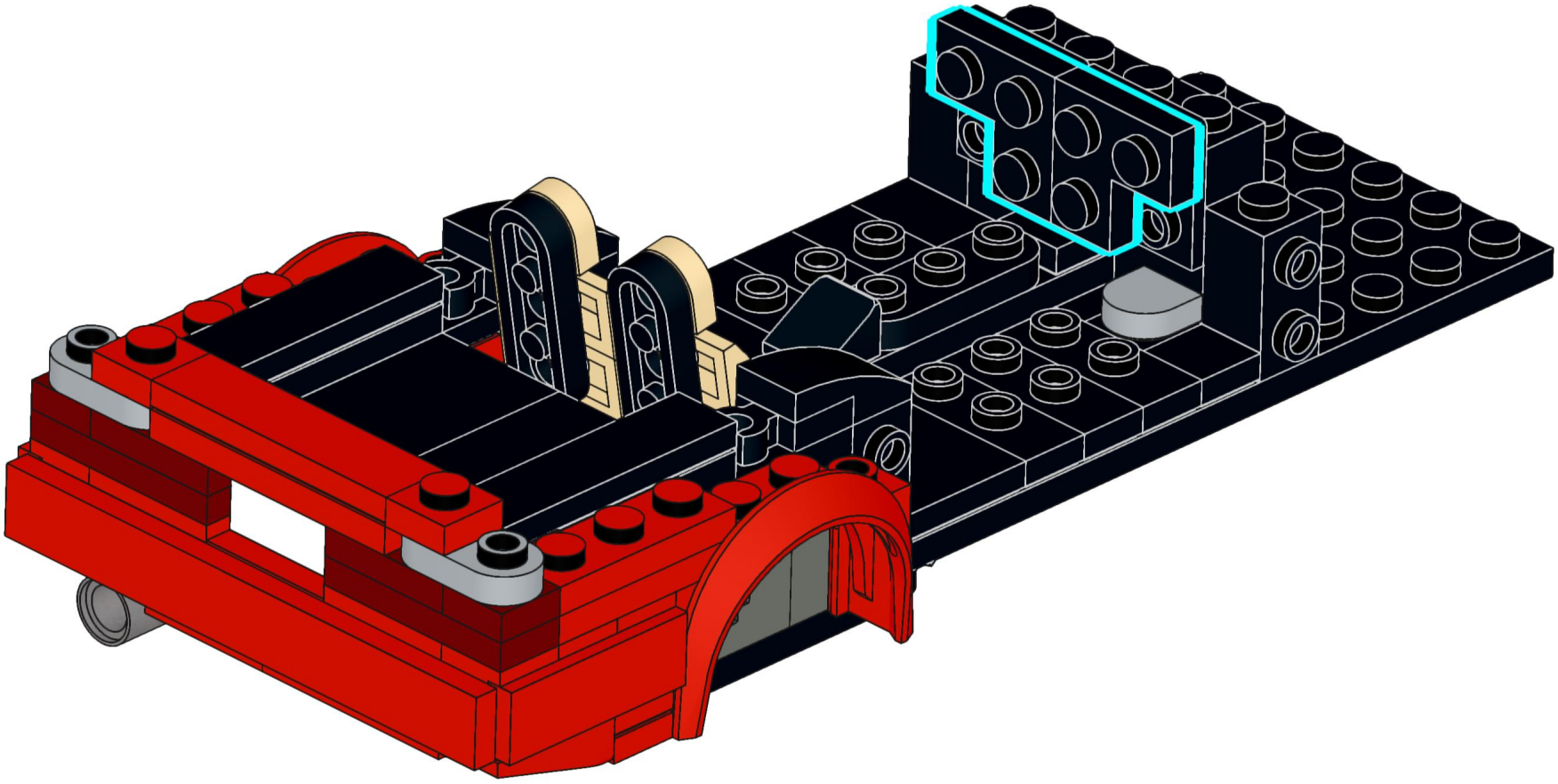

45

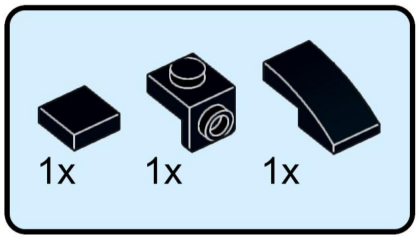

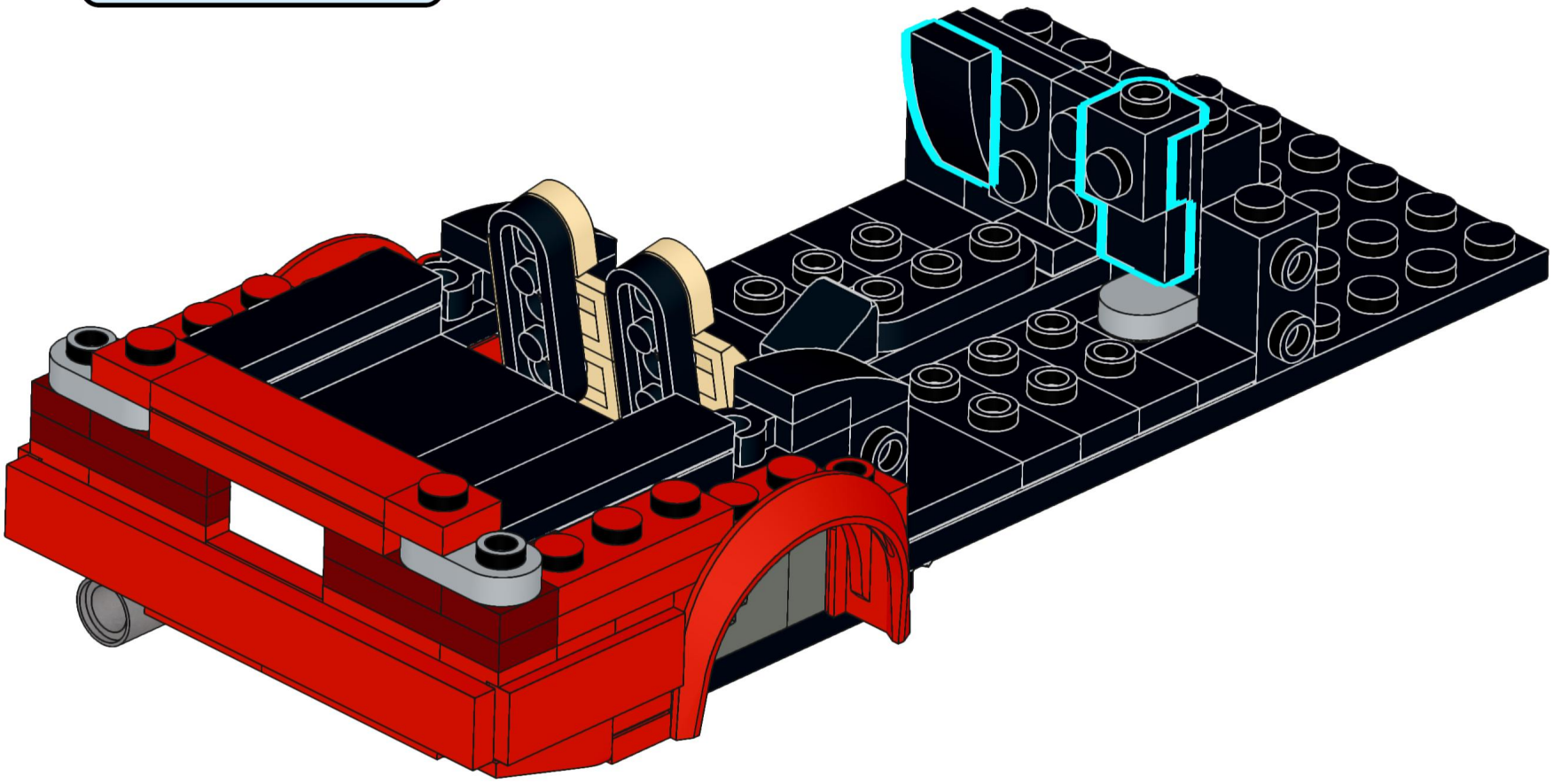

46

2x

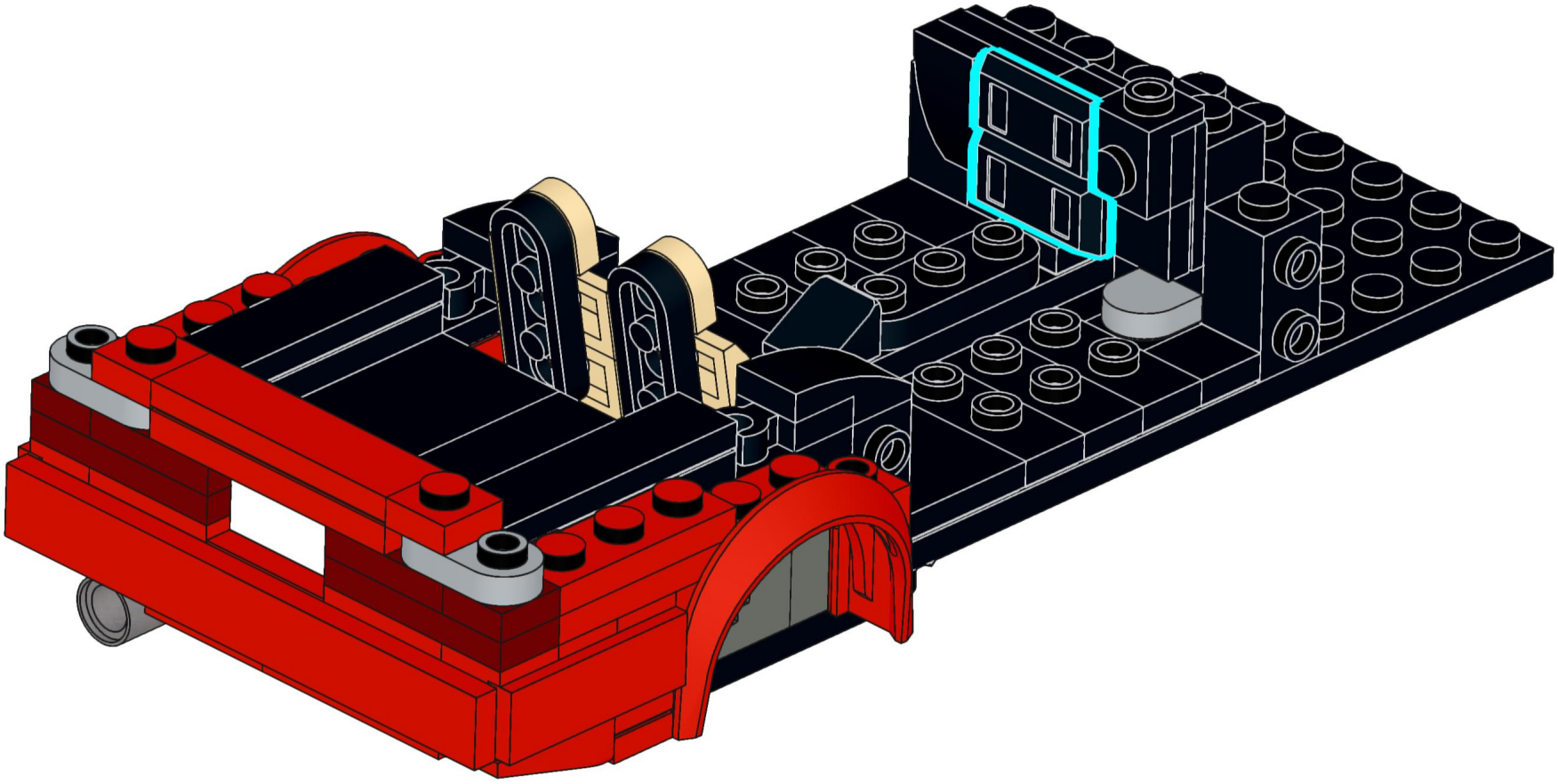

47

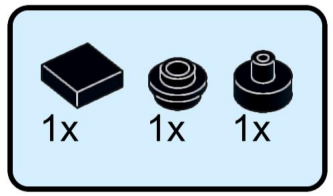

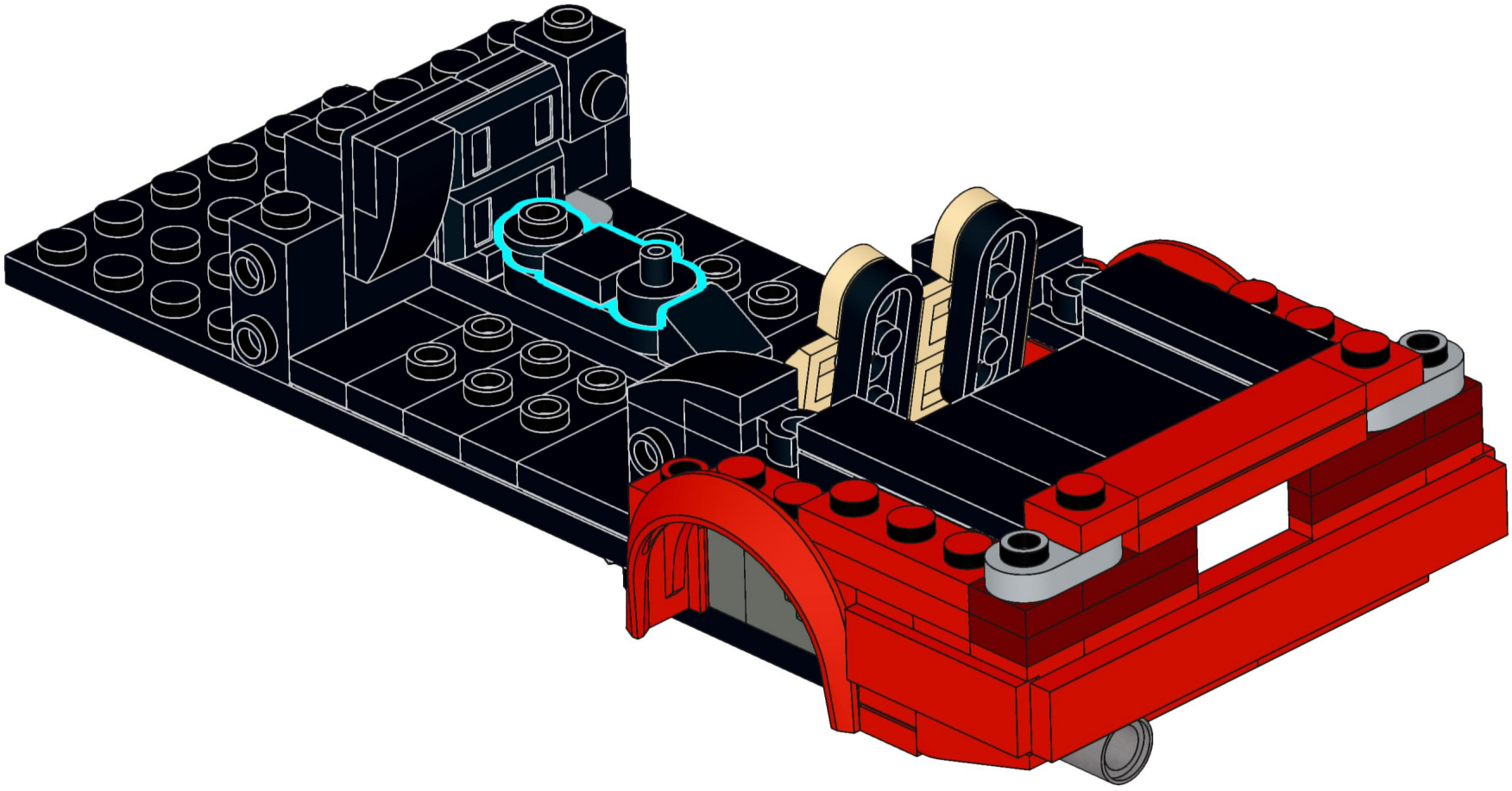

48

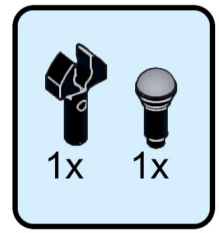

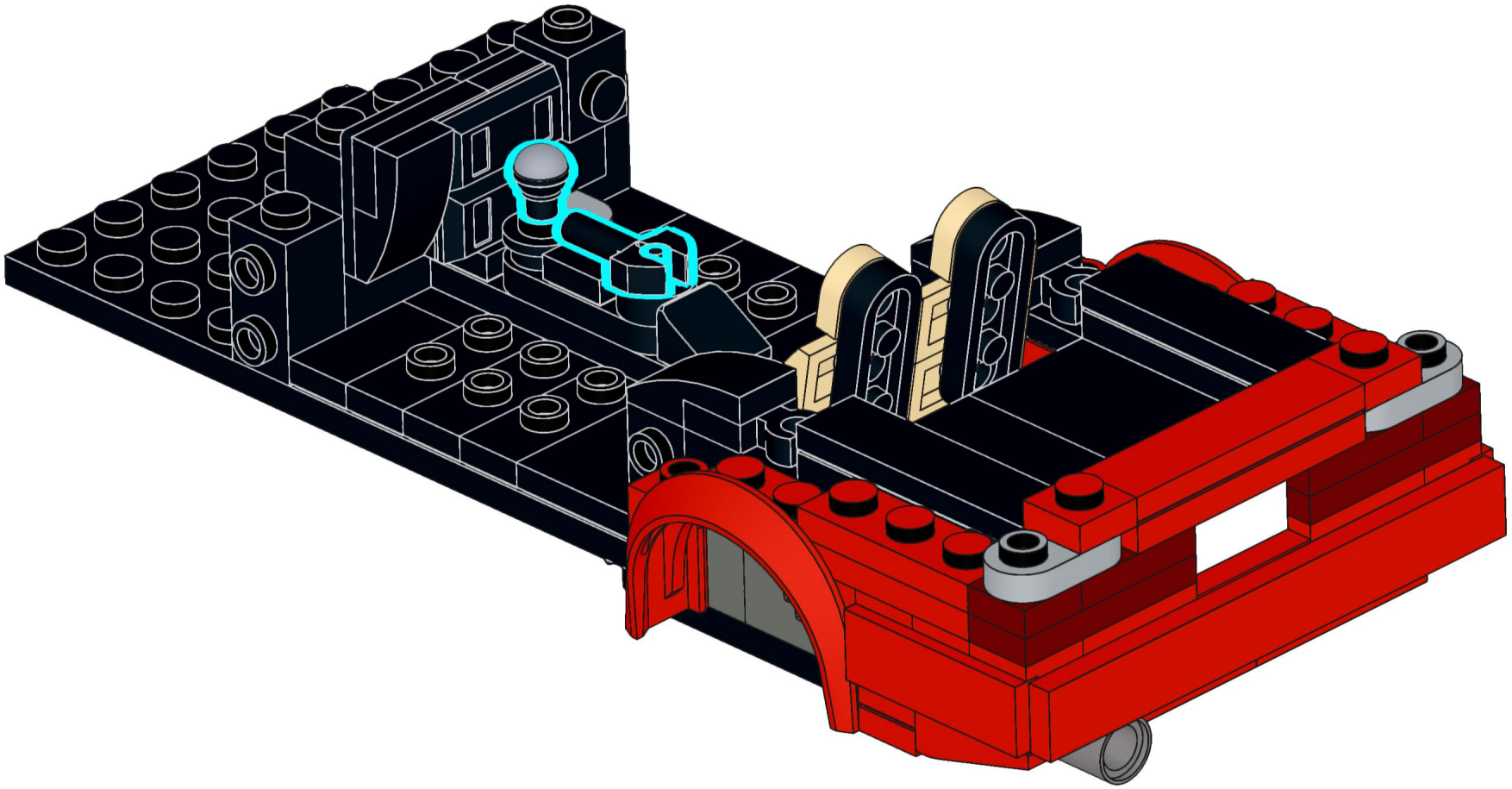

49

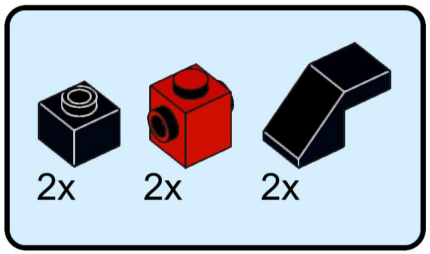

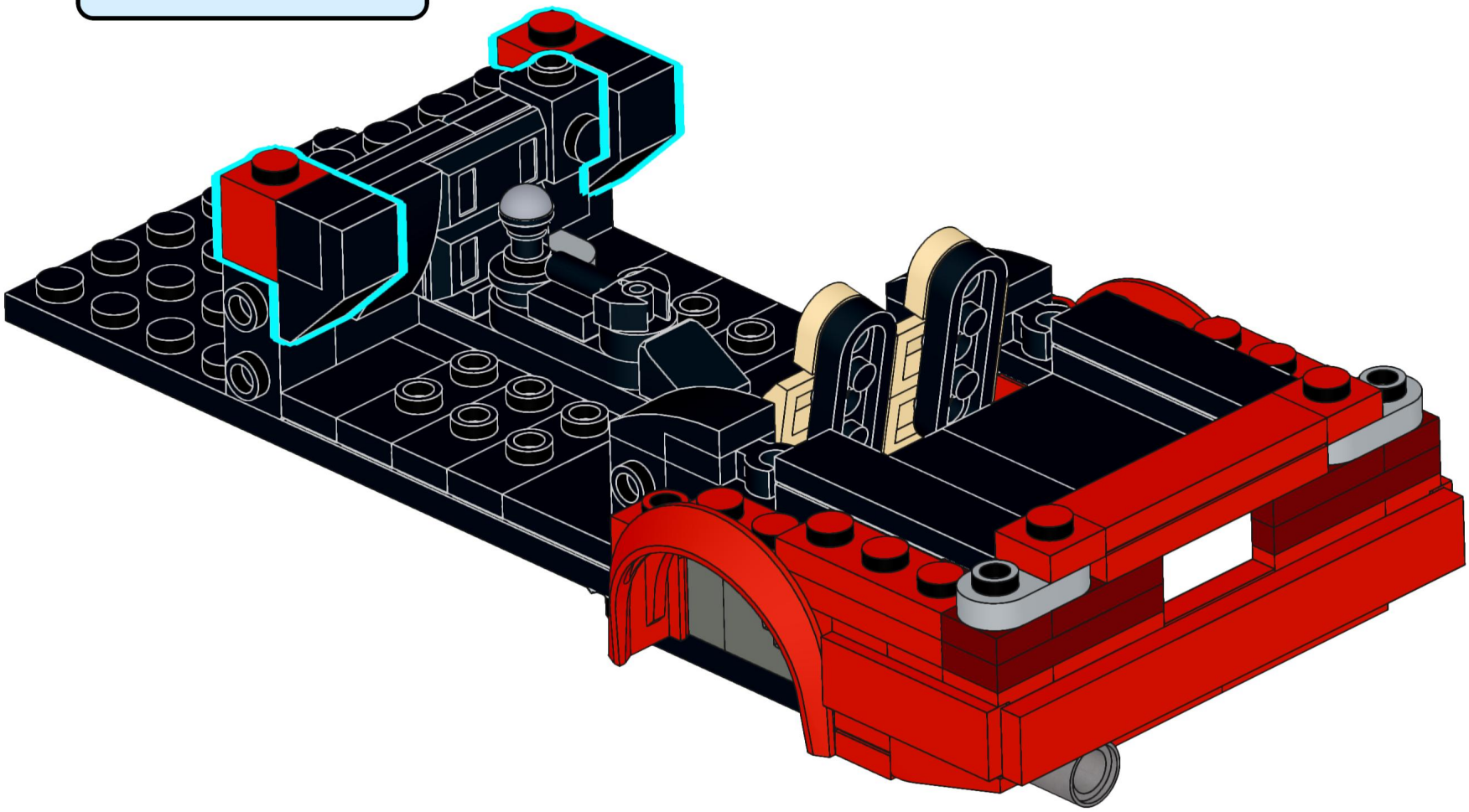

50

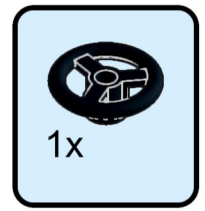

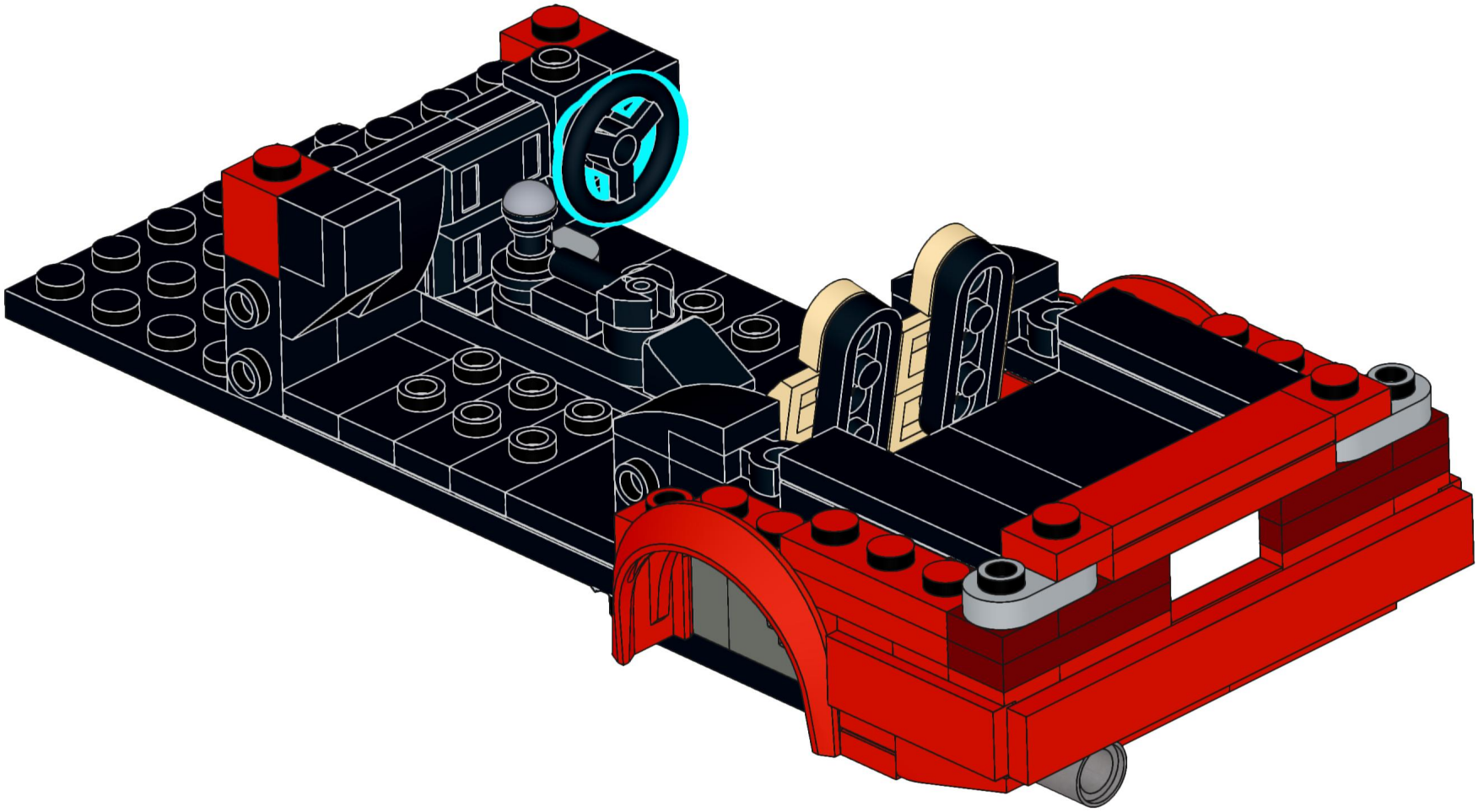

51

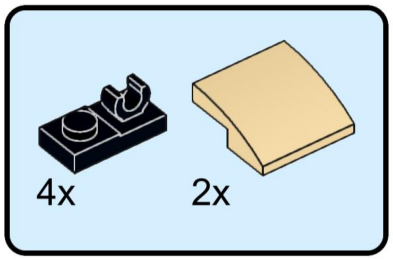

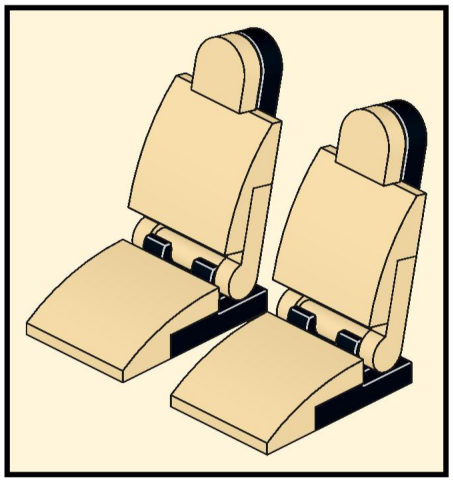

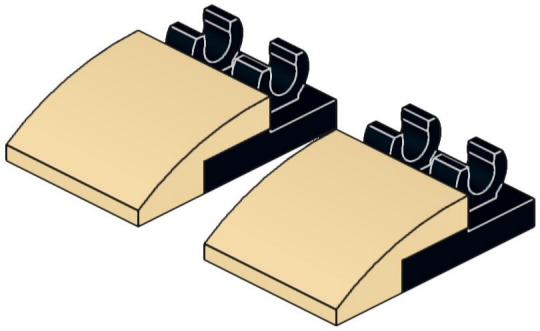

52

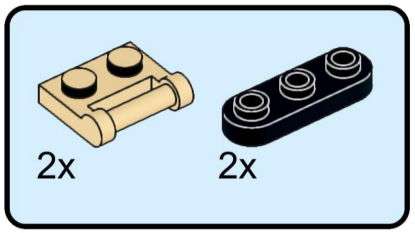

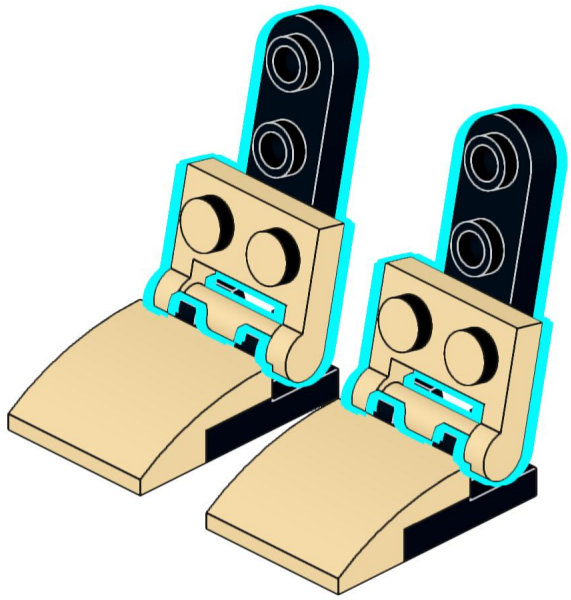

53

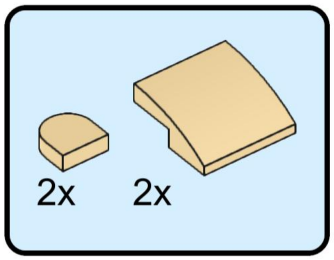

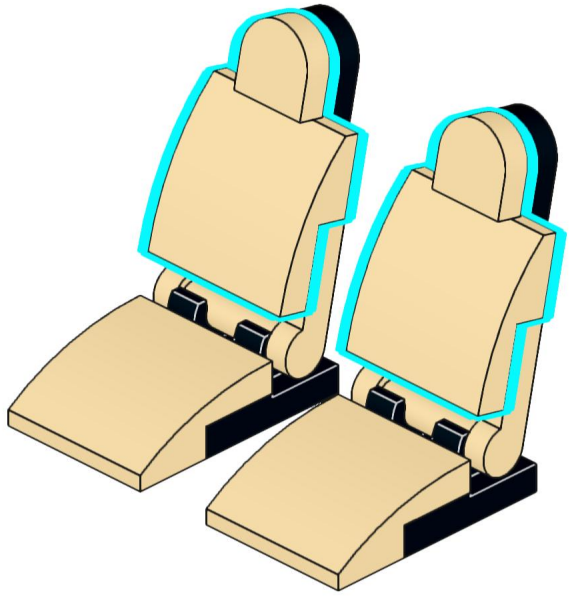

54

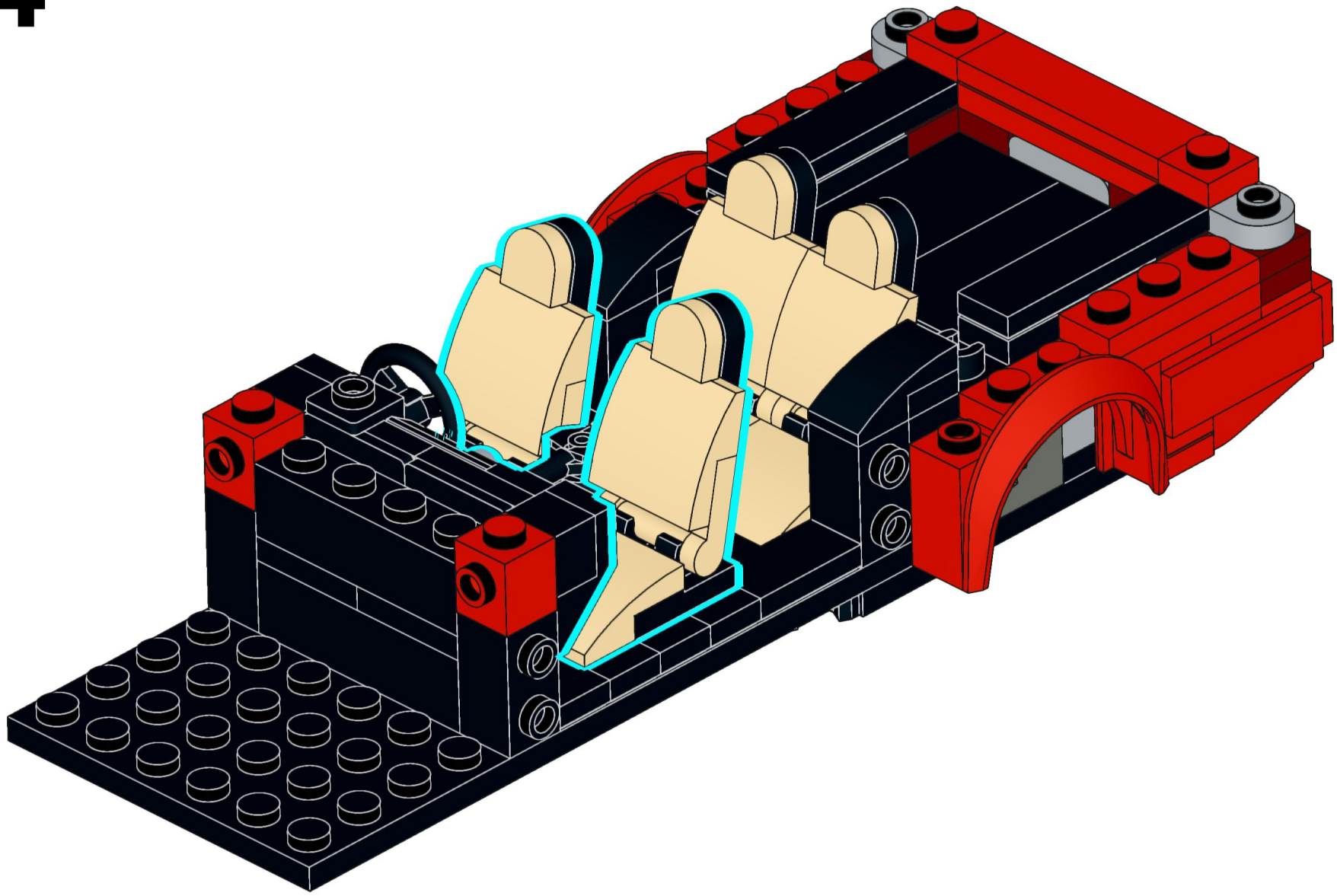

55

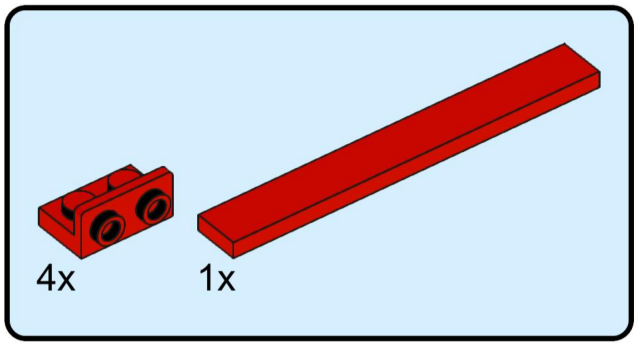

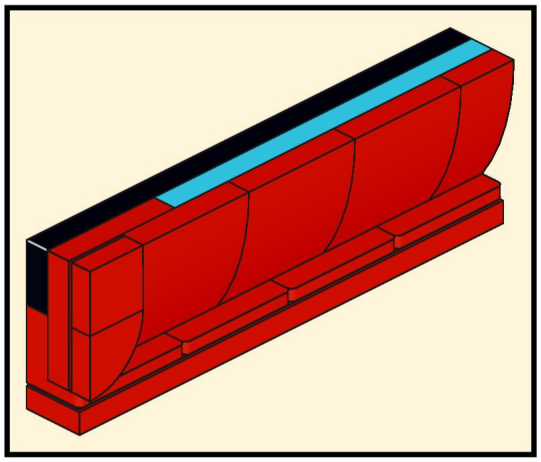

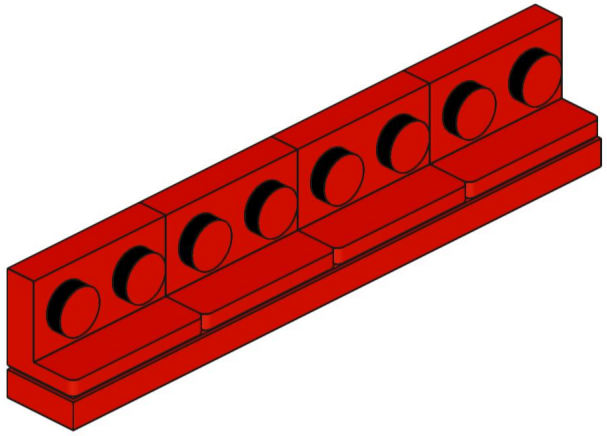

56

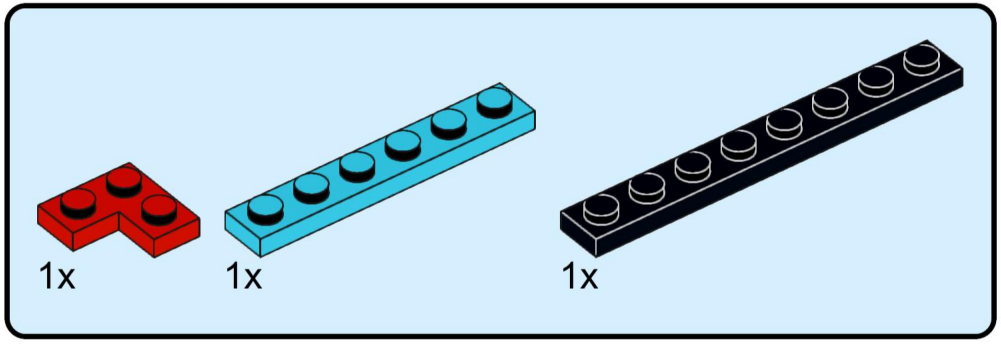

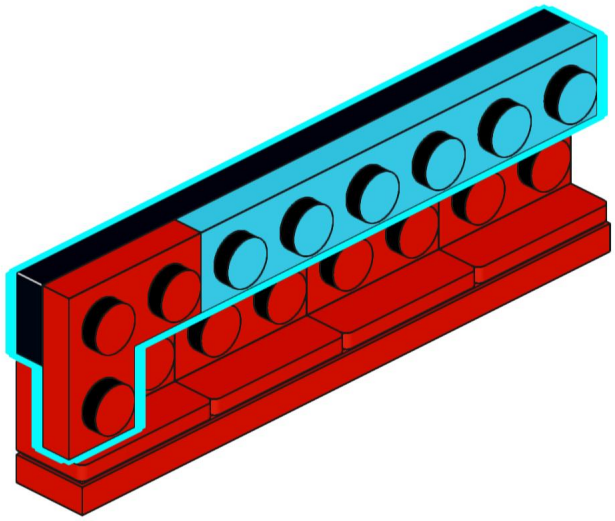

57

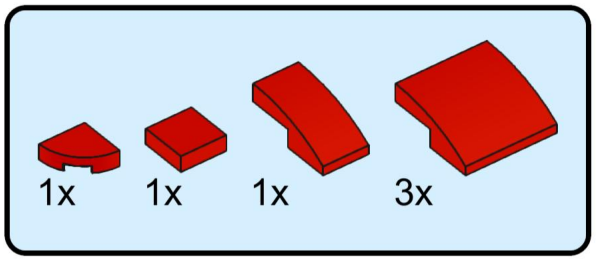

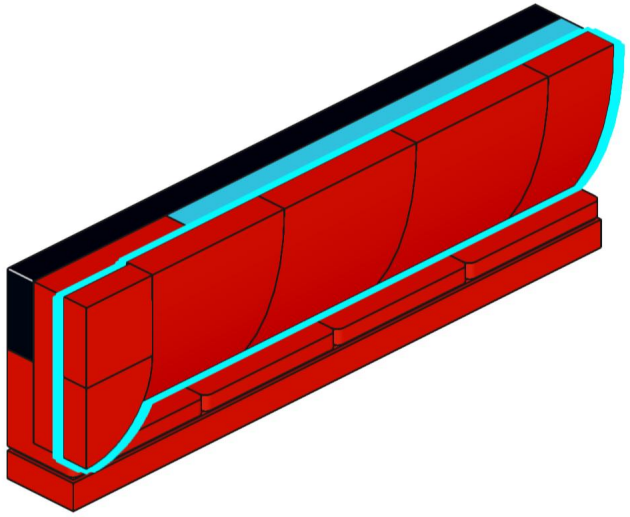

58

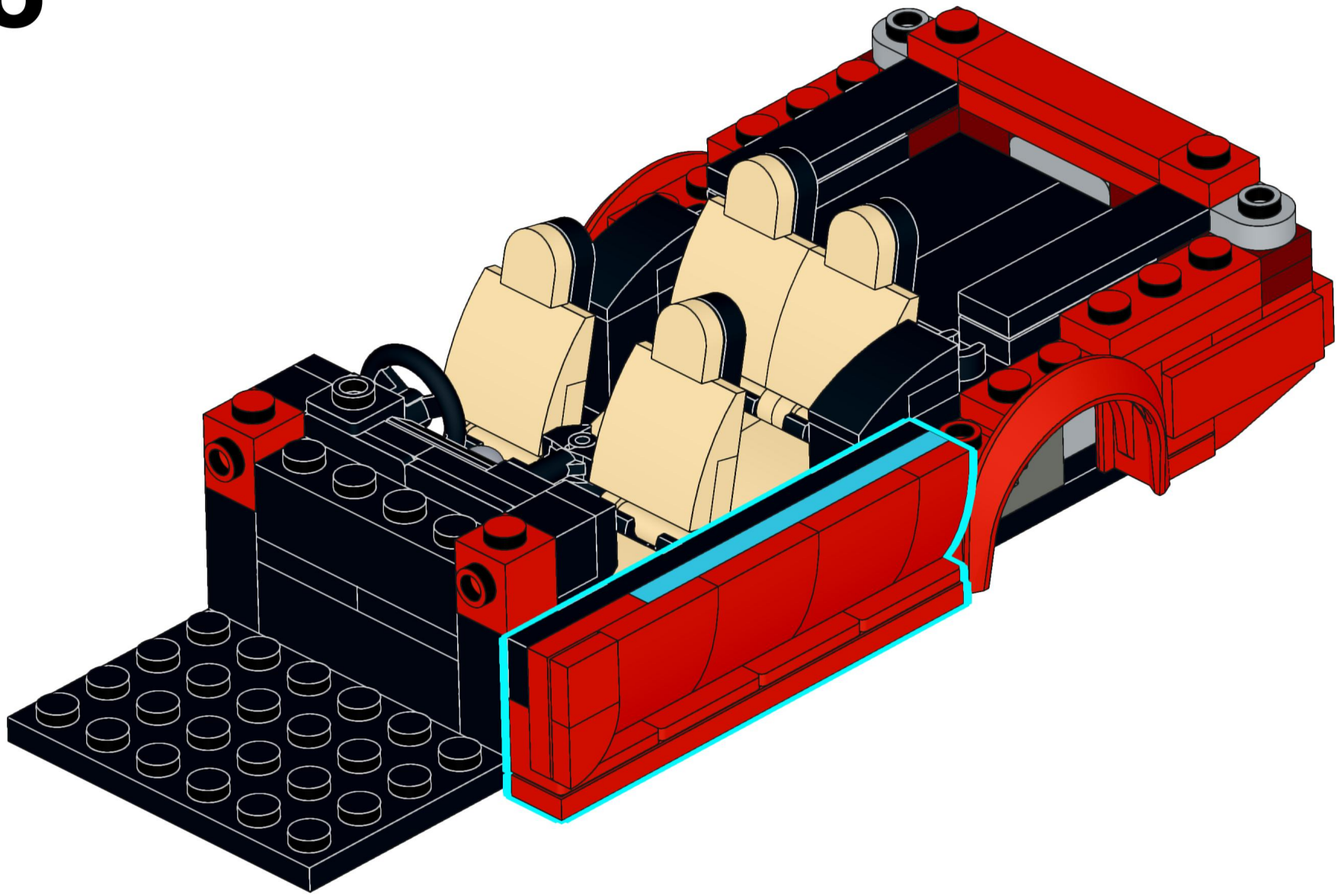

59

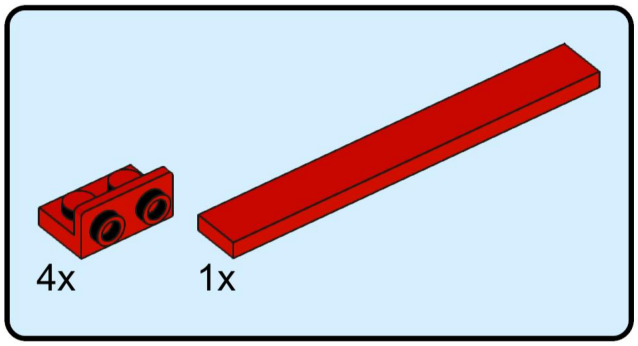

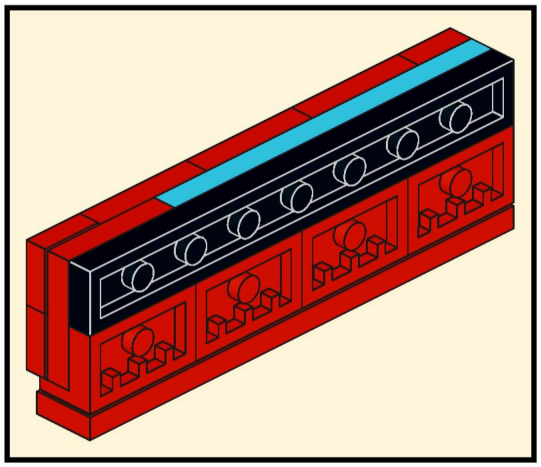

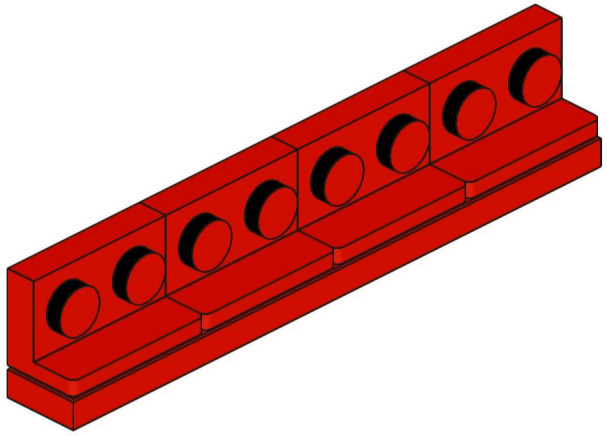

60

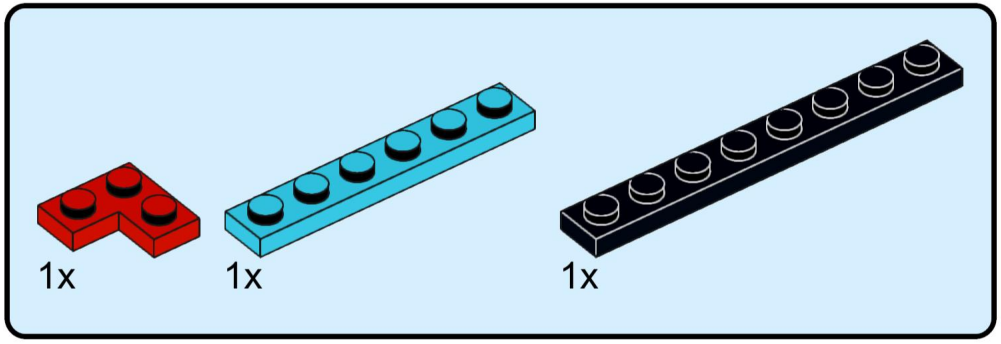

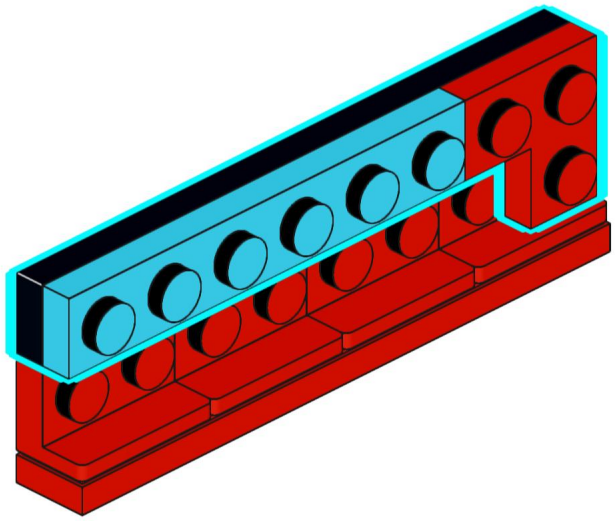

61

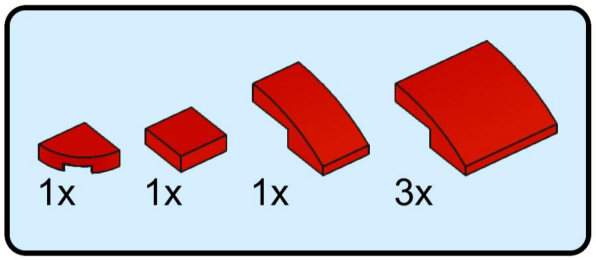

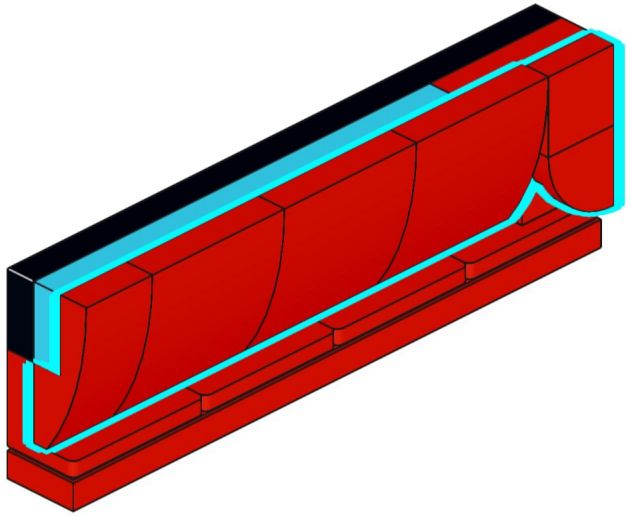

62

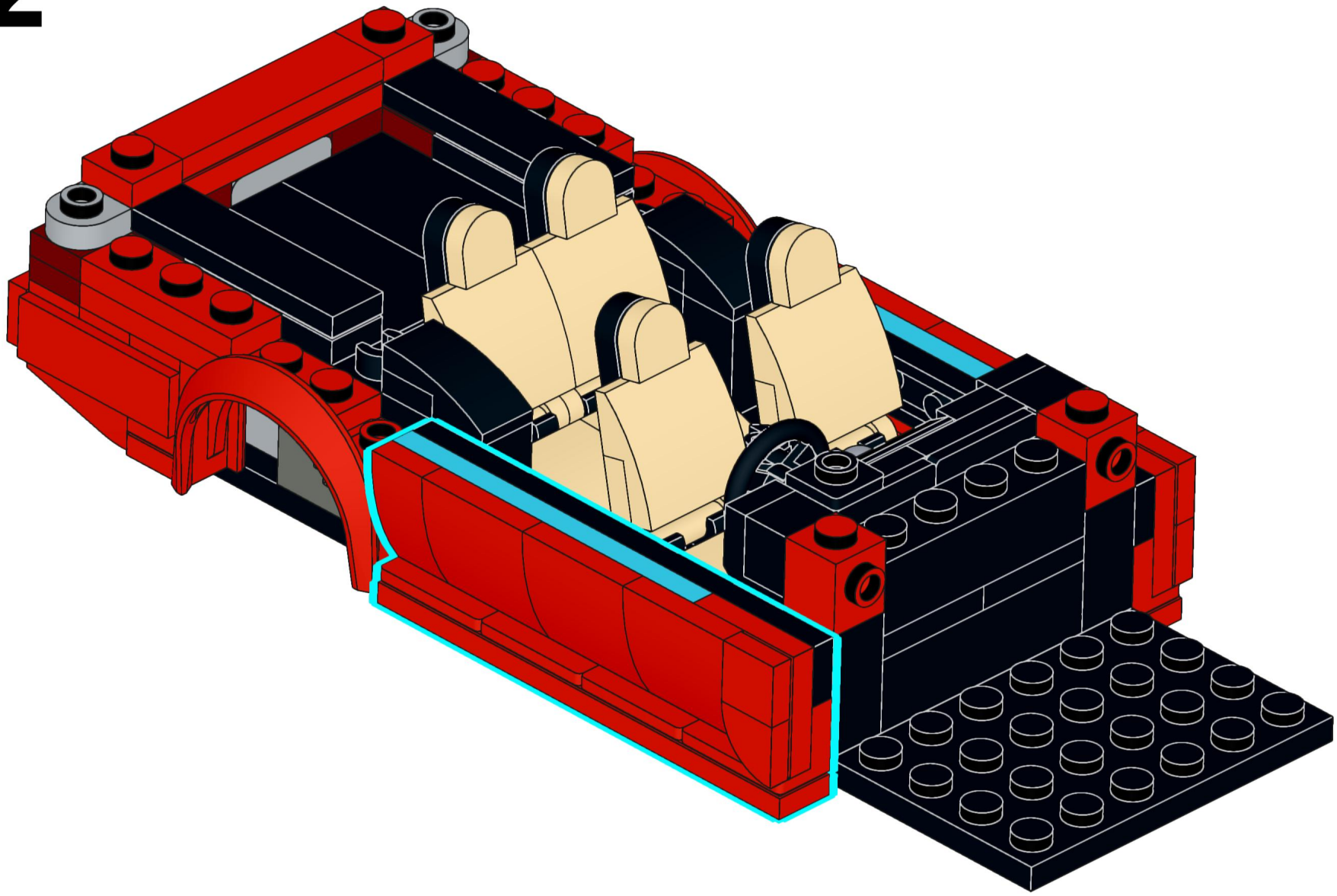

63

1x

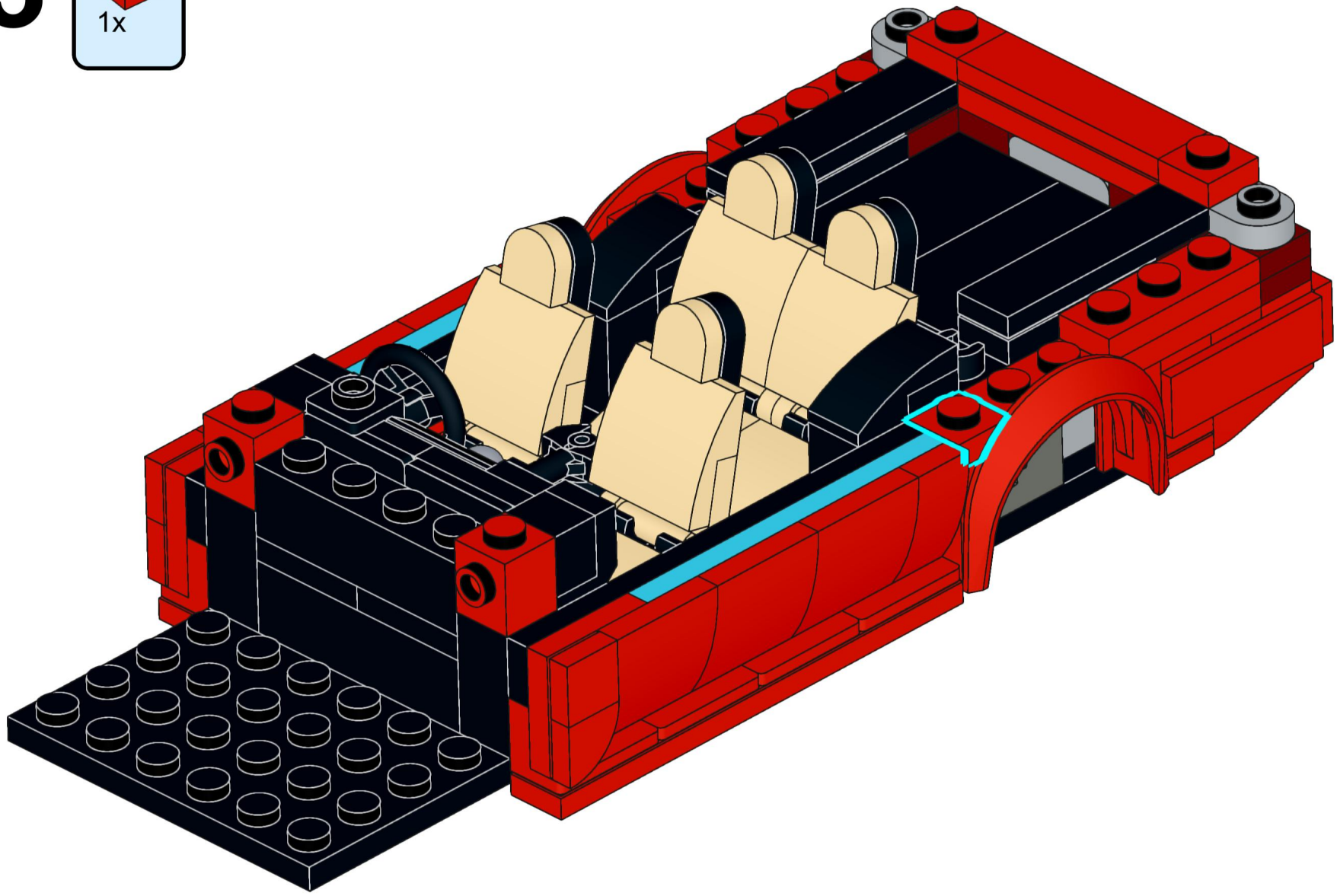

64

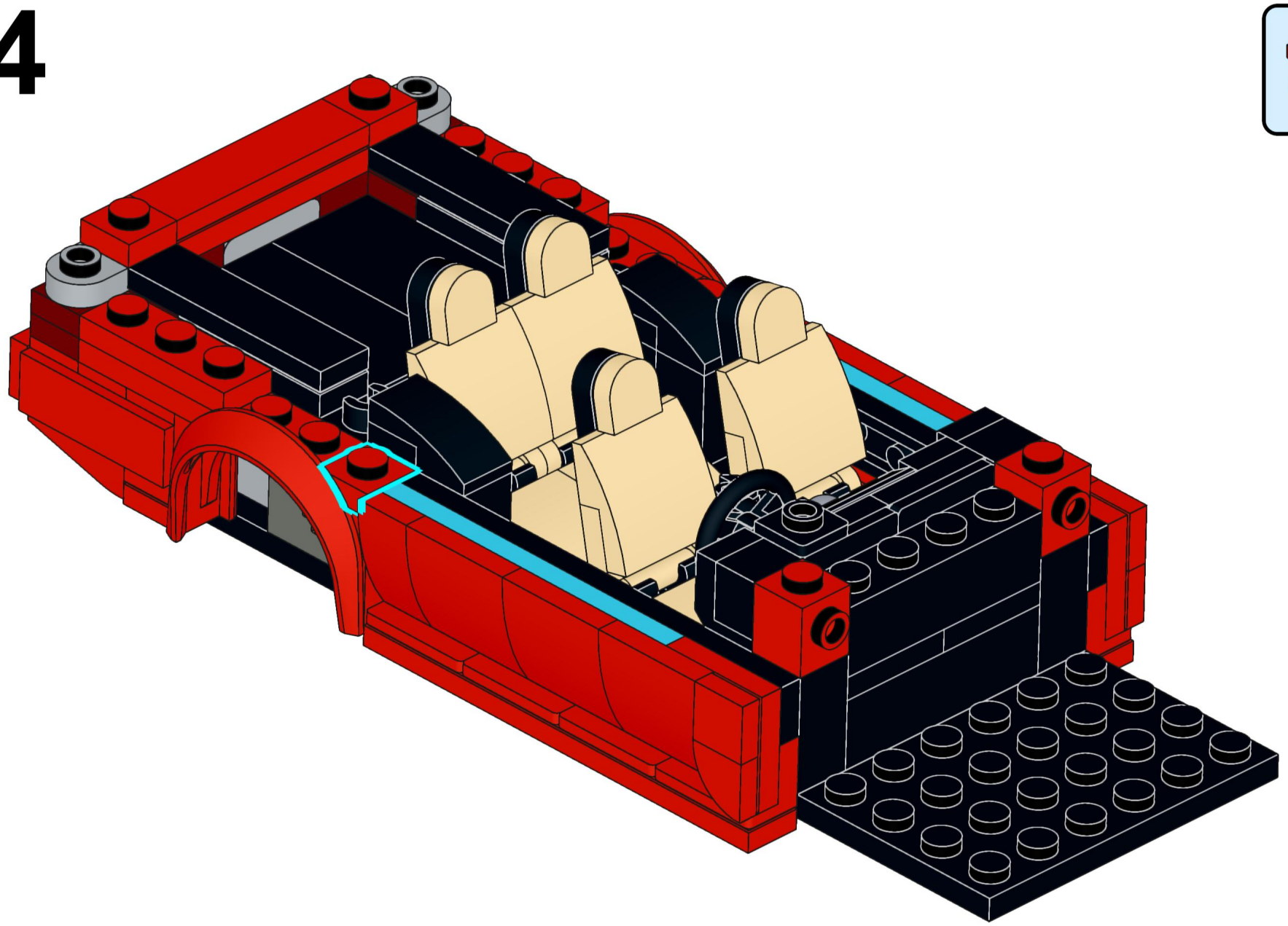

65

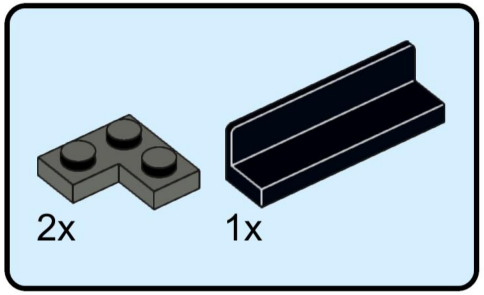

66

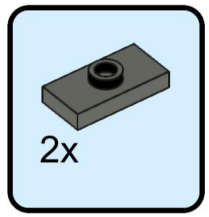

67

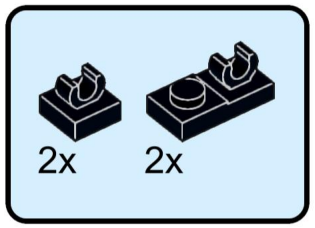

68

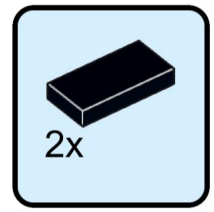

69

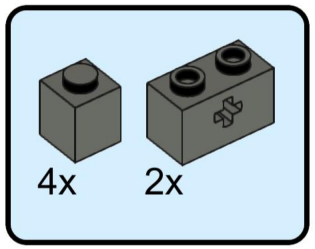

70

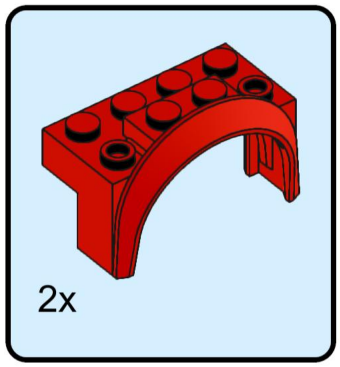

71

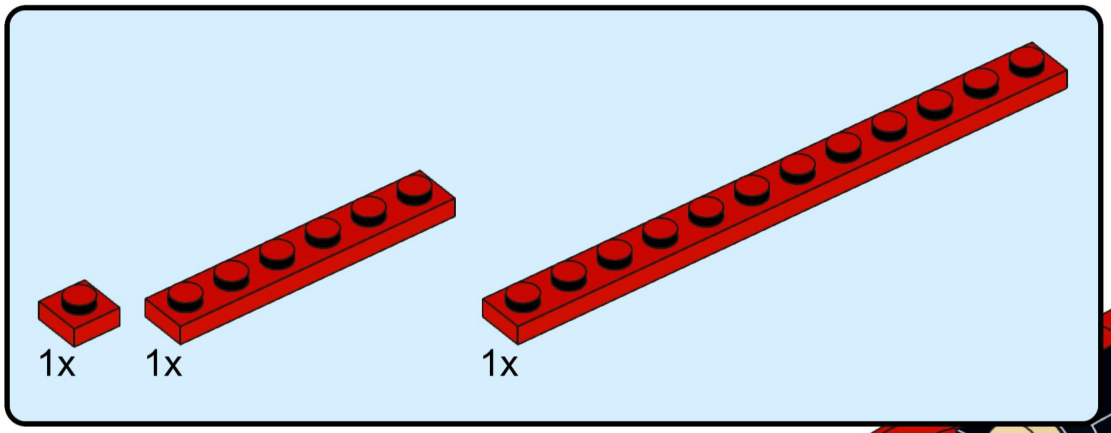

72

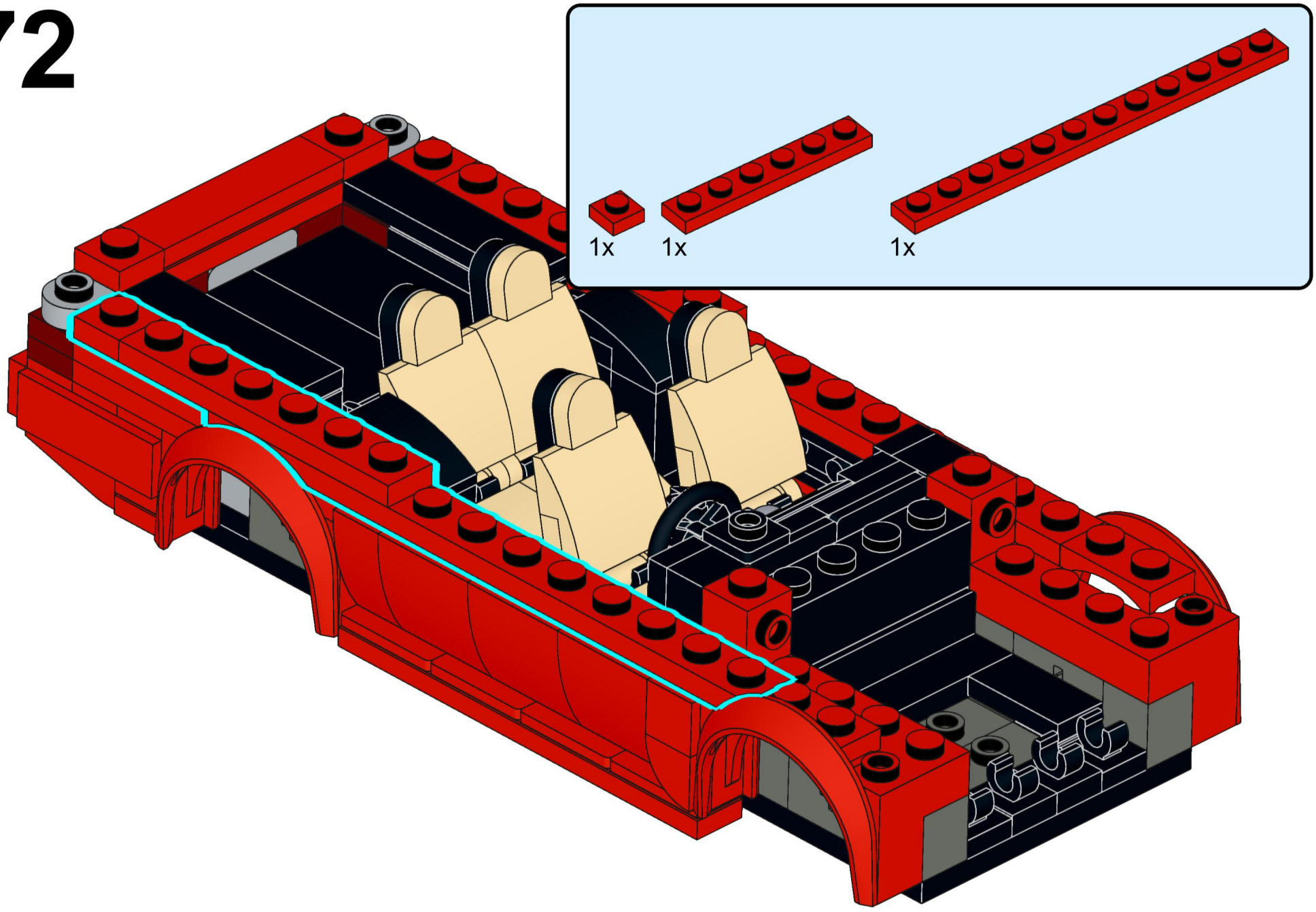

73

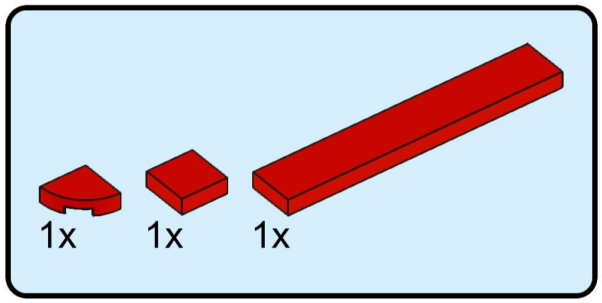

74

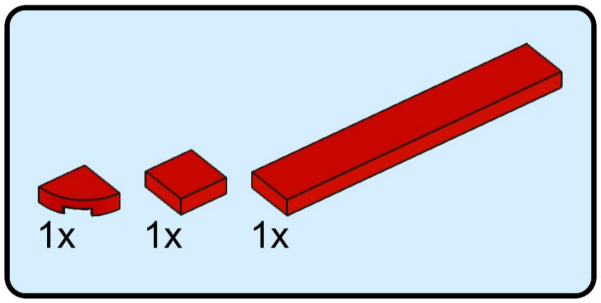

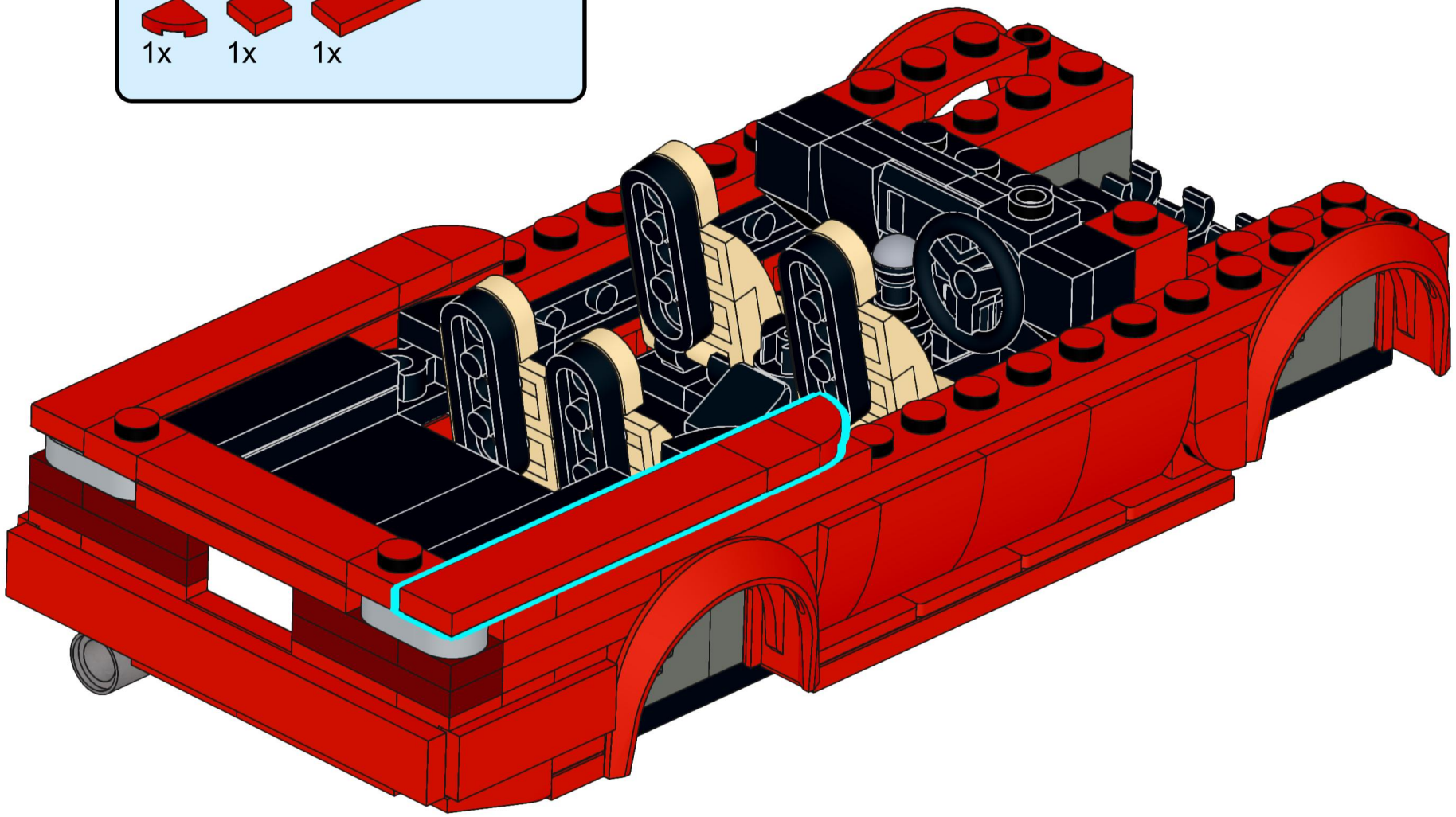

75

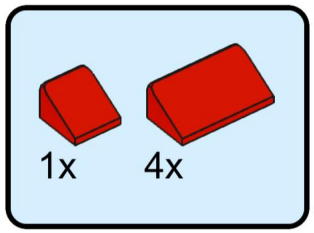

76

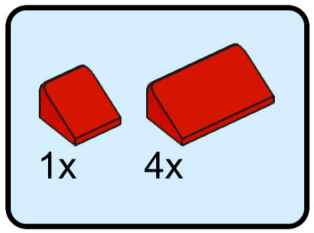

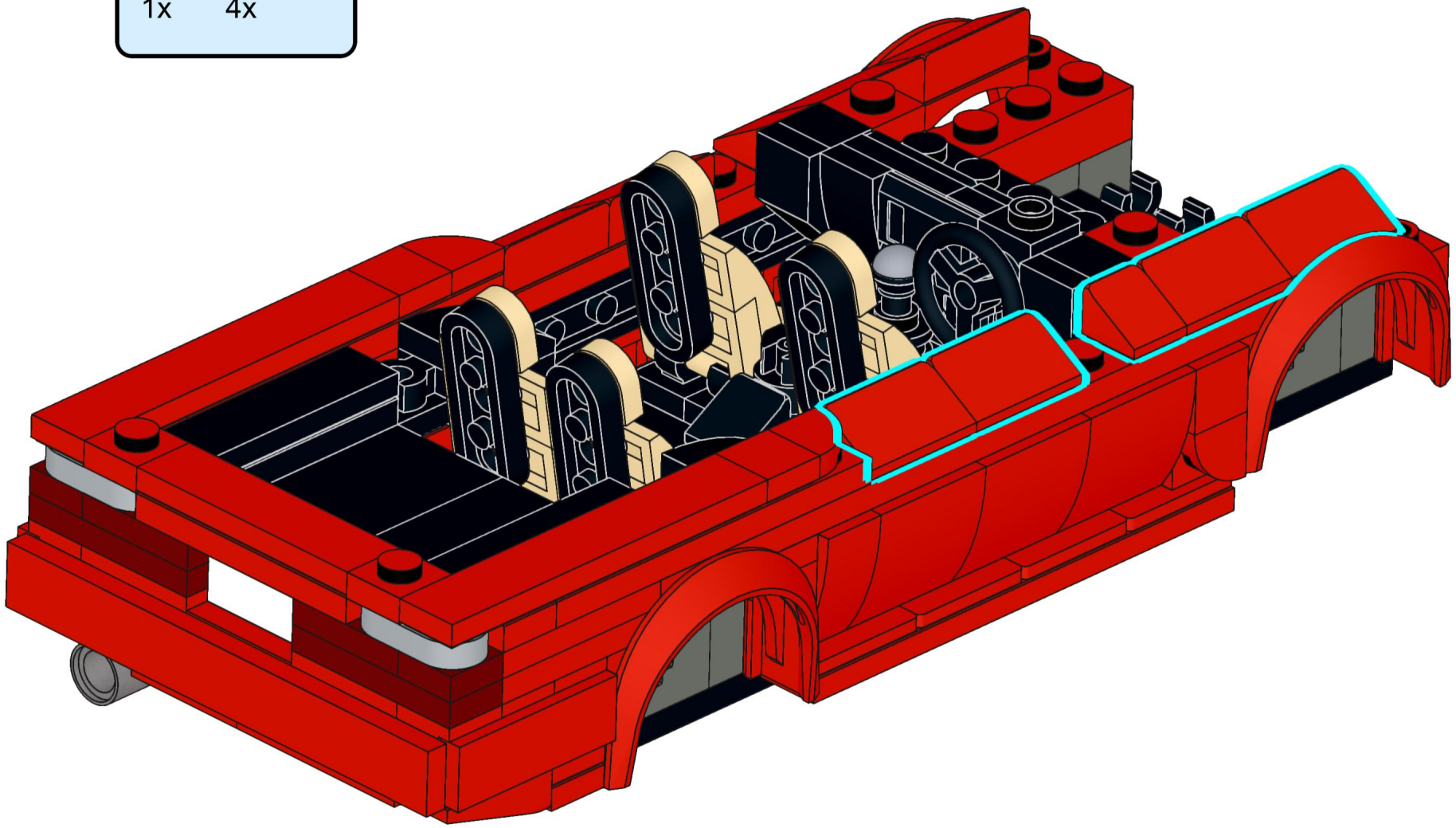

77

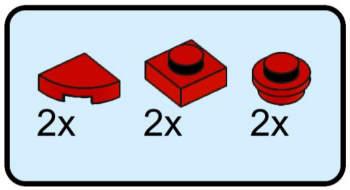

78

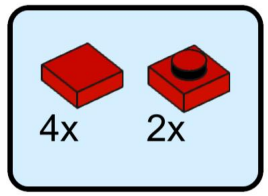

79

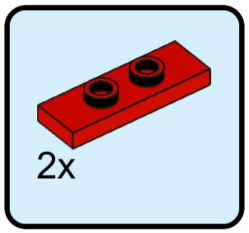

80

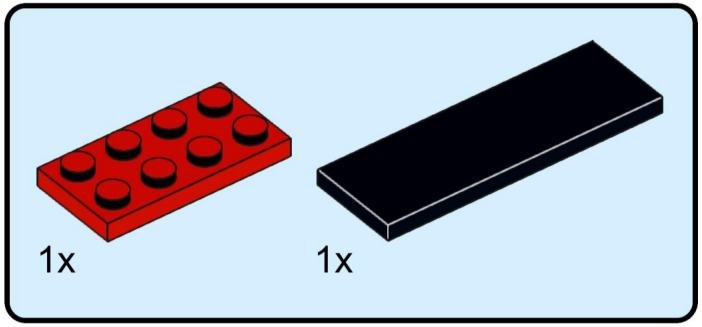

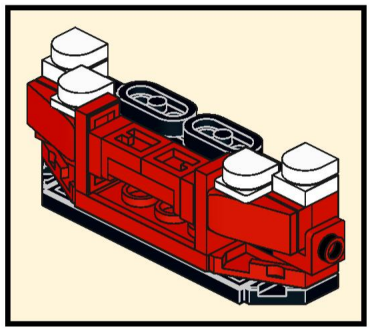

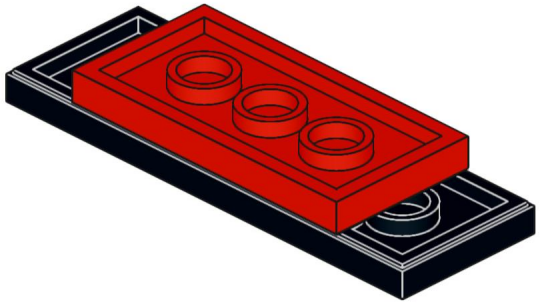

81

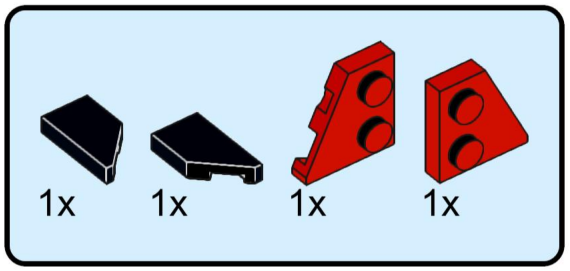

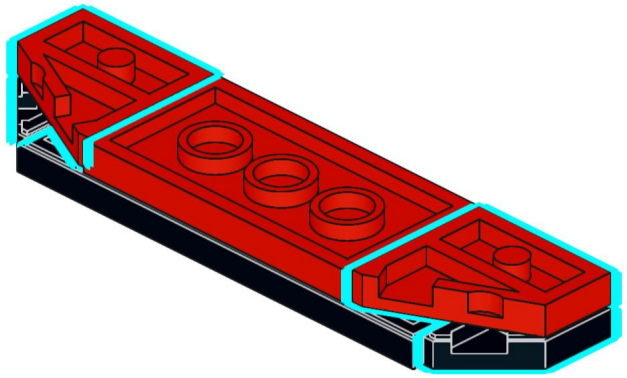

82

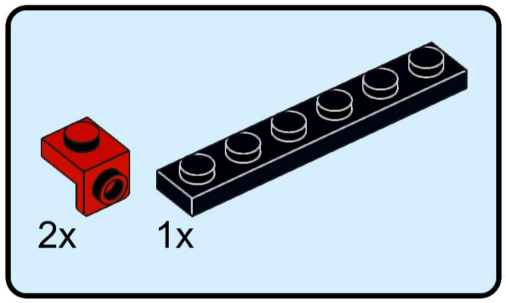

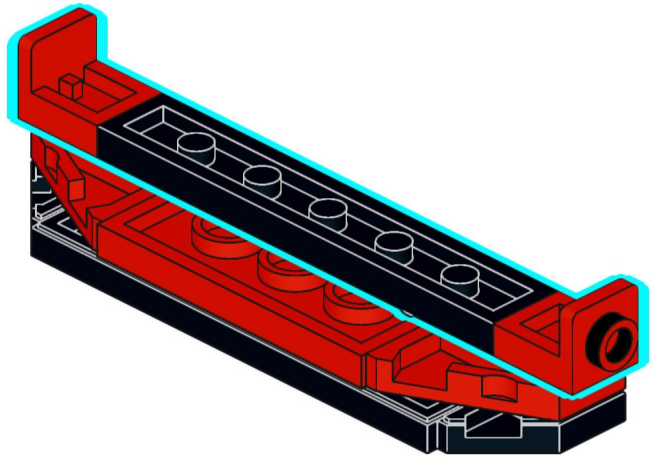

83

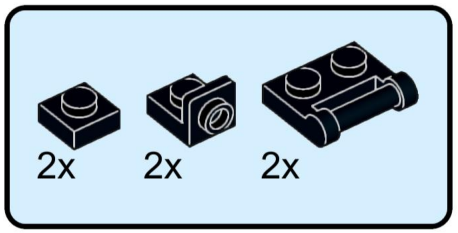

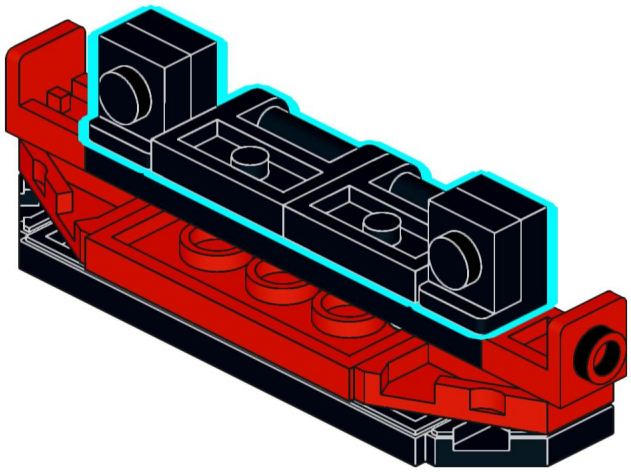

84

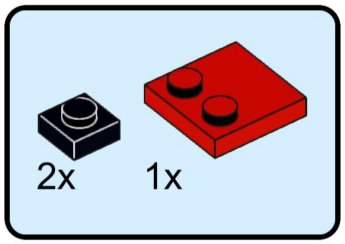

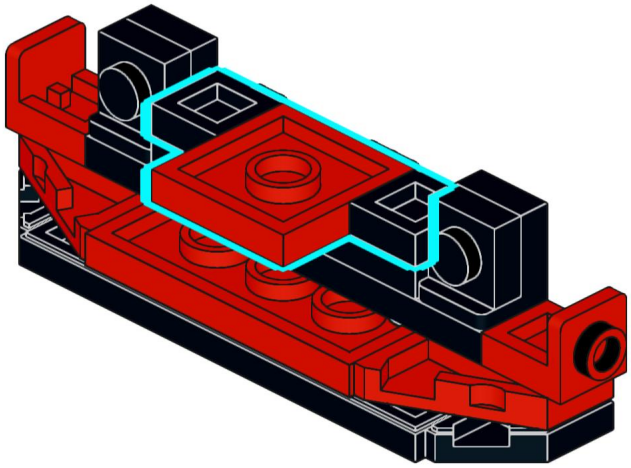

85

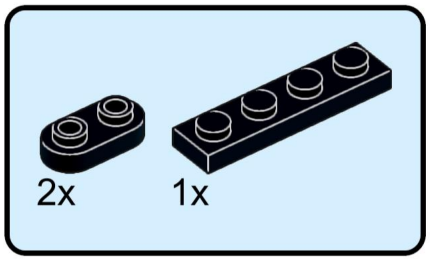

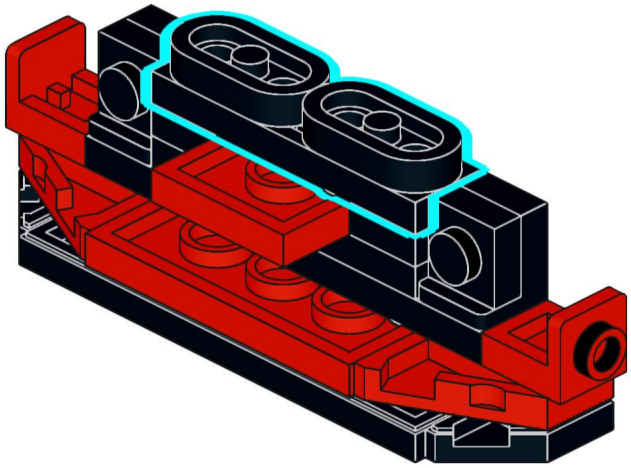

86

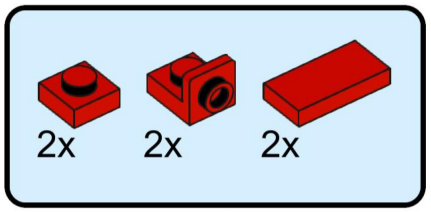

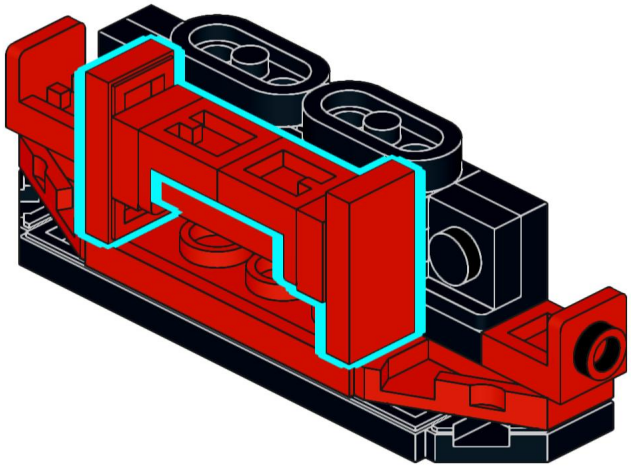

87

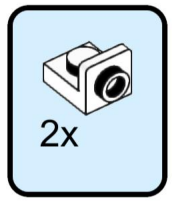

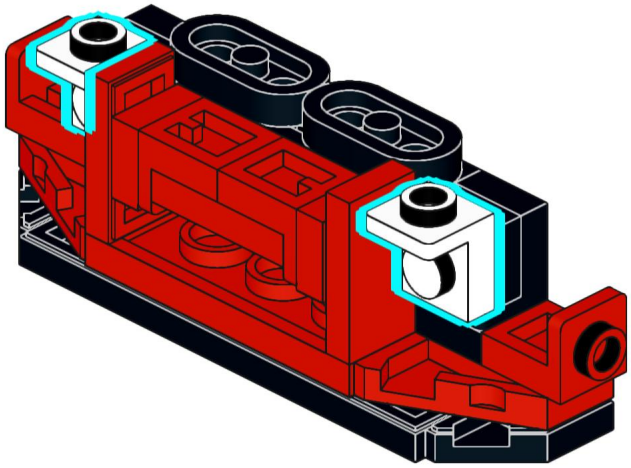

88

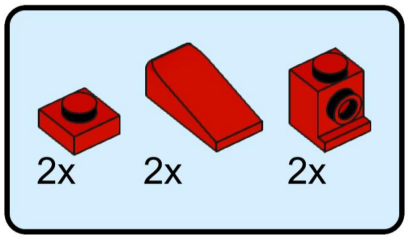

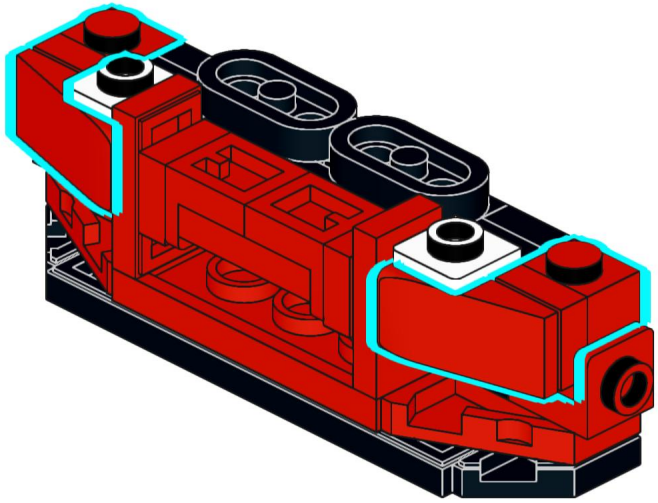

89

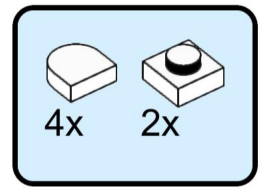

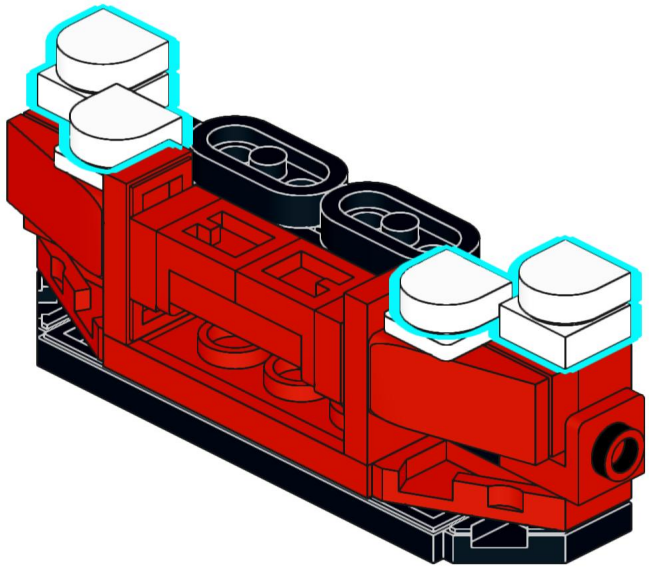

90

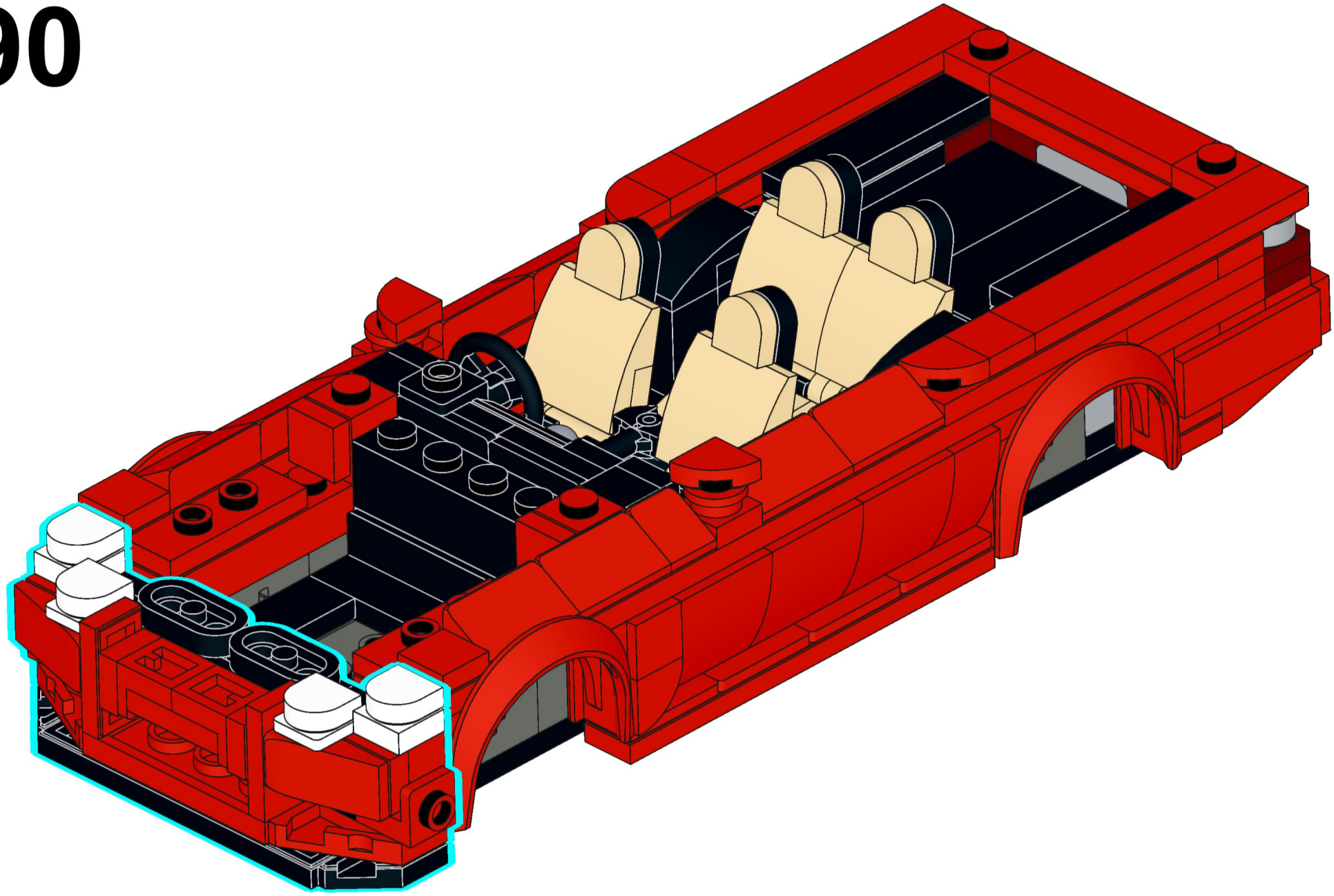

91

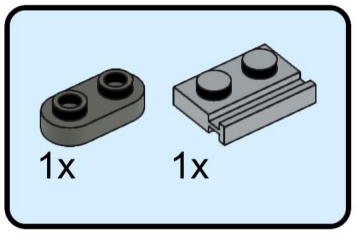

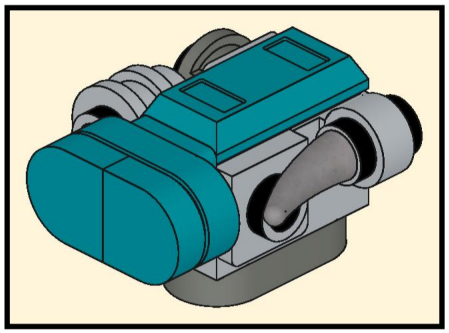

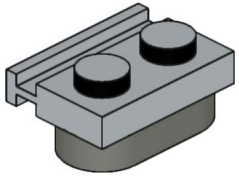

92

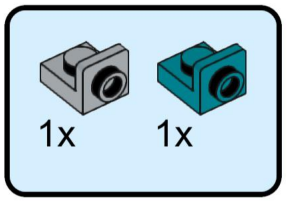

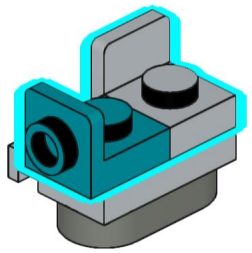

93

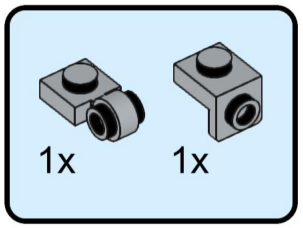

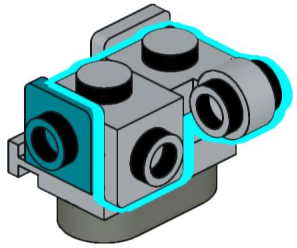

94

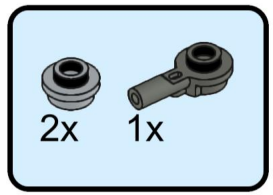

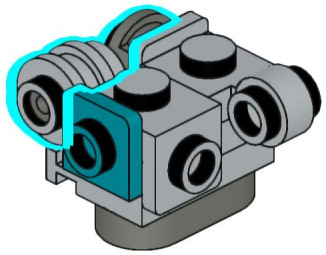

95

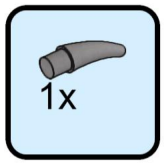

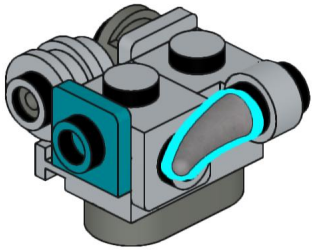

96

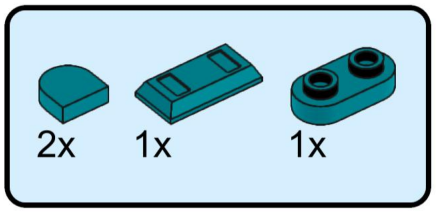

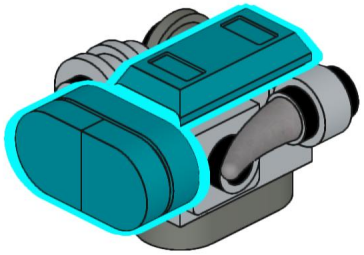

97

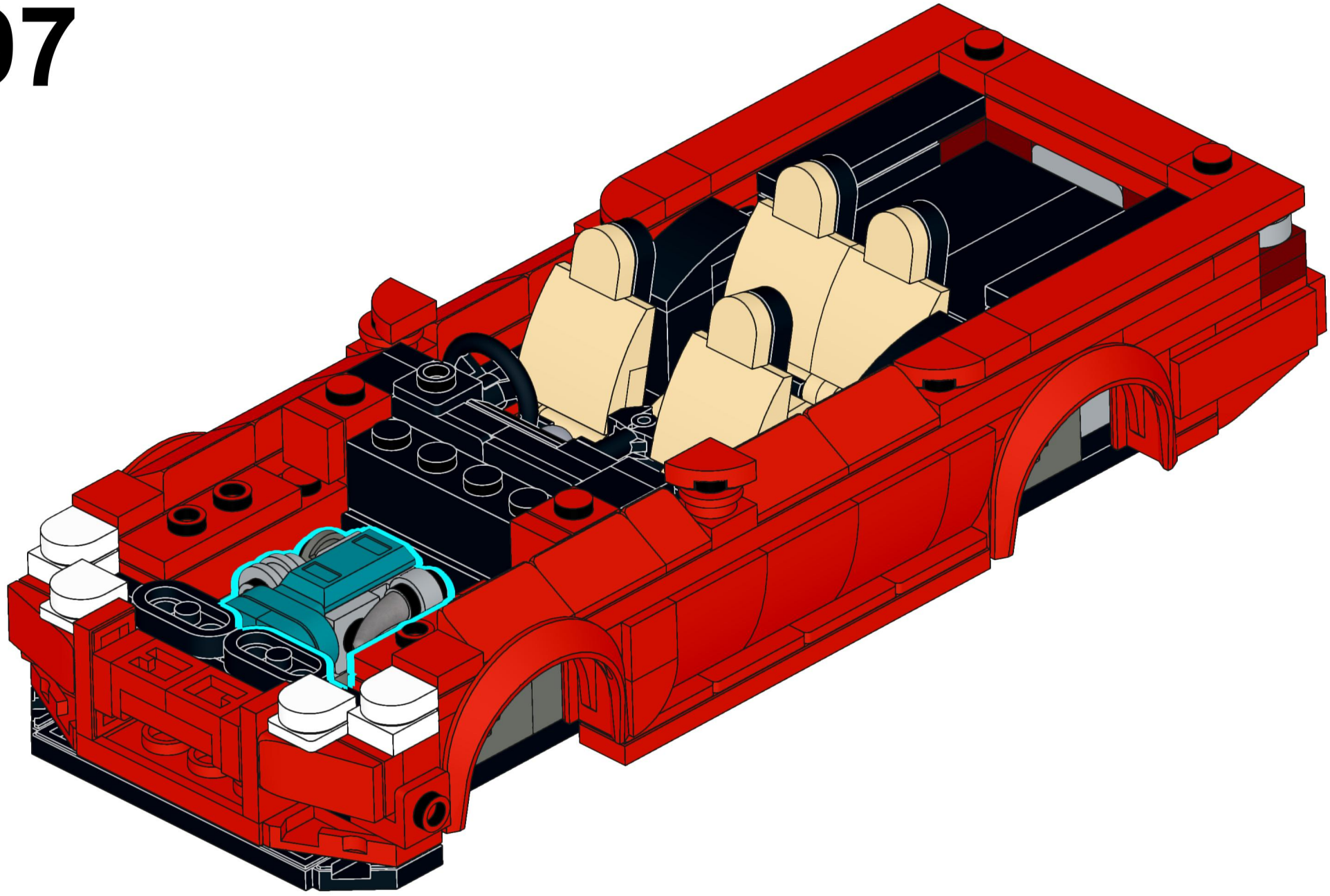

98

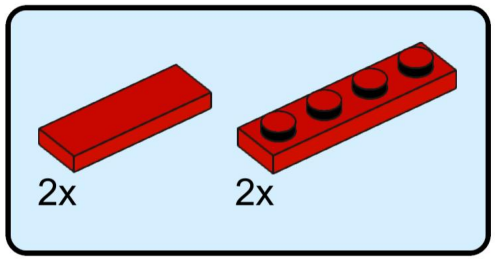

99

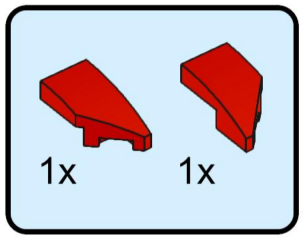

100

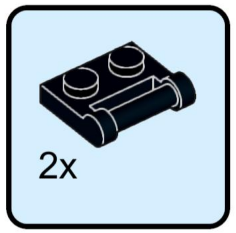

101

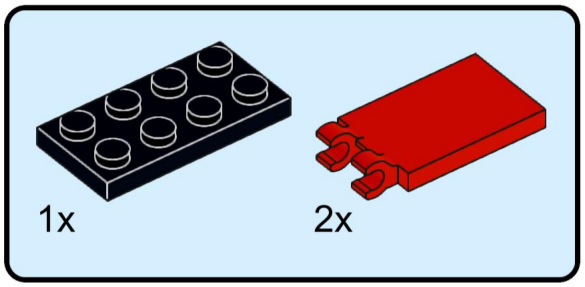

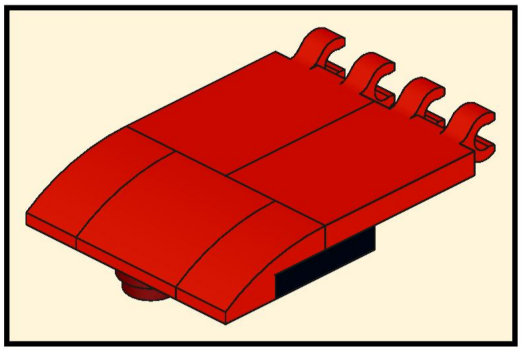

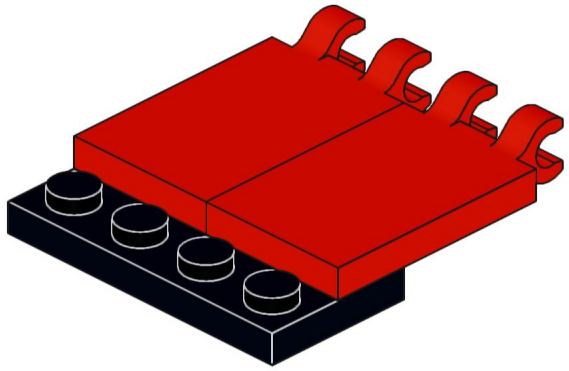

102

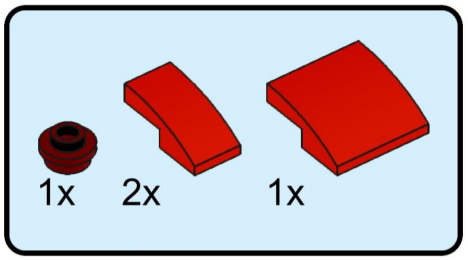

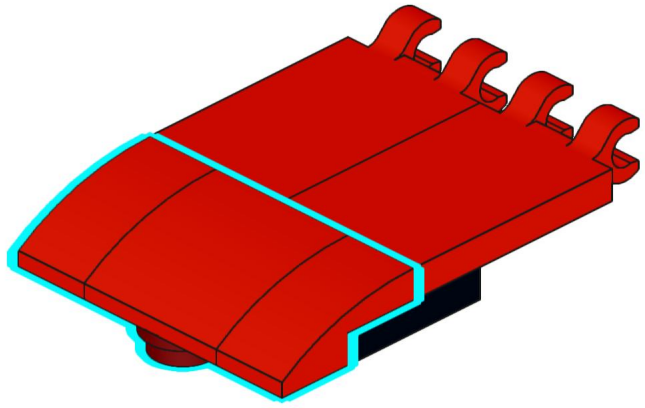

103

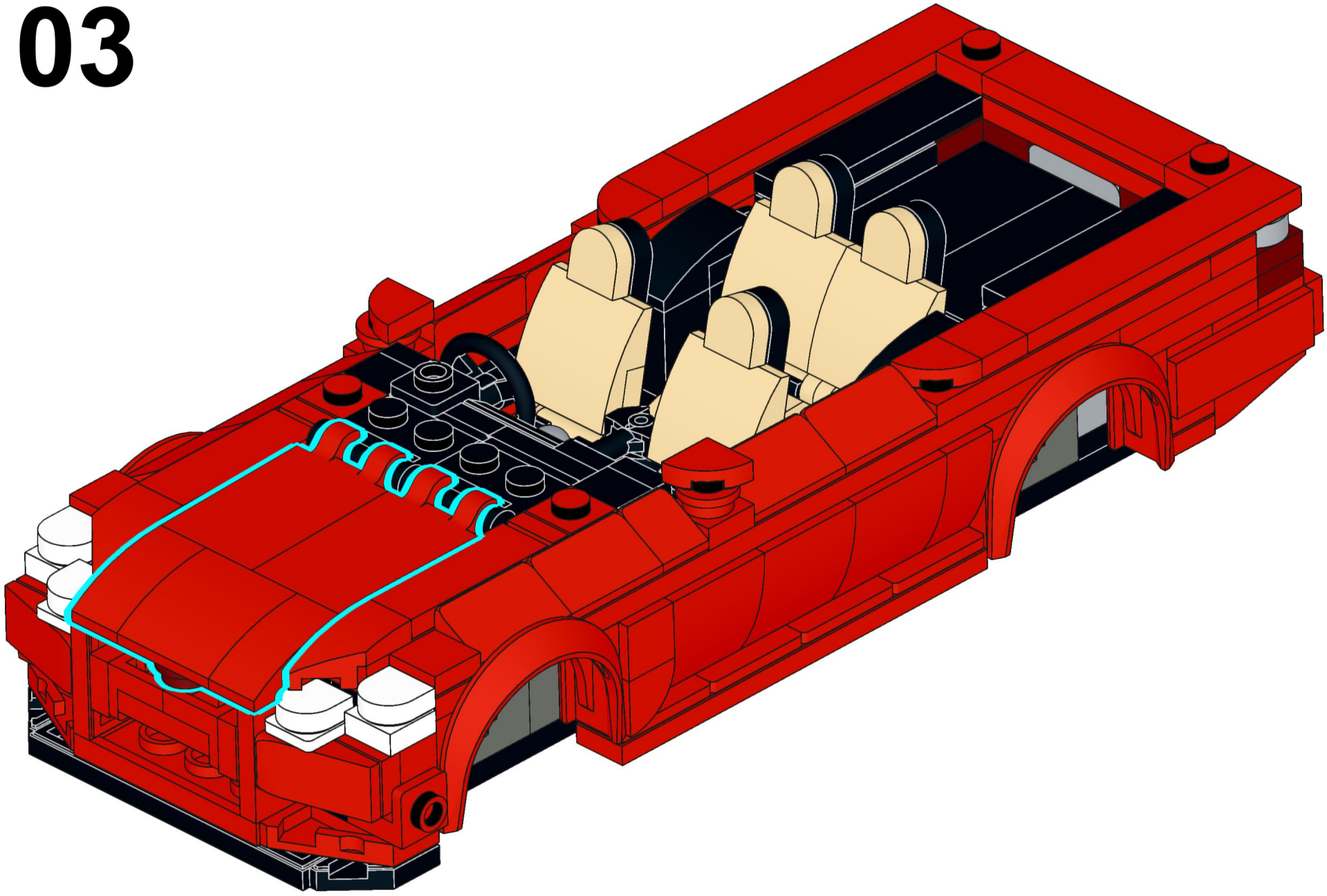

104

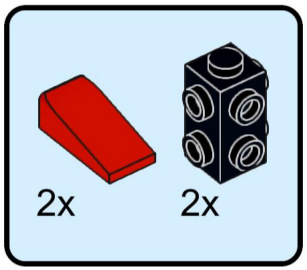

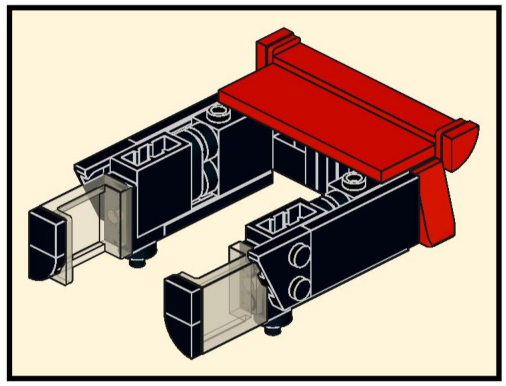

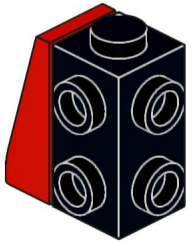

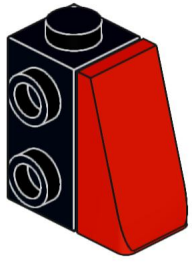

105

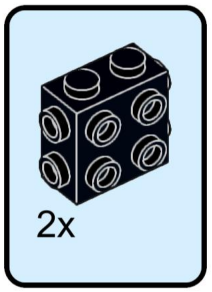

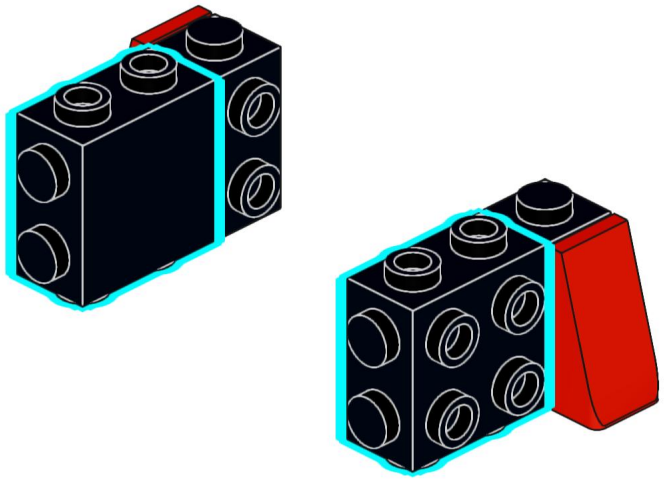

106

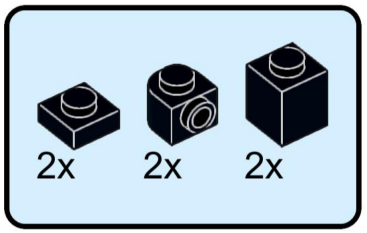

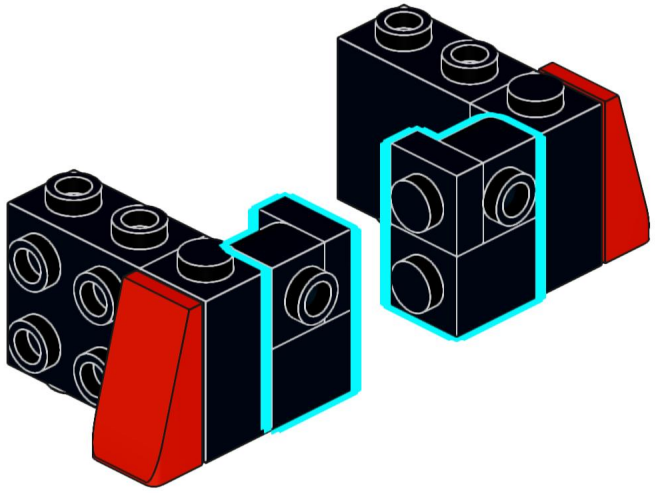

107

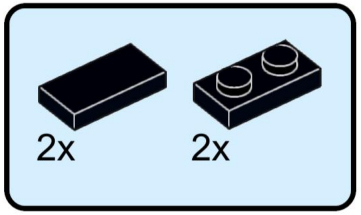

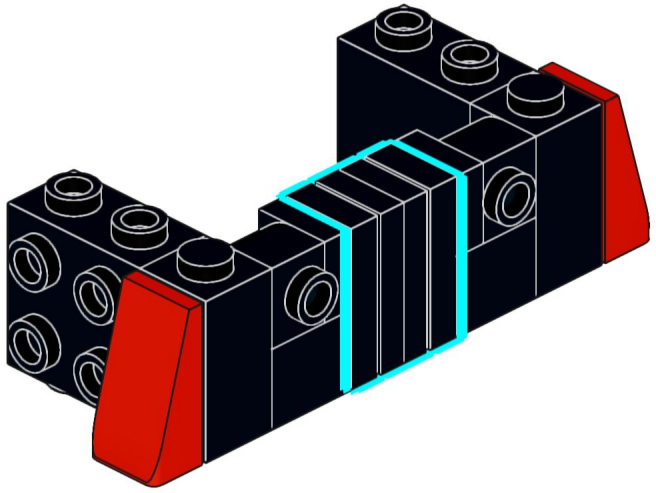

108

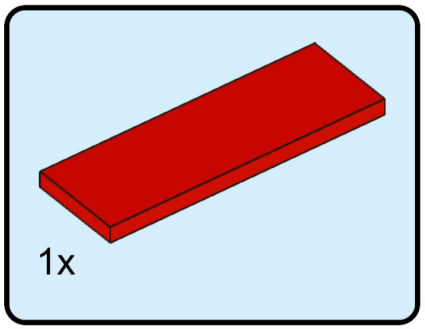

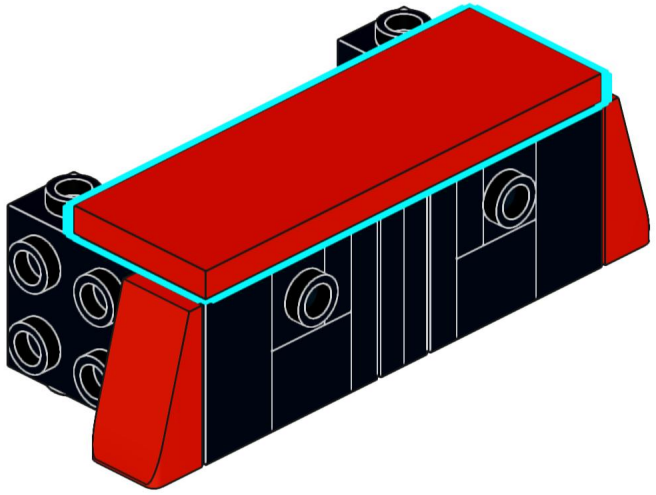

109

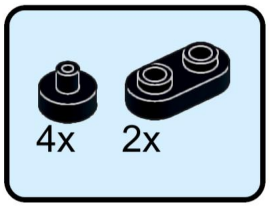

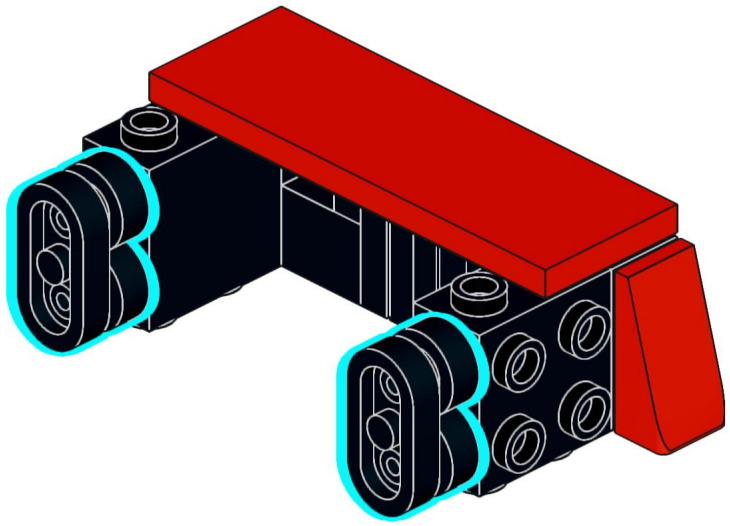

110

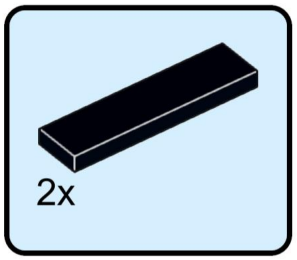

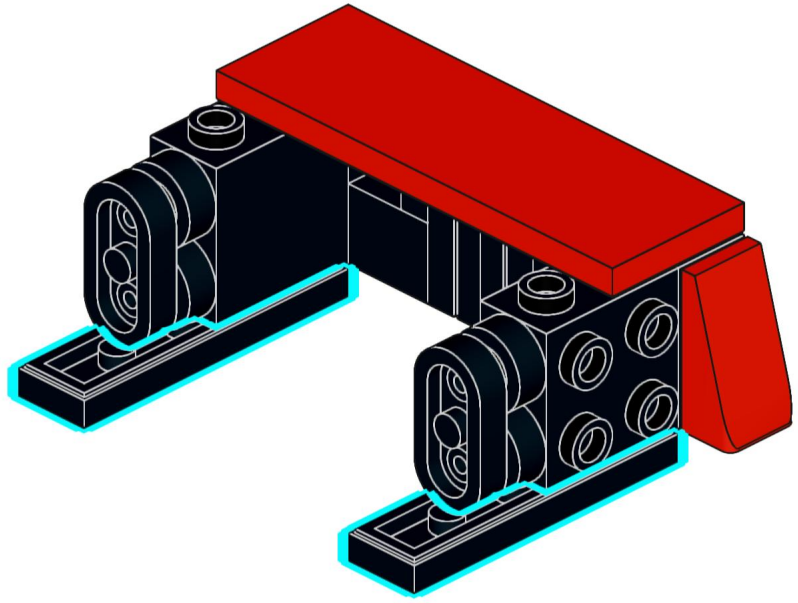

111

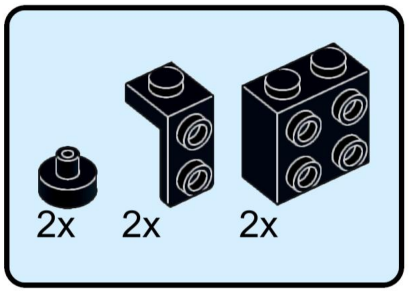

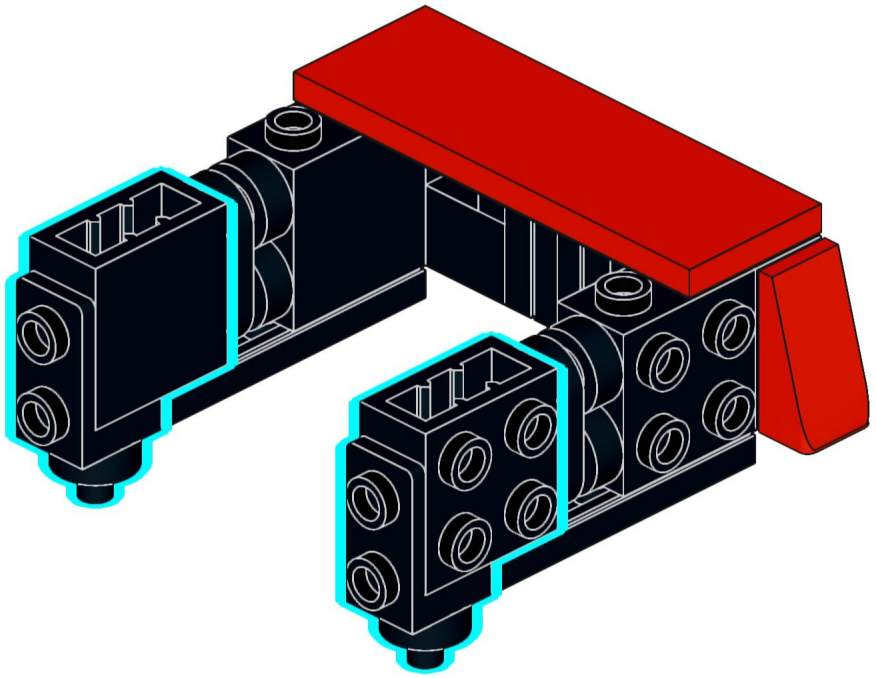

112

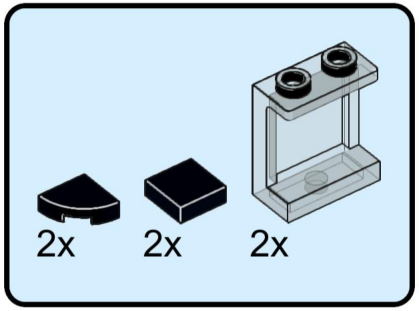

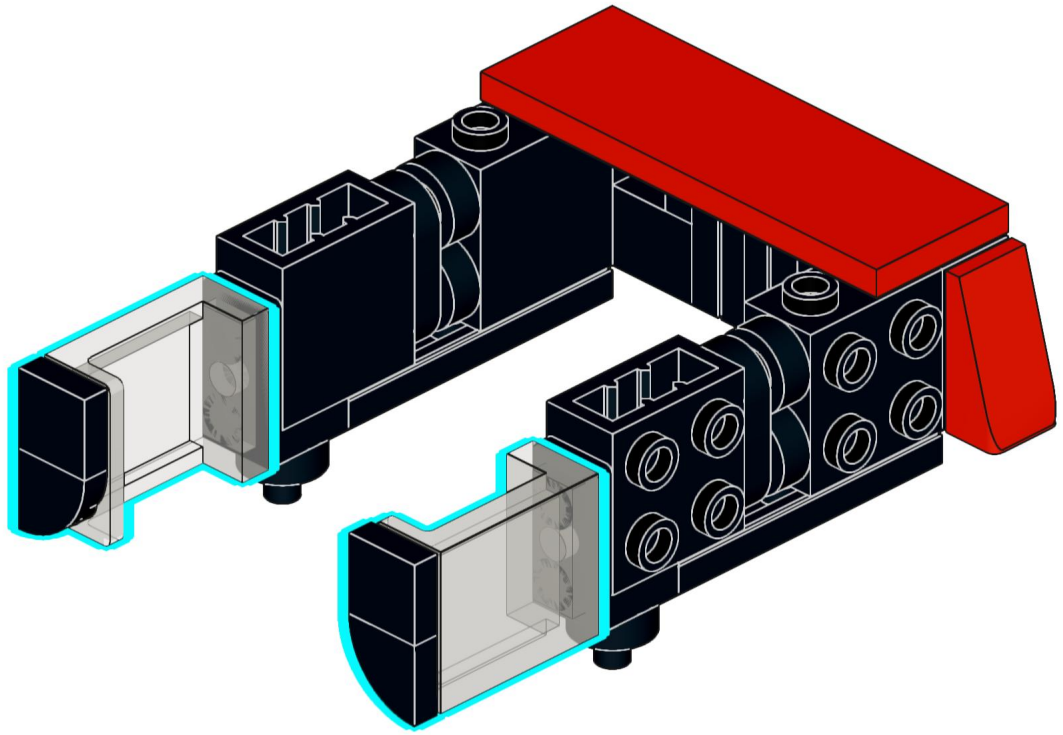

113

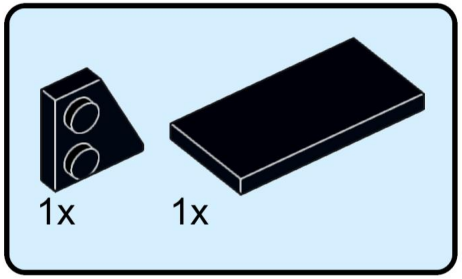

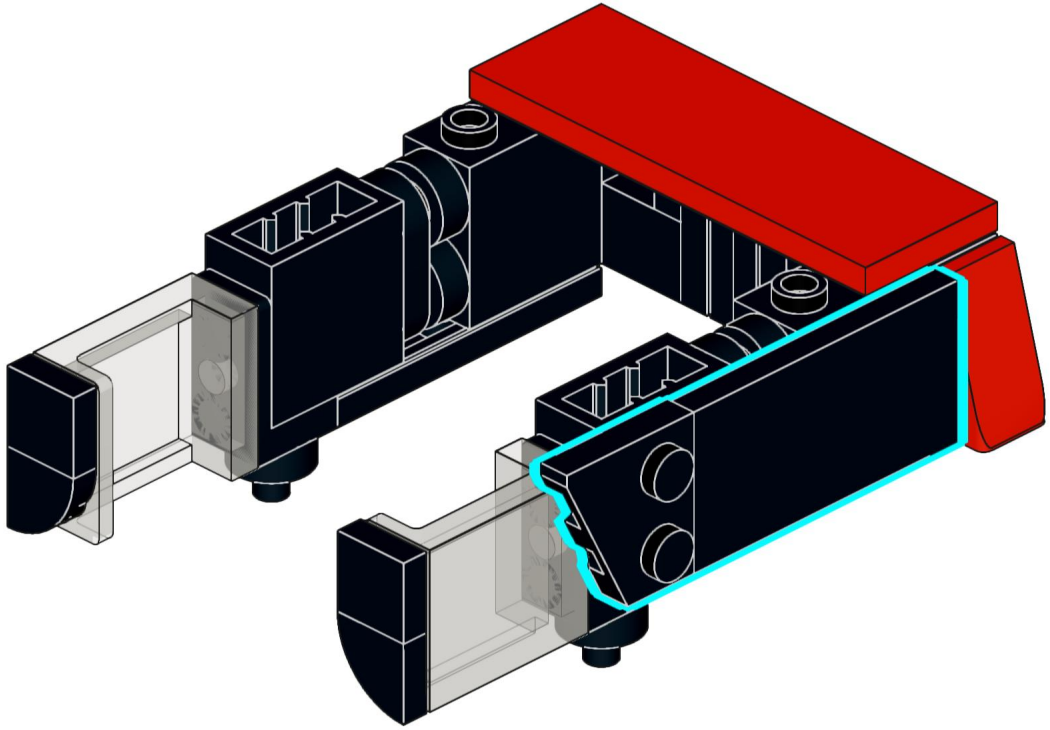

114

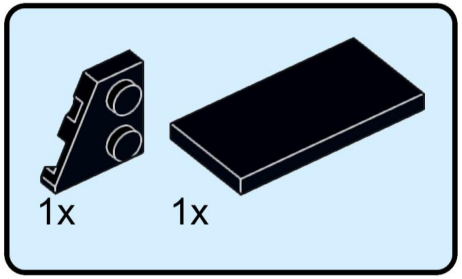

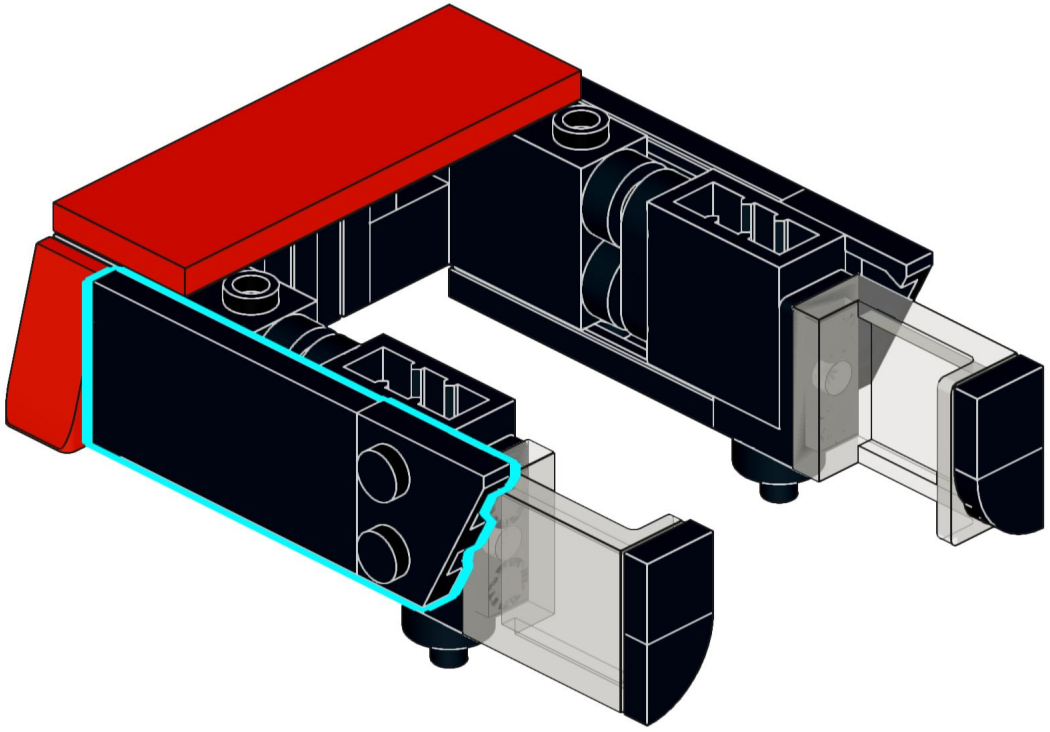

115

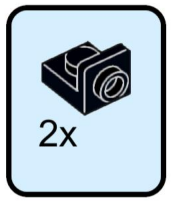

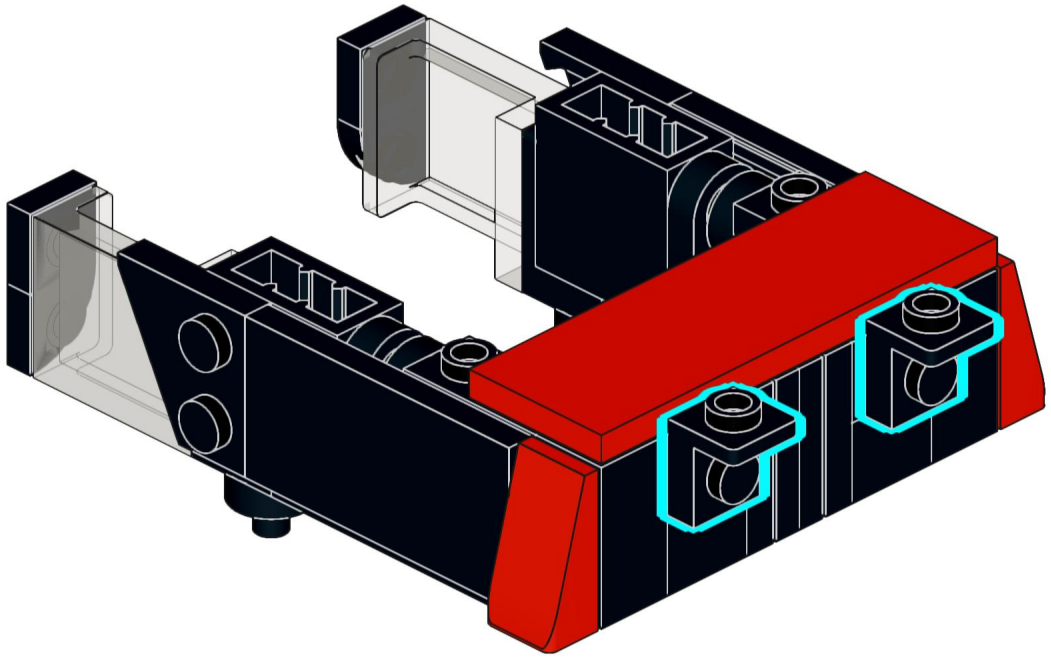

116

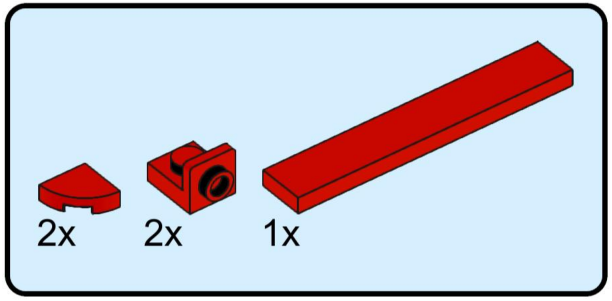

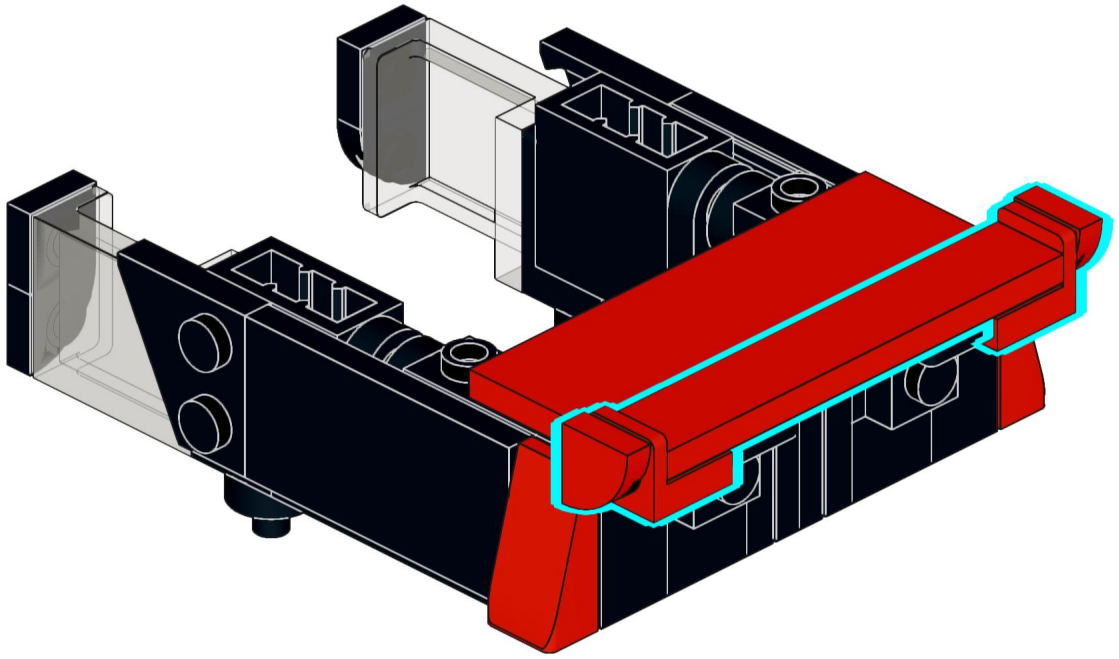

117

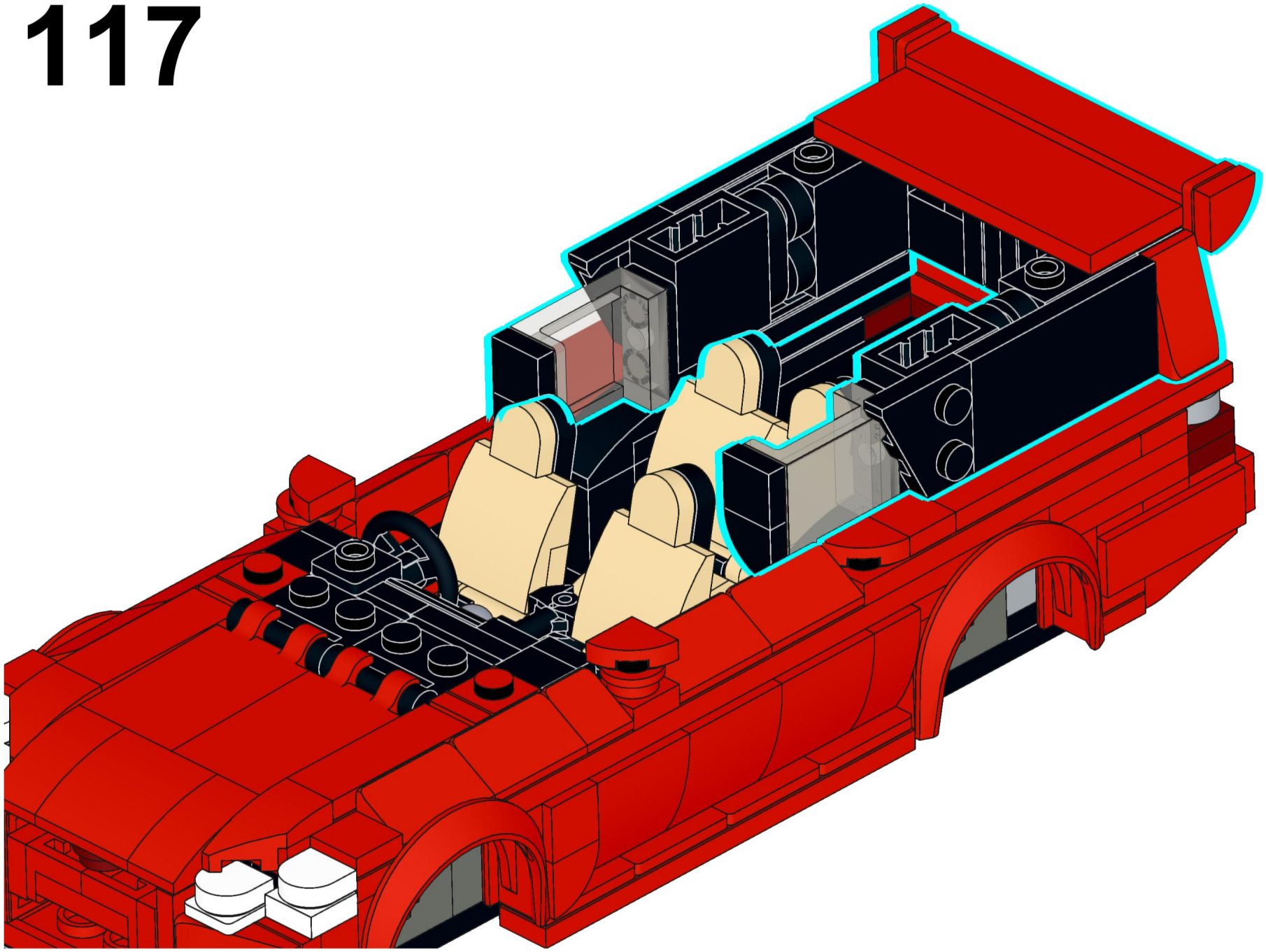

118

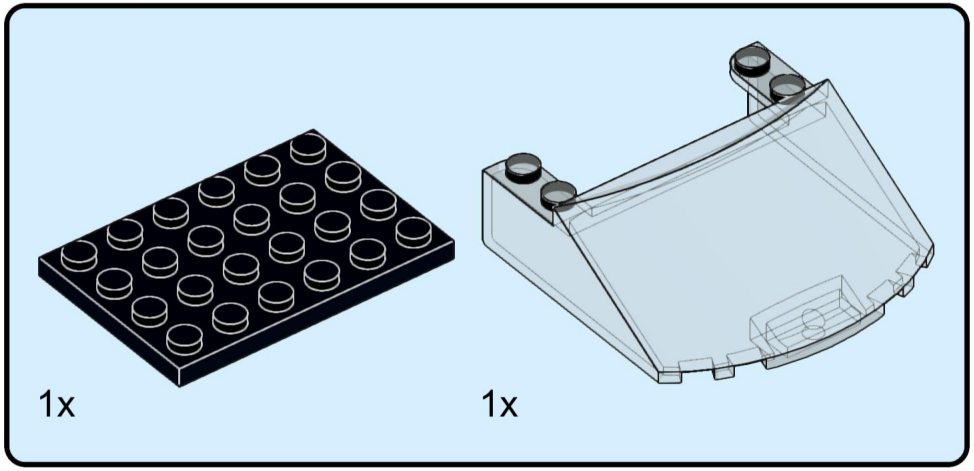

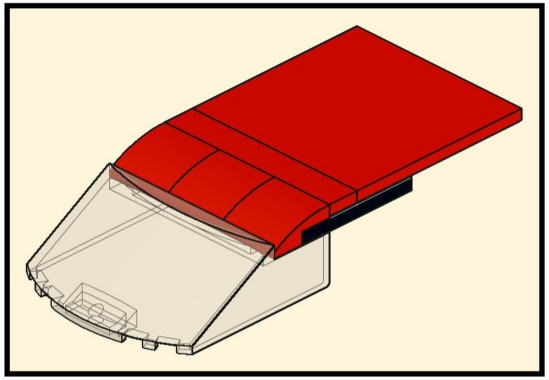

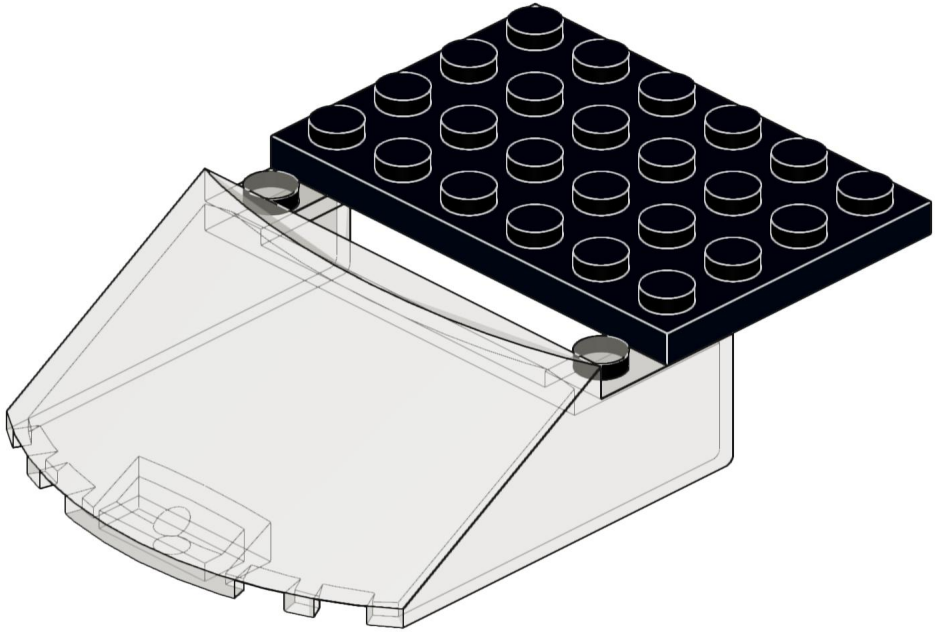

119

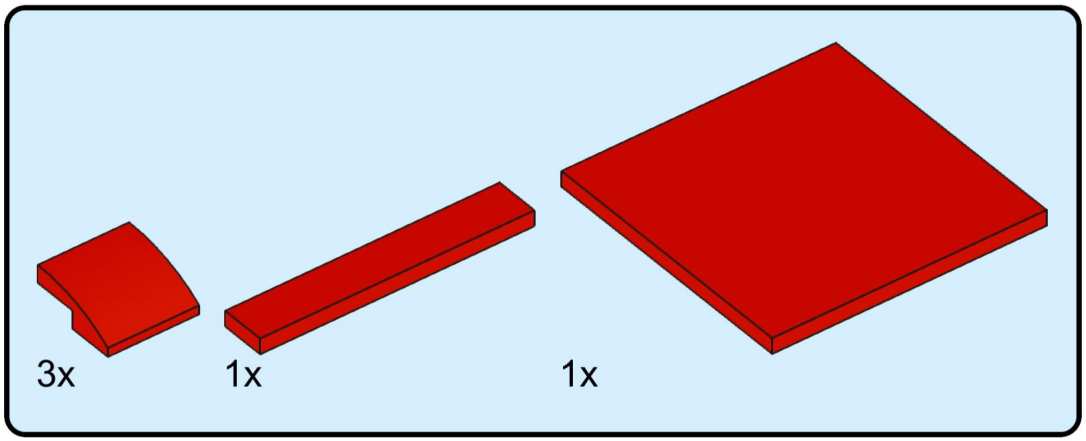

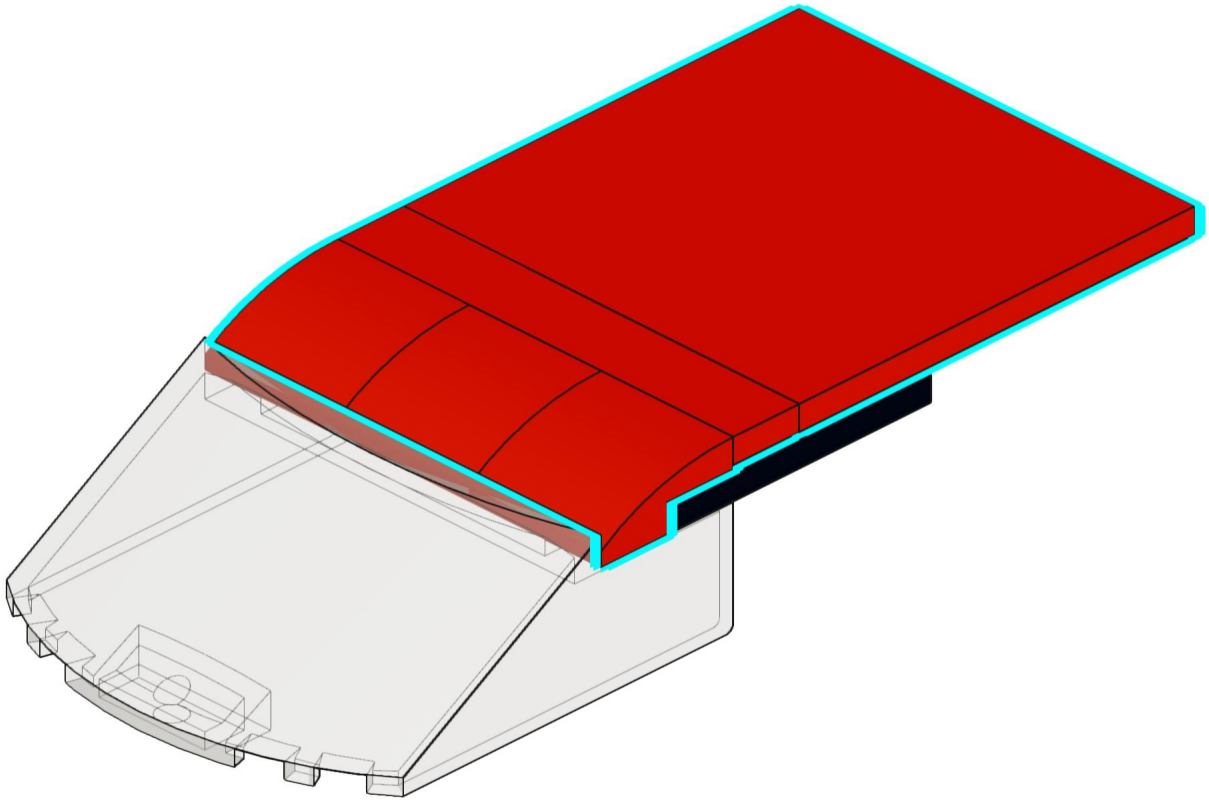

120

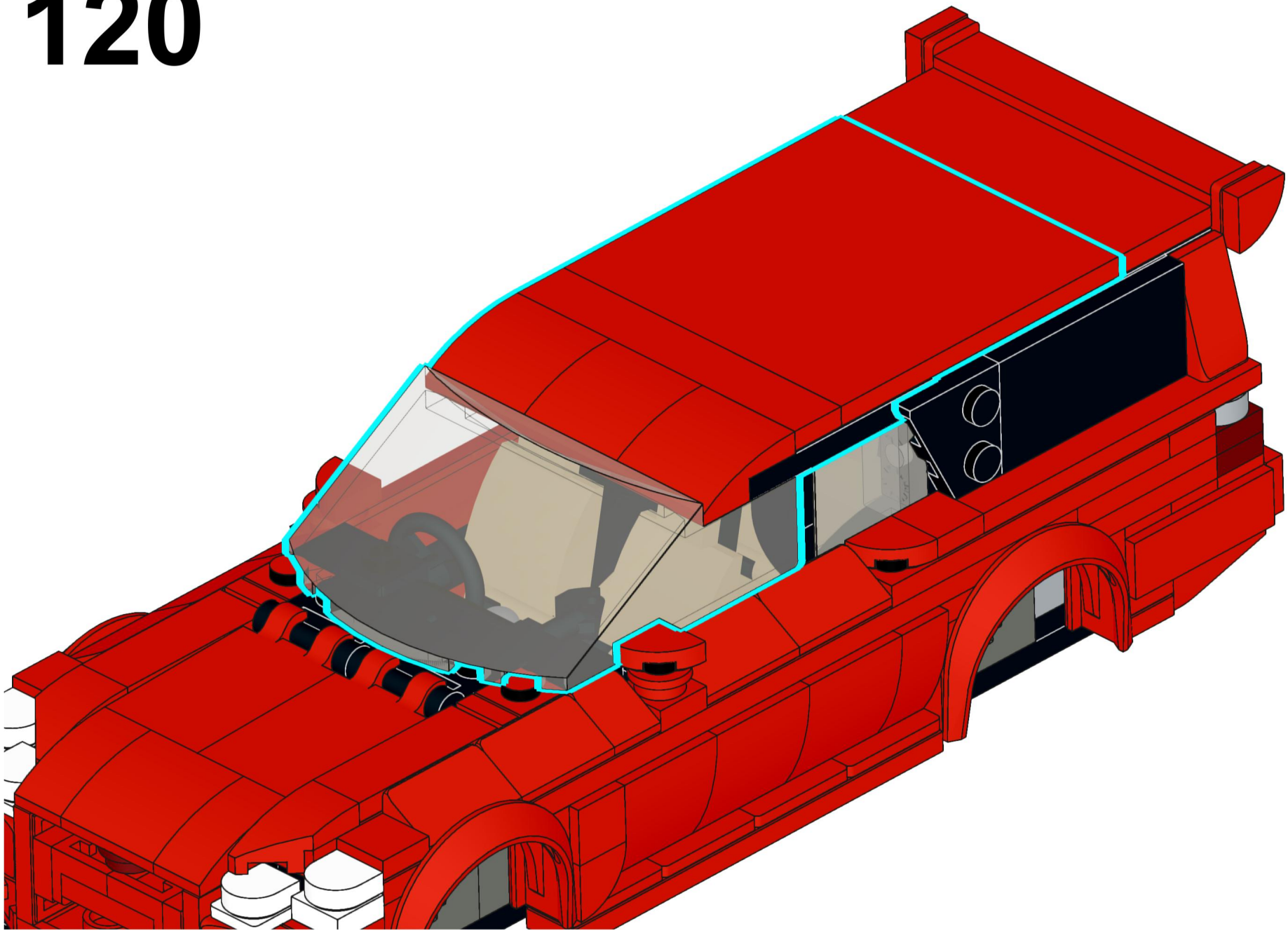

121

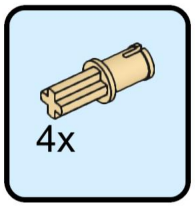

122

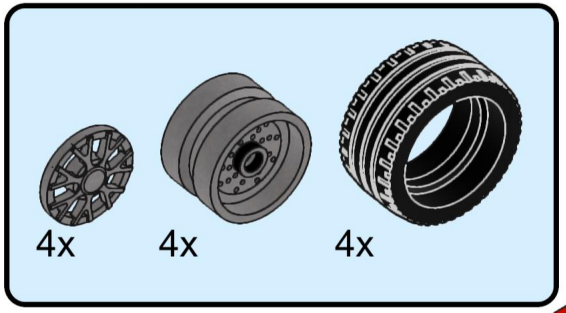

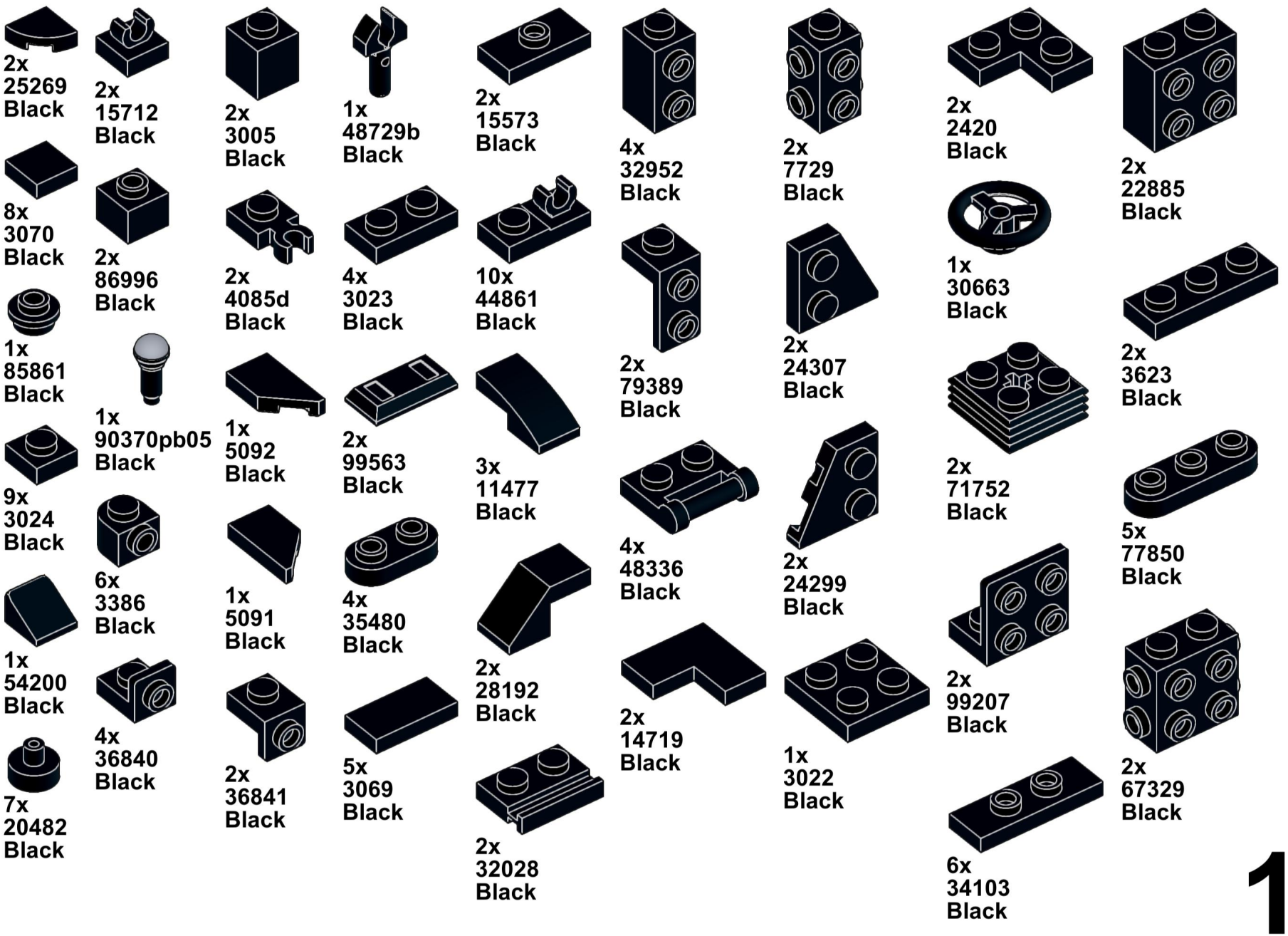
2x
25269
Black
2x
15712
Black
2x
3005
Black
1x
48729b
Black
2x
15573
Black
4x
32952
Black
2x
7729
Black
2x
2420
Black
2x
22885
Black
8x
3070
Black
2x
86996
Black
2x
4085d
Black
4x
3023
Black
10x
44861
Black
2x
79389
Black
2x
24307
Black
1x
30663
Black
2x
3623
Black
1x
85861
Black
1x
90370pb05
Black
1x
5092
Black
2x
99563
Black
3x
11477
Black
2x
71752
Black
5x
77850
Black
9x
3024
Black
6x
3386
Black
1x
5091
Black
4x
35480
Black
4x
48336
Black
2x
24299
Black
2x
99207
Black
1x
54200
Black
4x
36840
Black
2x
36841
Black
5x
3069
Black
2x
28192
Black
2x
14719
Black
1x
3022
Black
2x
67329
Black
7x
20482
Black
2x
32028
Black
6x
34103
Black



4x
3710
Black



1x
3020
Black

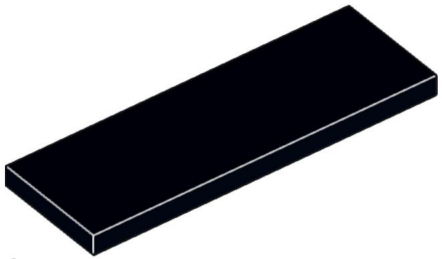

1x
69729
Black



4x
2431
Black



4x
87079
Black

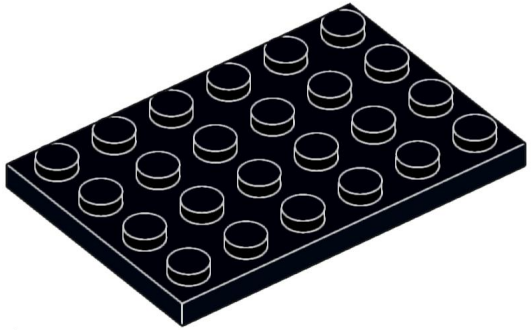

1x
3032
Black

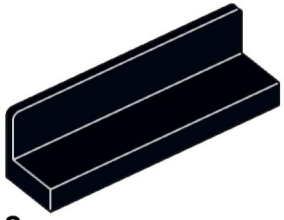

2x
30413
Black



1x
78329
Black

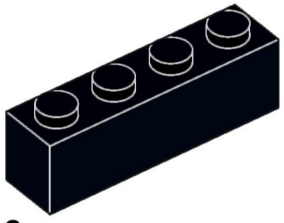

2x
3010
Black



1x
3666
Black



2x
3460
Black



1x
3958
Black

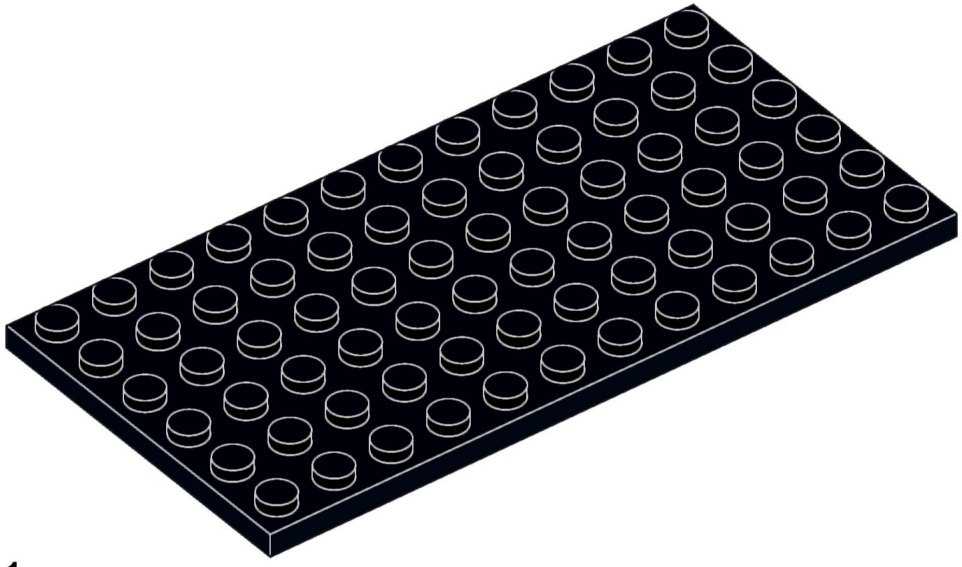

1x
3028
Black

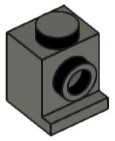

2x
4070
Dark Bluish Gray

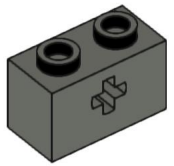

4x
32064
Dark Bluish Gray

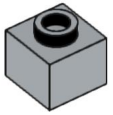

2x
86996
Light Bluish Gray

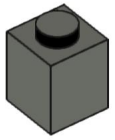

6x
3005
Dark Bluish Gray

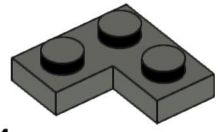

4x
2420
Dark Bluish Gray

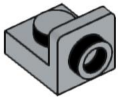

1x
36840
Light Bluish Gray

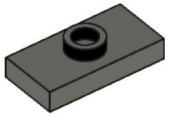

2x
15573
Dark Bluish Gray

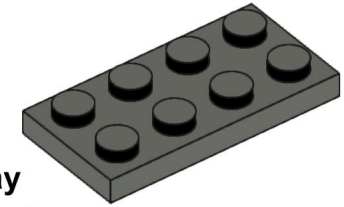

1x
3020
Dark Bluish Gray

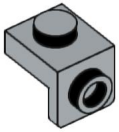

1x
36841
Light Bluish Gray



1x
35480
Dark Bluish Gray



1x
24246
Light Bluish Gray



2x
35480
Light Bluish Gray



1x
32828
Dark Bluish Gray



2x
85861
Light Bluish Gray

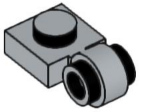

1x
4081b
Light Bluish Gray

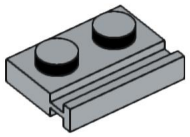

1x
32028
Light Bluish Gray

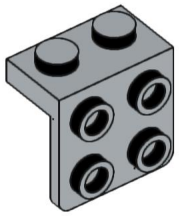

1x
44728
Light Bluish Gray

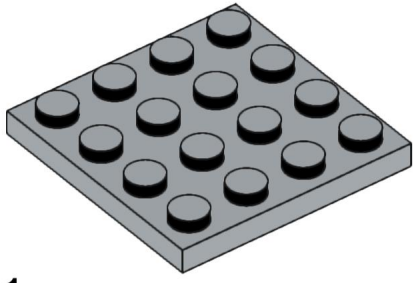

1x
3031
Light Bluish Gray



4x
24246
White

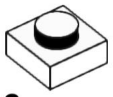

2x
3024
White

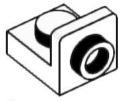

2x
36840
White

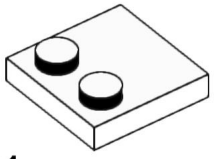

1x
33909
White

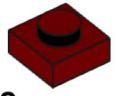

2x
3024
Dark Red



1x
85861
Dark Red

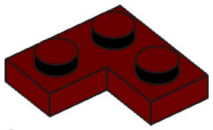

2x
2420
Dark Red

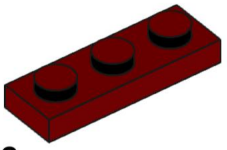

2x
3623
Dark Red

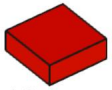

10x
3070
Red



8x
25269
Red

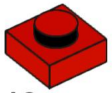

18x
3024
Red



2x
4073
Red



2x
54200
Red



4x
36840
Red

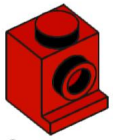

8x
4070
Red

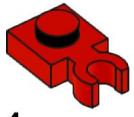

4x
4085d
Red

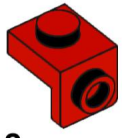

2x
36841
Red

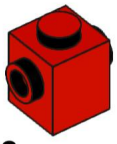

2x
47905
Red

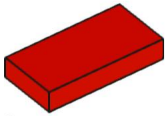

2x
3069
Red

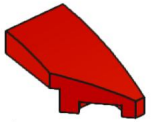

1x
29119
Red

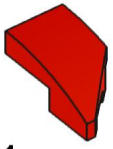

1x
29120
Red

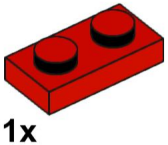

1x
3023
Red

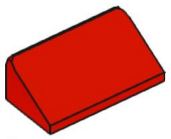

8x
85984
Red

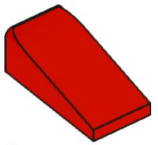

6x
5404
Red

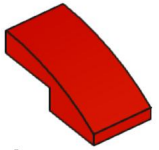

4x
11477
Red

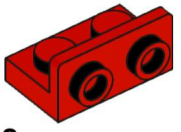

8x
99780
Red

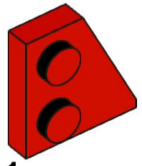

1x
24307
Red

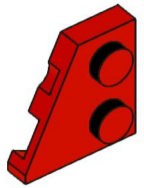

1x
24299
Red

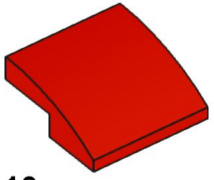

10x
15068
Red

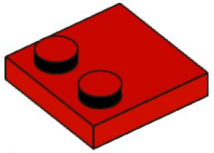

1x
33909
Red

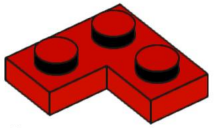

4x
2420
Red

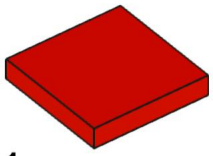

1x
3068
Red

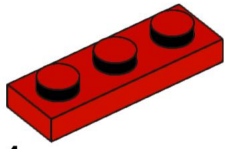

4x
3623
Red

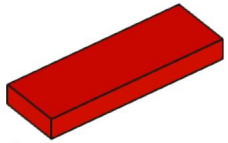

4x
63864
Red

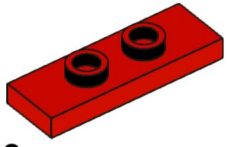

2x
34103
Red

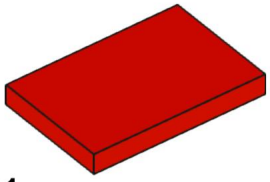

1x
26603
Red

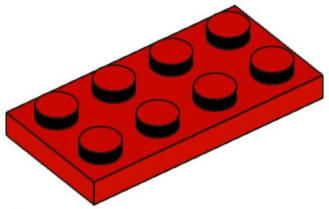

1x
3020
Red

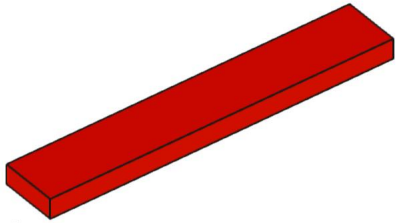

4x
6636
Red

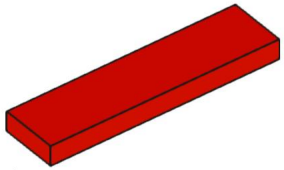

1x
2431
Red

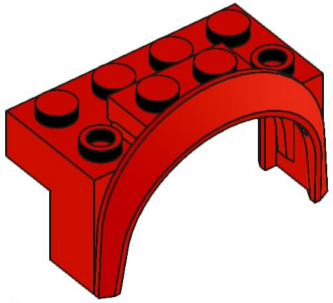

4x
3387
Red

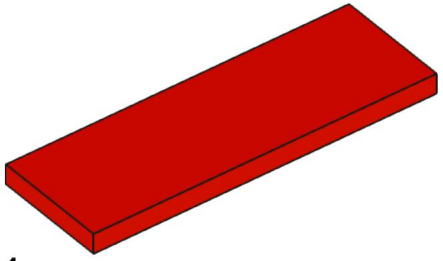

1x
69729
Red

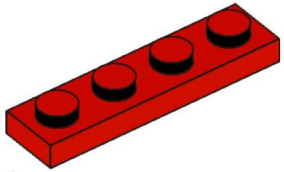

3x
3710
Red

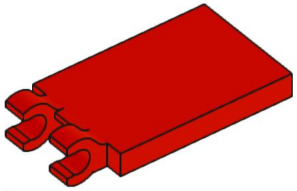

2x
30350b
Red

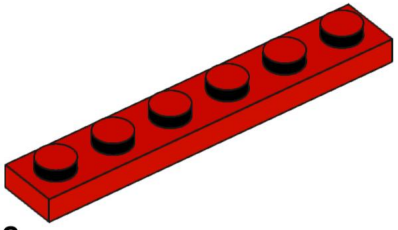

2x
3666
Red

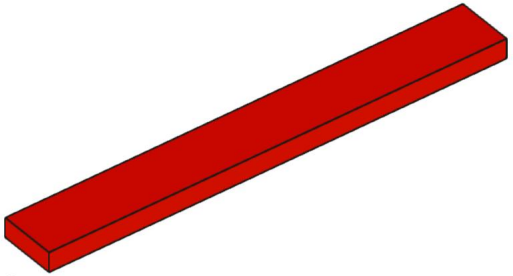

3x
4162
Red

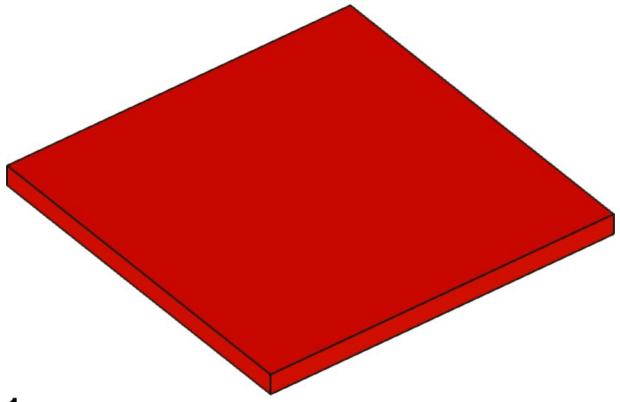

1x
10202
Red

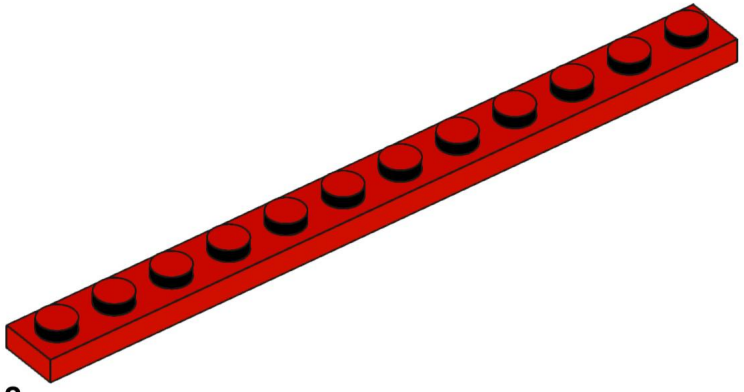

2x
60479
Red

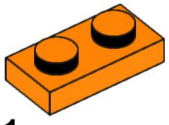

1x
3023
Orange

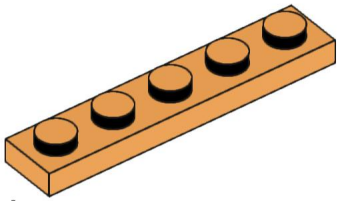

1x
78329
Medium Nougat



4x
24246
Tan

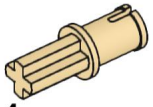

4x
3749
Tan

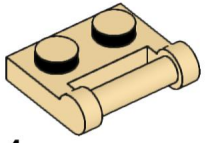

4x
48336
Tan

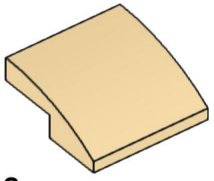

8x
15068
Tan



2x
77808
Yellow



4x
3386
Light Aqua

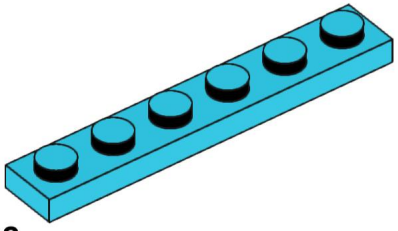

2x
3666
Medium Azure



2x
24246
Dark Turquoise



1x
36840
Dark Turquoise

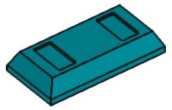

1x
99563
Dark Turquoise



1x
35480
Dark Turquoise

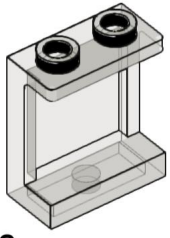

2x
87552
Trans-Brown

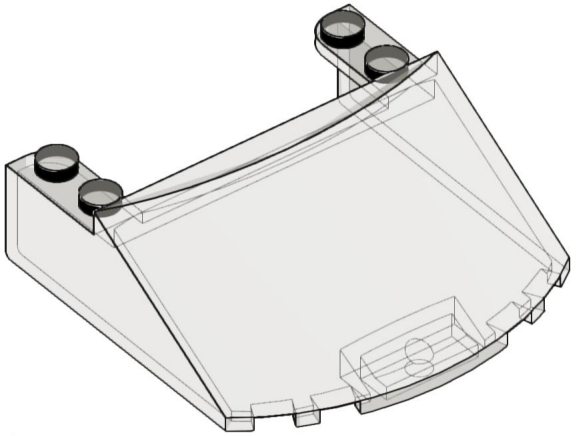

1x
65632
Trans-Brown



1x
53451
Flat Silver

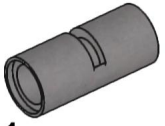

1x
62462
Flat Silver



4x
18979b
Flat Silver

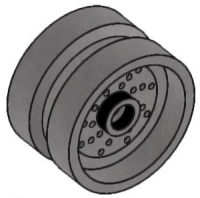

4x
66727
Flat Silver



4x
18977
Rubber Black