1



2

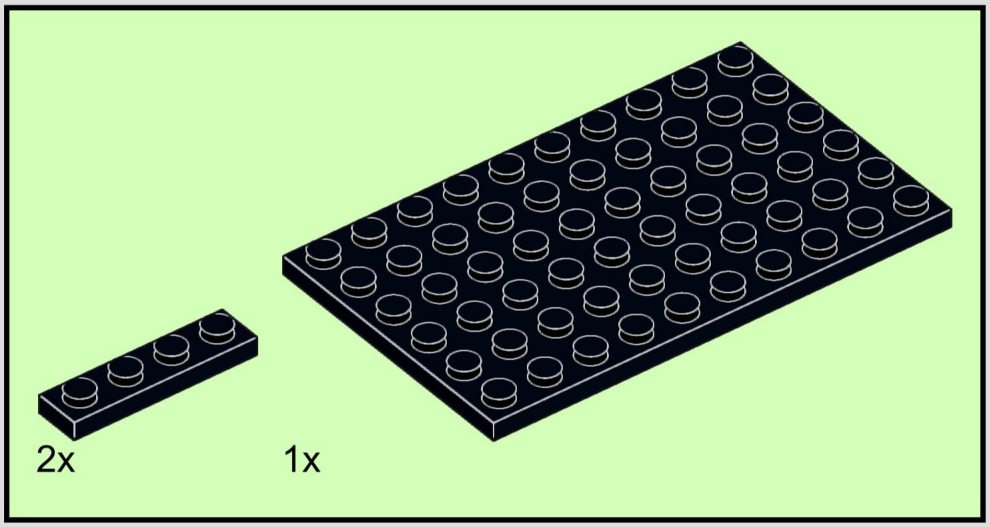

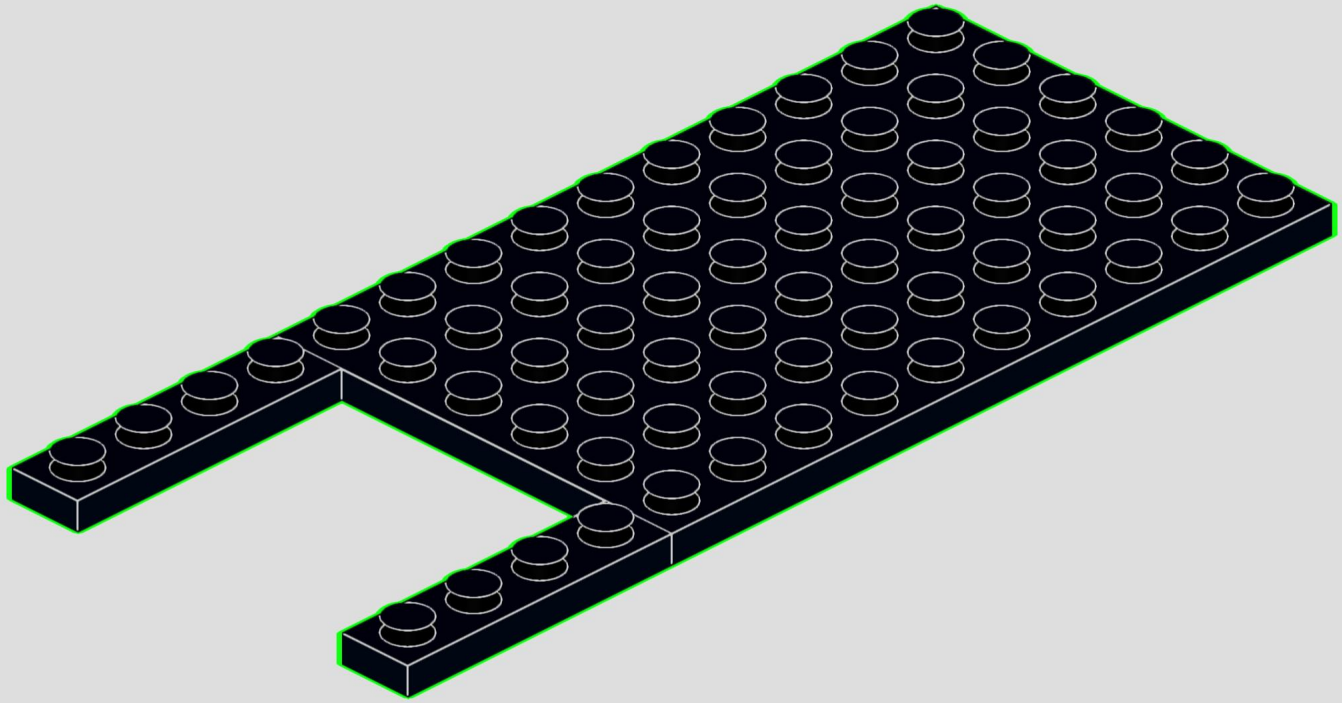

3

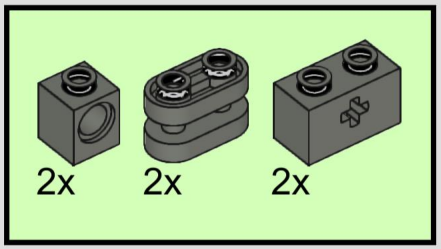

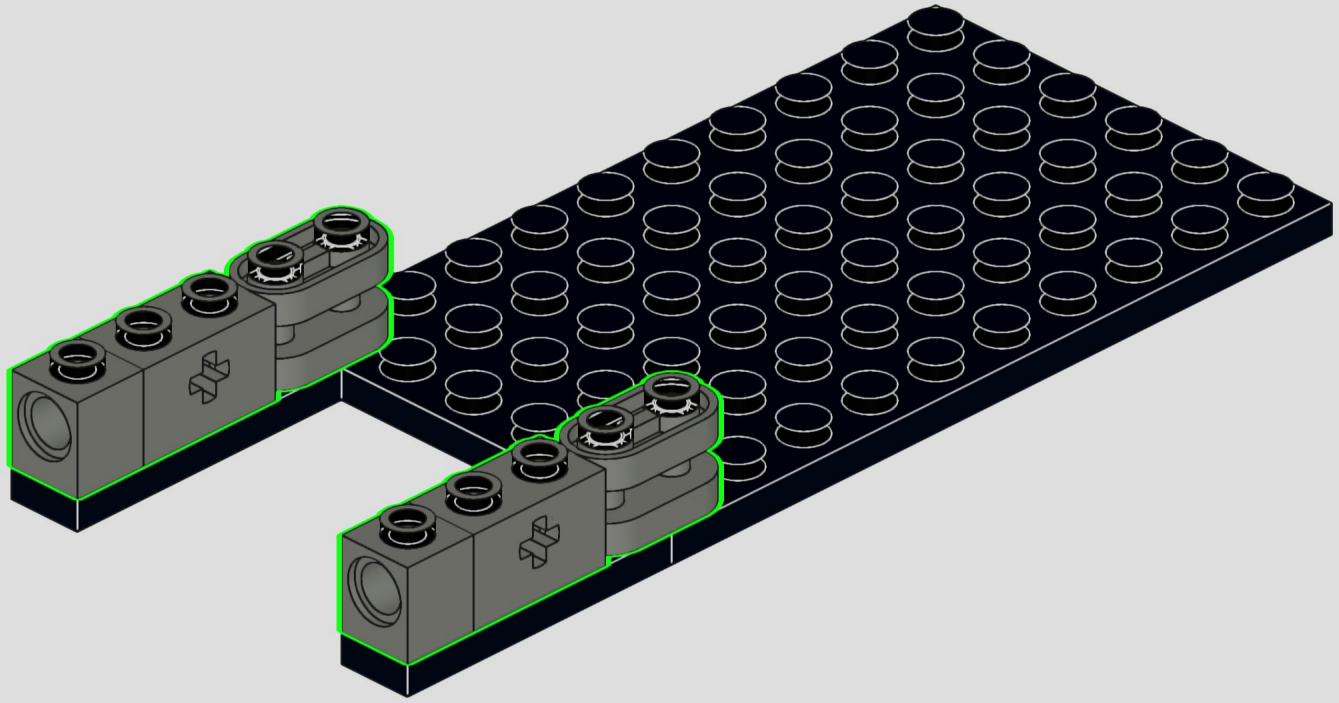

4

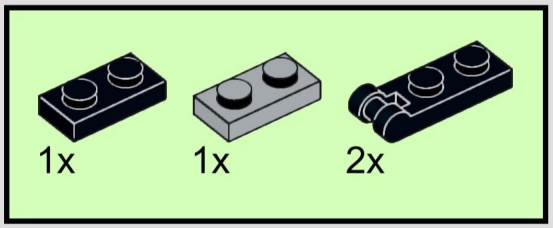

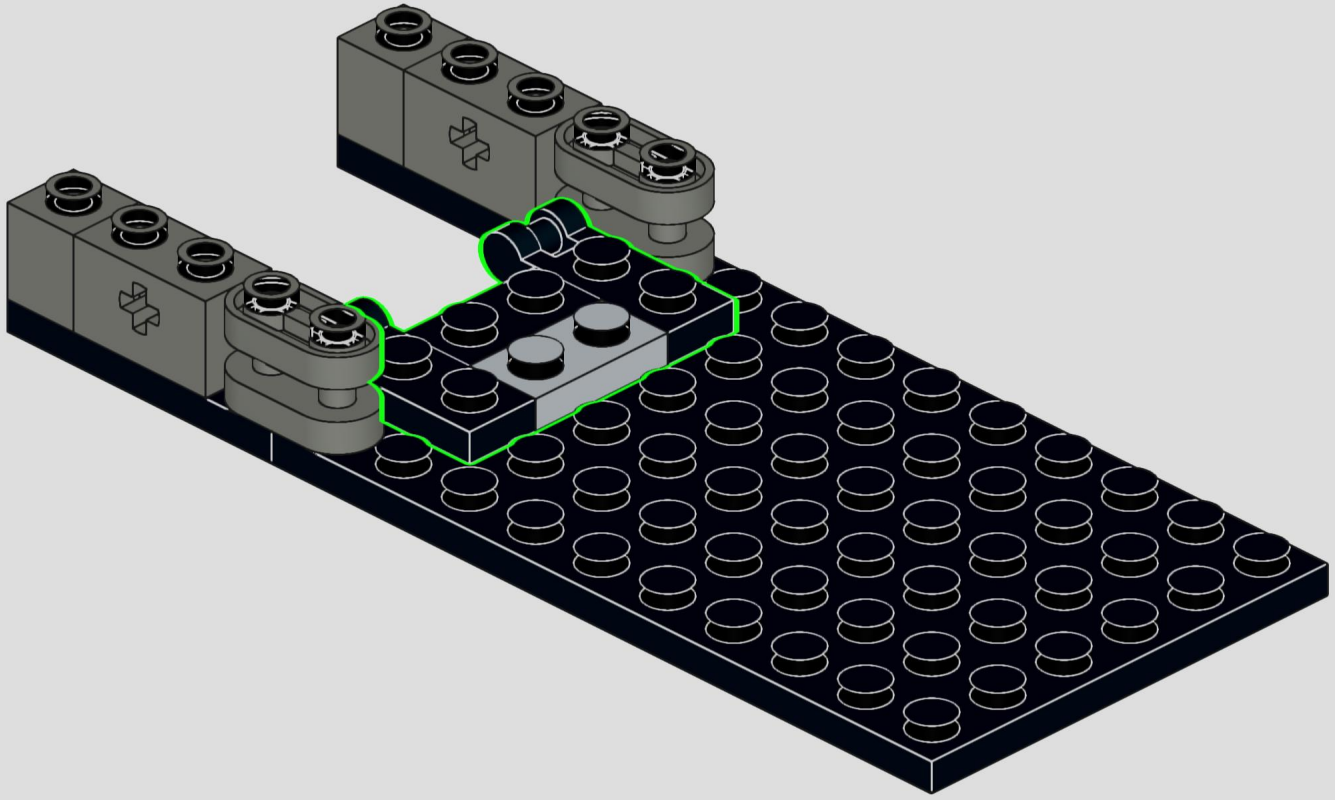

5

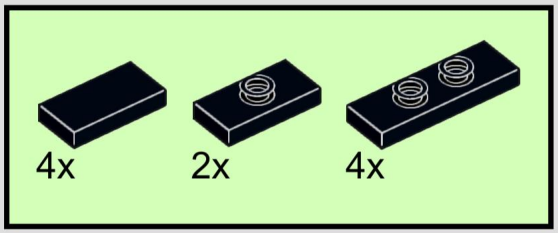

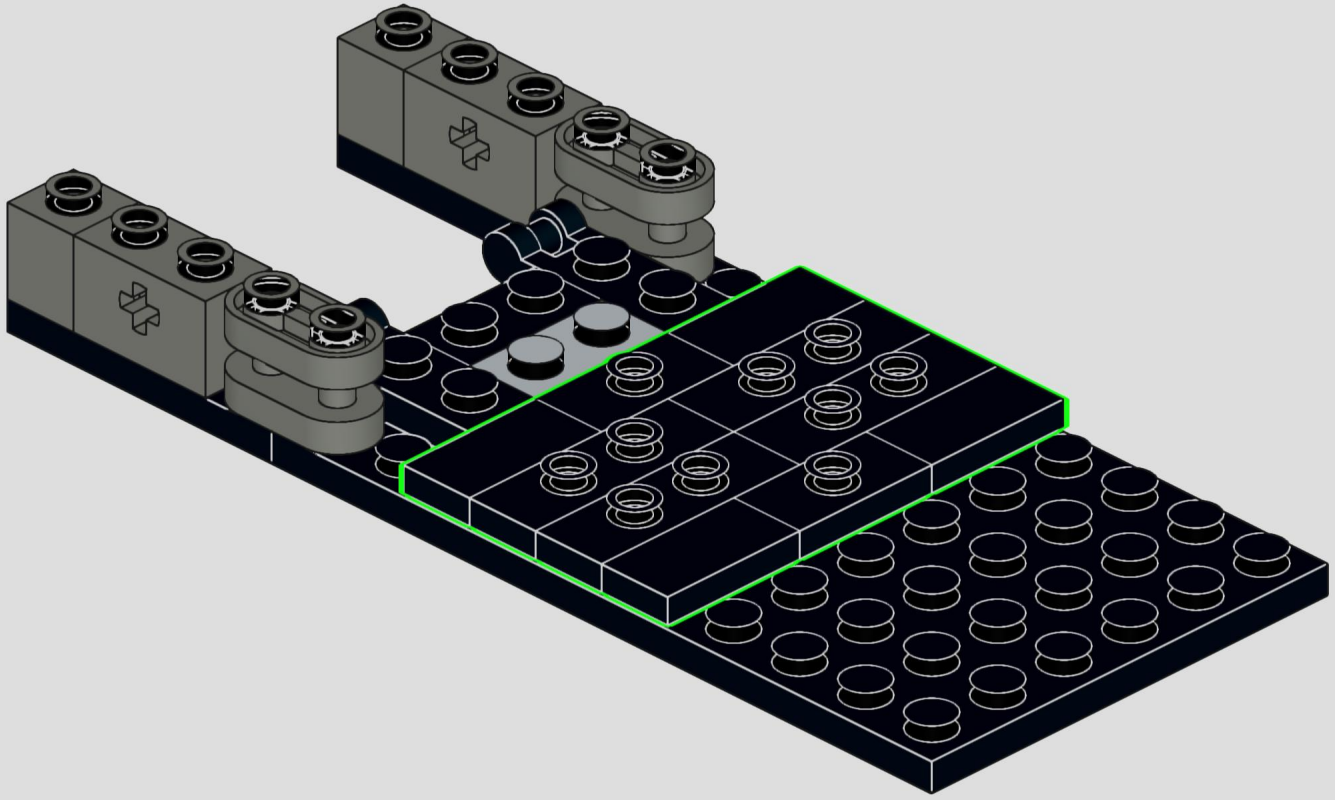

6

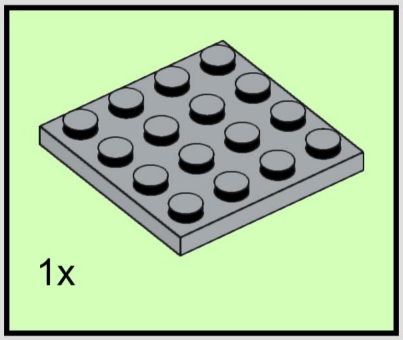

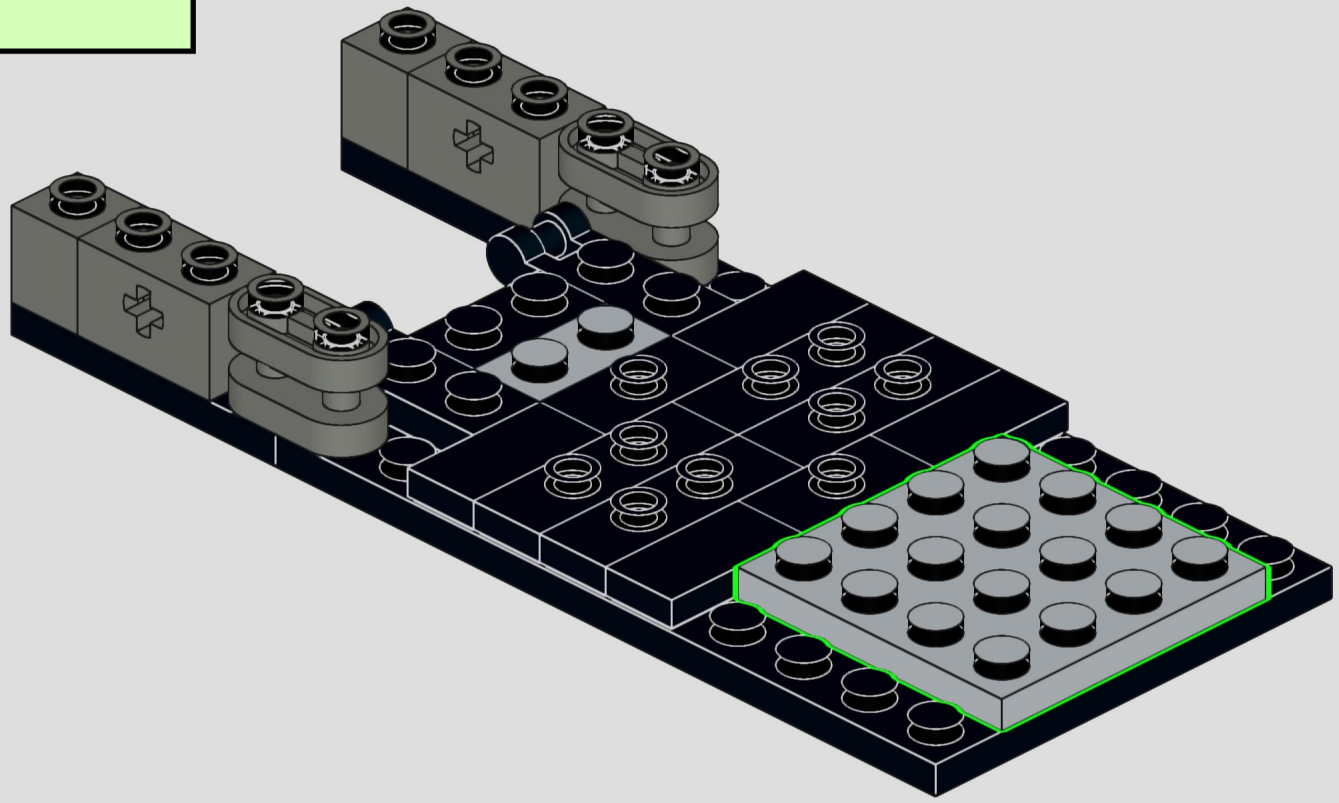

7

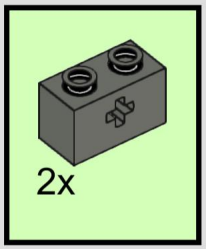

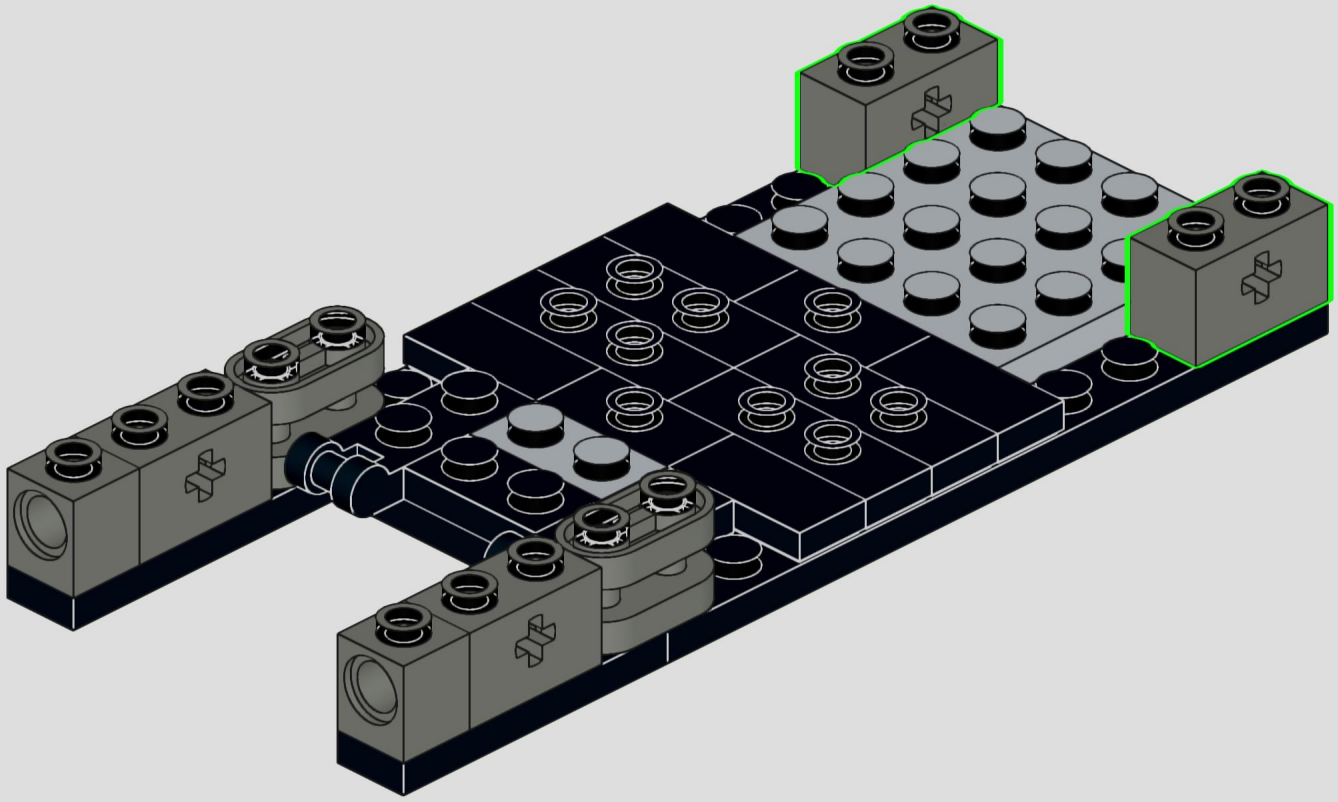

8

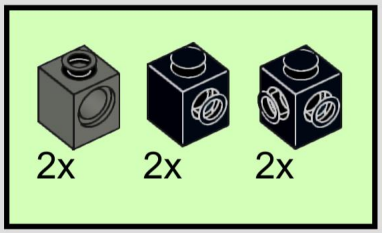

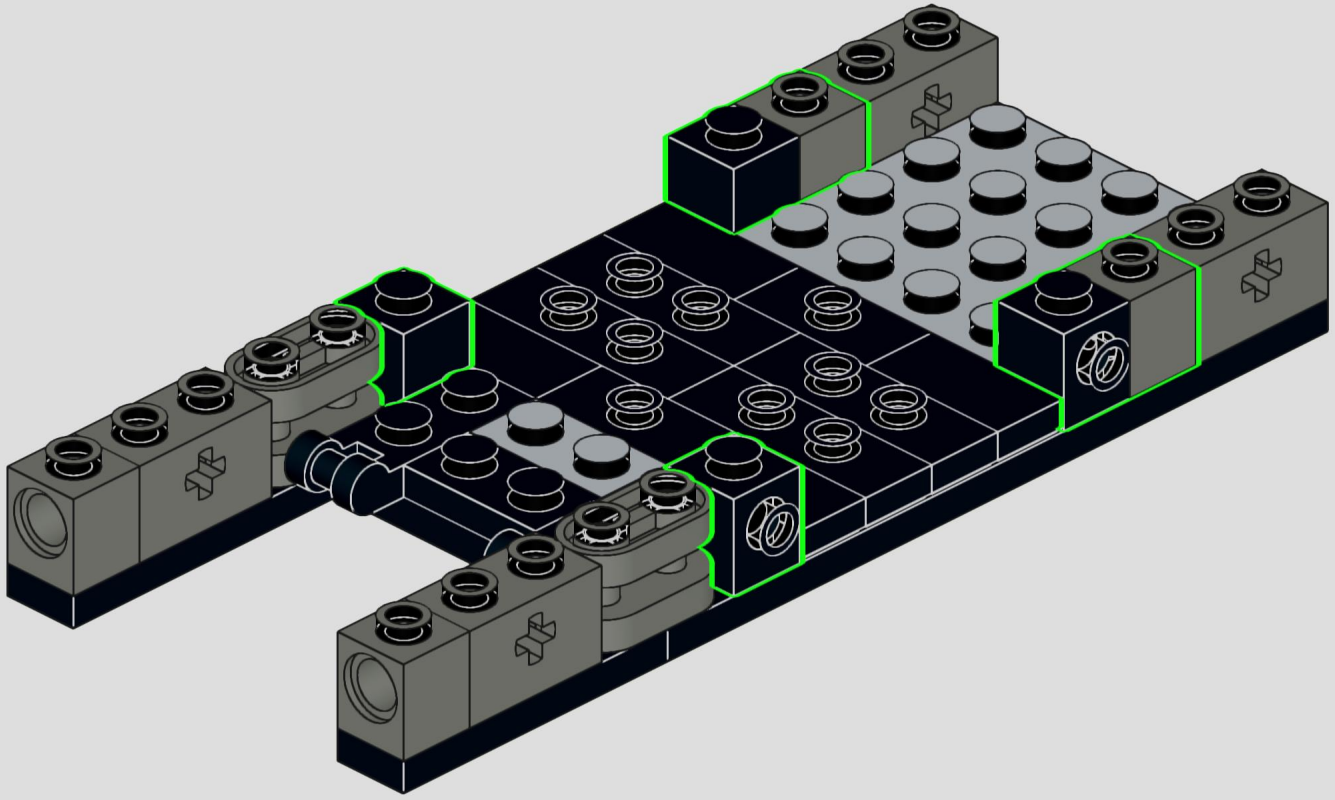

9

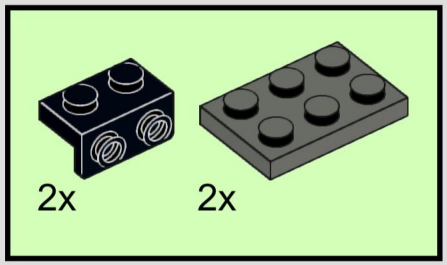

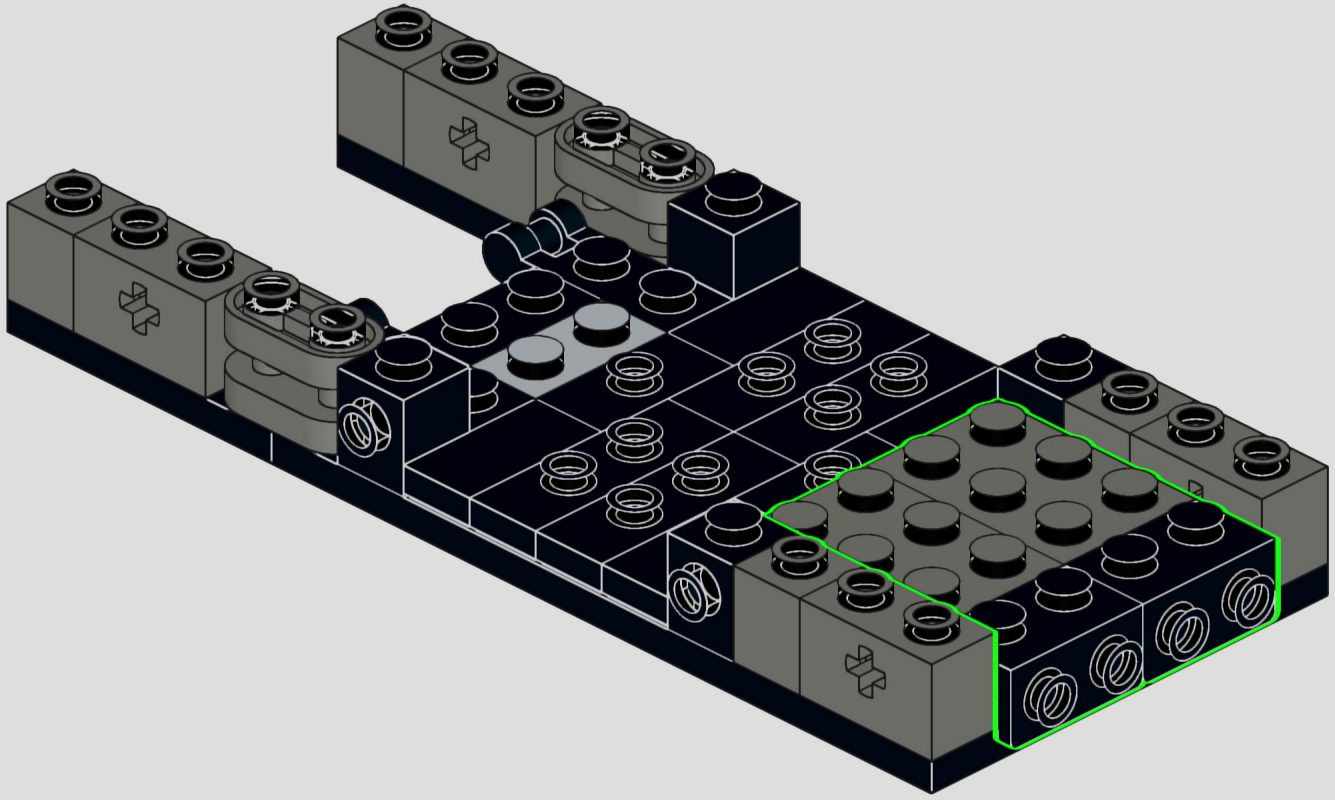

10

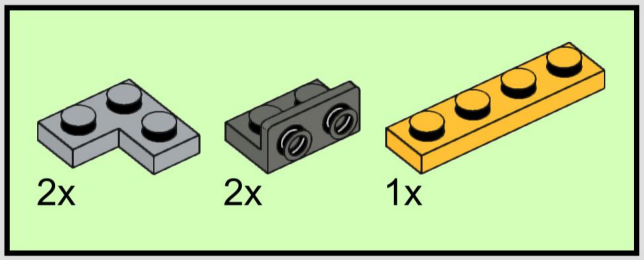

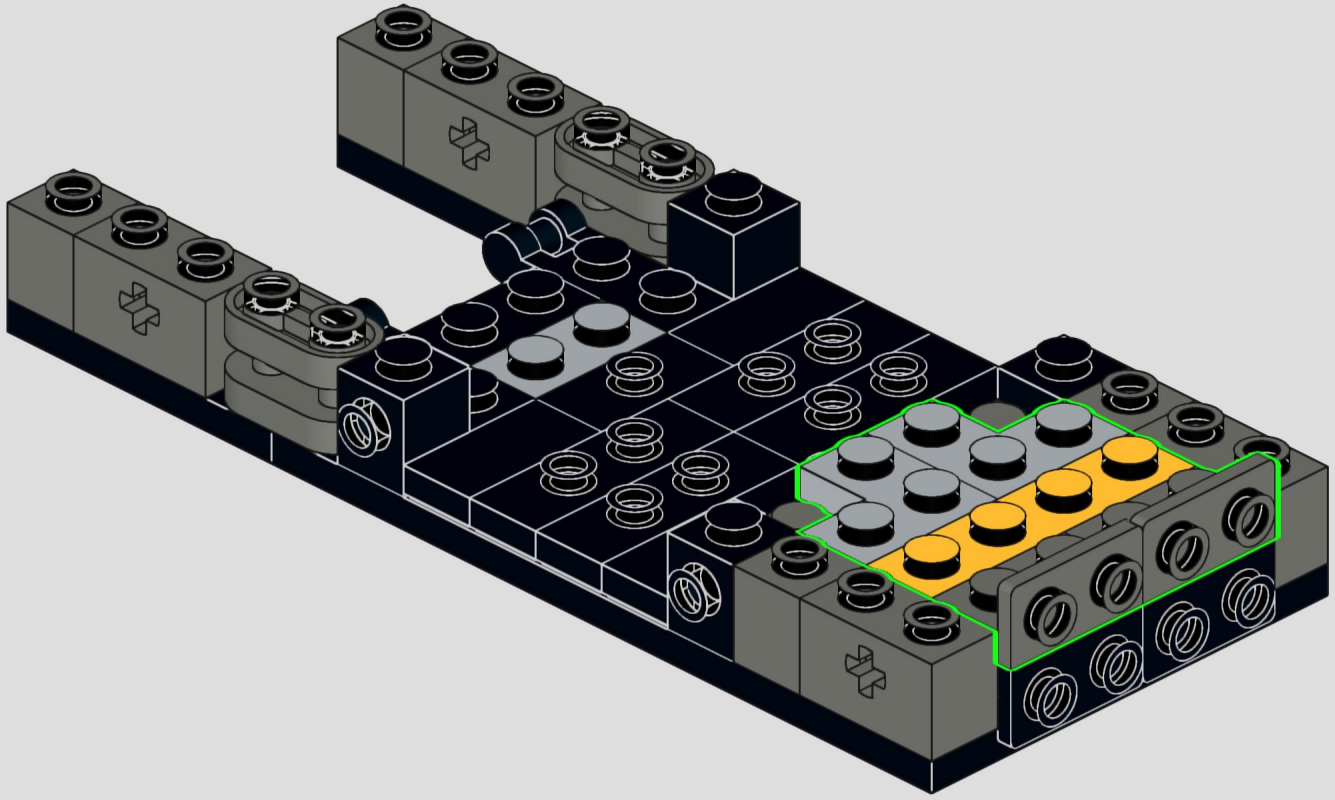

11

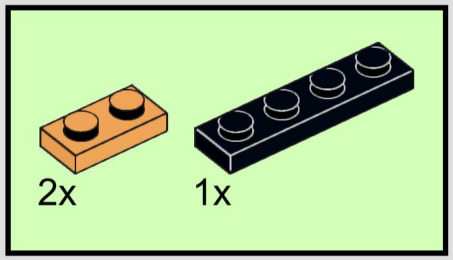

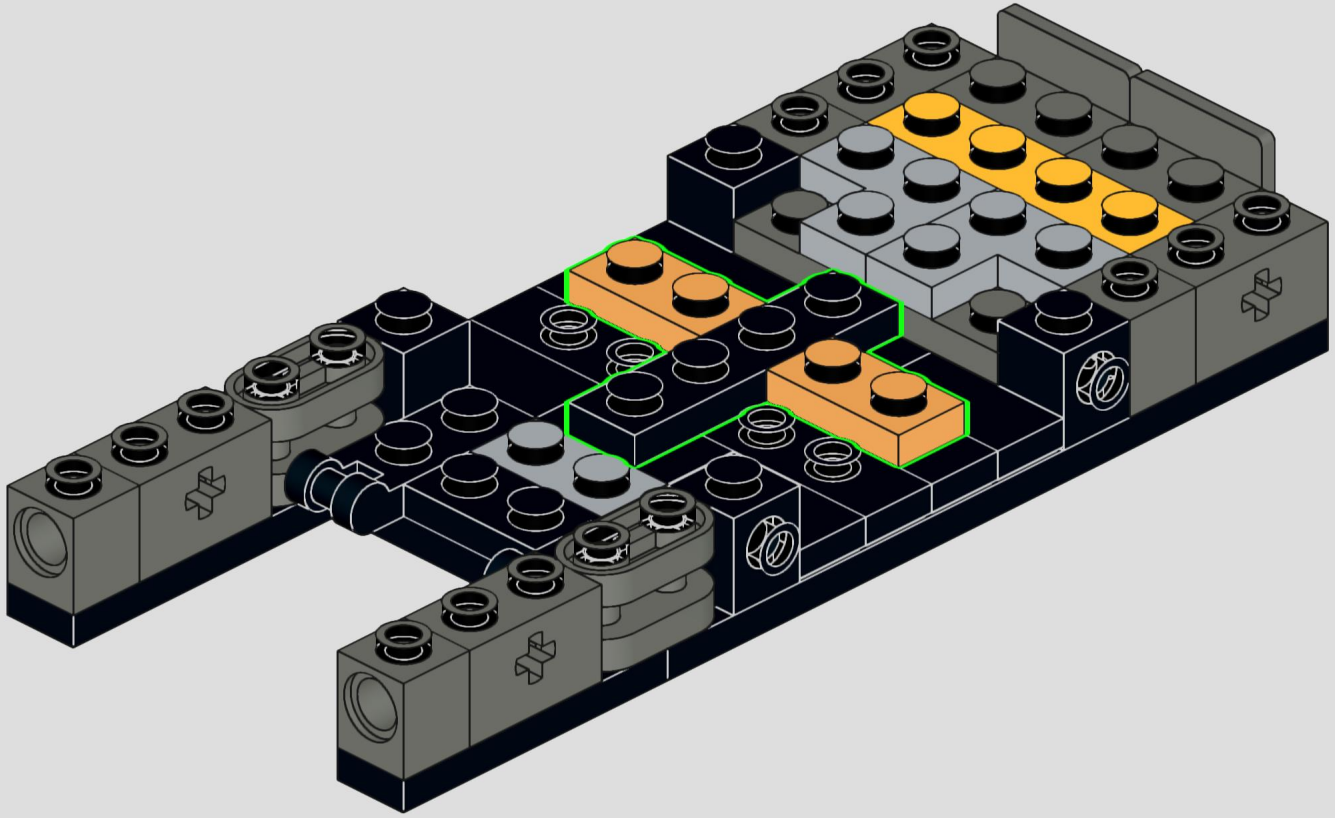

12

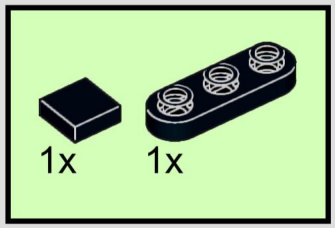

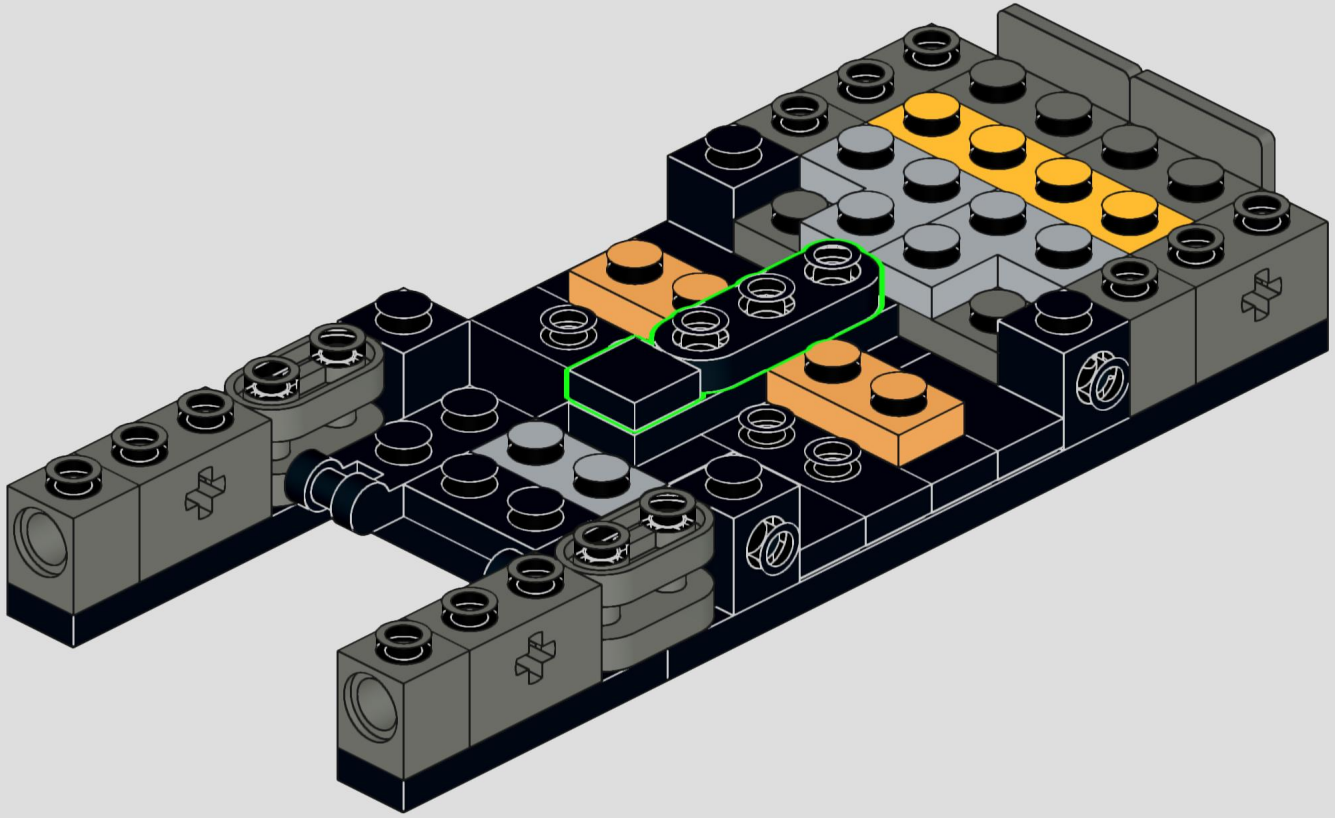

13

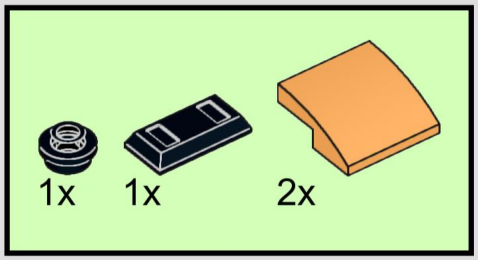

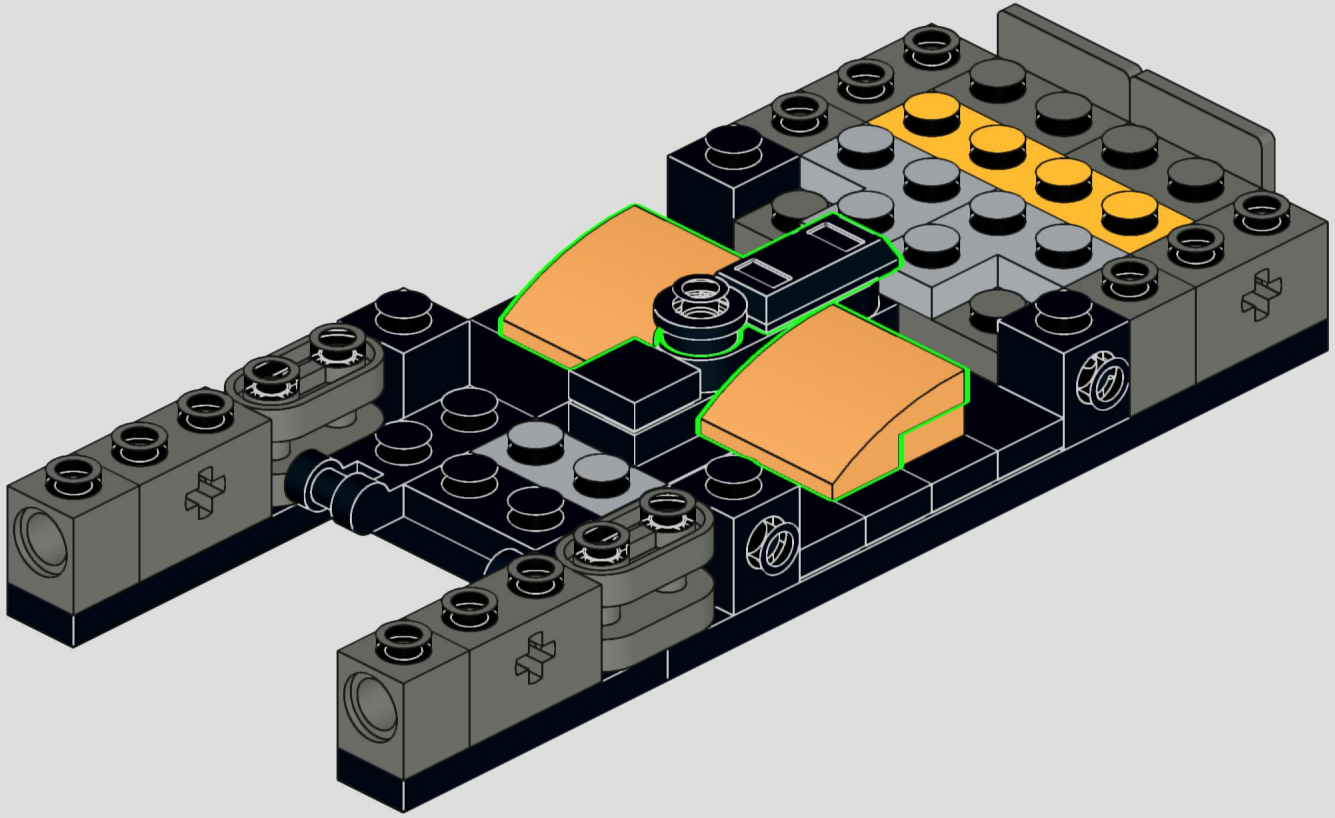

14

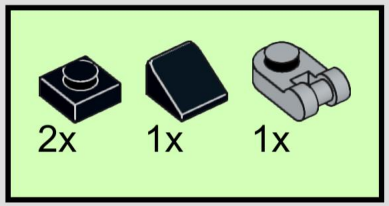

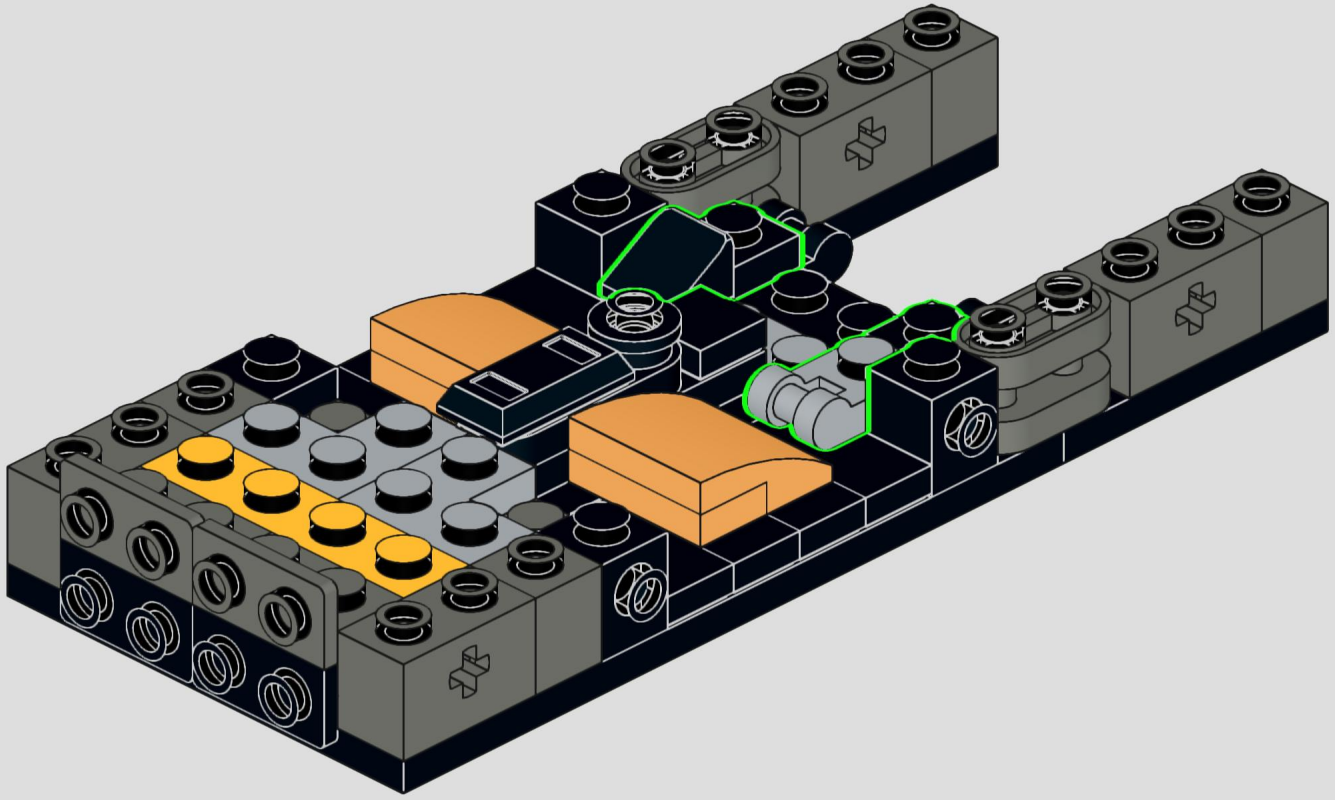

15

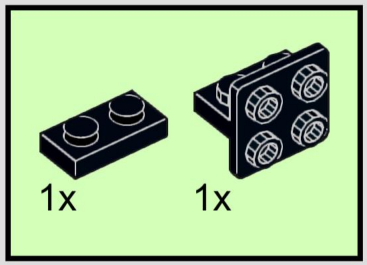

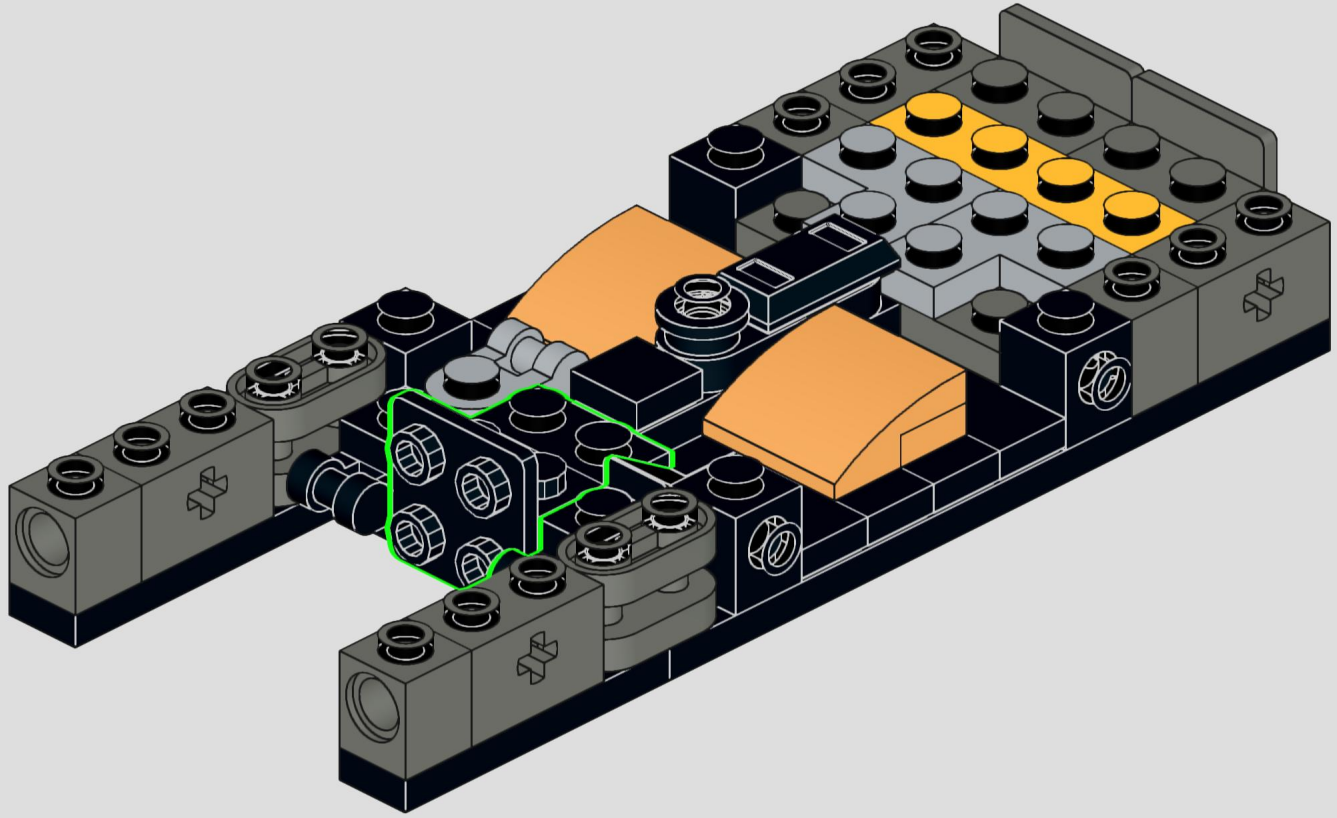

16

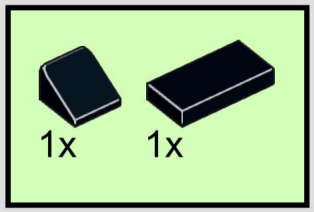

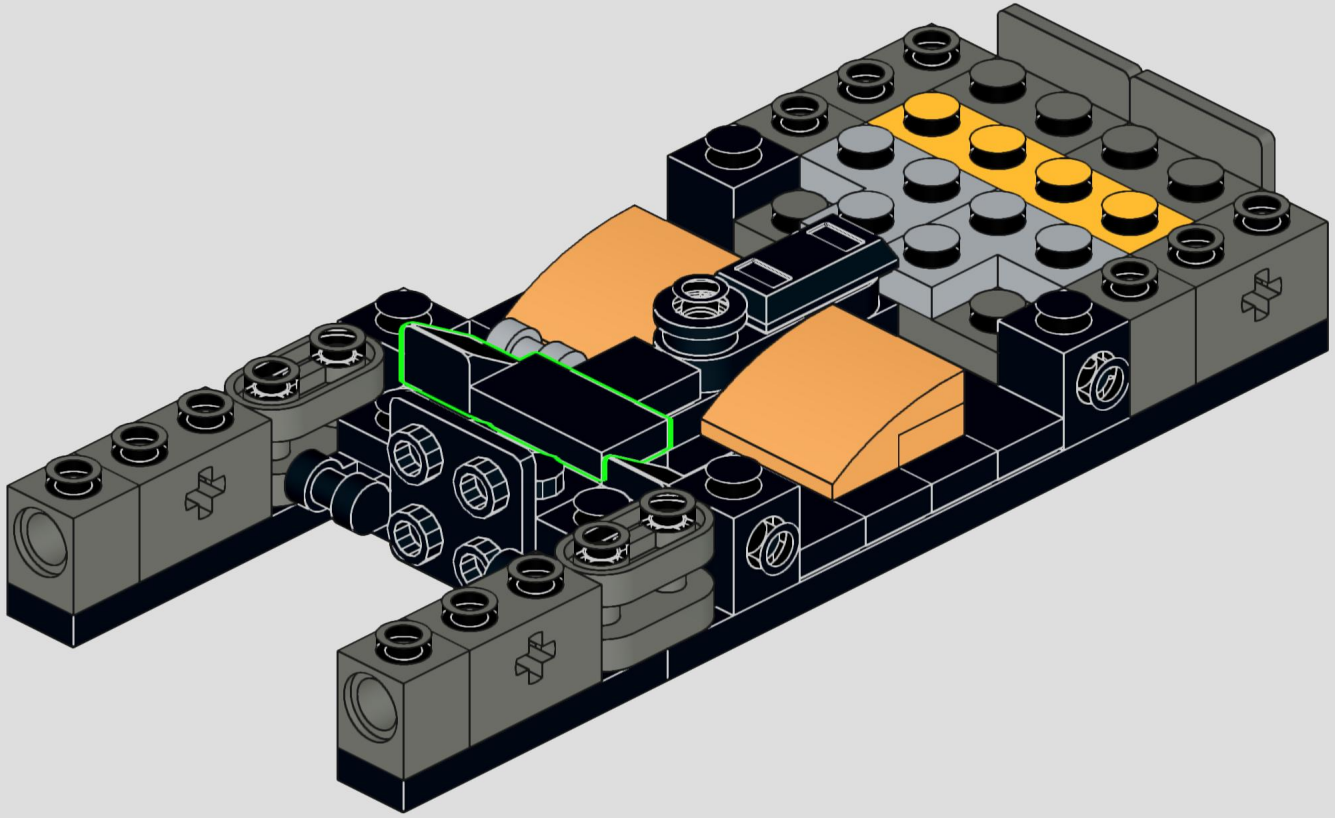

17

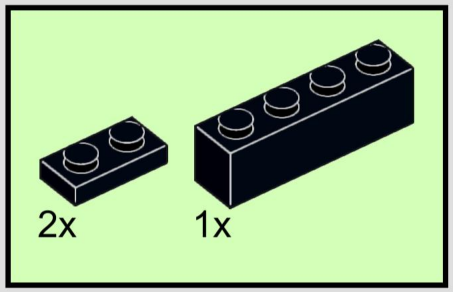

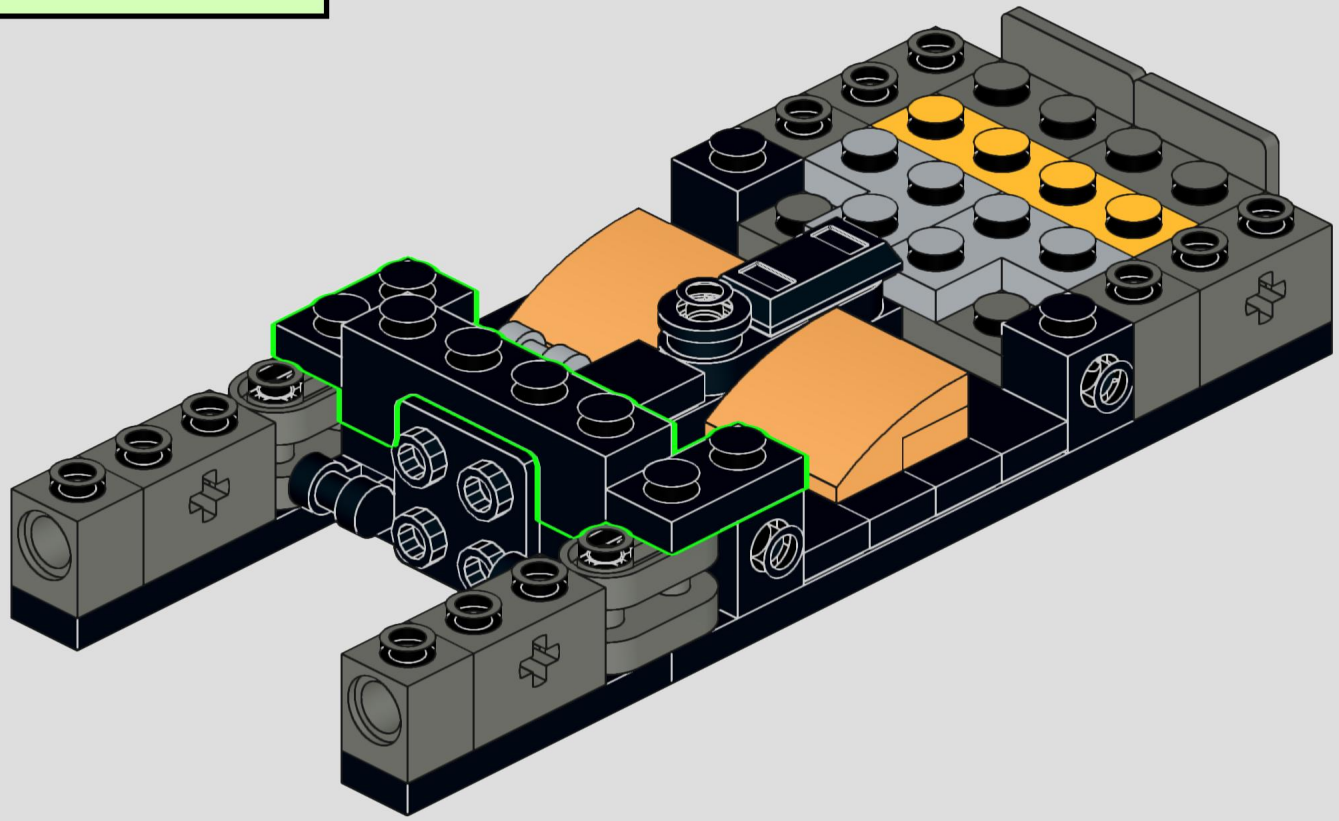

18

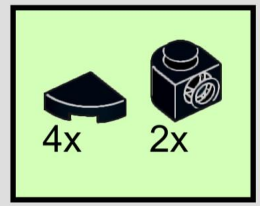

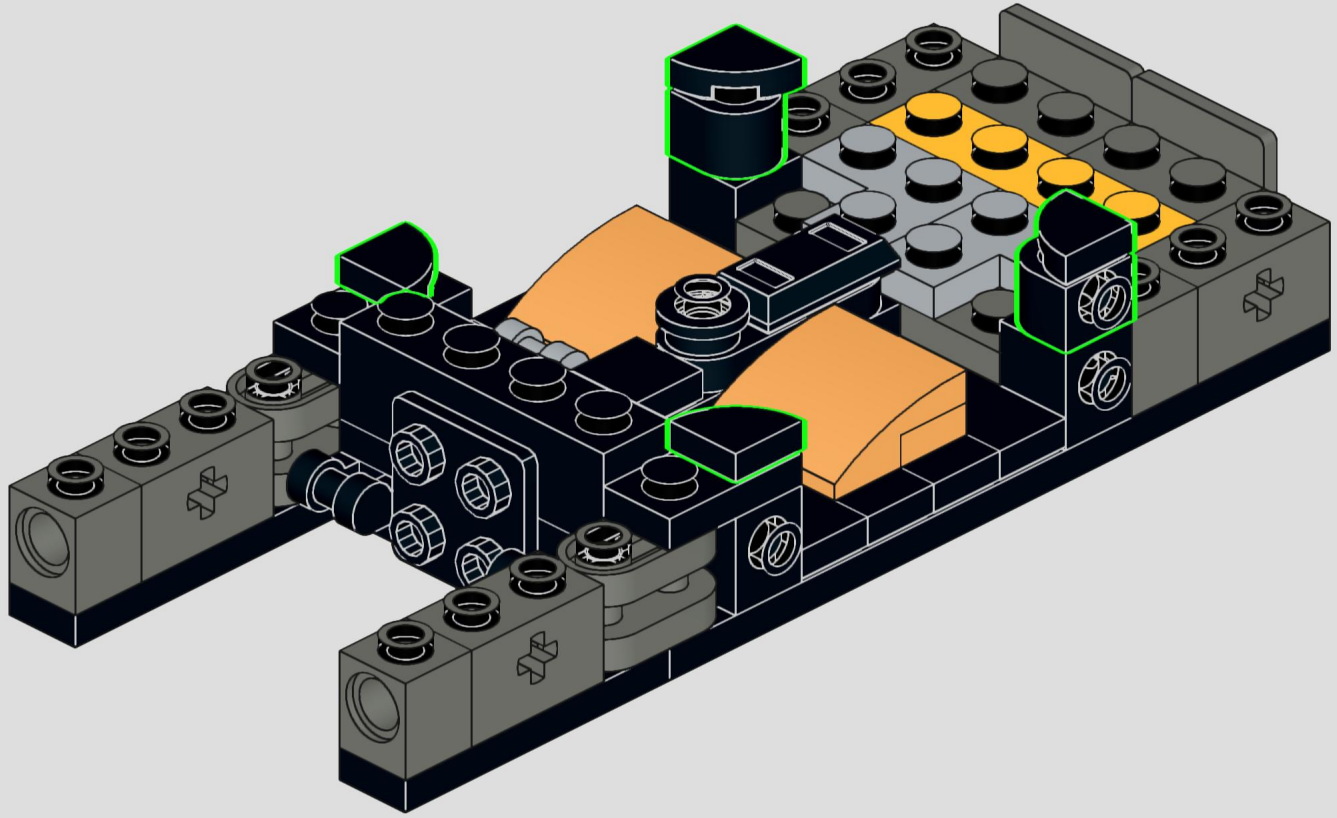

19

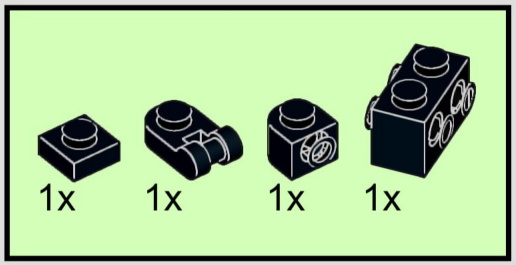

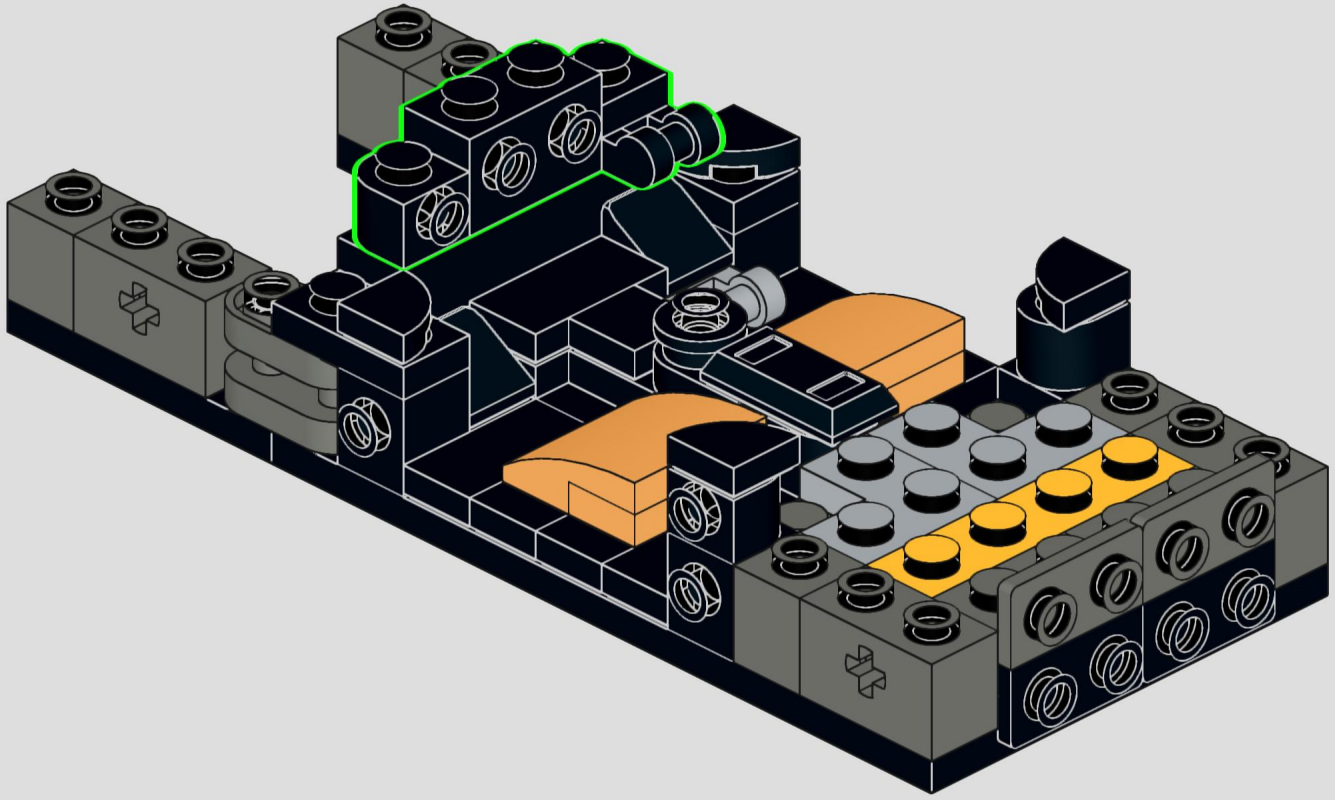

20

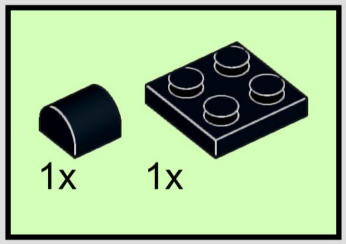

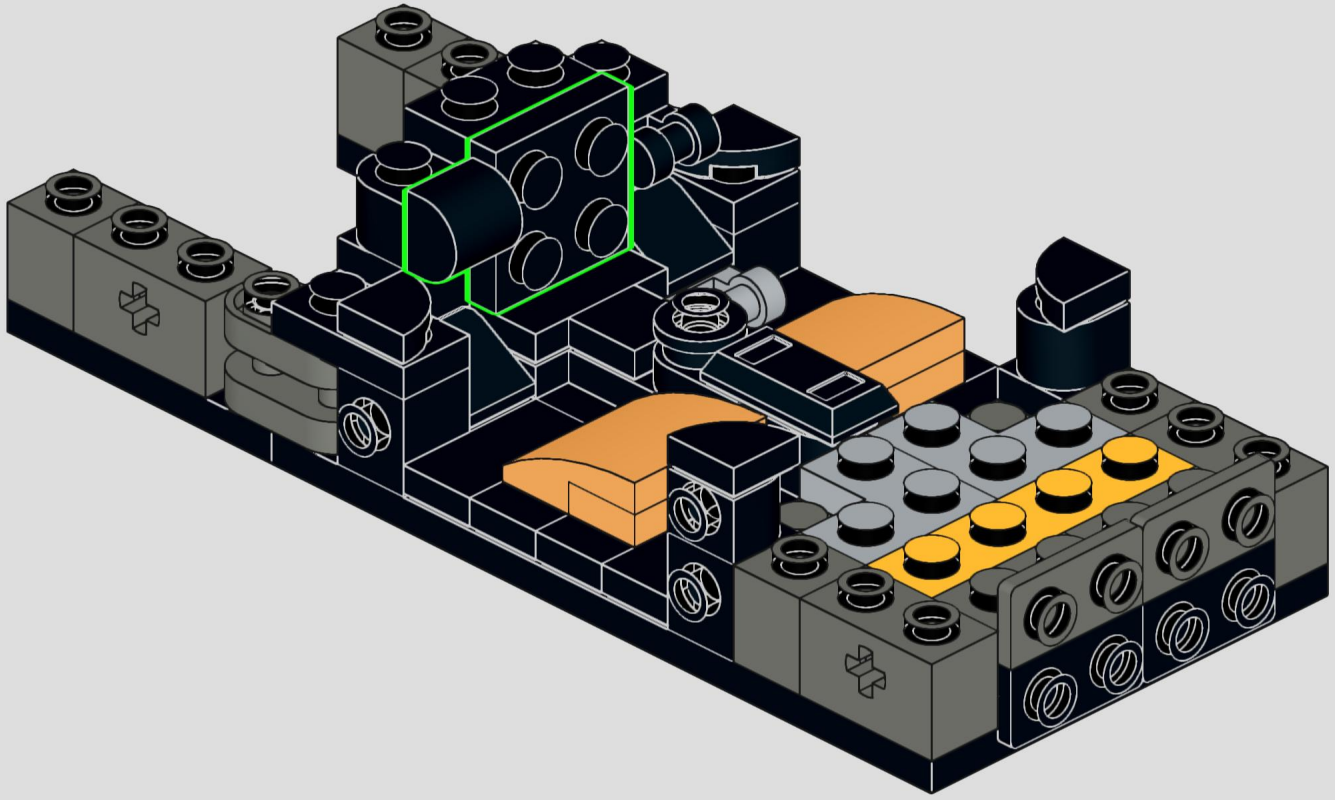

21

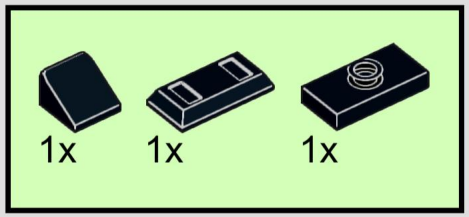

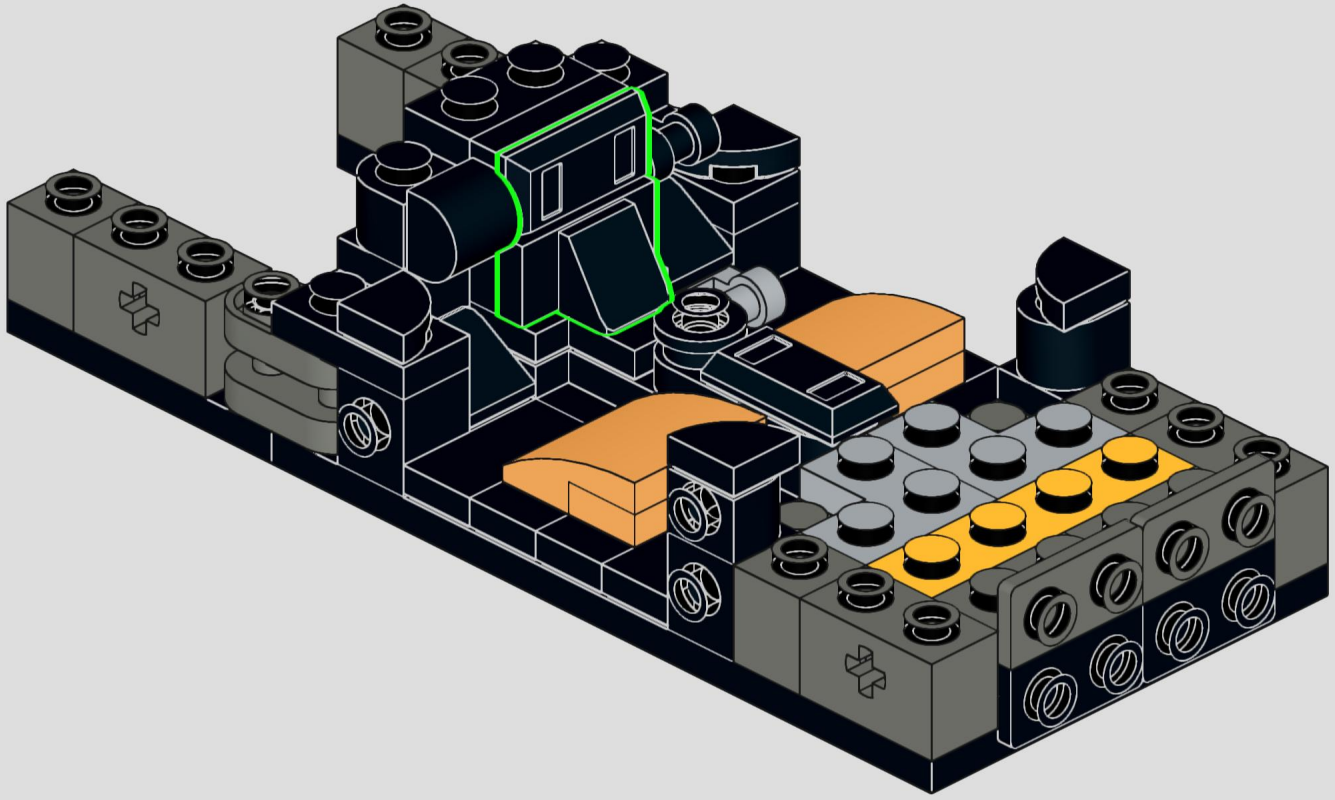

22

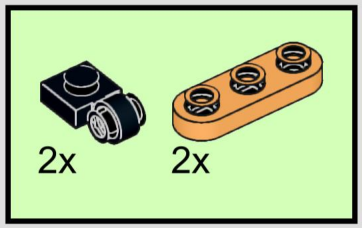

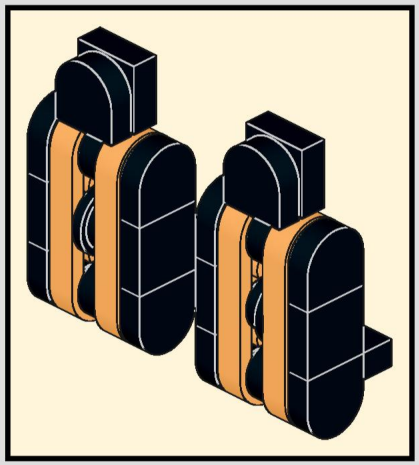

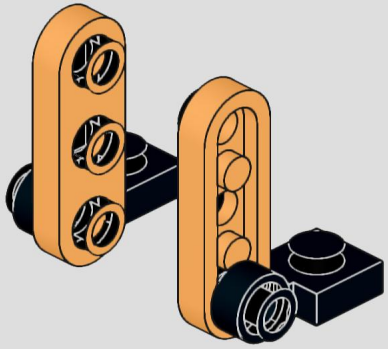

23

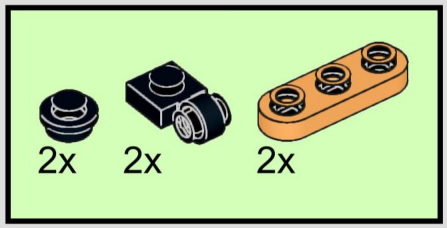



24

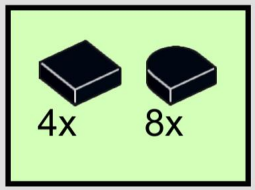

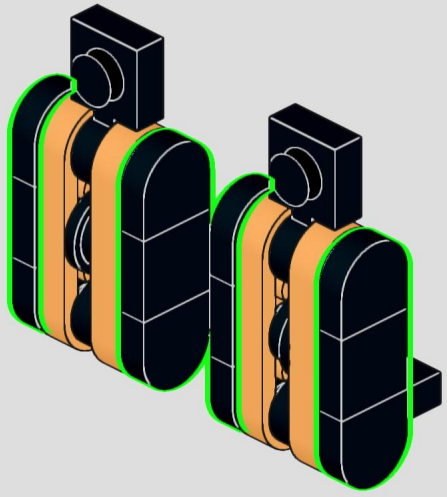

25

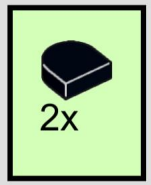



26

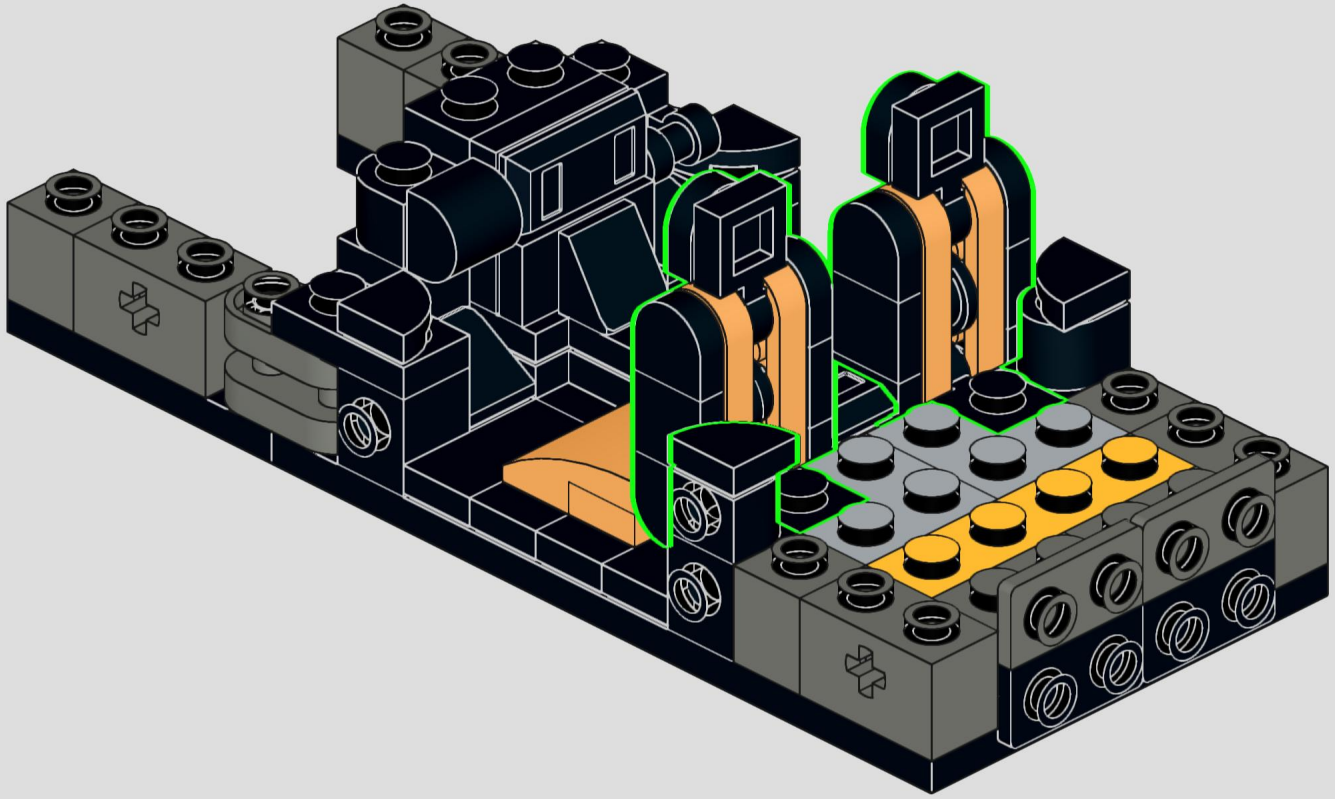

27

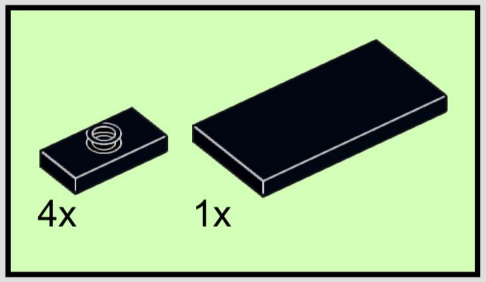

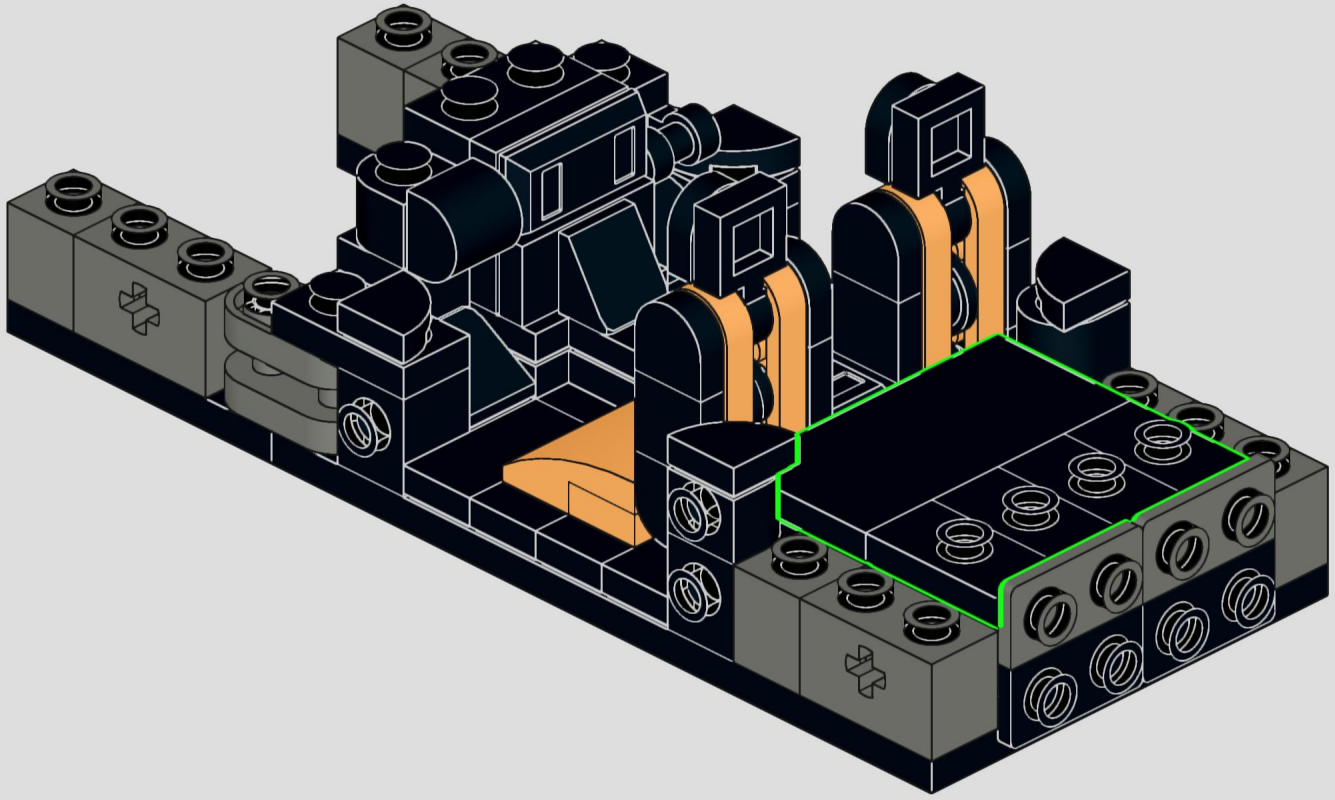

28

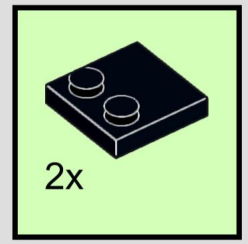

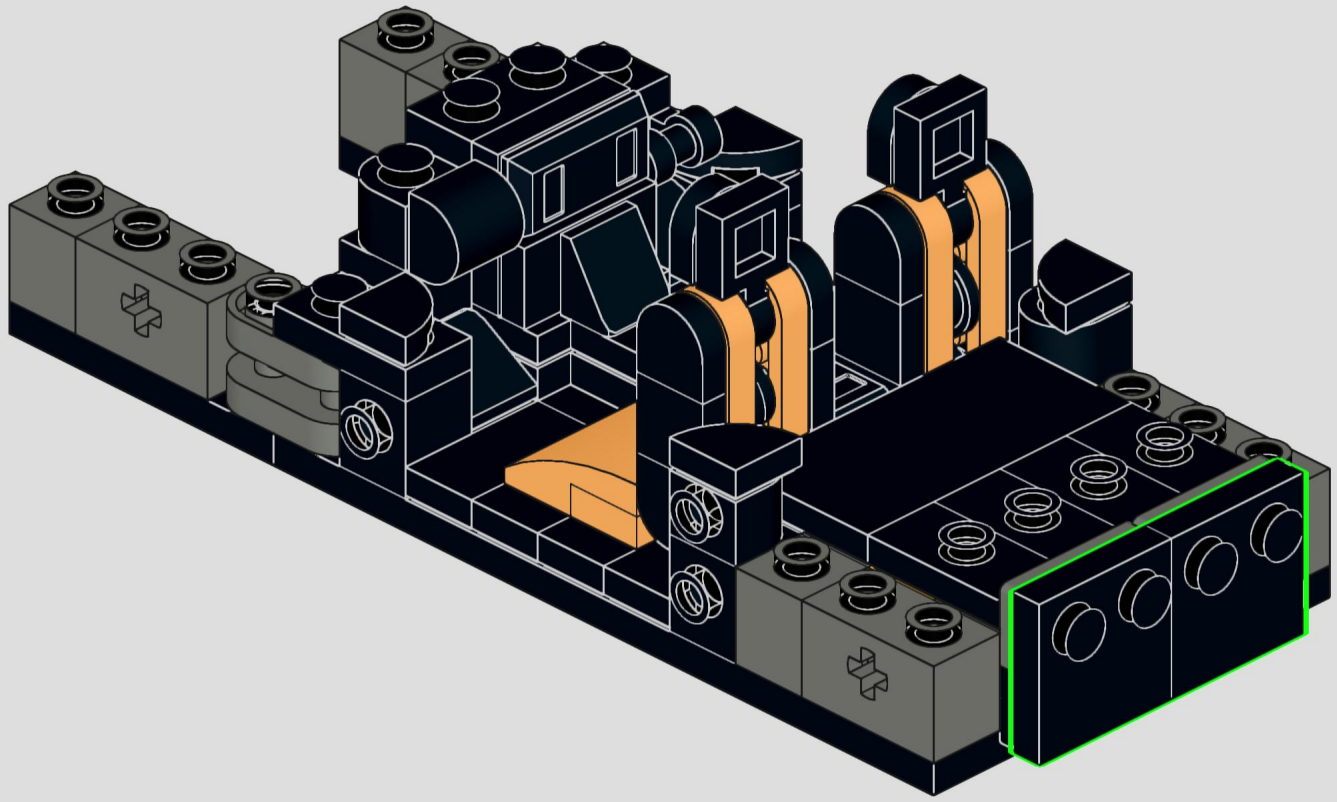

29

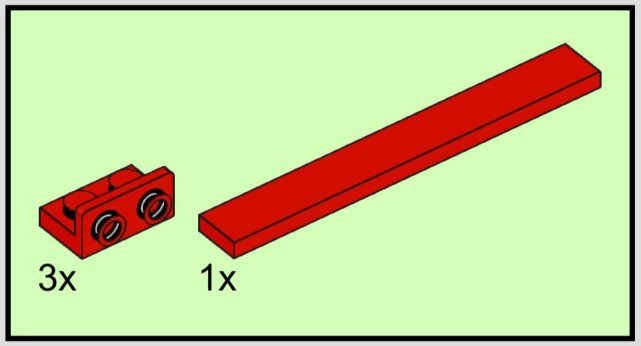

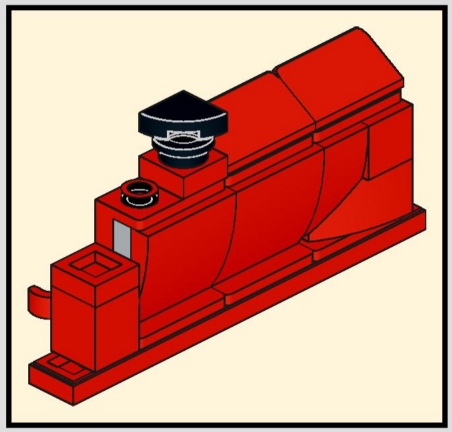

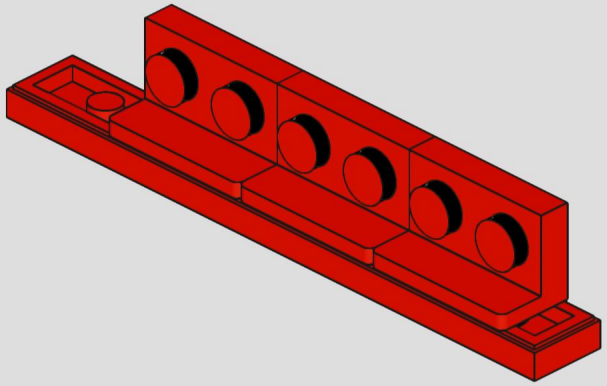

30

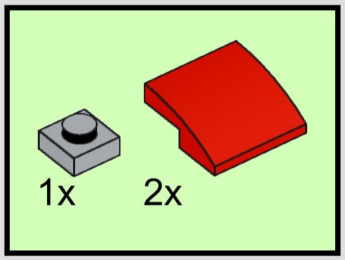

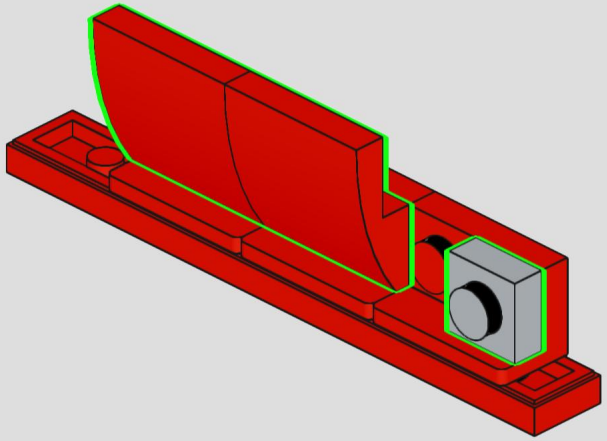

31

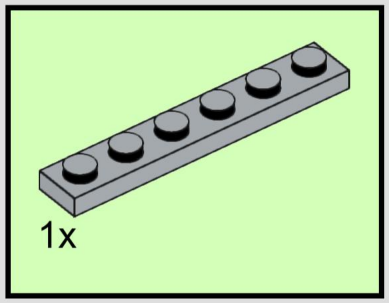

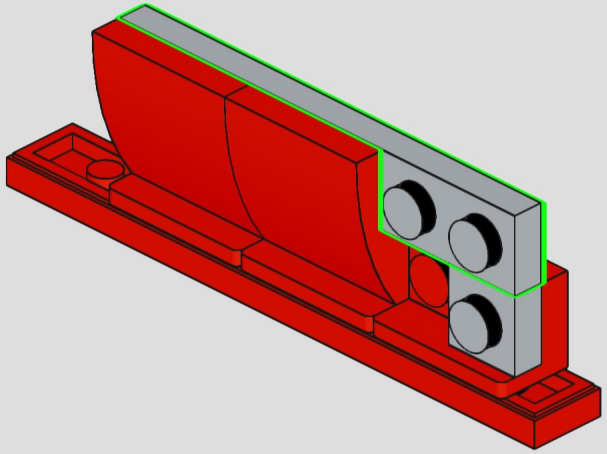

32

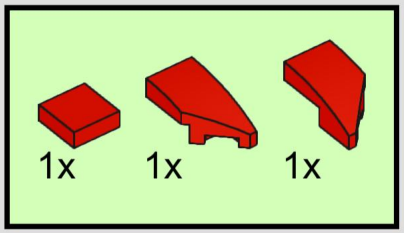

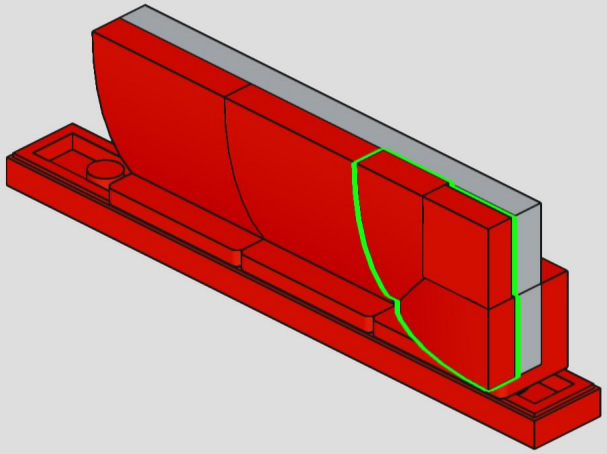

33

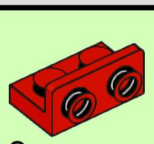

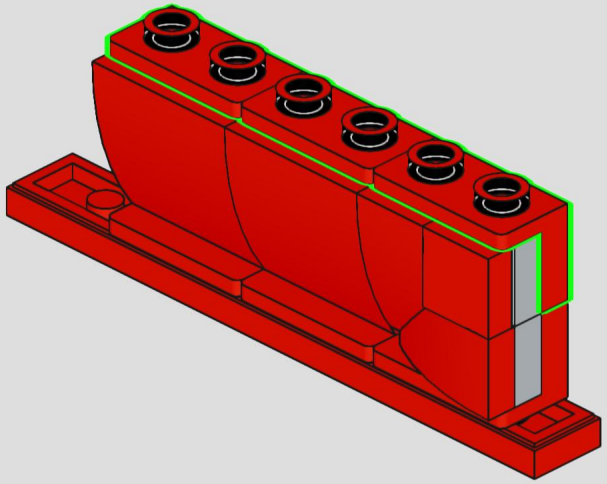

34

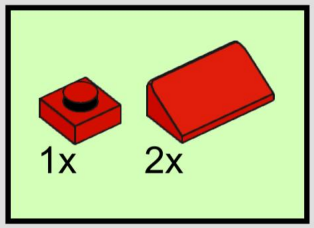

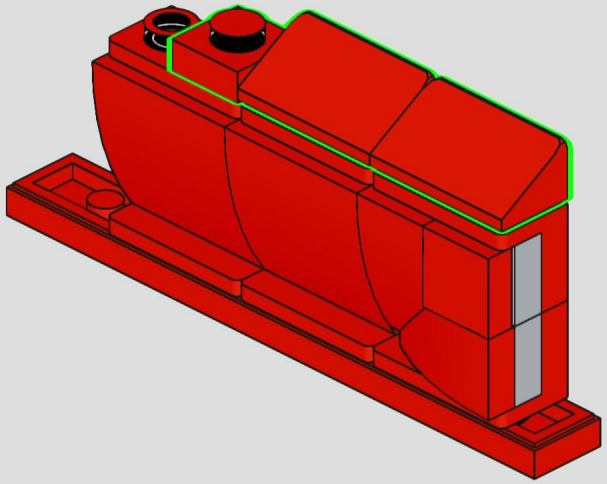

35

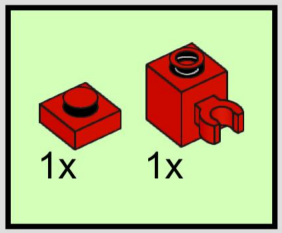

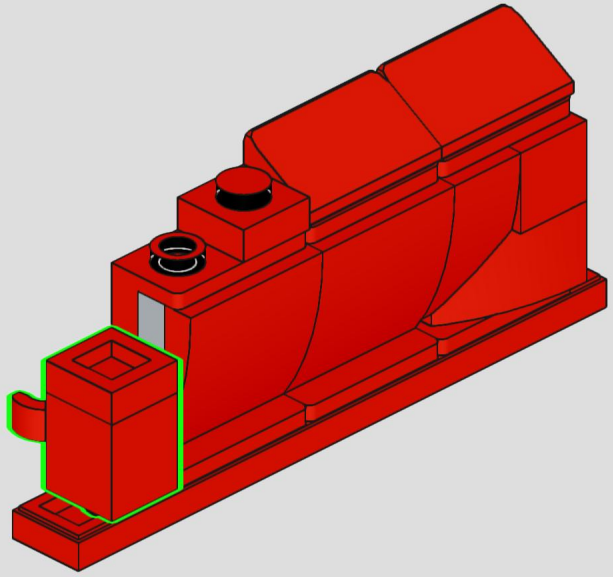

36

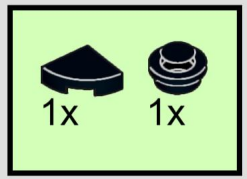

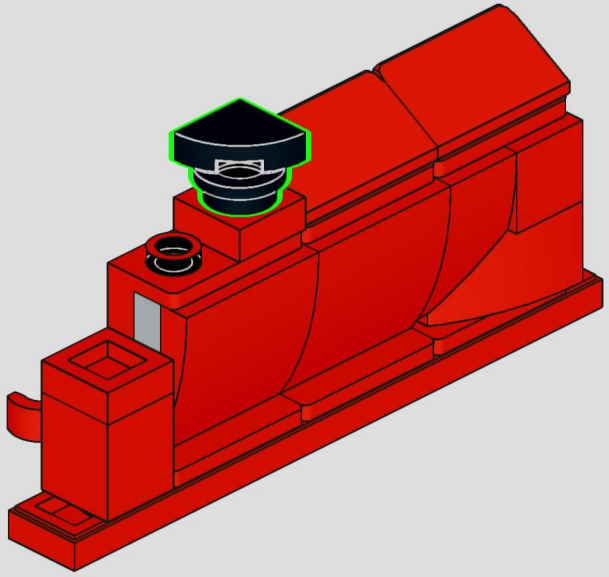

37

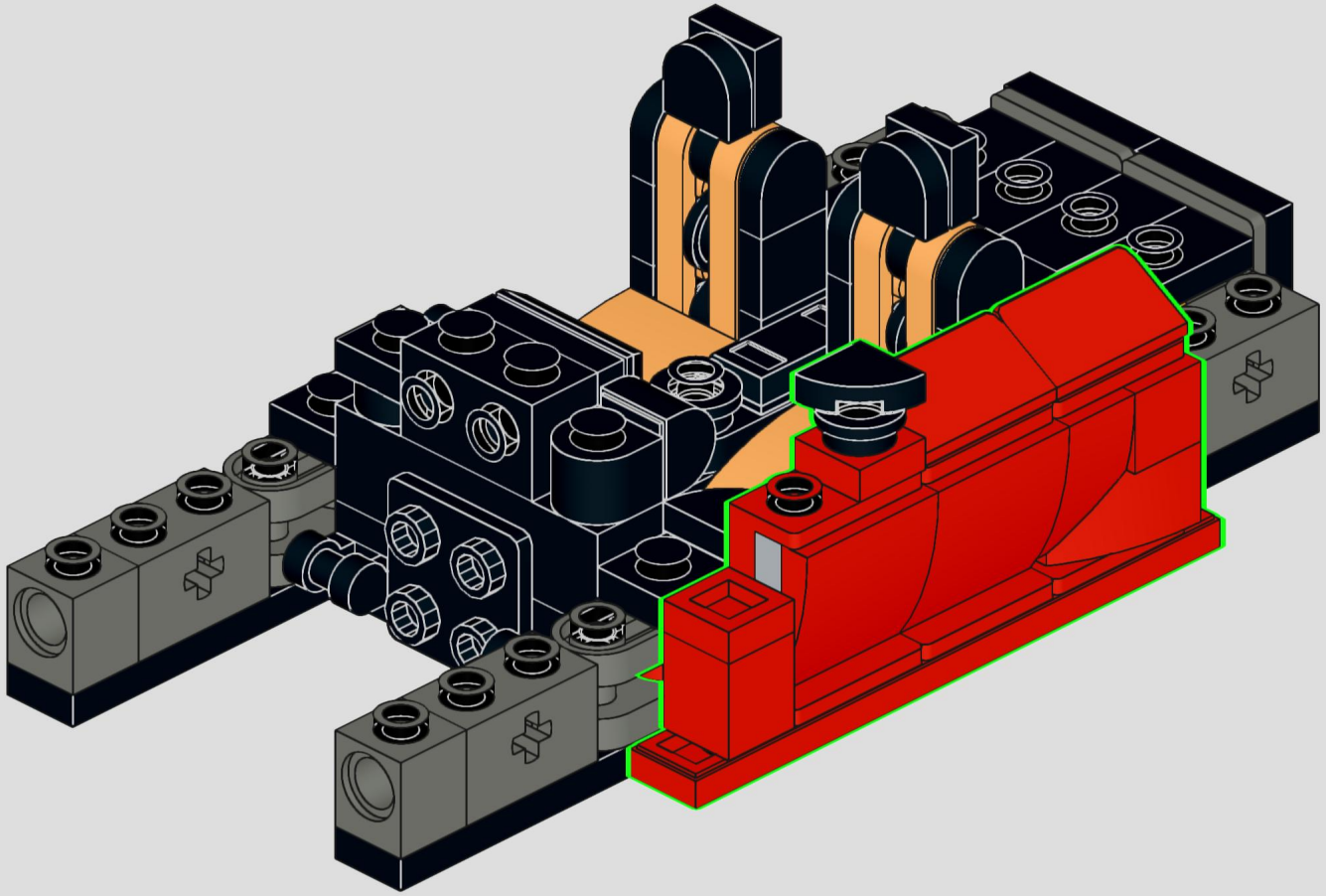

38

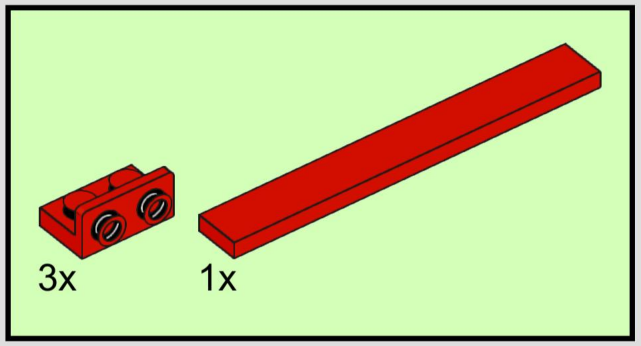

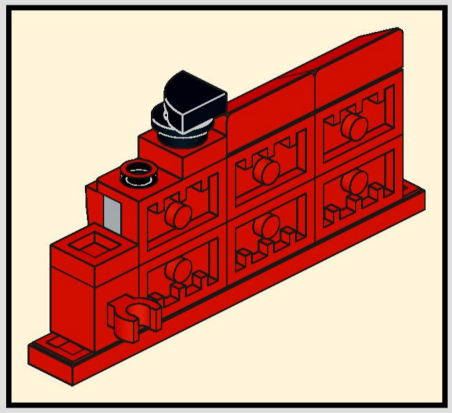

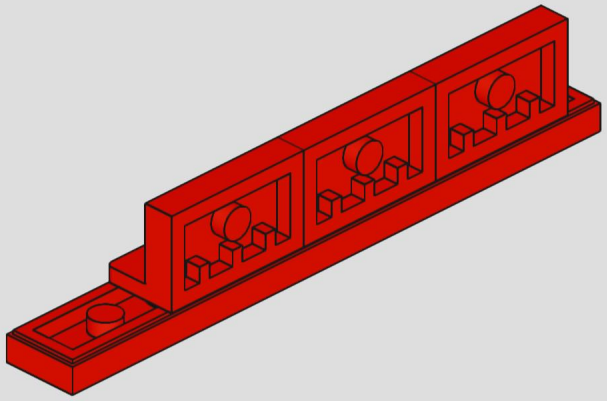

39

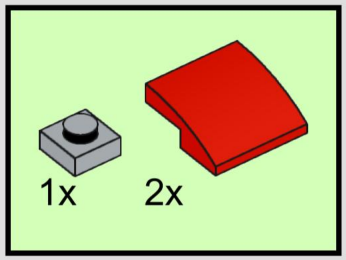

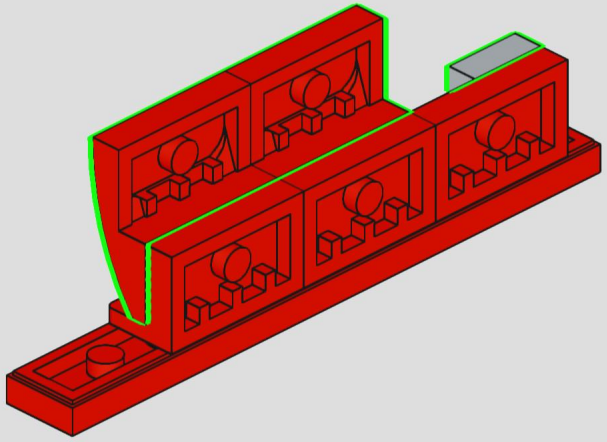

40

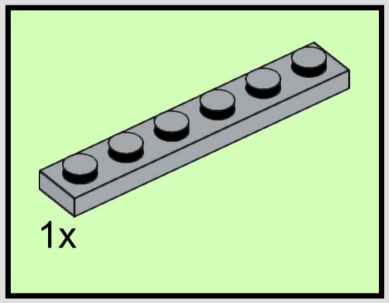

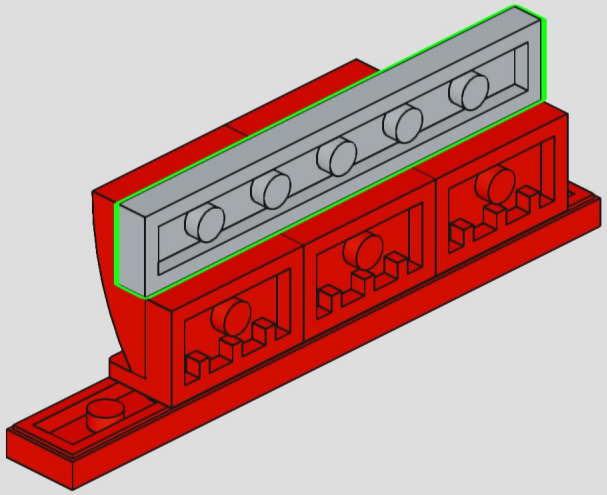

41

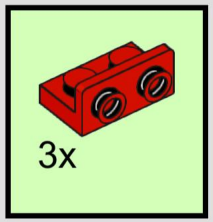

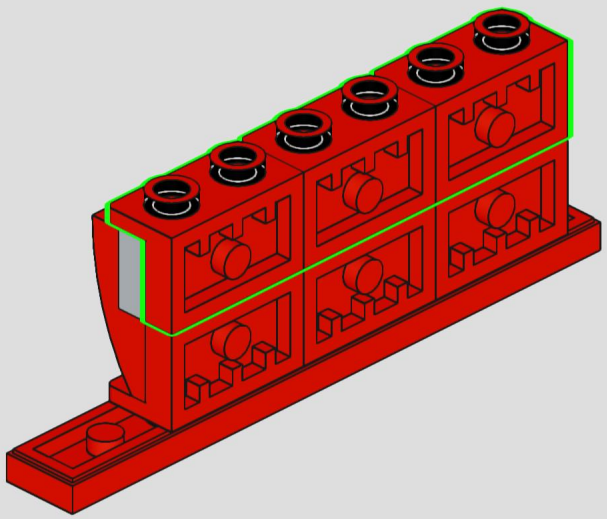

42

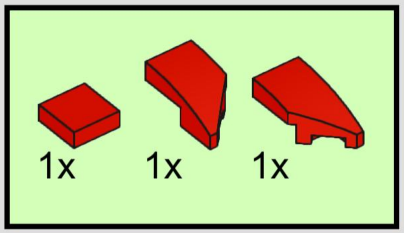

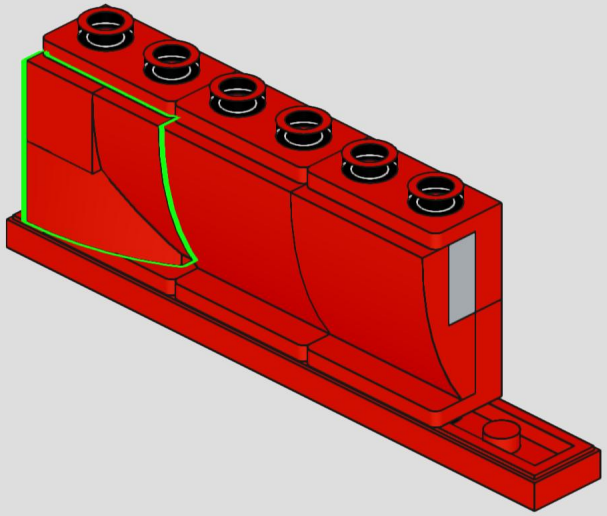

43

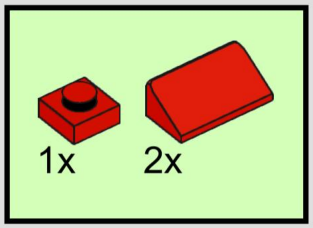

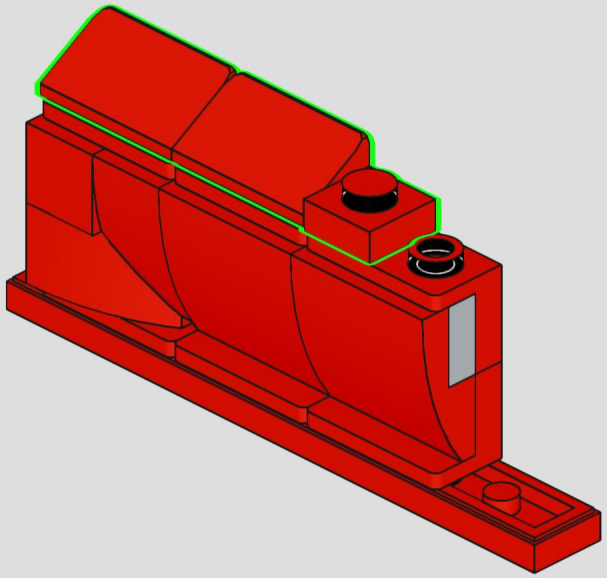

44

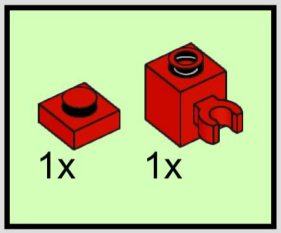

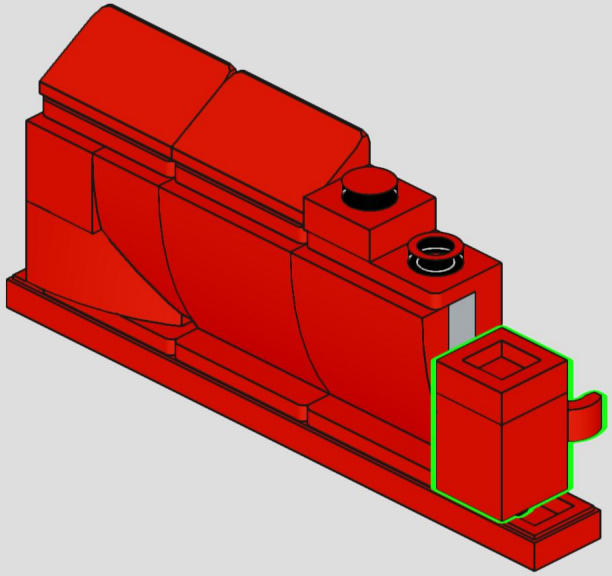

45

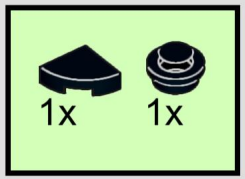

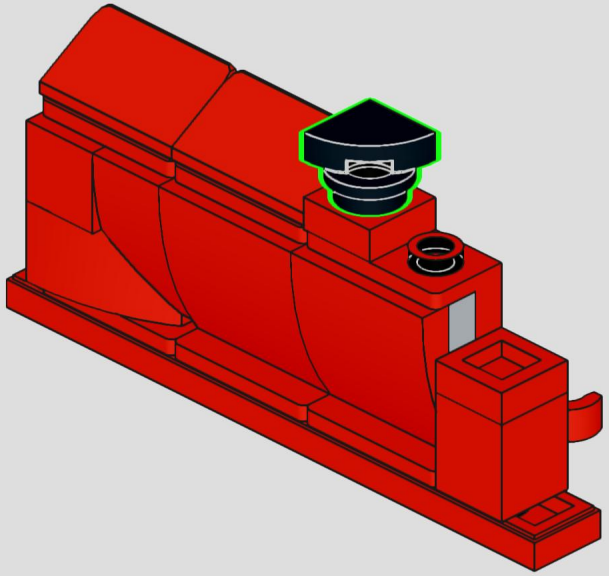

46

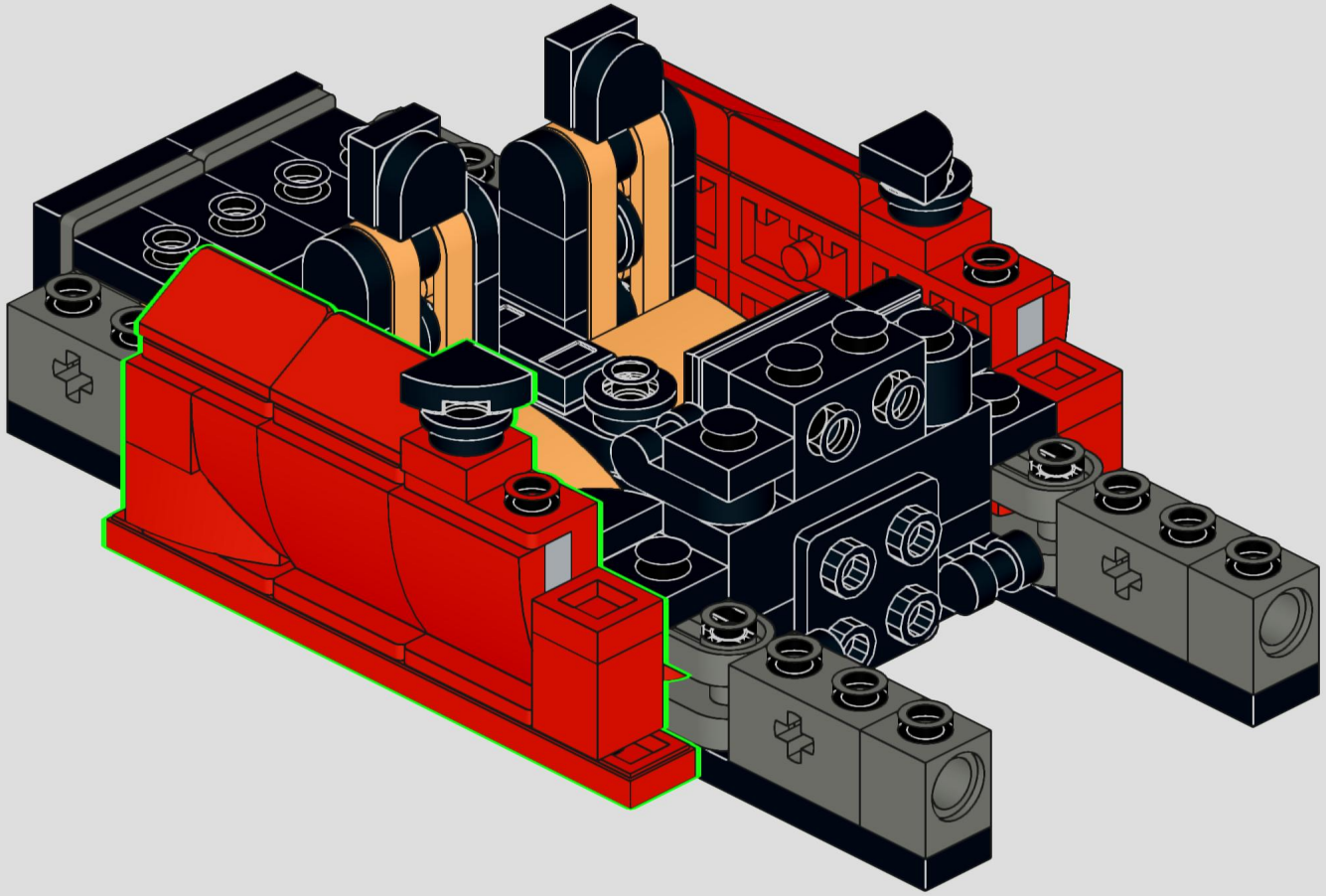

47

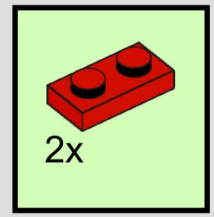

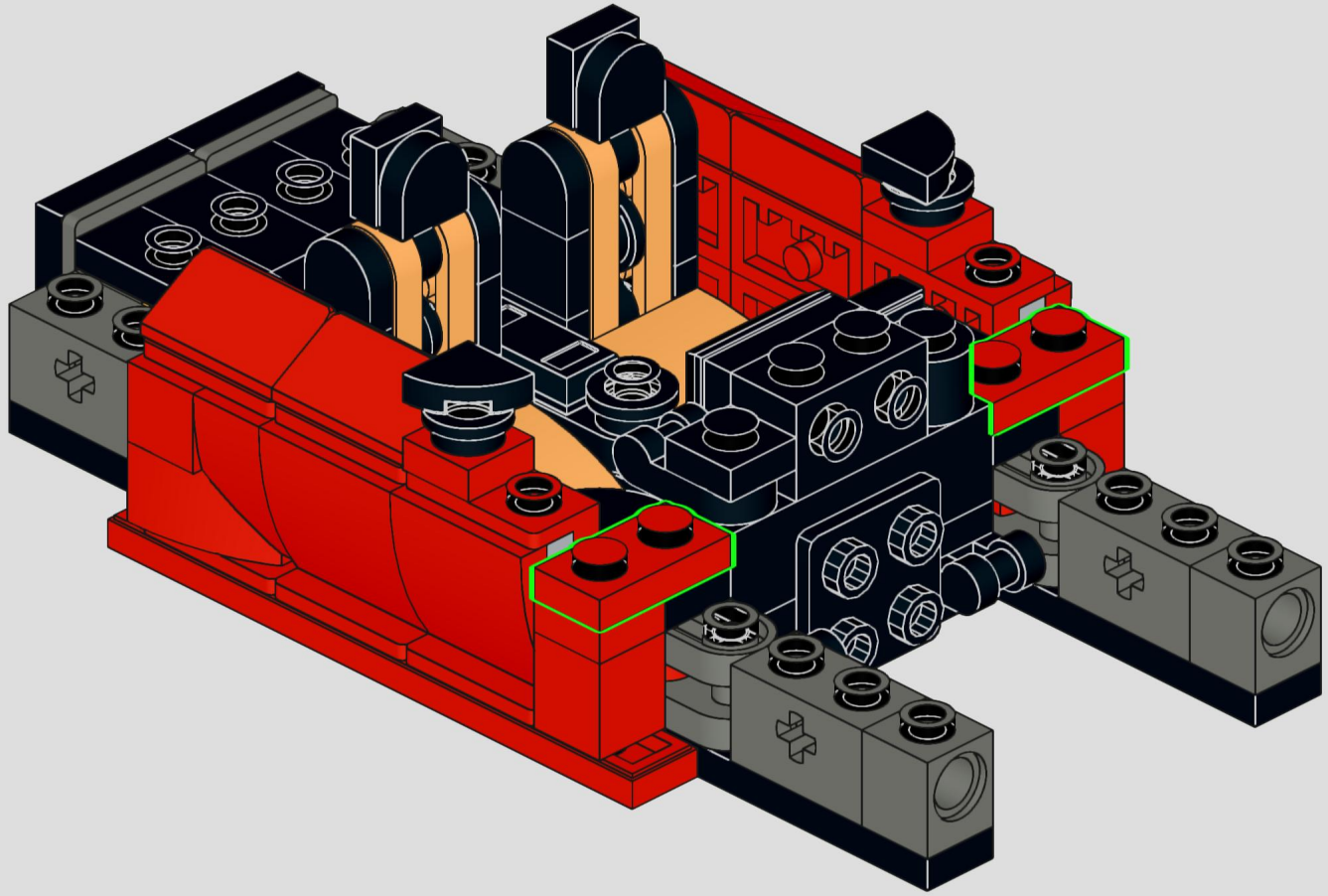

48

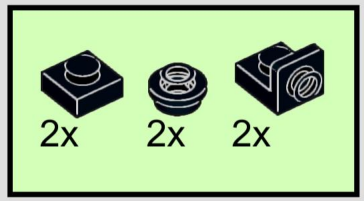

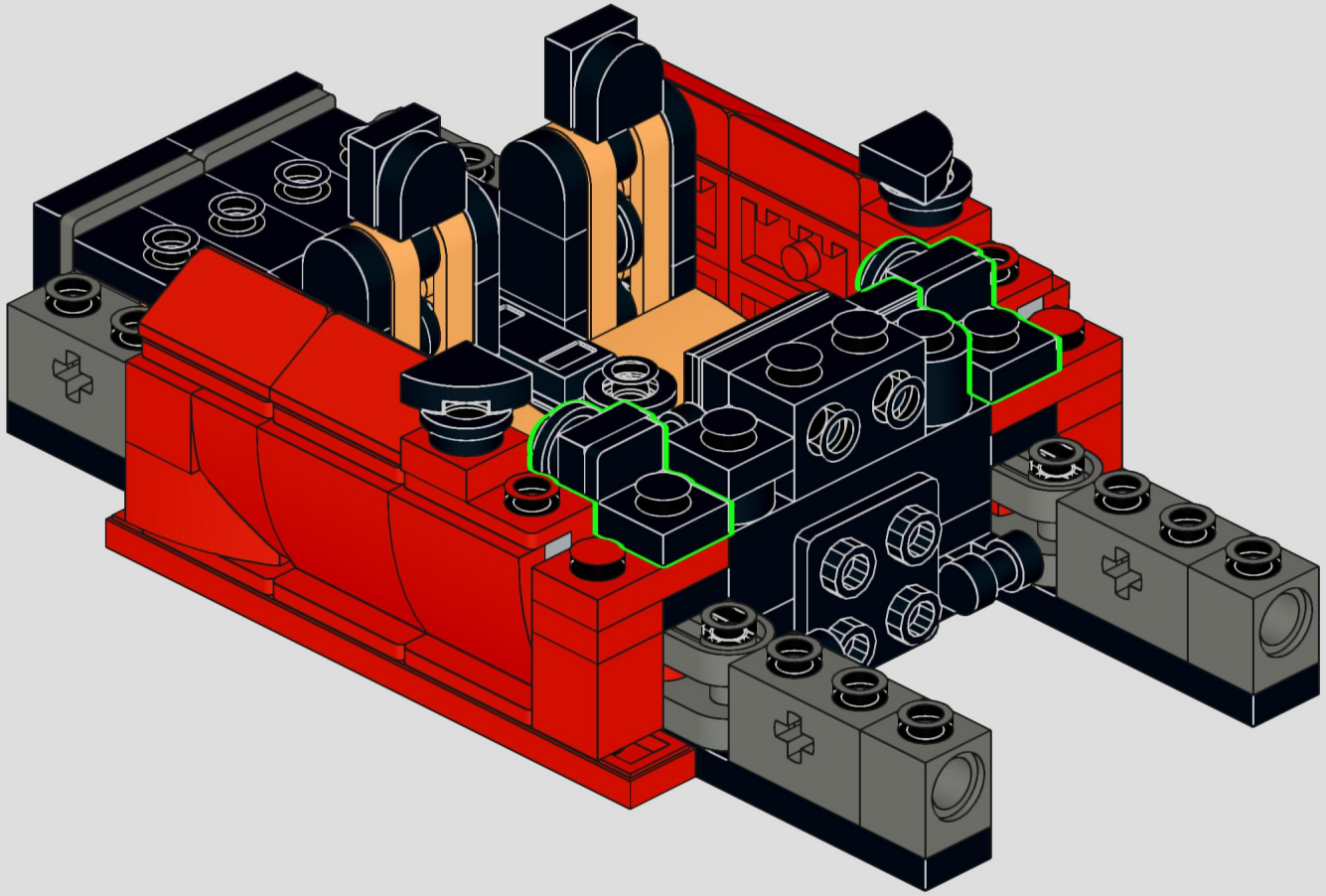

49

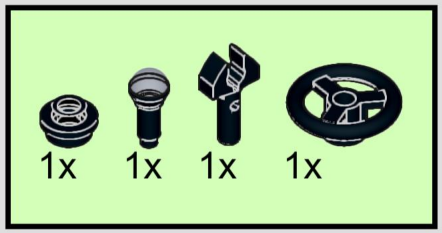

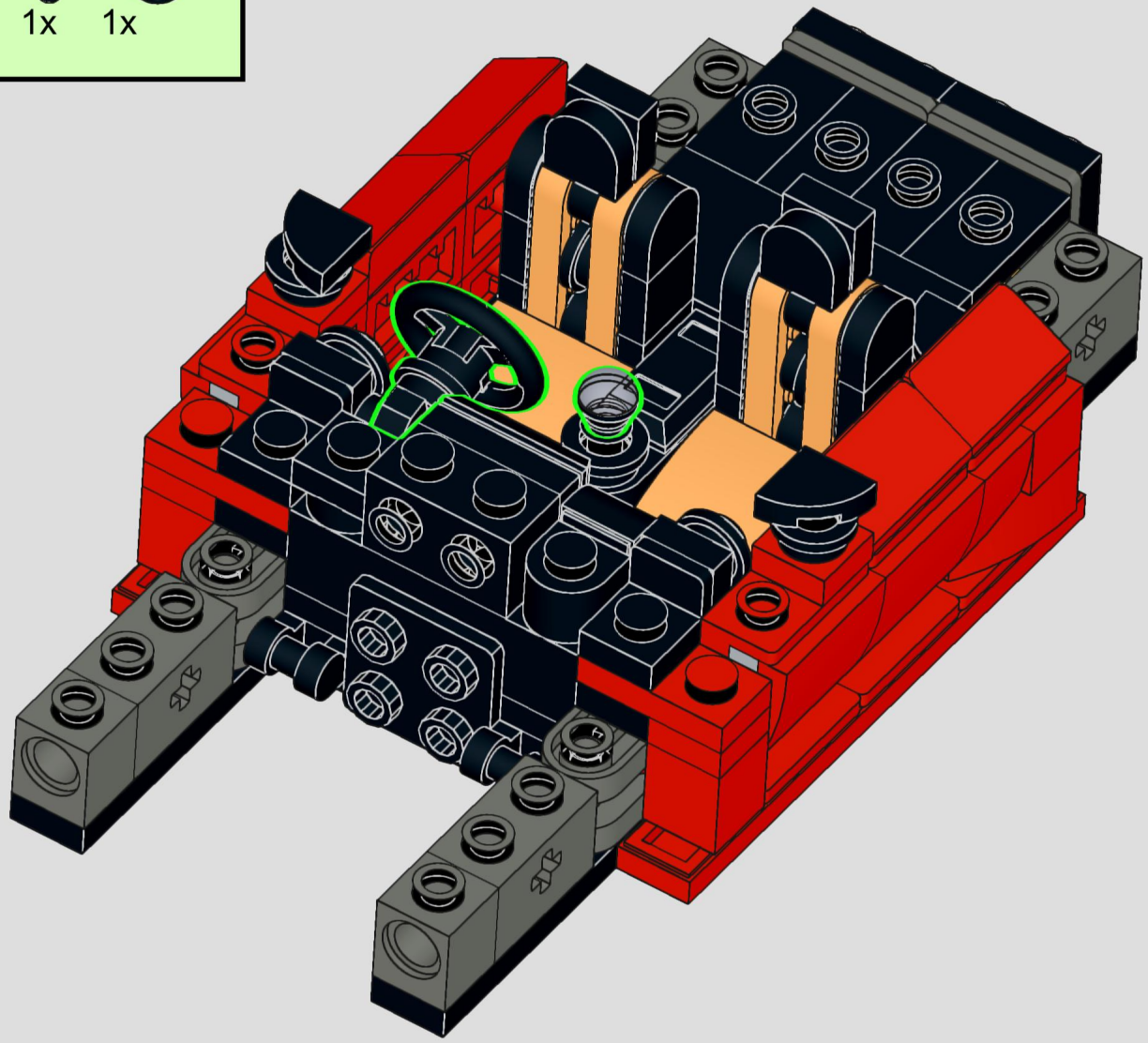

50

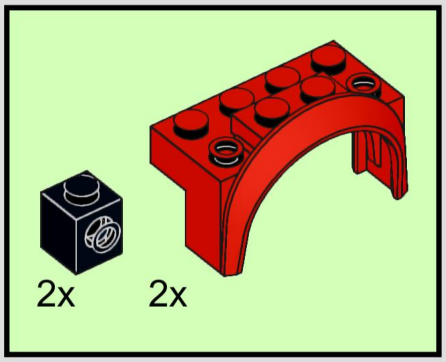

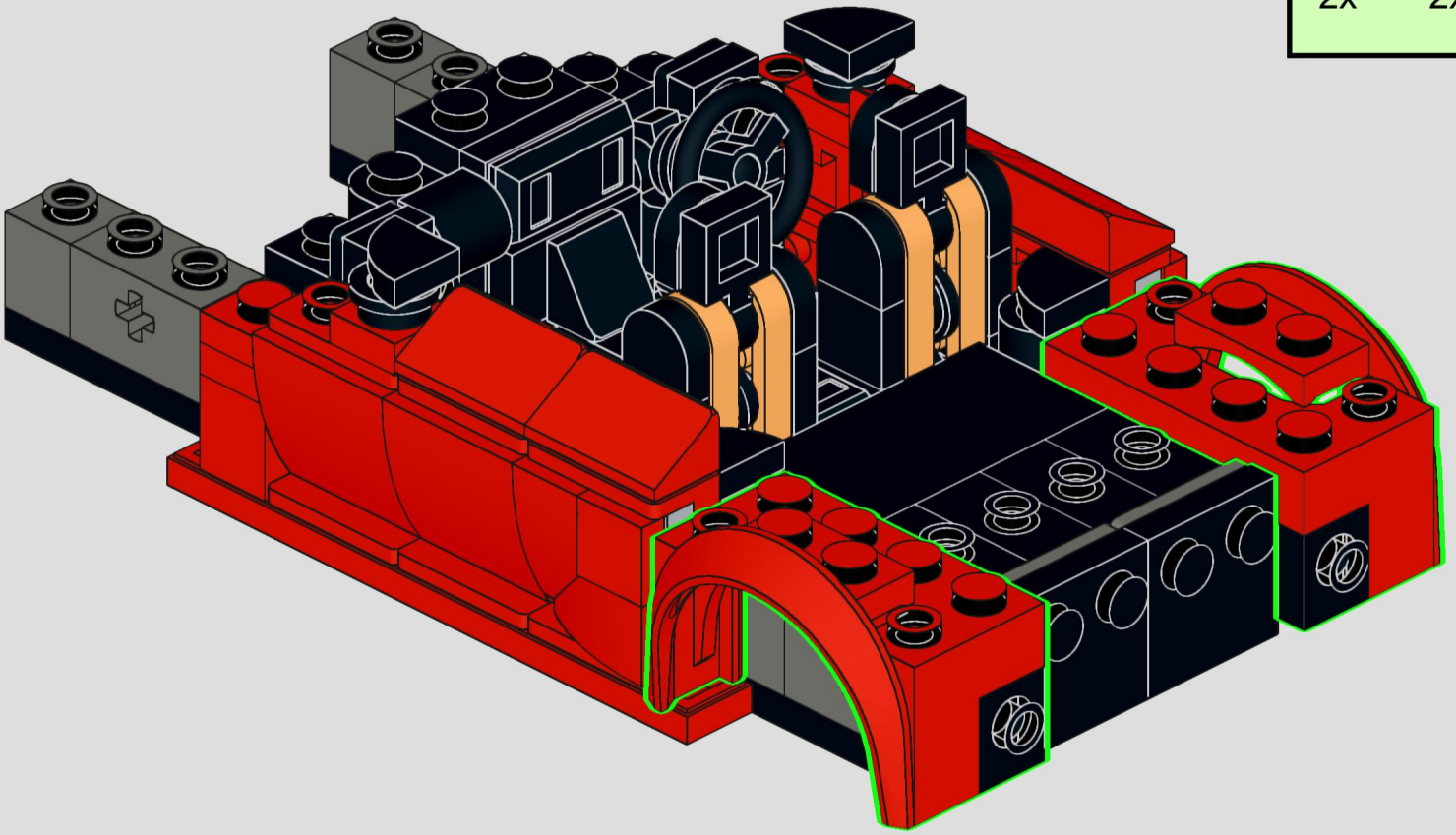

51

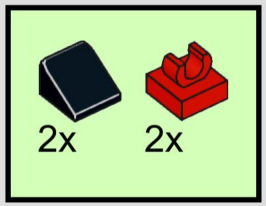

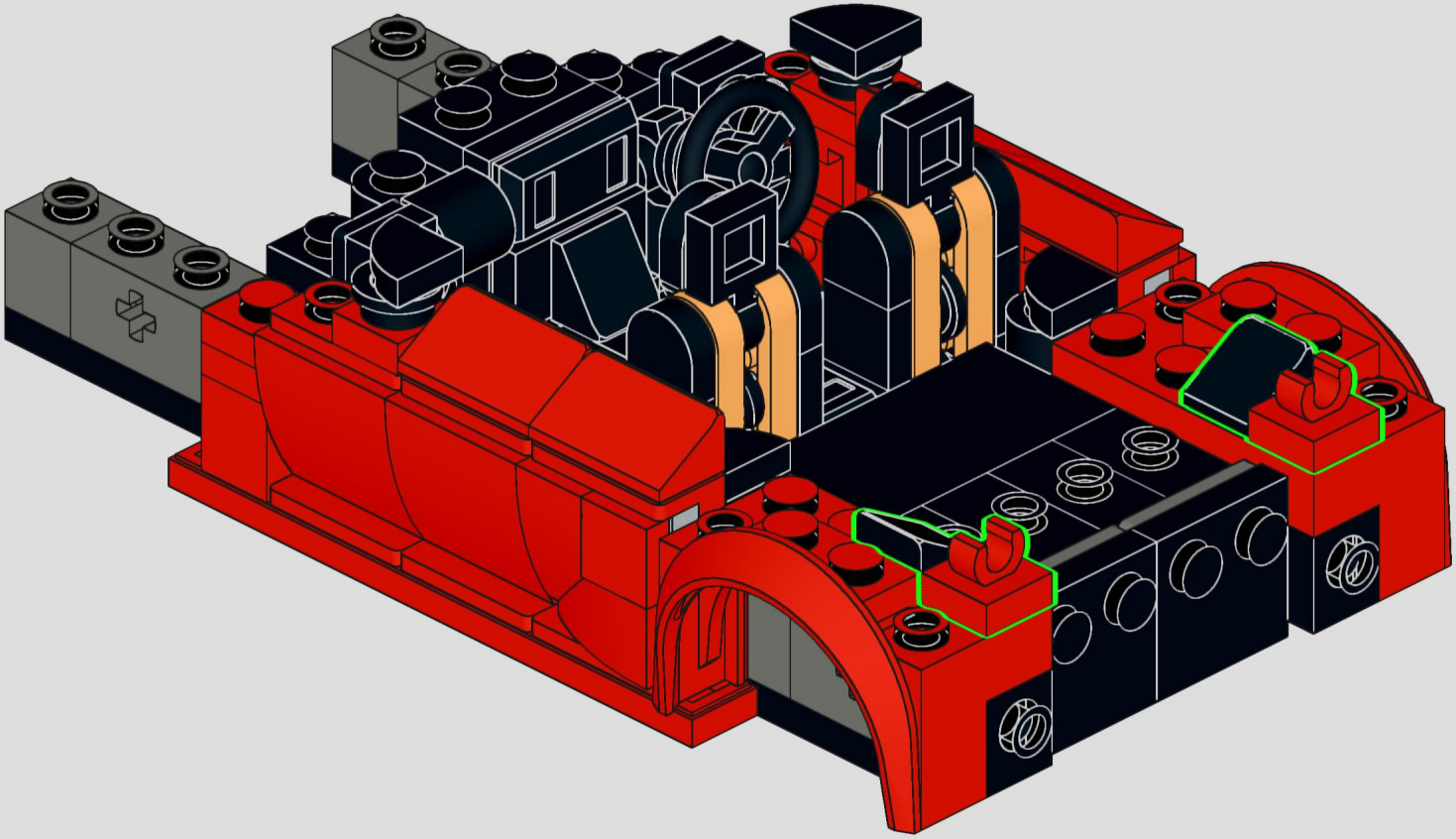

52

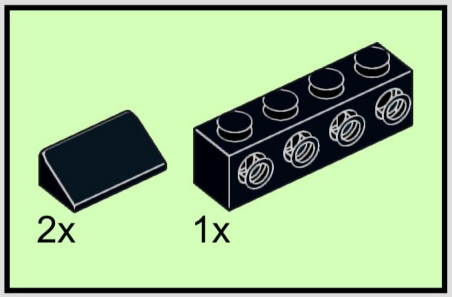

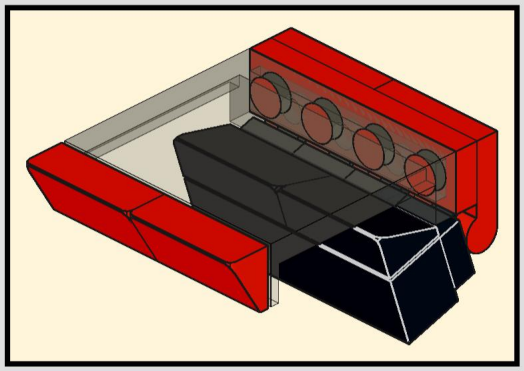

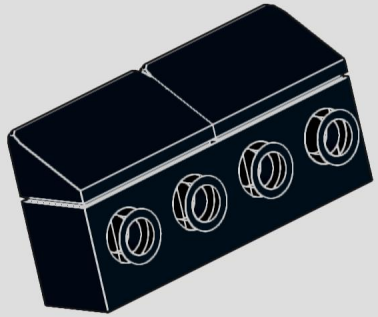

53



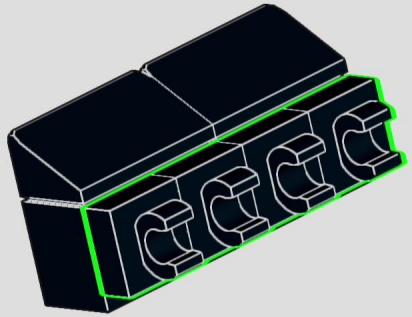

54

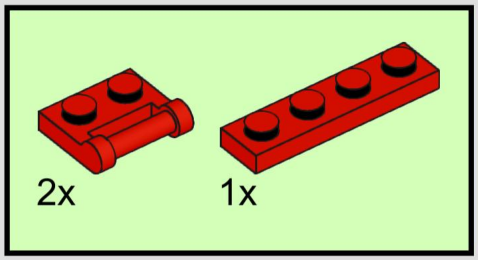

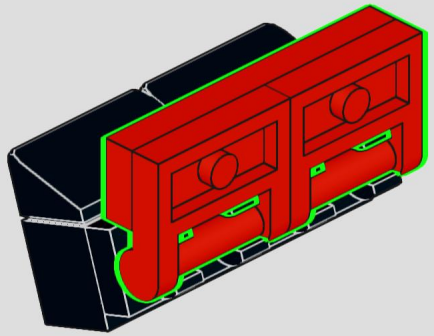

55

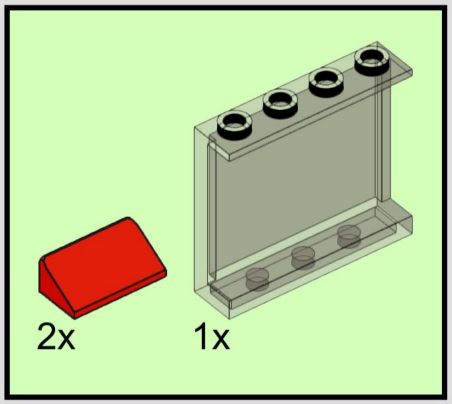

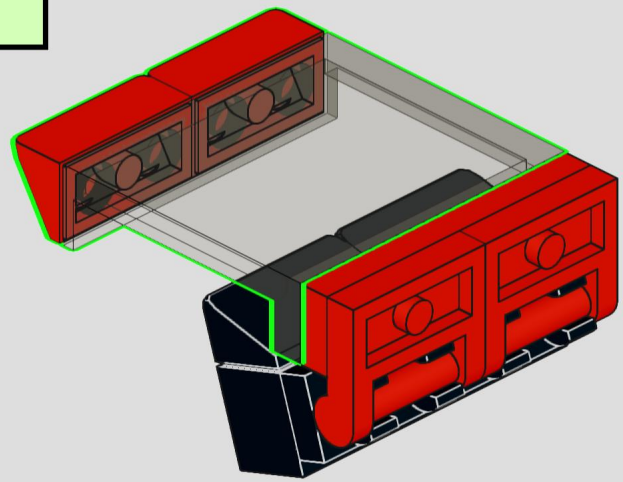

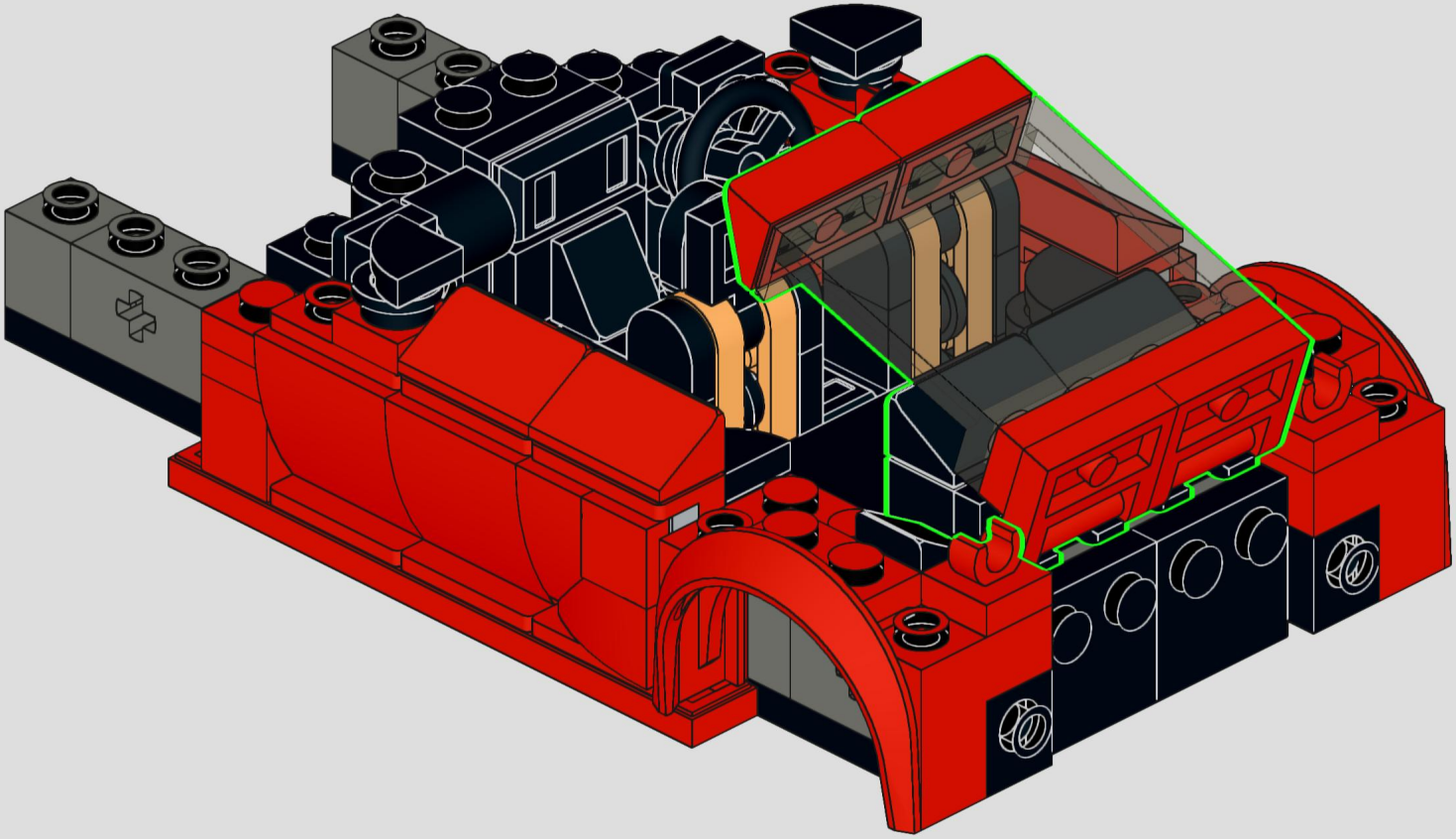

57

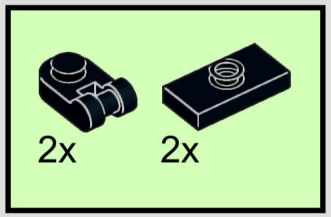

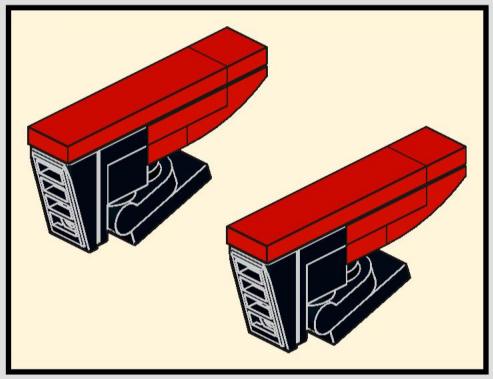

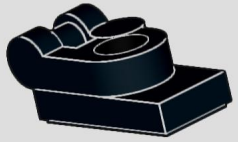

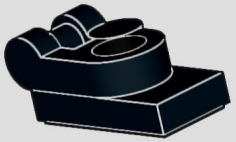

58

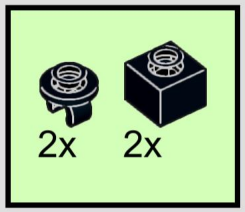

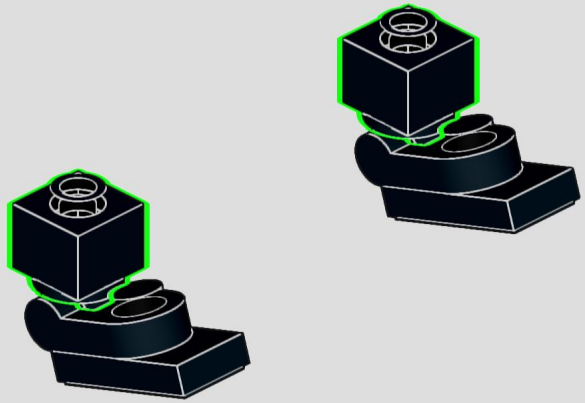

59

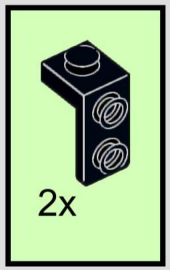

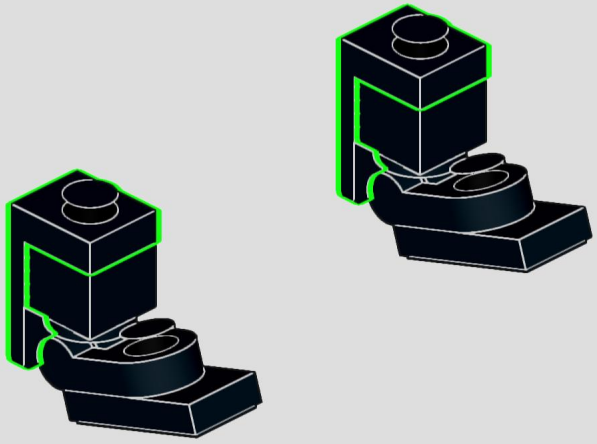

60

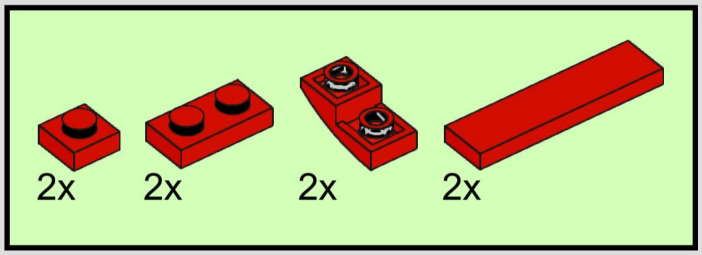

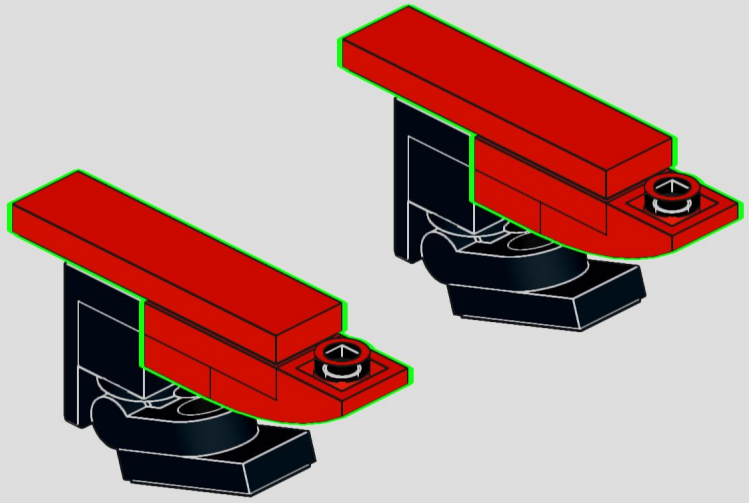

61

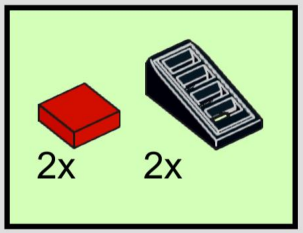

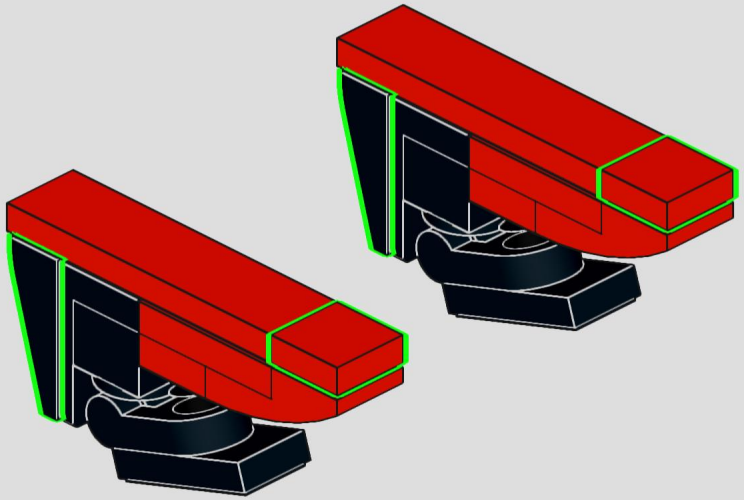

62

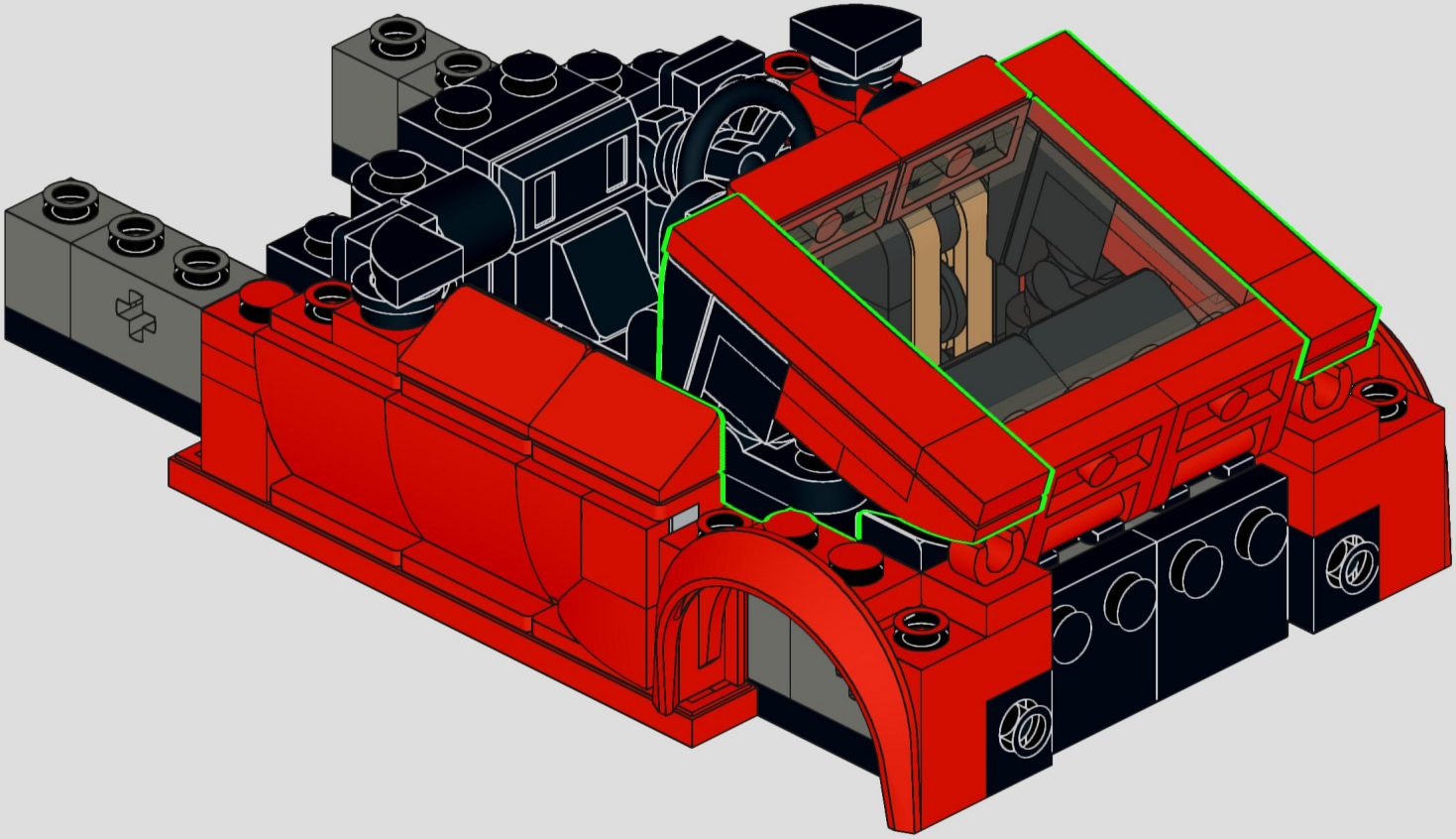

63

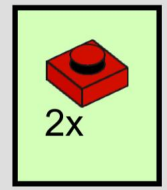

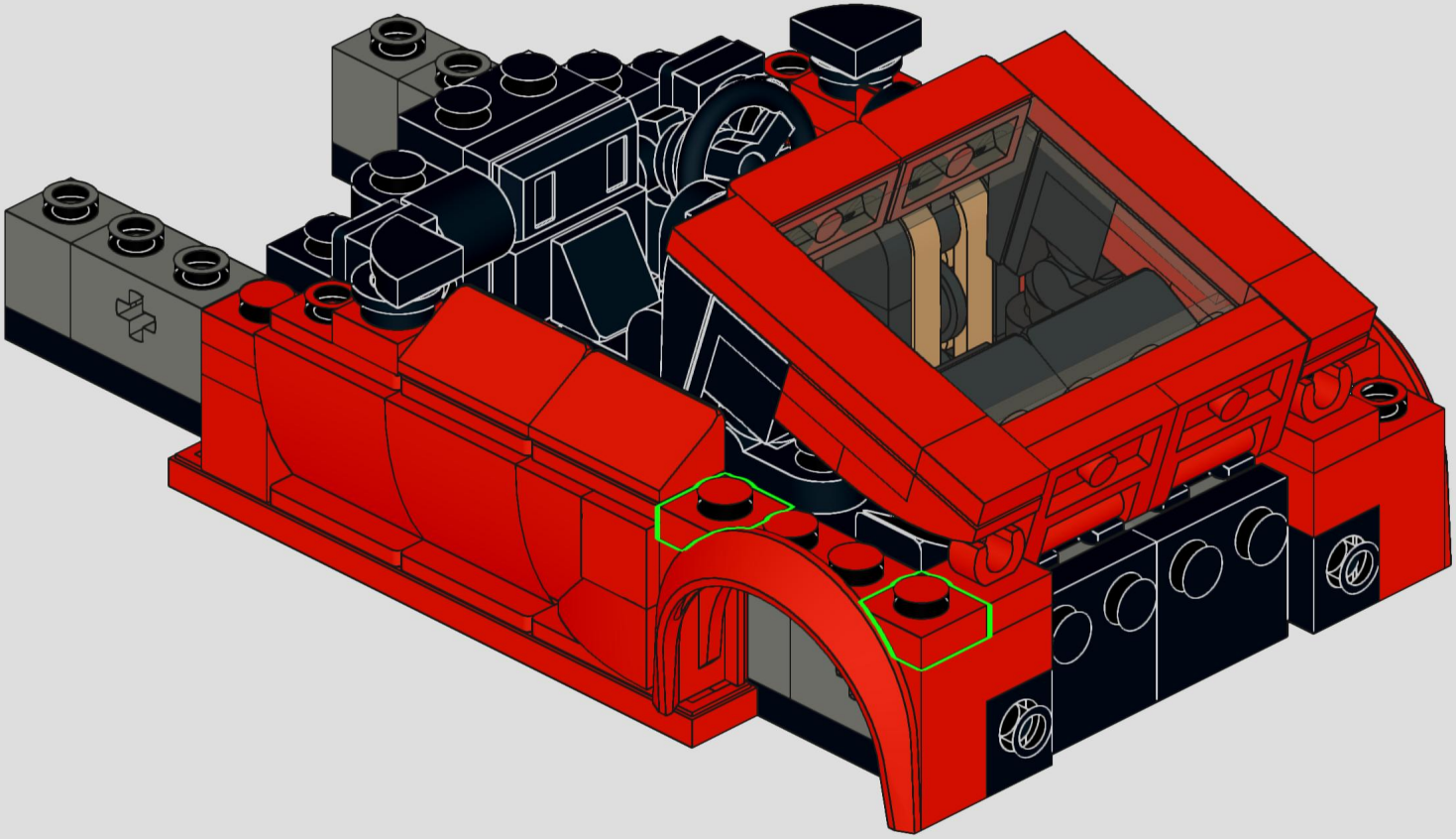

64

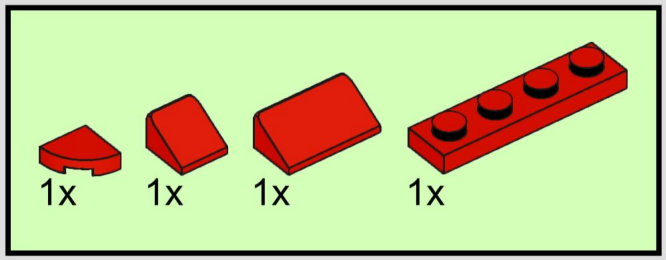

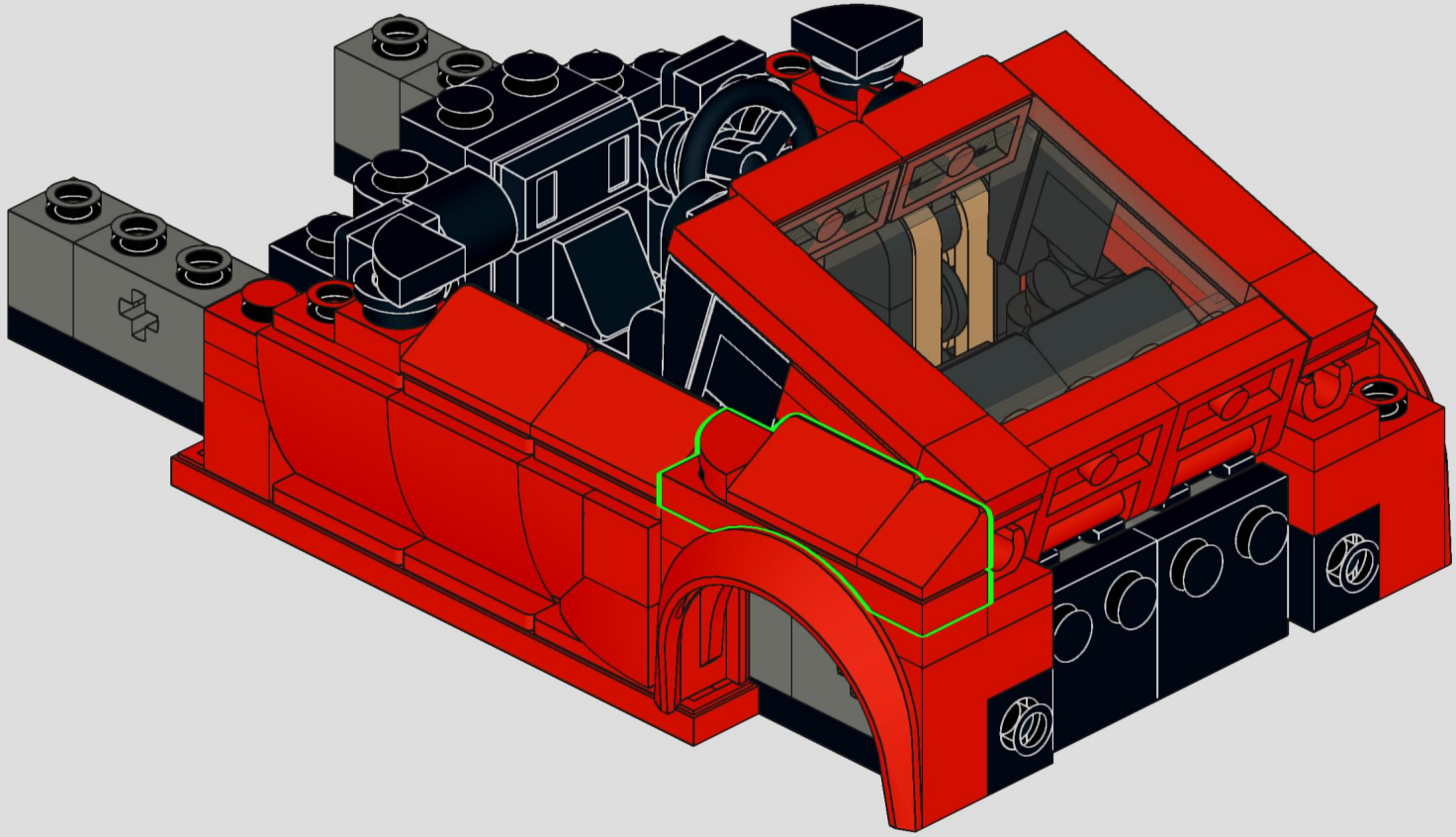

65

2x

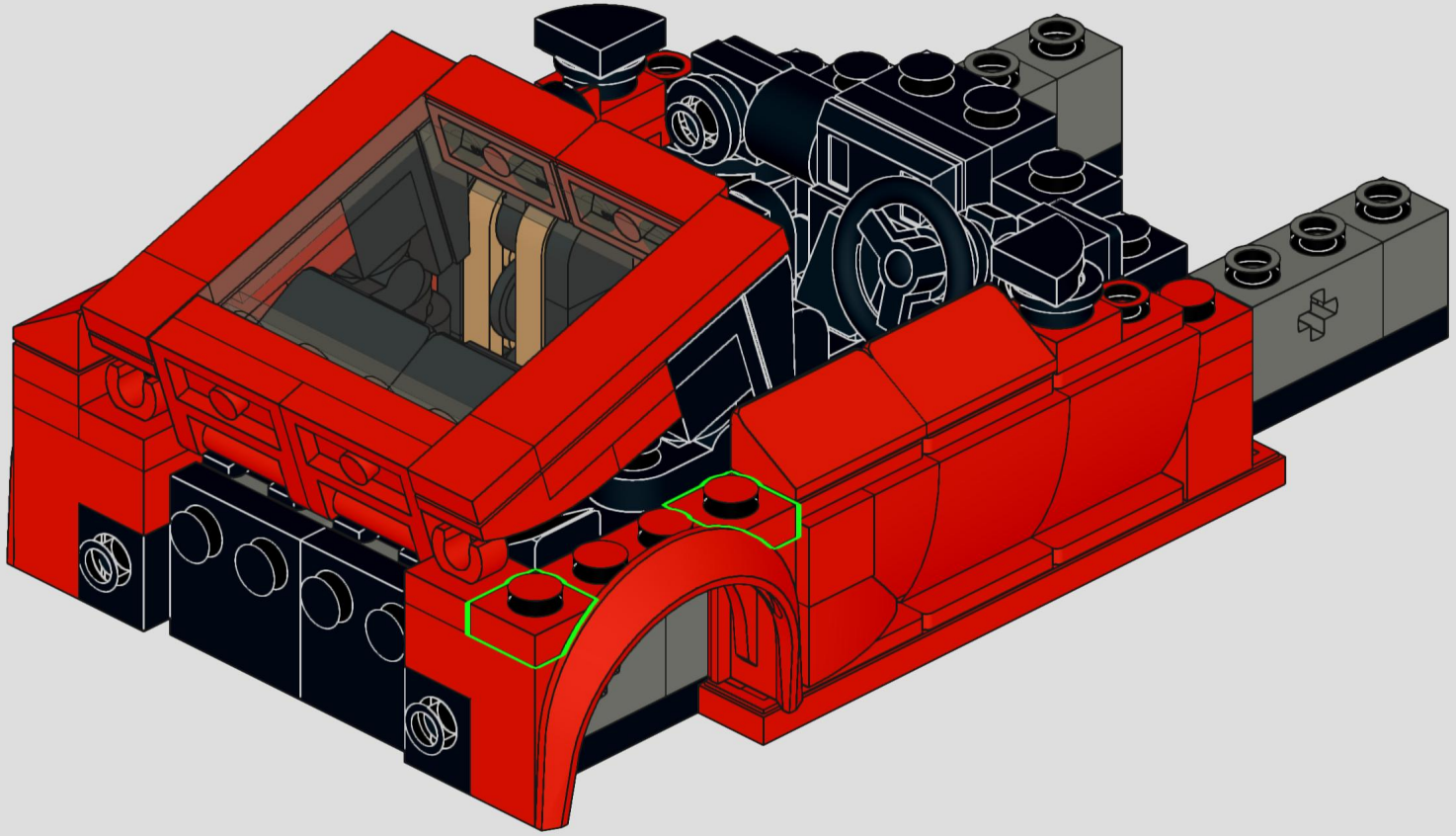

66

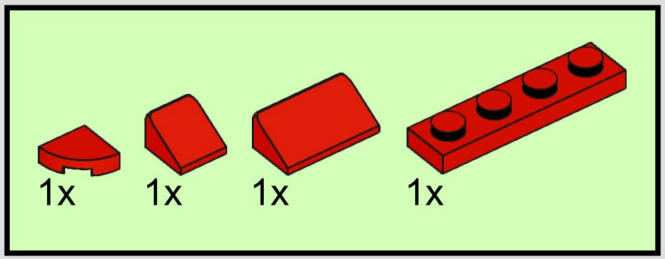

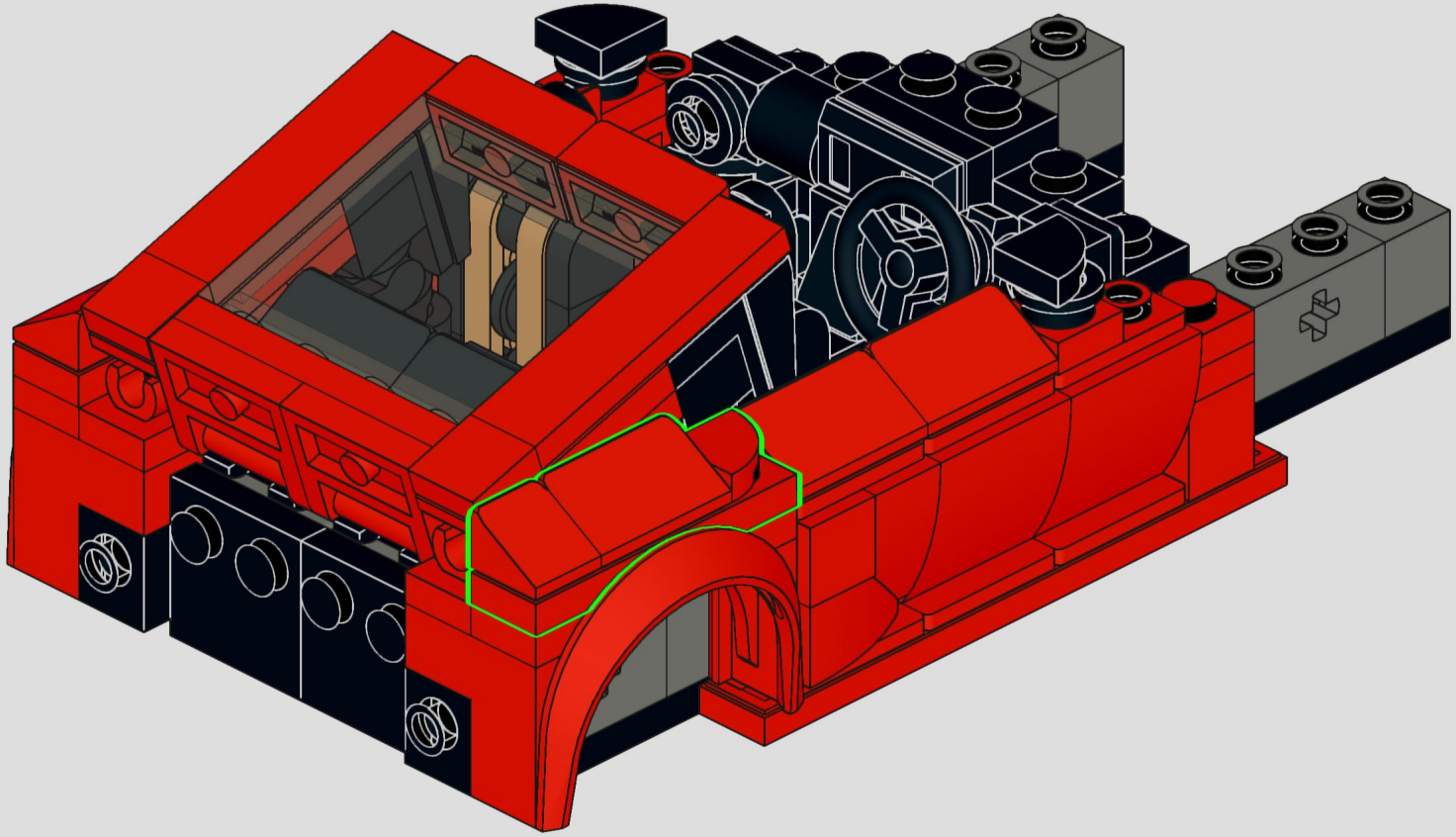

67

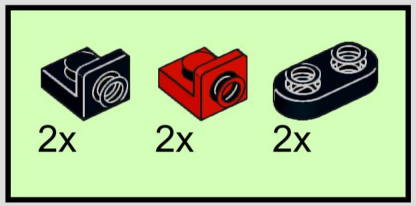

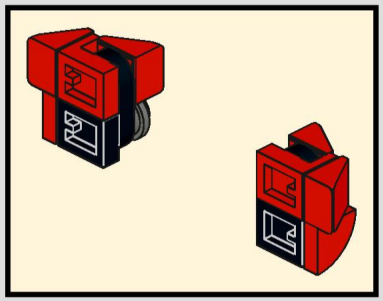

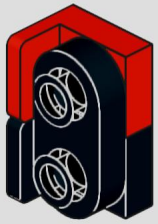



68

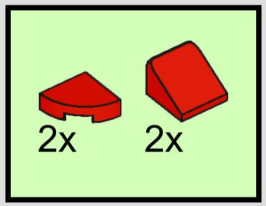

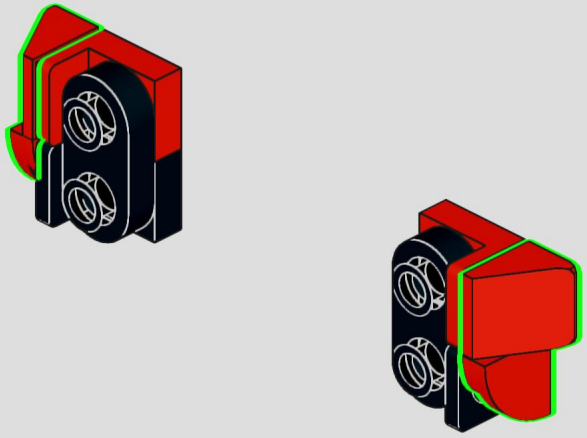

69

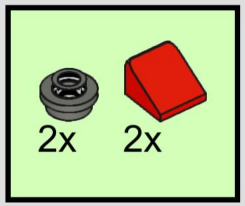

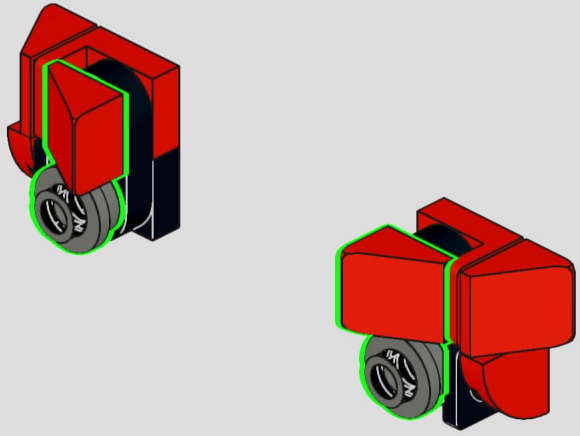

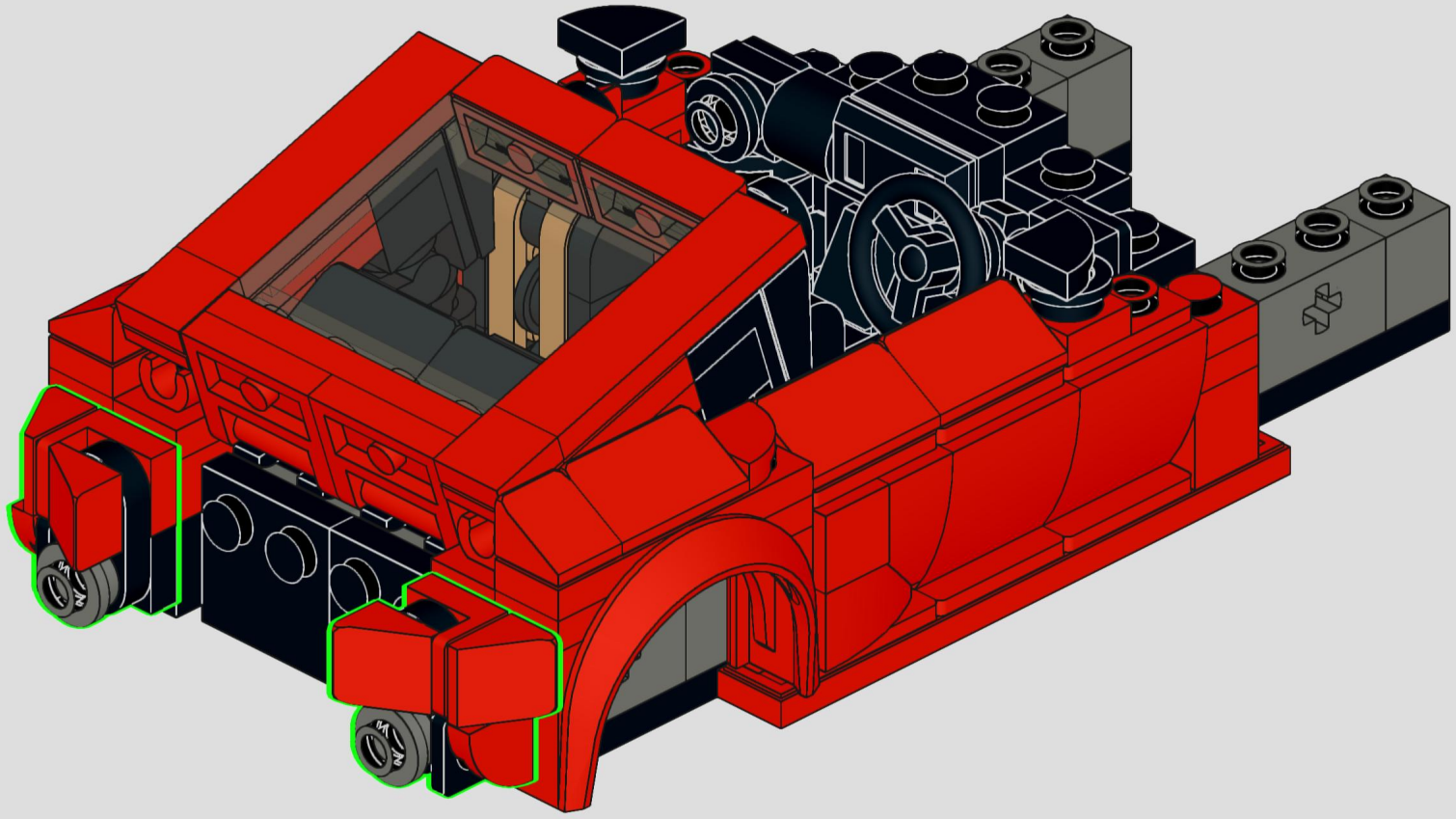

71

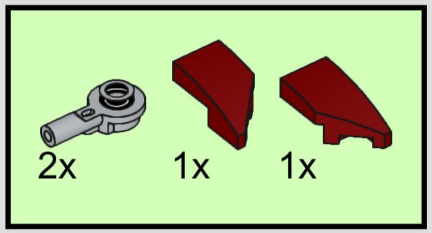

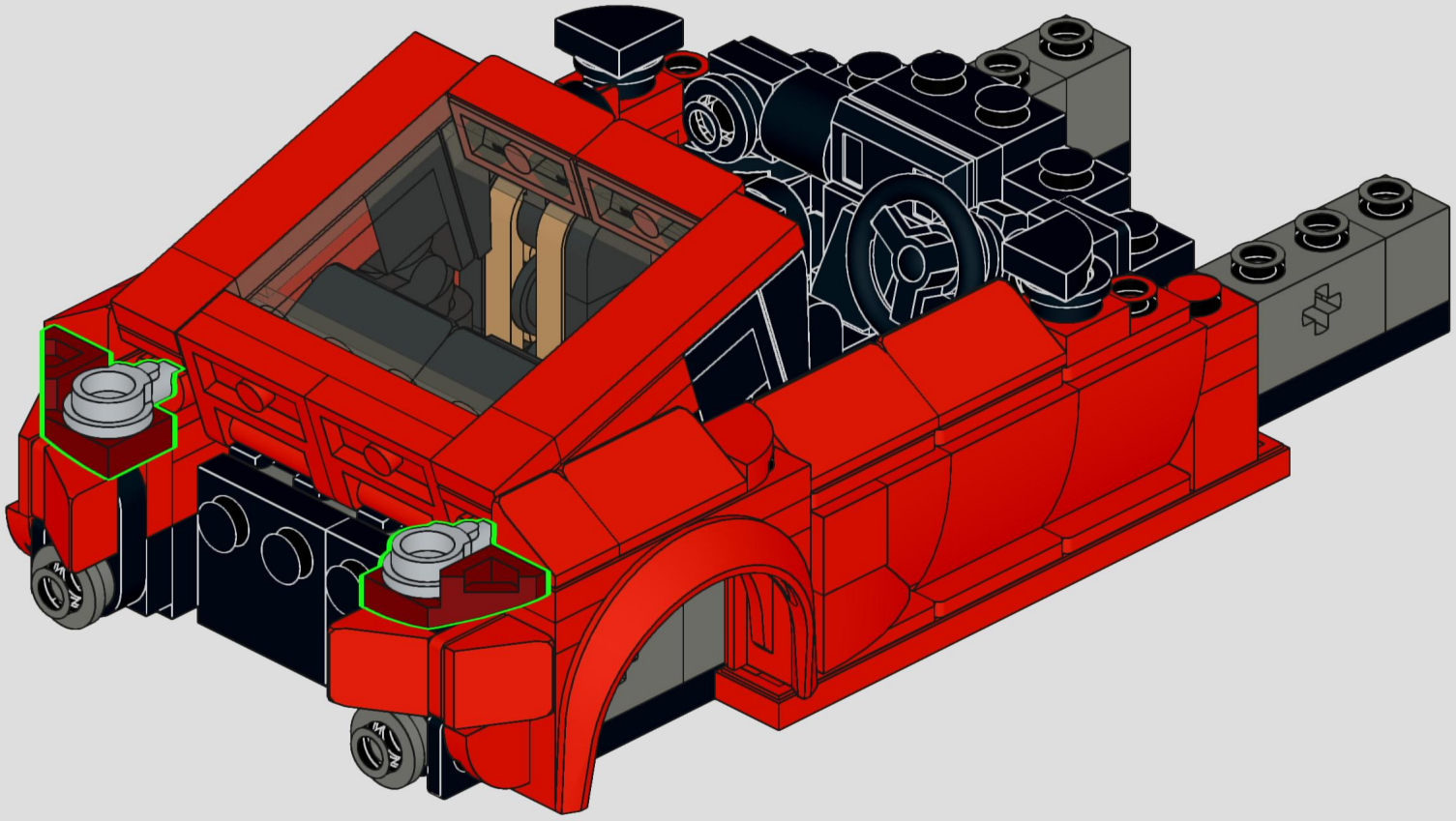

72

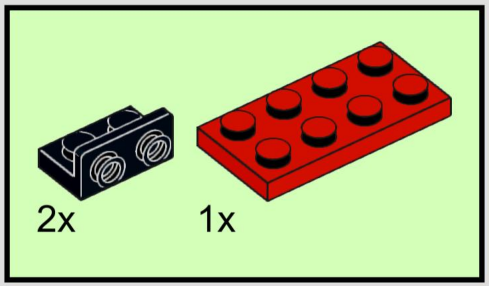

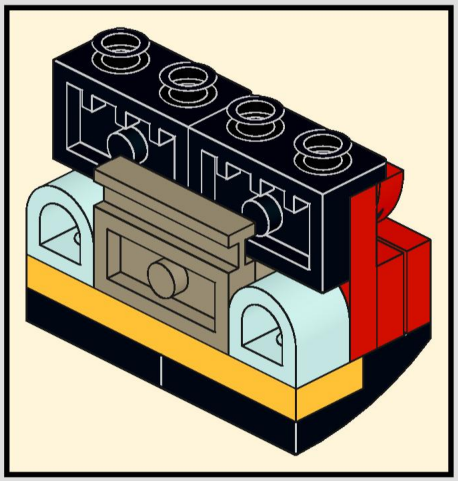

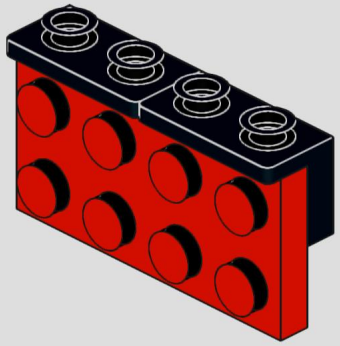

73

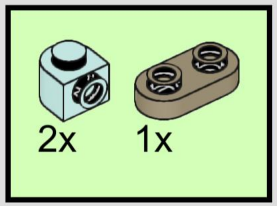

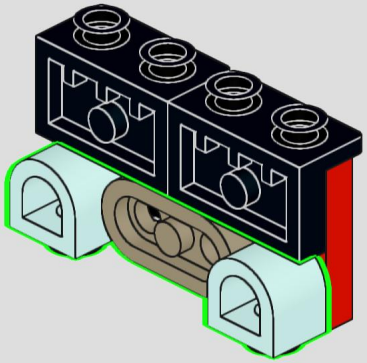

74

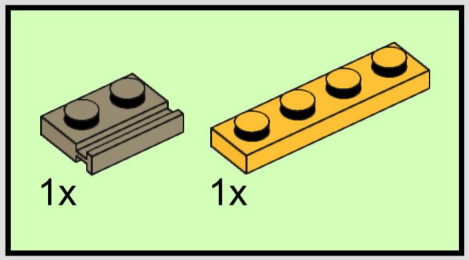

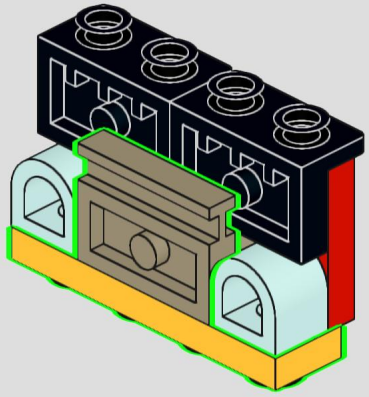

75



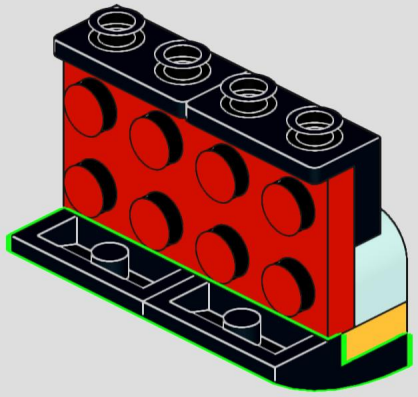

76

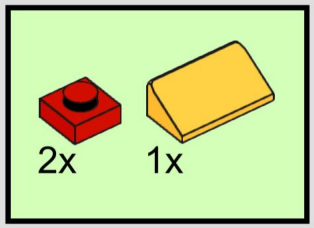

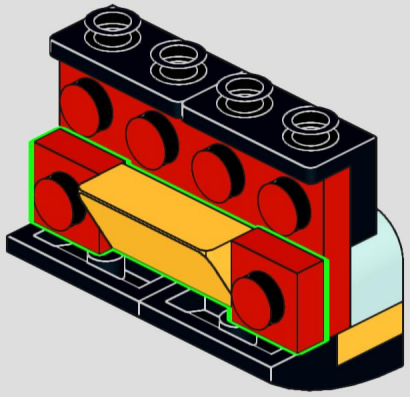

77

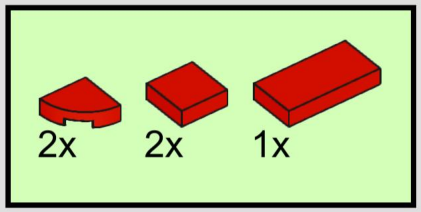

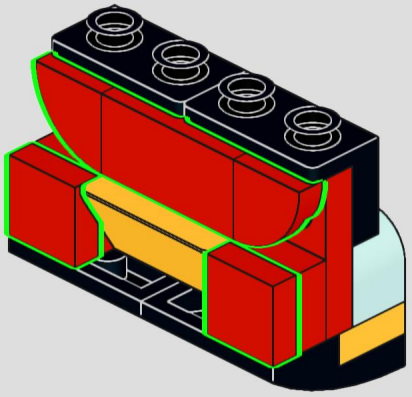

78

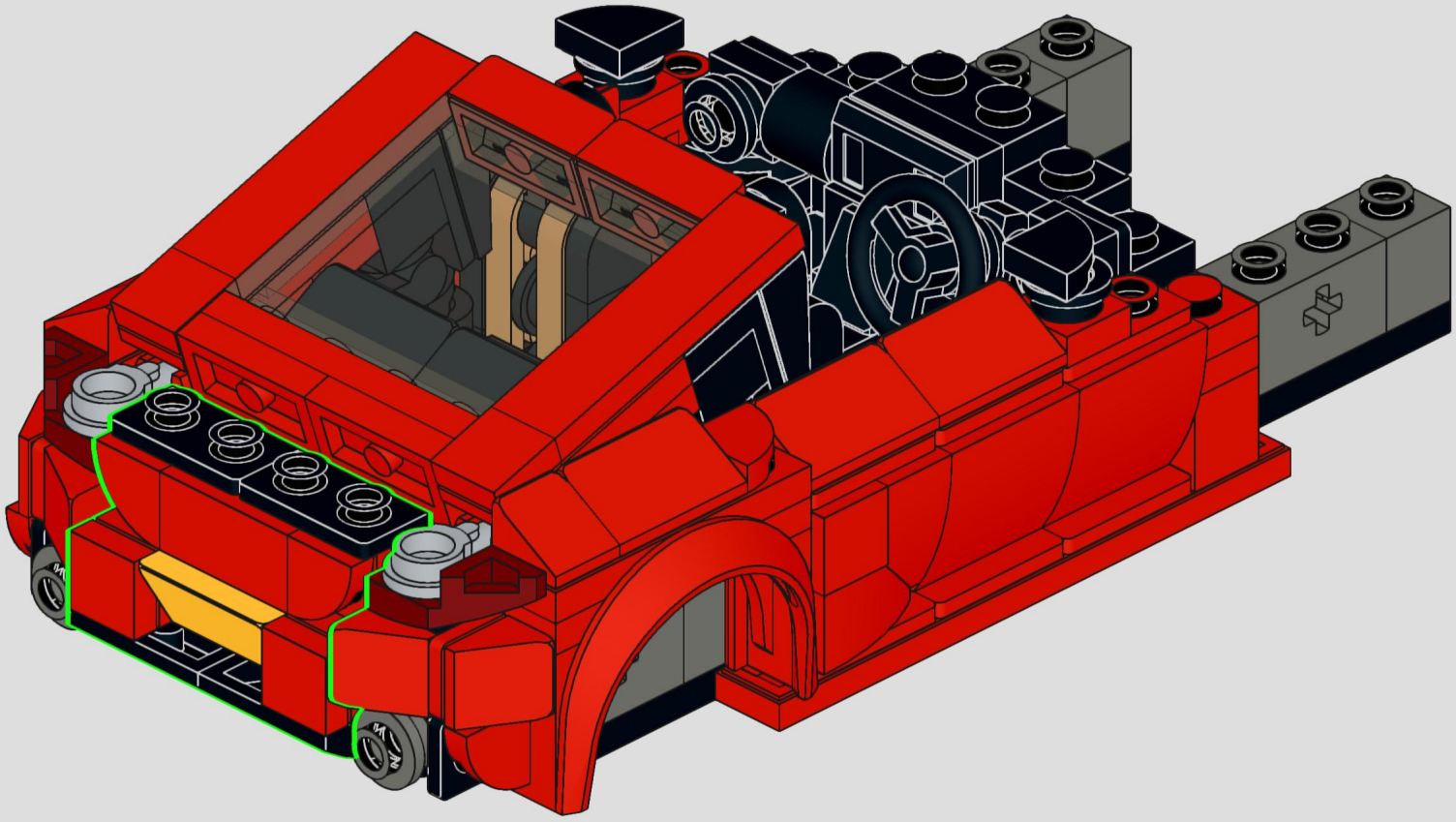

79

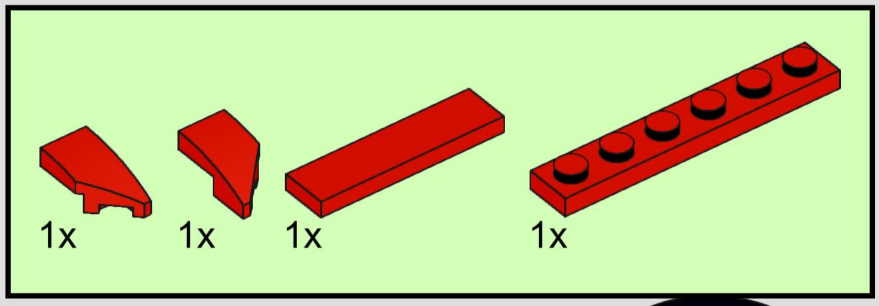

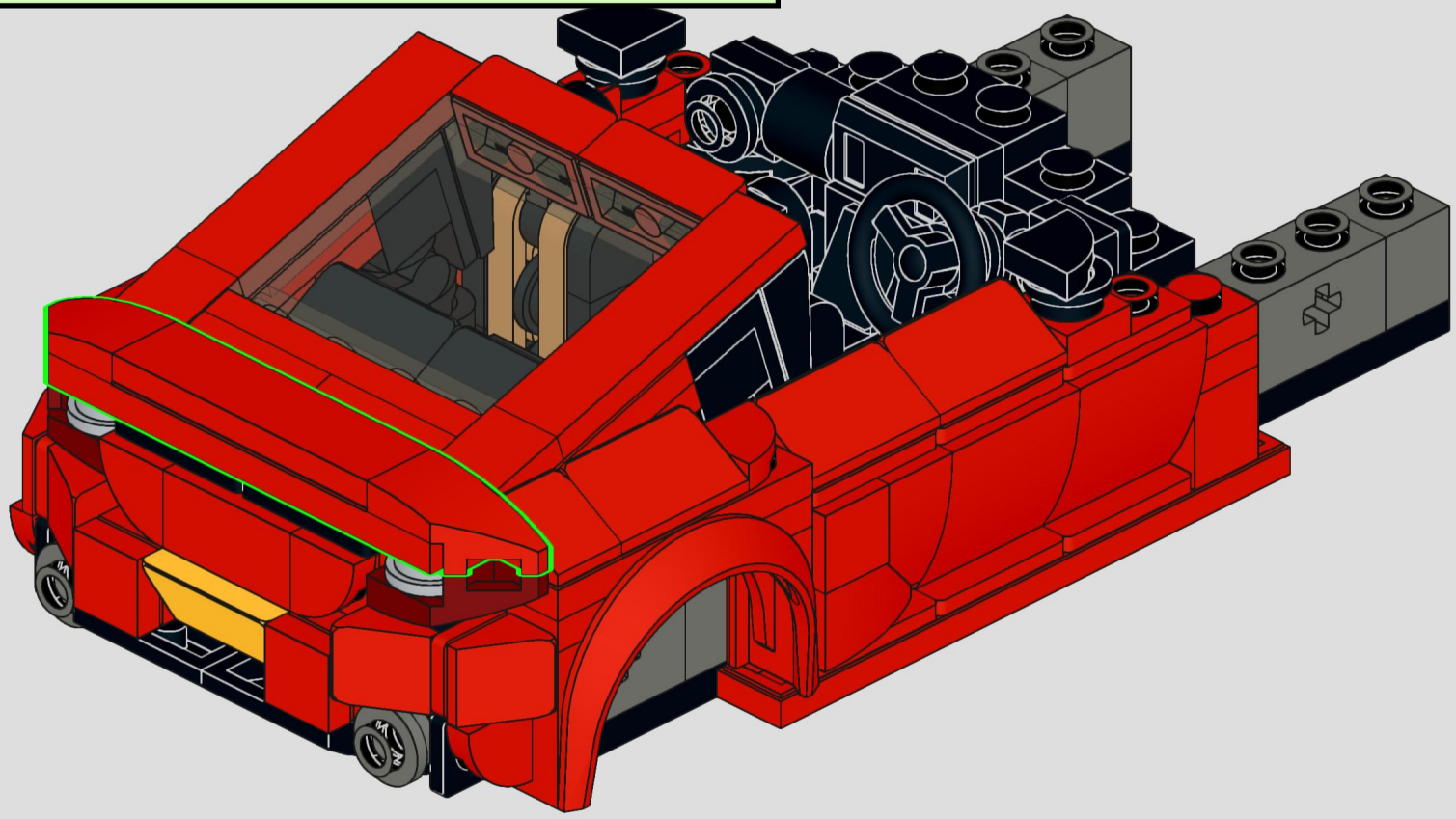

80

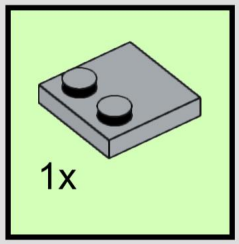

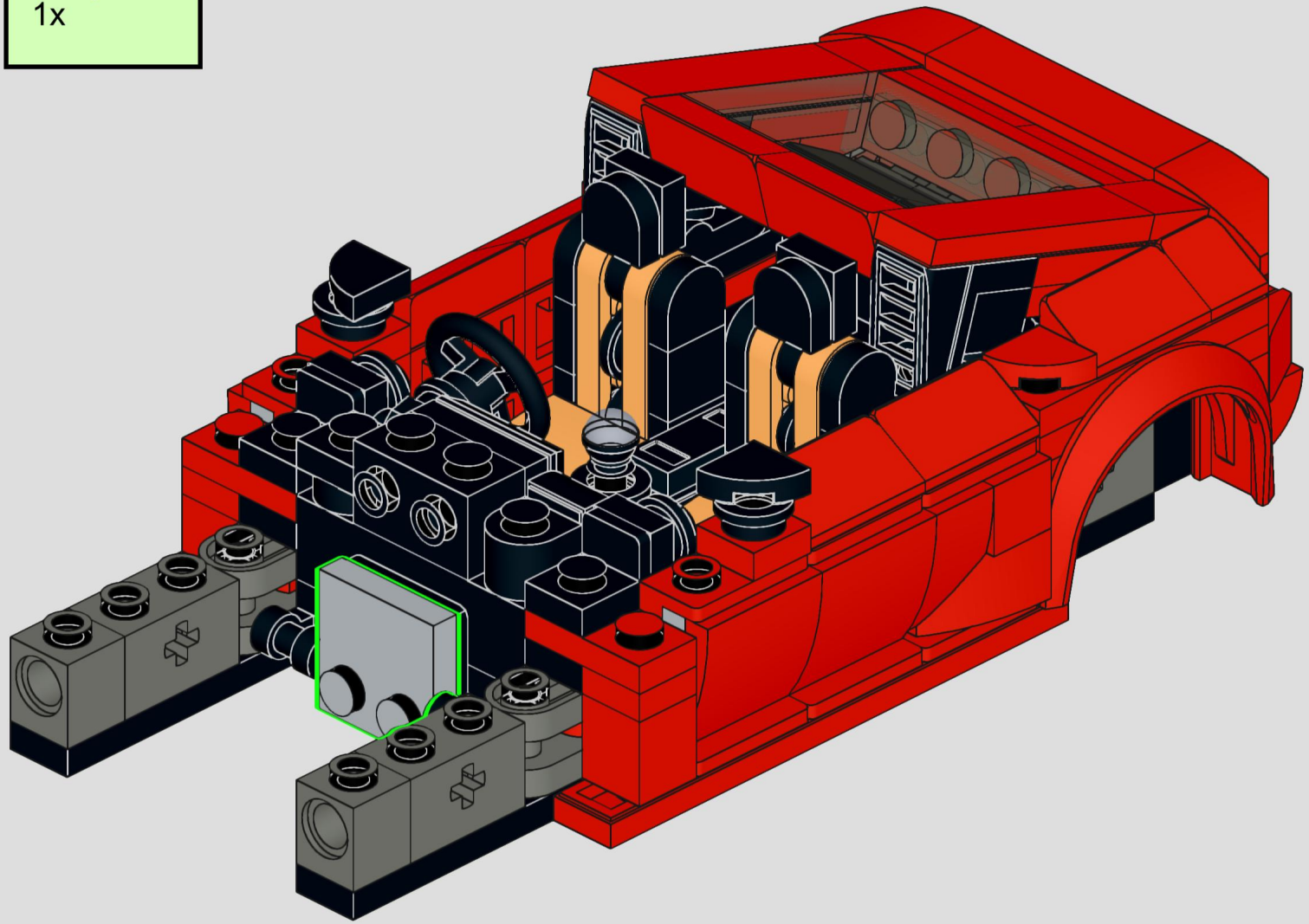

81

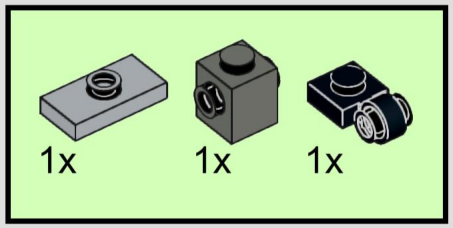

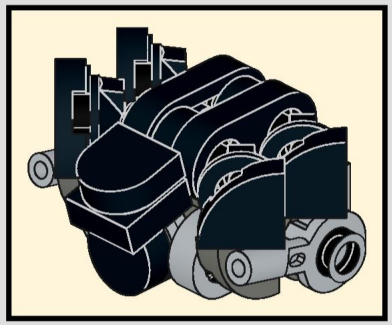

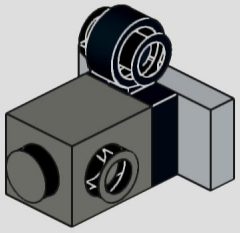

82

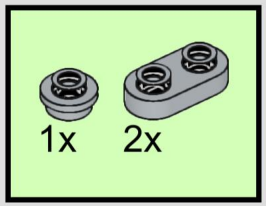

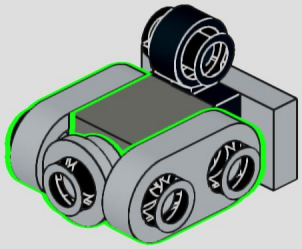

83

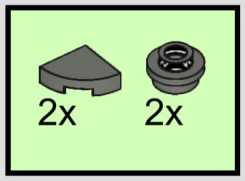

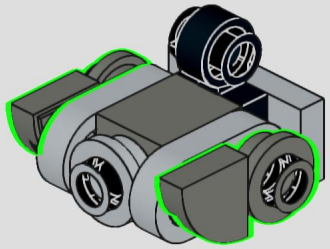

84

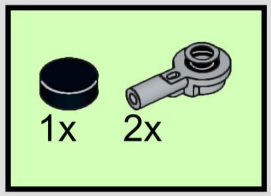

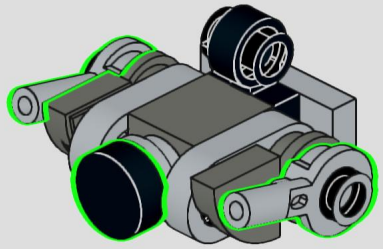

85

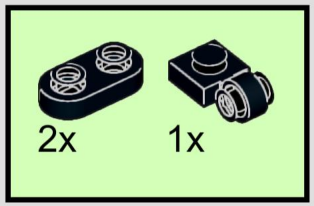

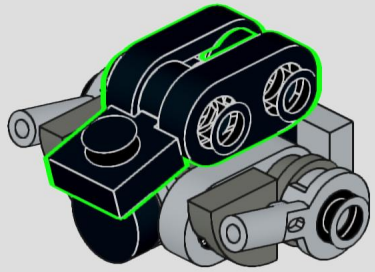

86



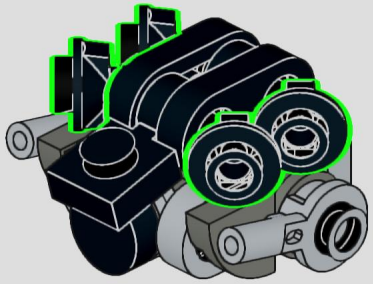

87

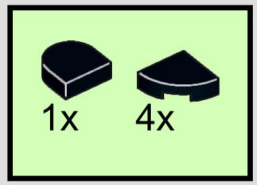

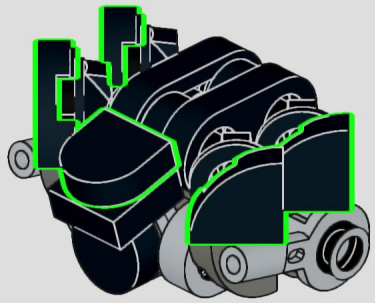

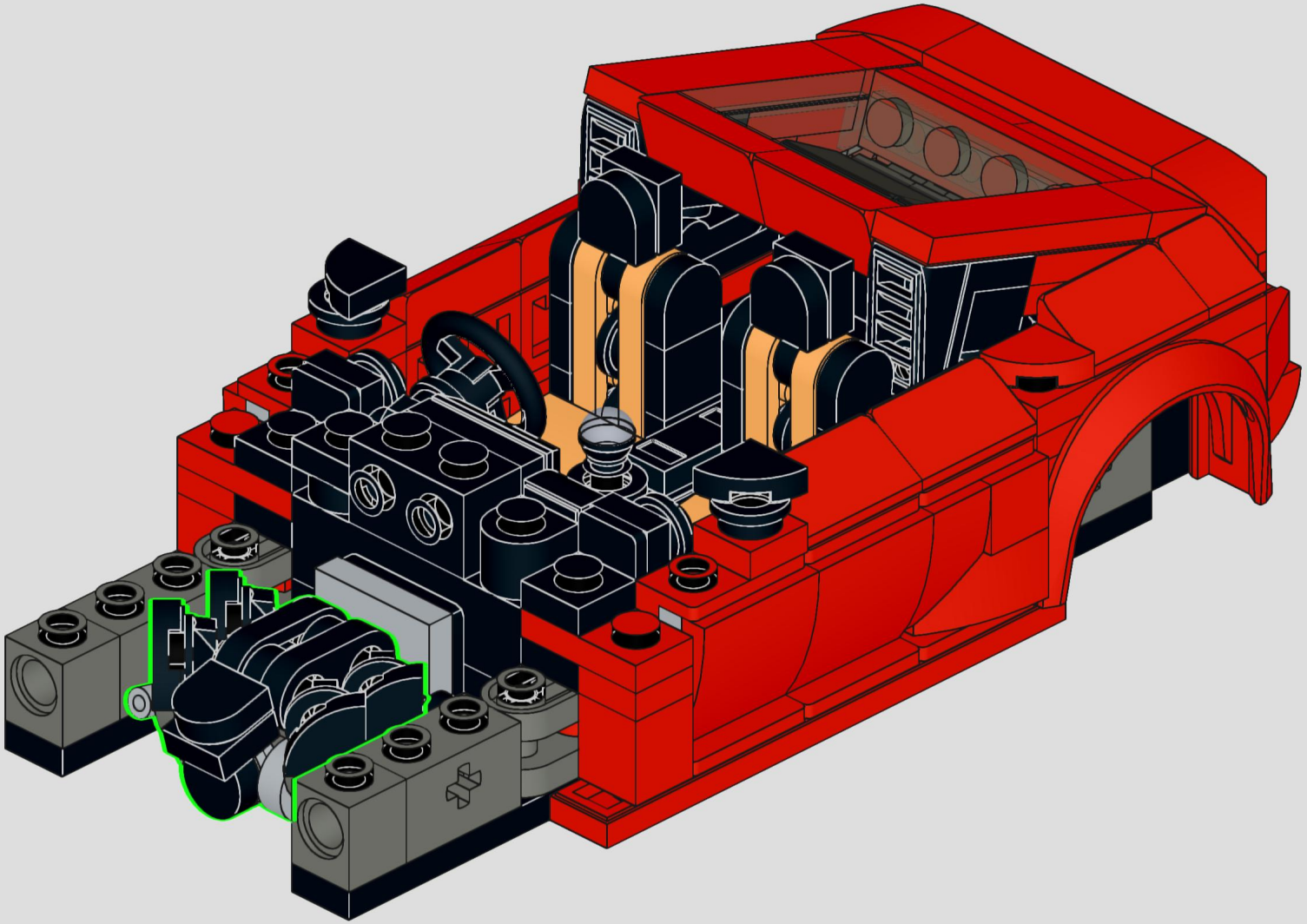

89

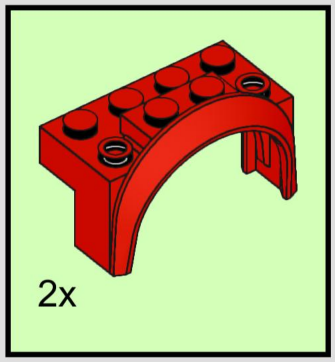

90

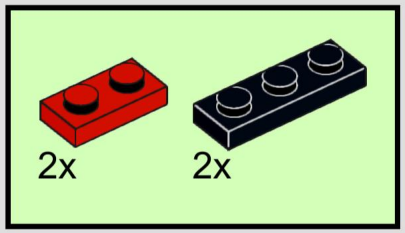

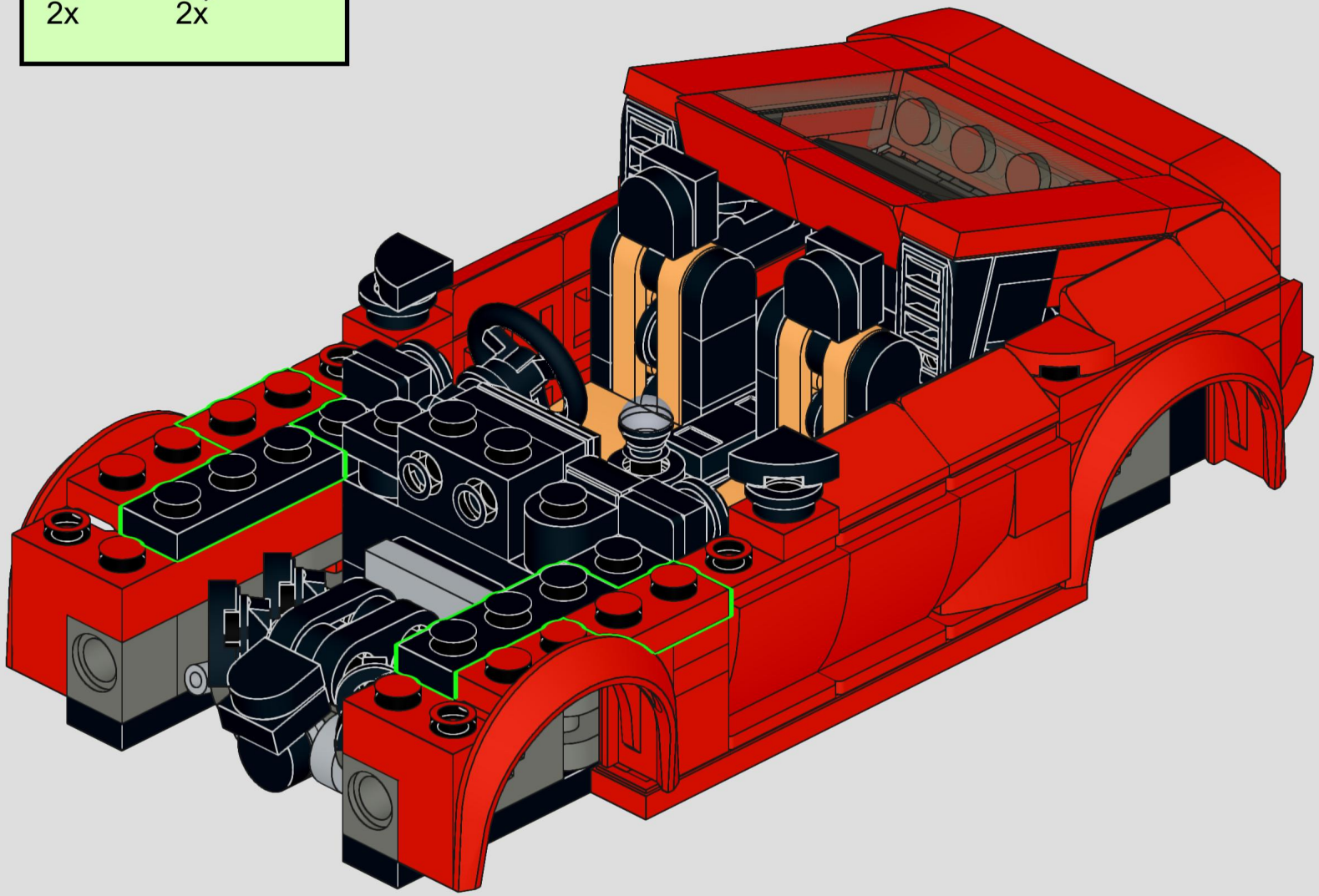

91

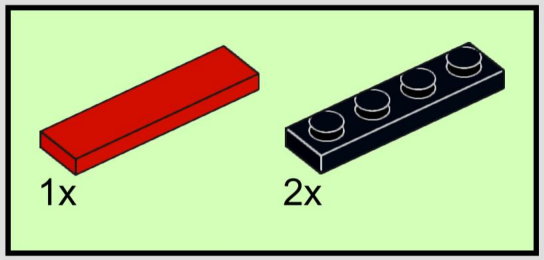

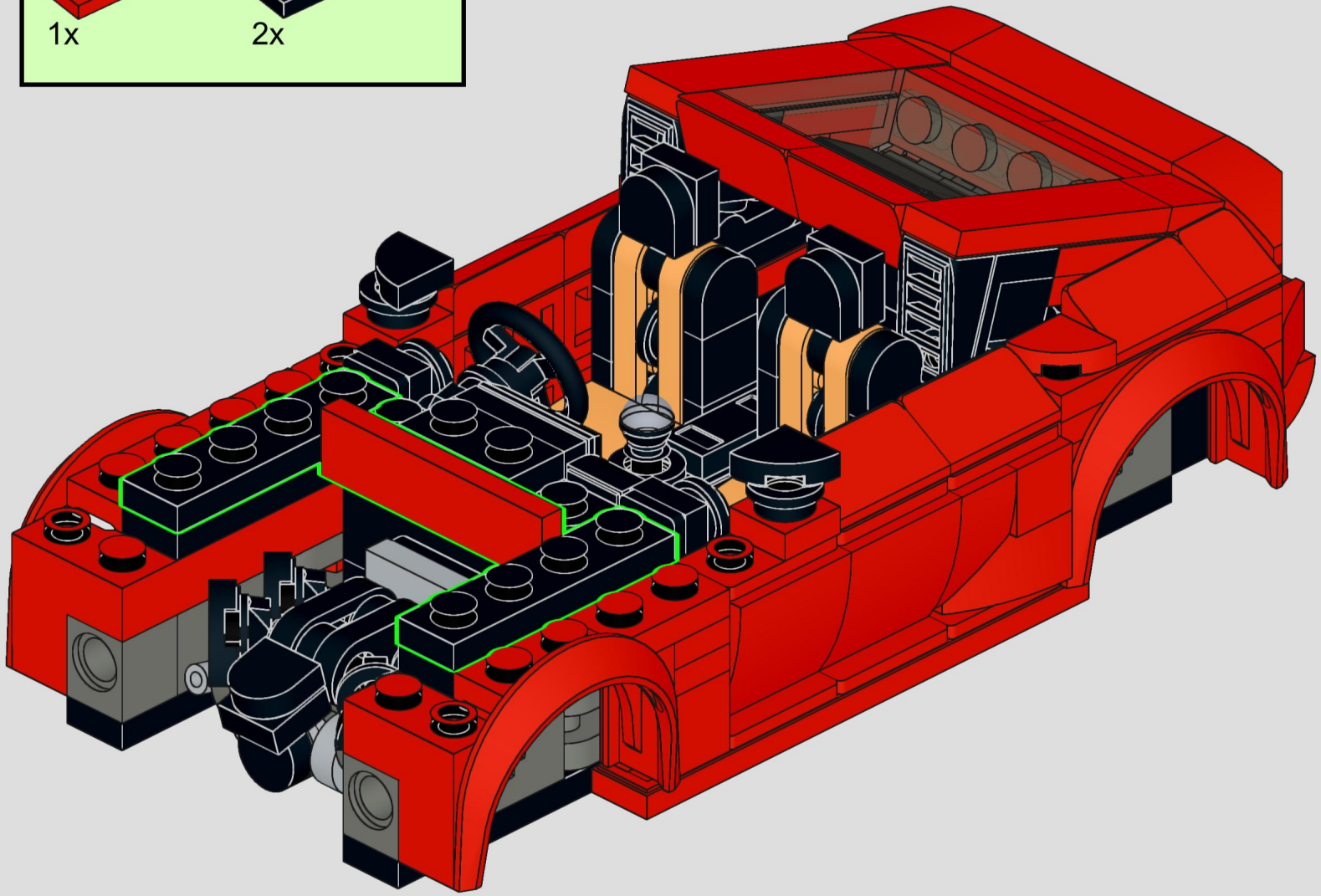

92

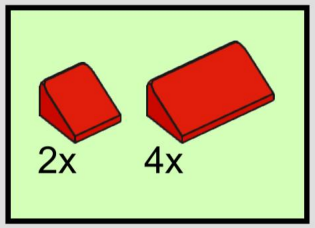

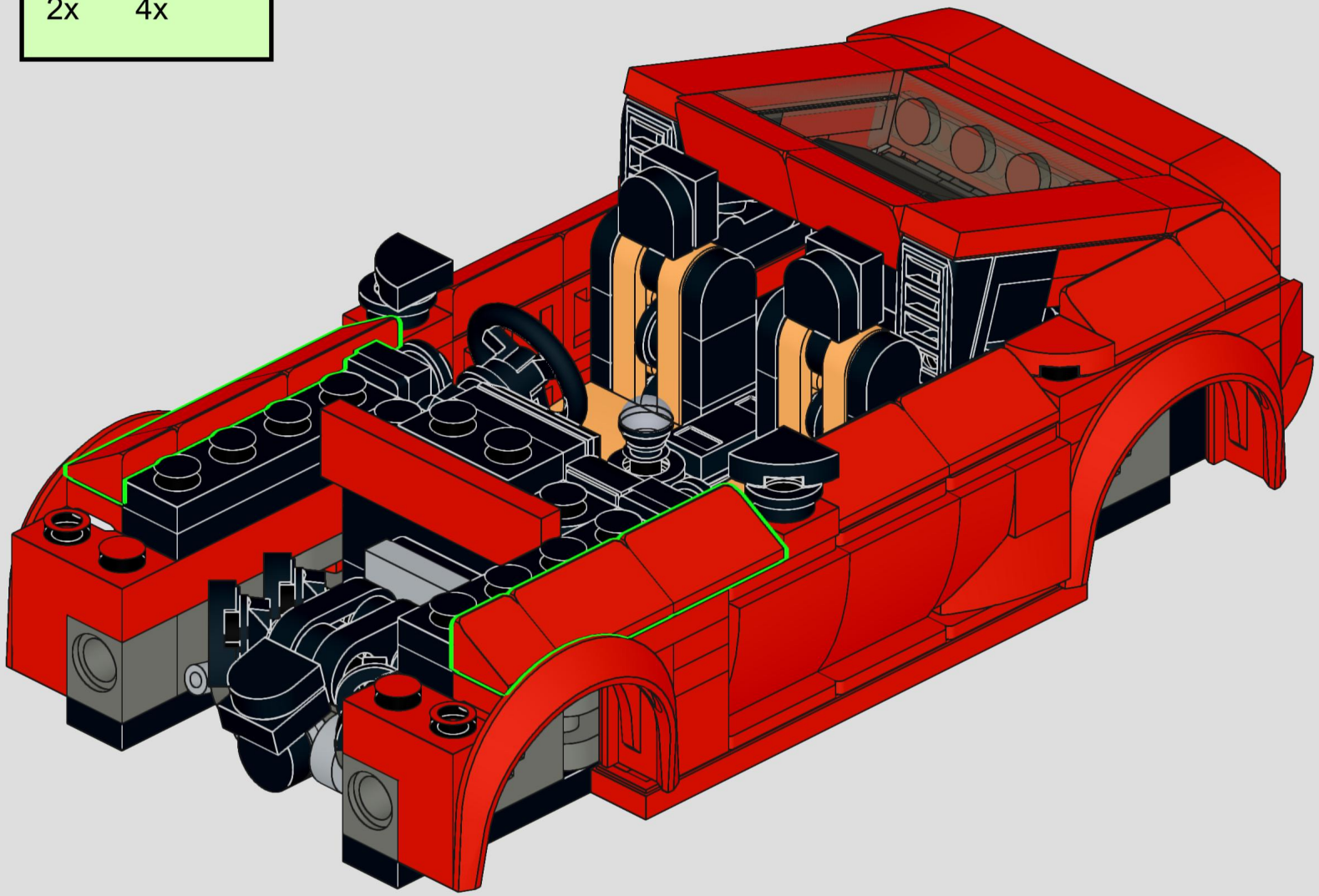

93

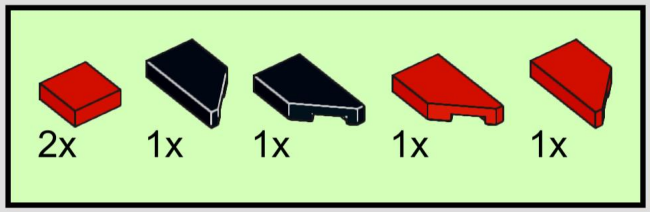

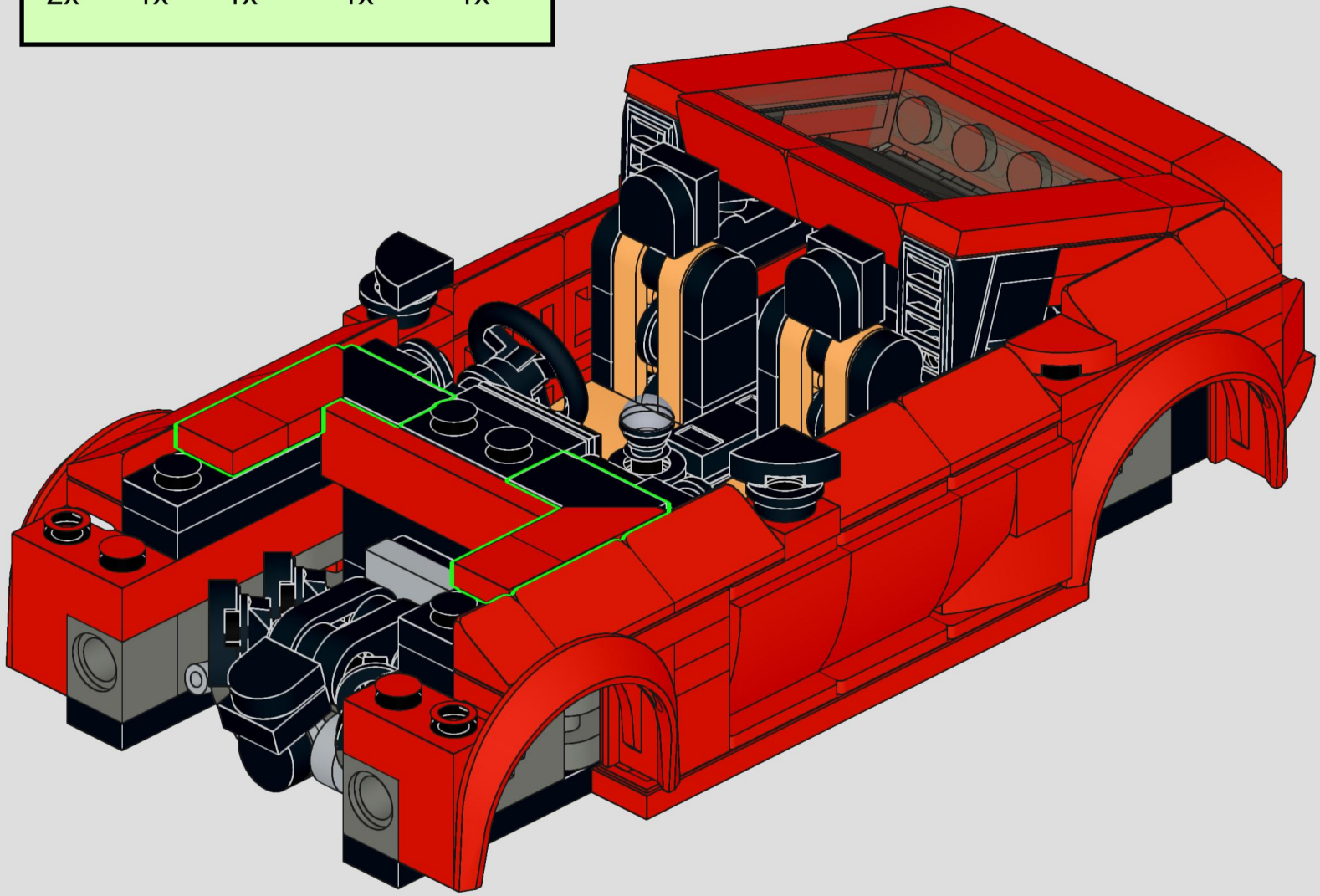

94

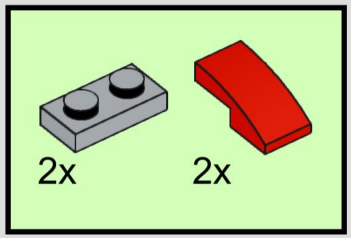

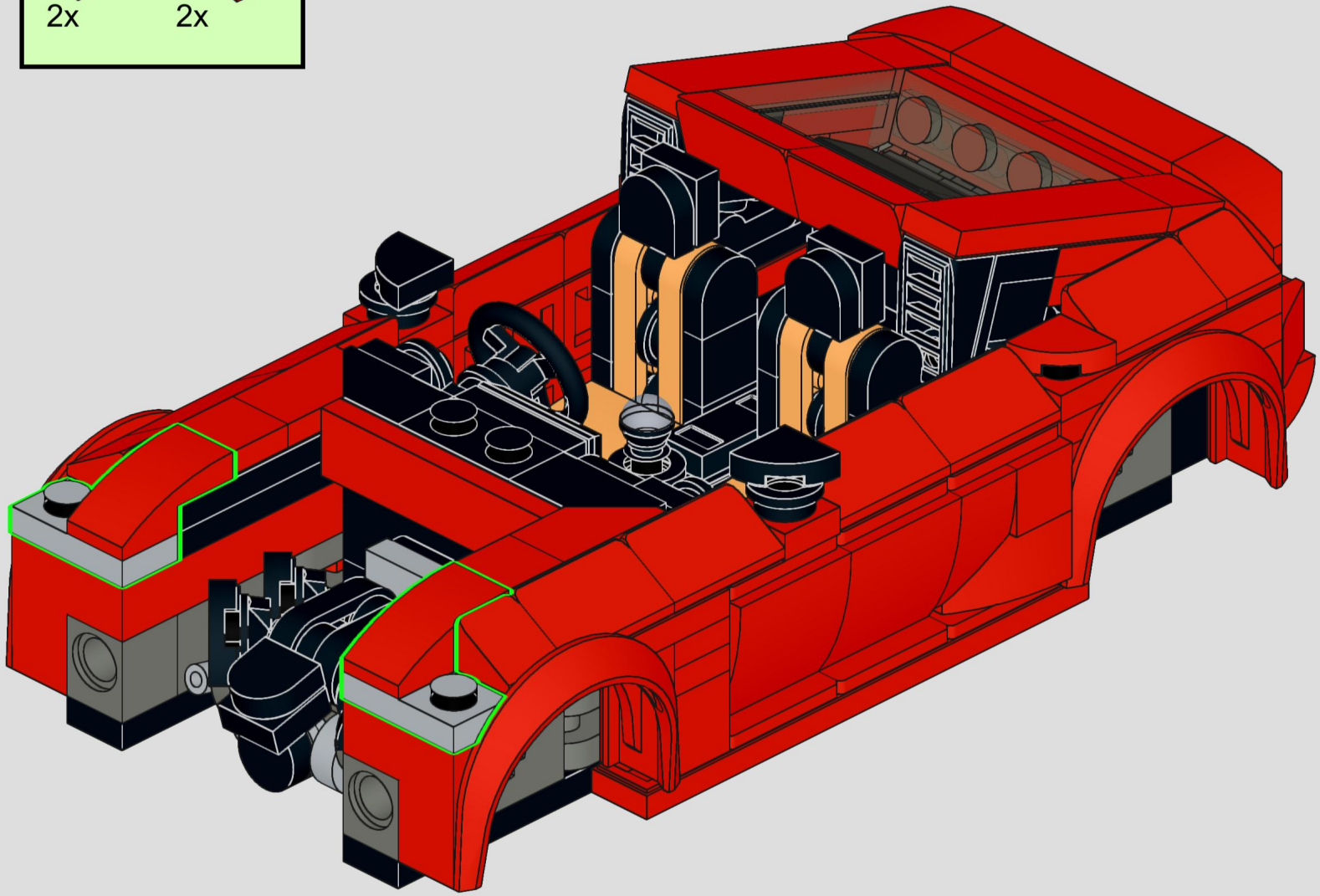

95

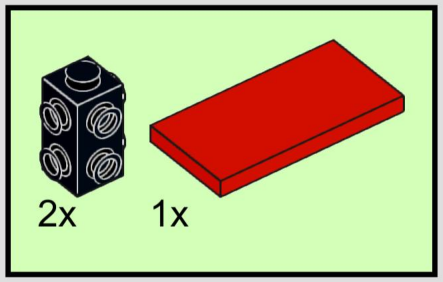

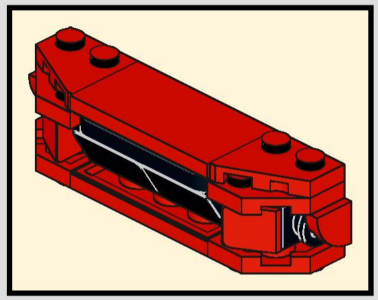

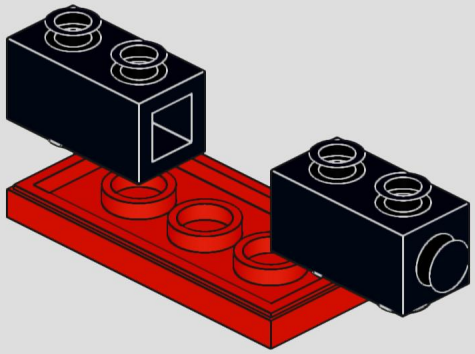

96

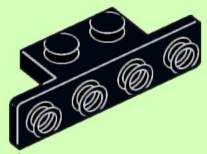

1x

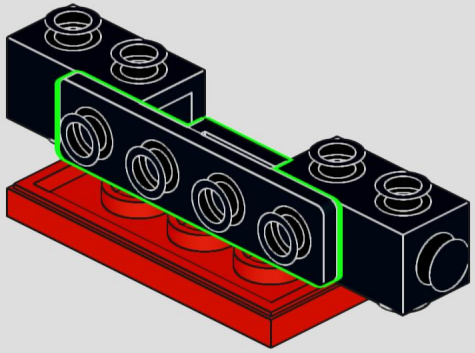

97

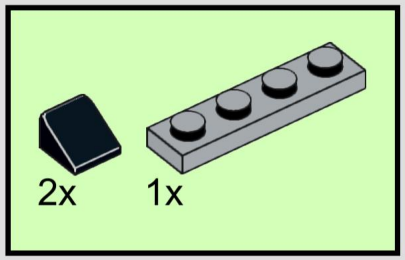

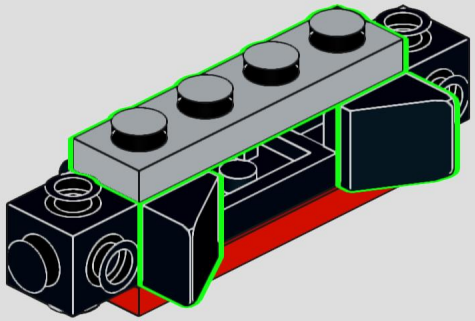

98

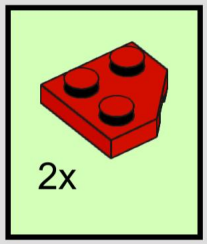

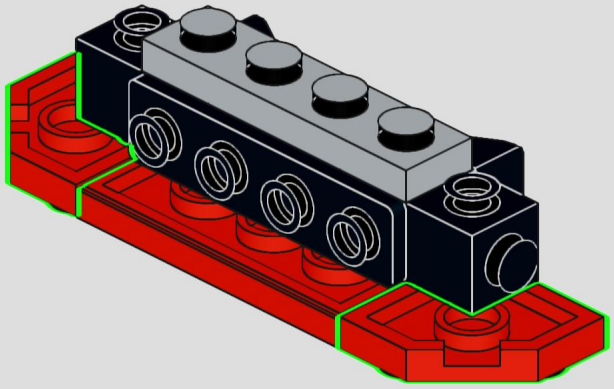

99

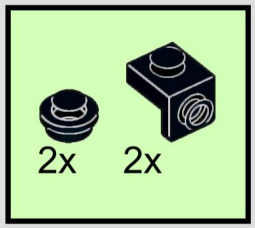

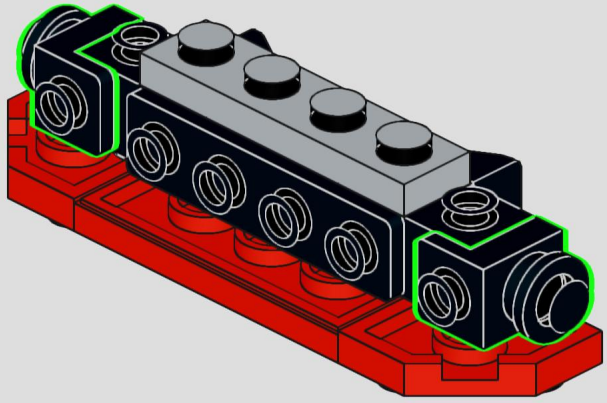

100

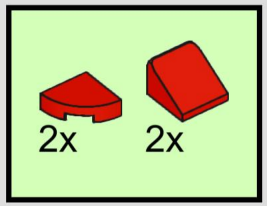

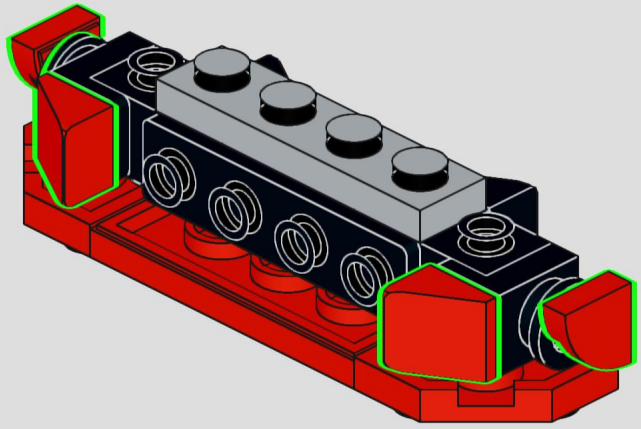

101



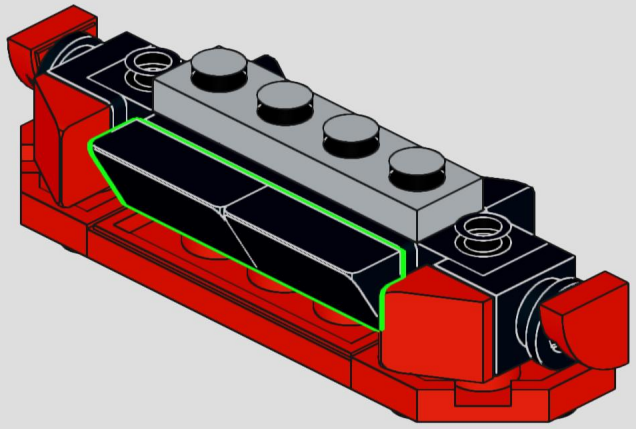

102

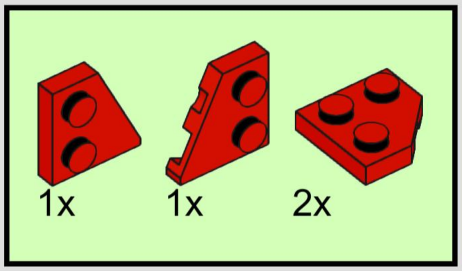

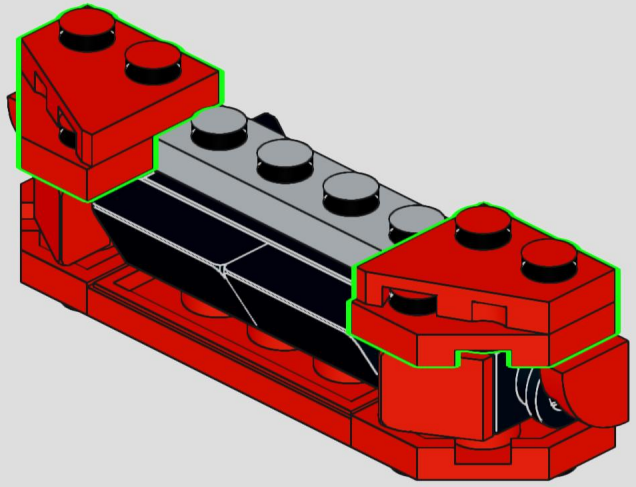

103

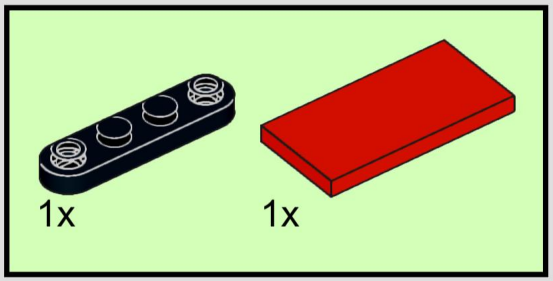

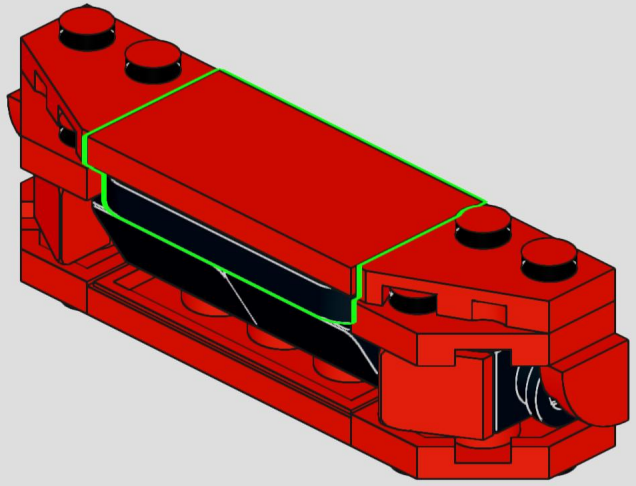

104

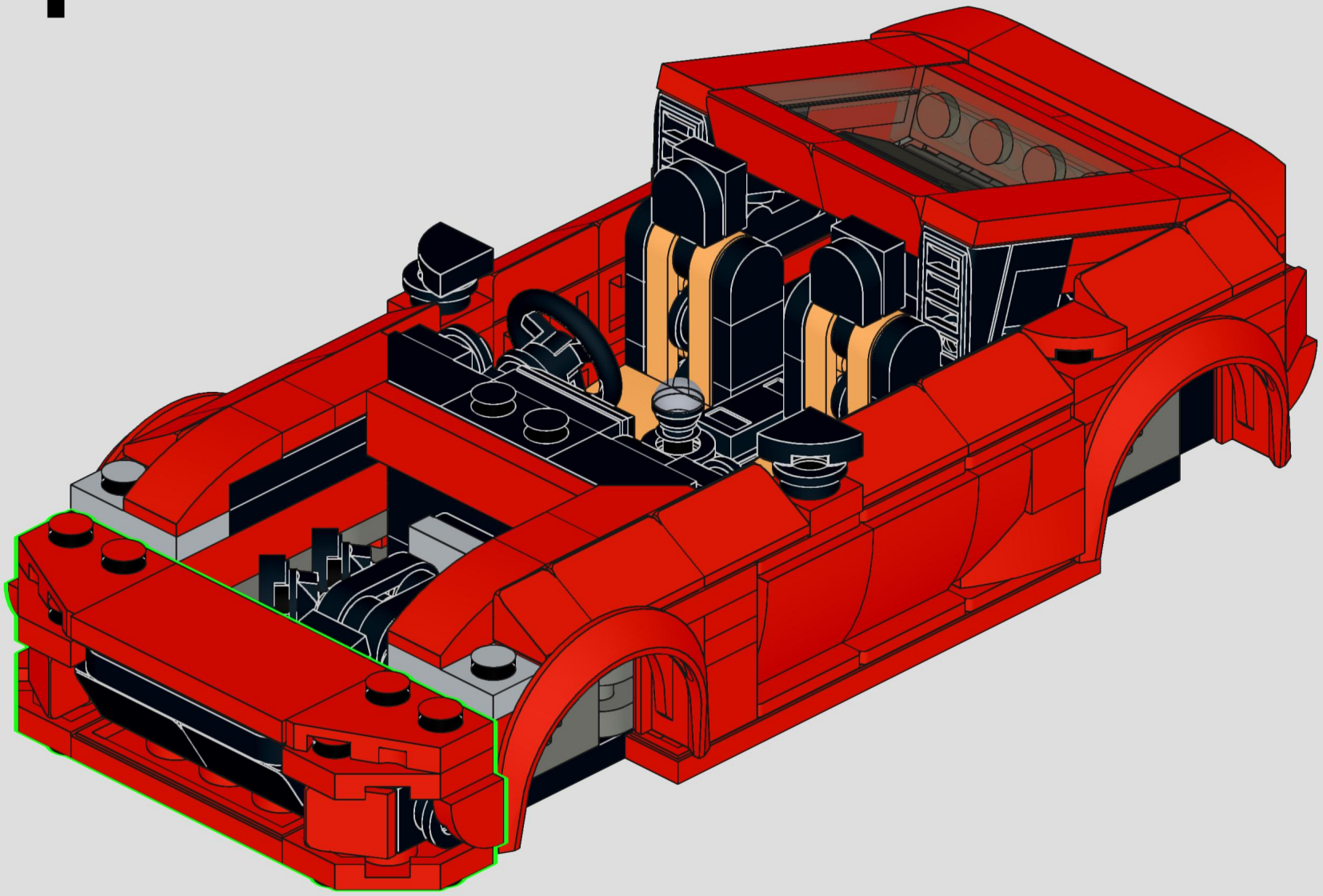

105

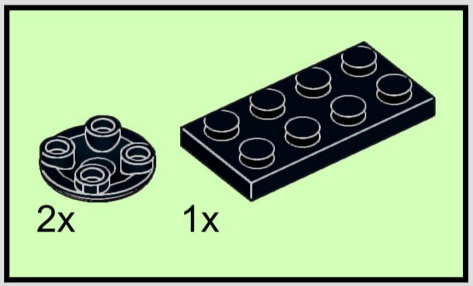

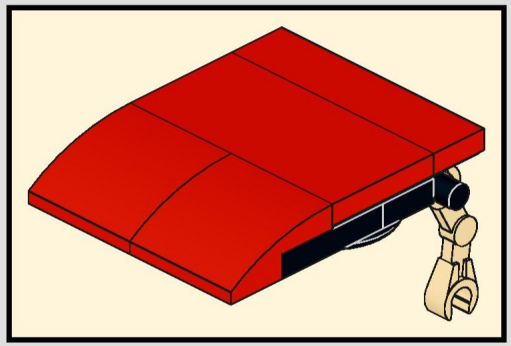

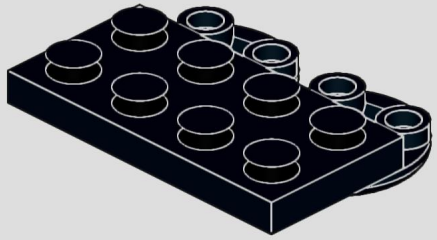

106

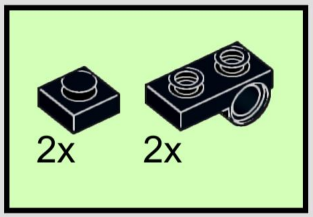

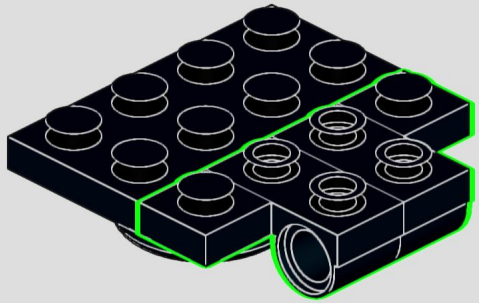

107

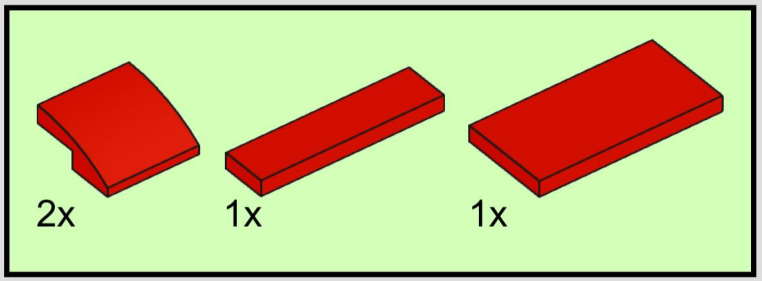

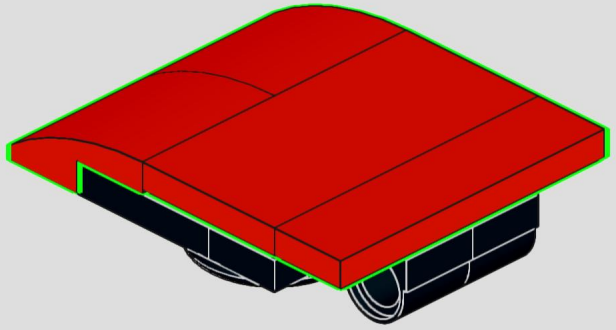

108

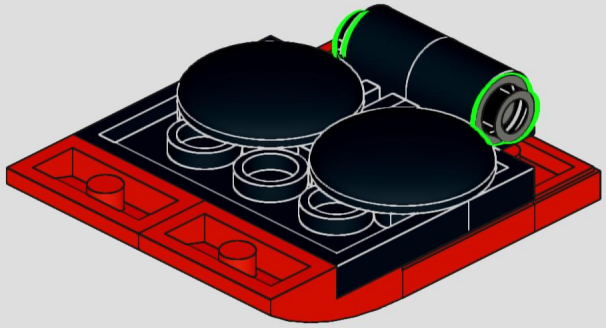

109

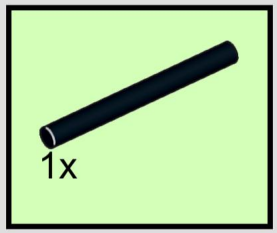

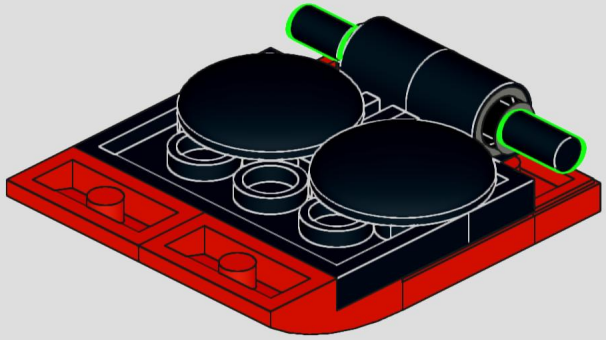

110

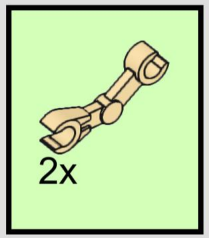

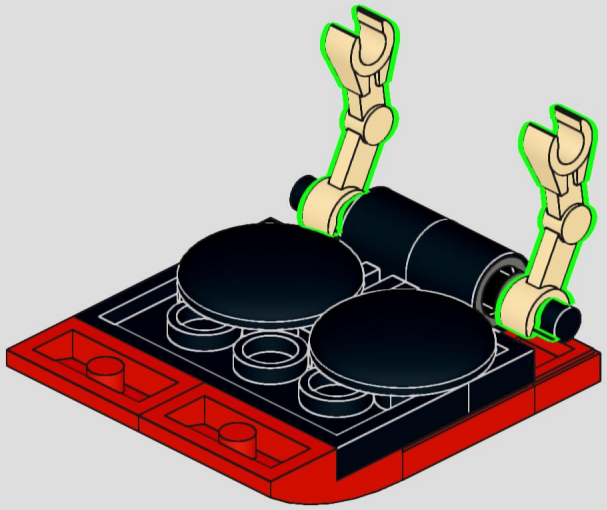

111

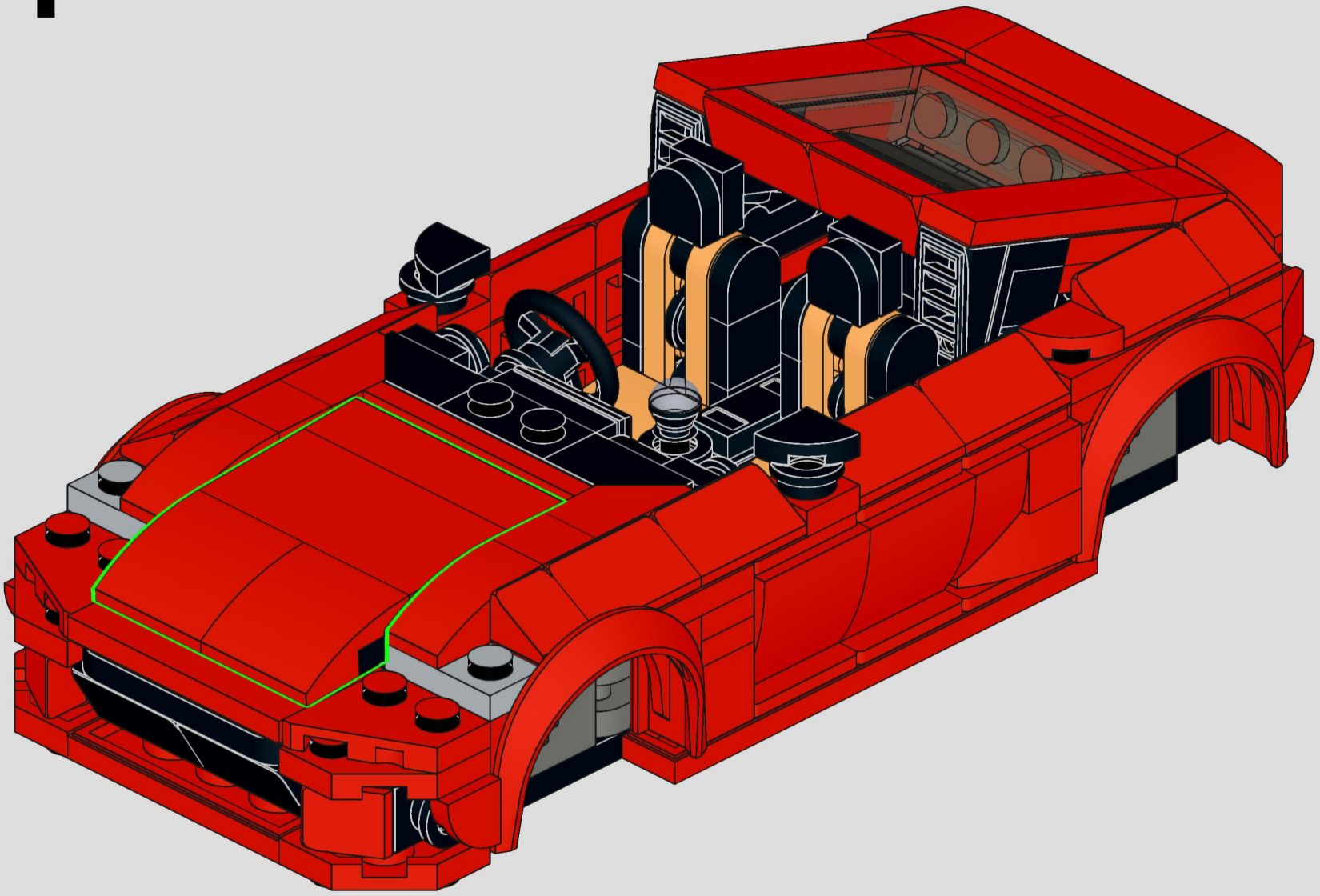

112

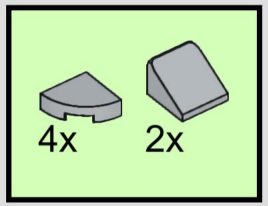

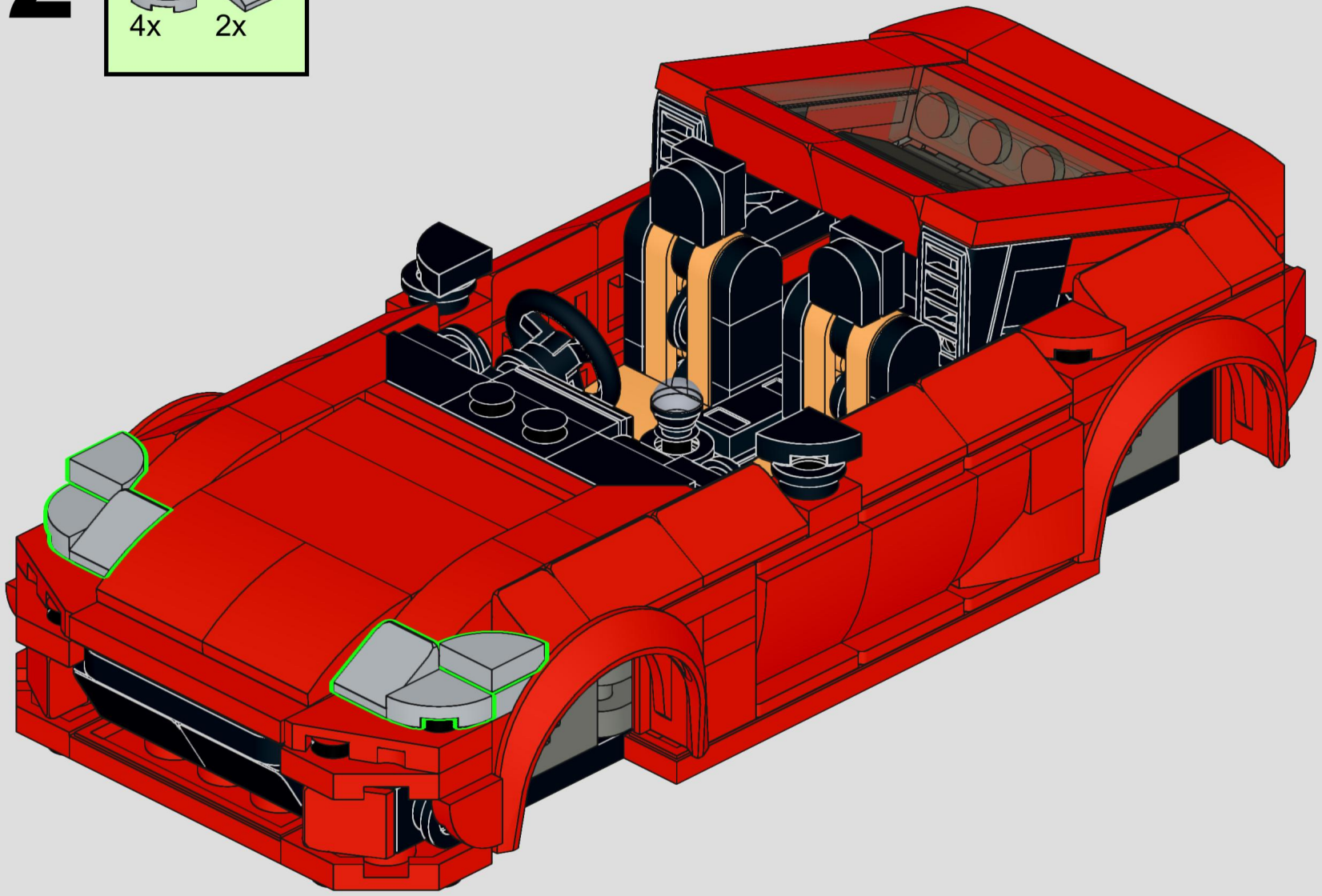

113

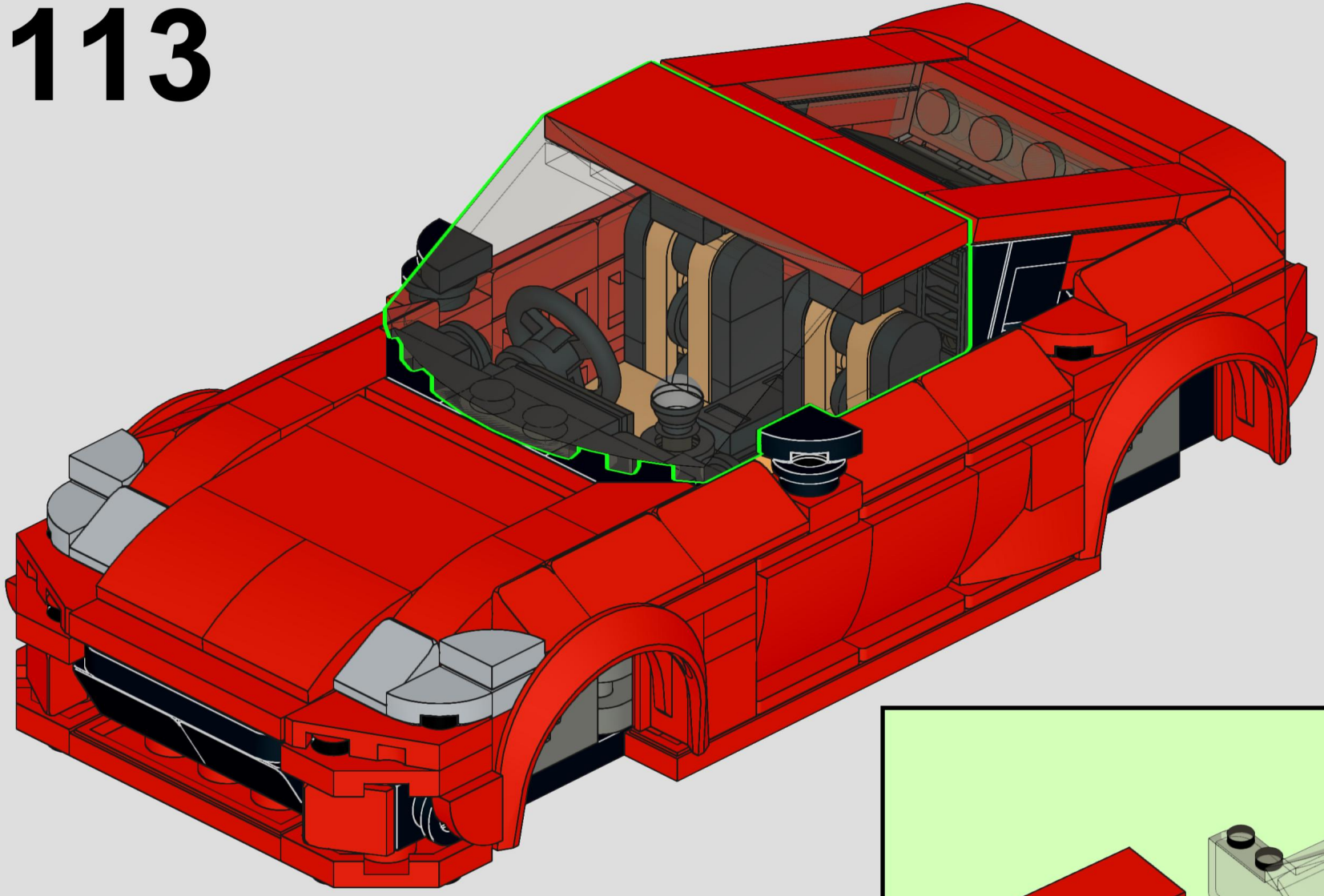

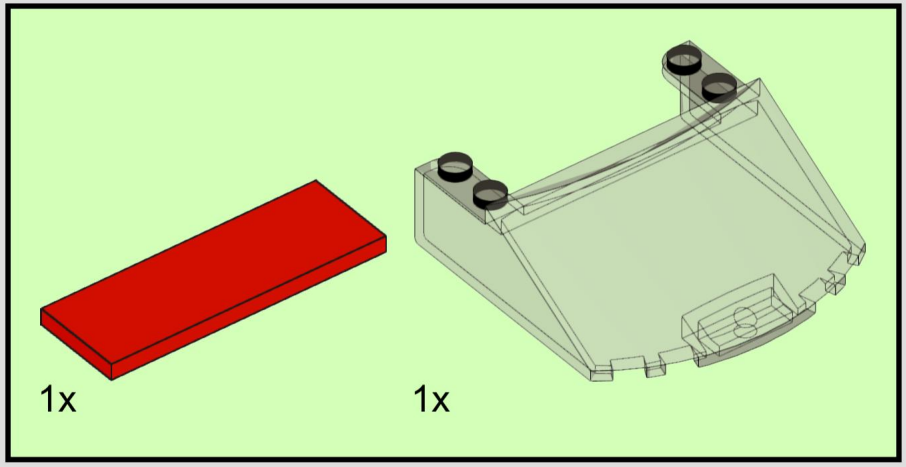

114

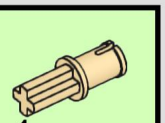

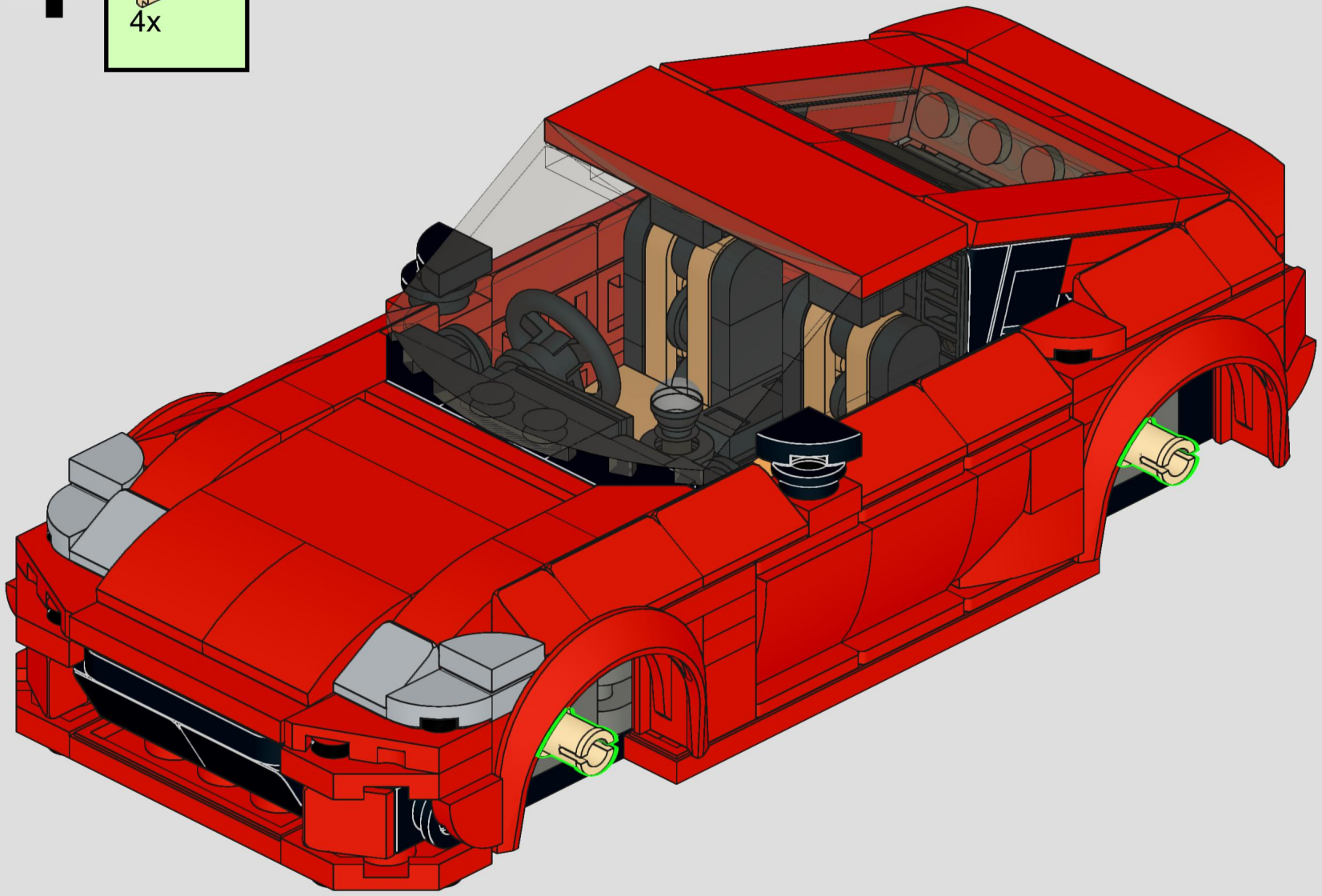

115

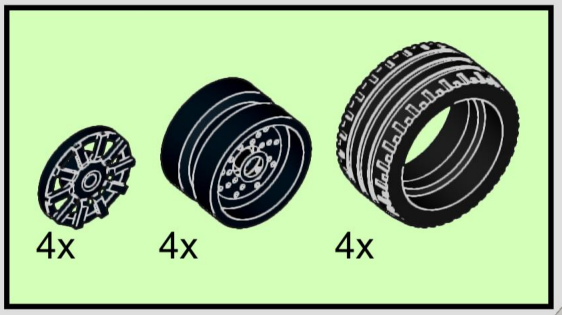

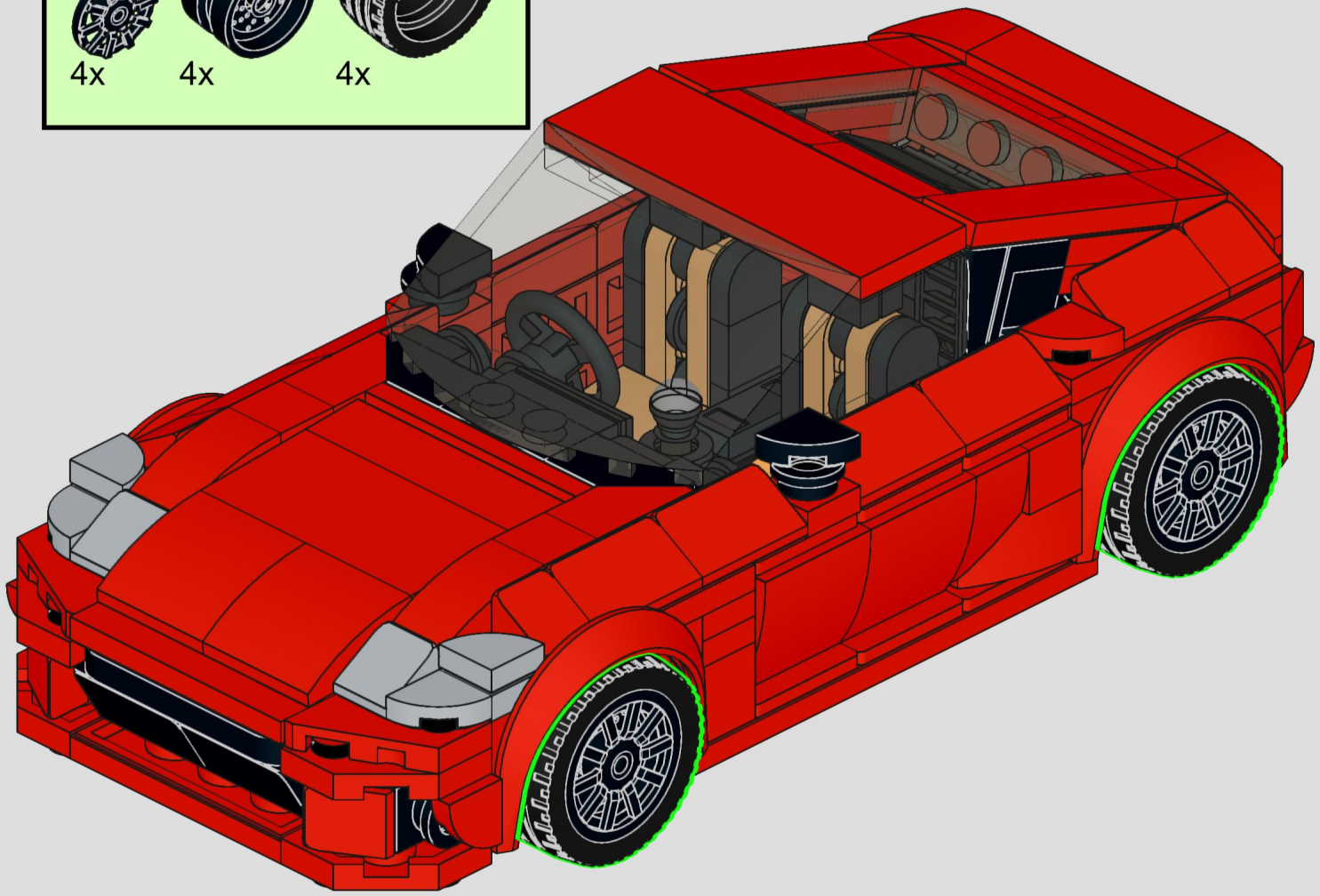

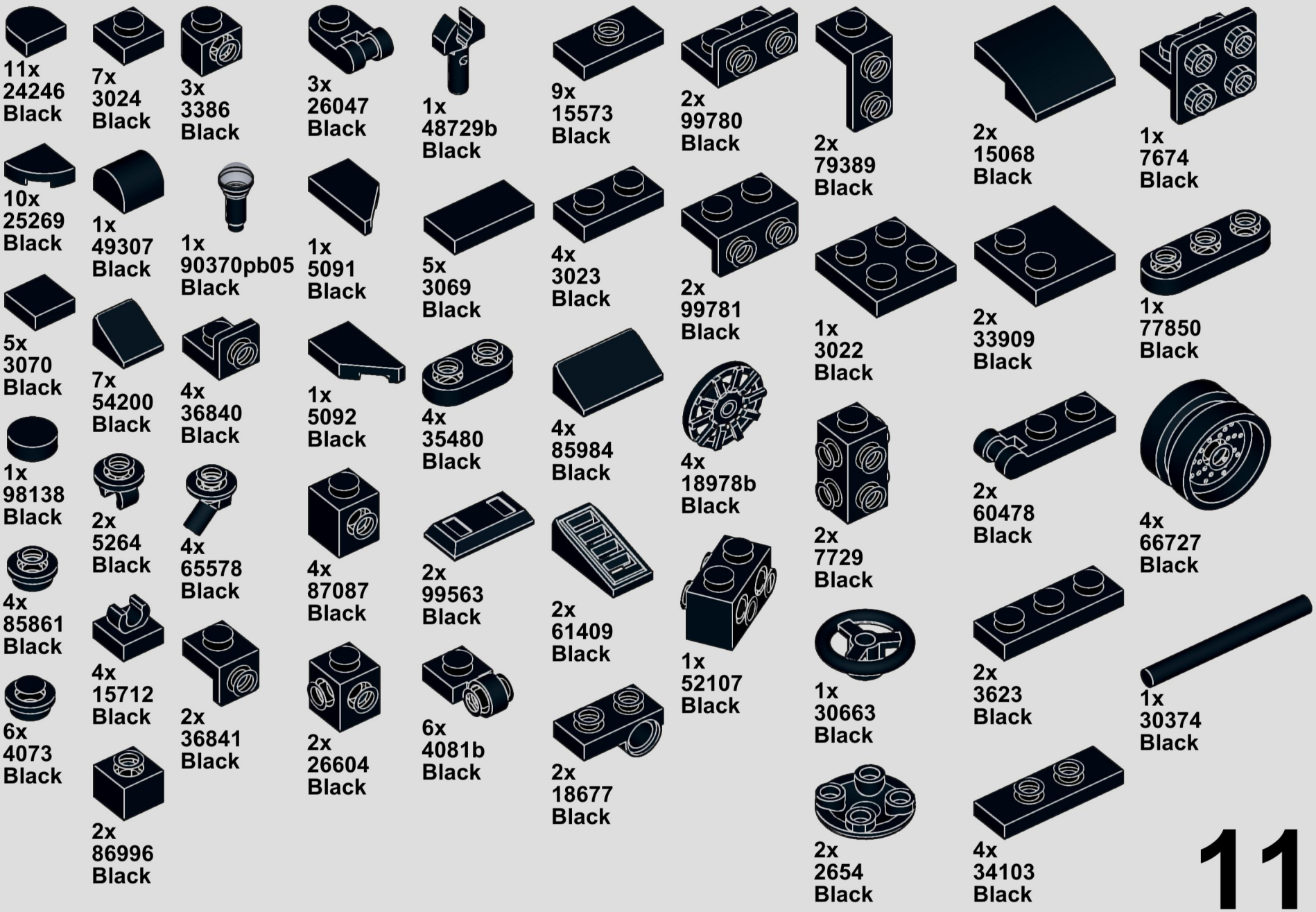
11x
24246
Black
7x
3024
Black
3x
3386
Black
3x
26047
Black
1x
48729b
Black
9x
15573
Black
2x
99780
Black
2x
79389
Black
2x
15068
Black
1x
7674
Black
10x
25269
Black
1x
49307
Black
1x
90370pb05
Black
1x
5091
Black
5x
3069
Black
4x
3023
Black
2x
99781
Black
1x
3022
Black
2x
33909
Black
1x
77850
Black
5x
3070
Black
7x
54200
Black
4x
36840
Black
1x
5092
Black
4x
35480
Black
4x
85984
Black
4x
18978b
Black
2x
7729
Black
2x
60478
Black
4x
66727
Black
1x
98138
Black
2x
5264
Black
4x
65578
Black
4x
87087
Black
2x
99563
Black
2x
61409
Black
1x
52107
Black
1x
30663
Black
2x
3623
Black
1x
30374
Black
4x
85861
Black
4x
15712
Black
2x
36841
Black
2x
26604
Black
6x
4081b
Black
2x
18677
Black
2x
2654
Black
4x
34103
Black
6x
4073
Black
2x
86996
Black

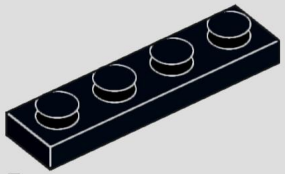

5x
3710
Black

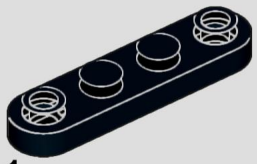

1x
77845
Black

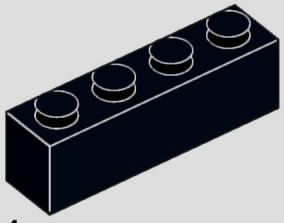

1x
3010
Black

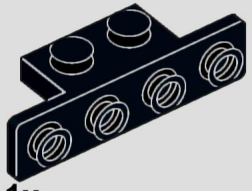

1x
2436b
Black

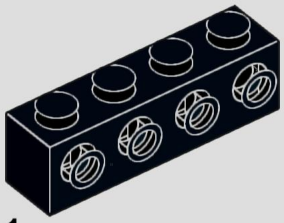

1x
30414
Black

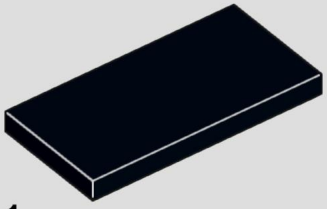

1x
87079
Black

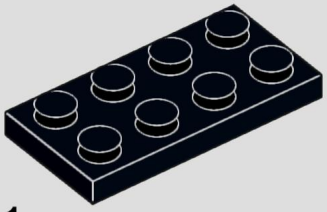

1x
3020
Black

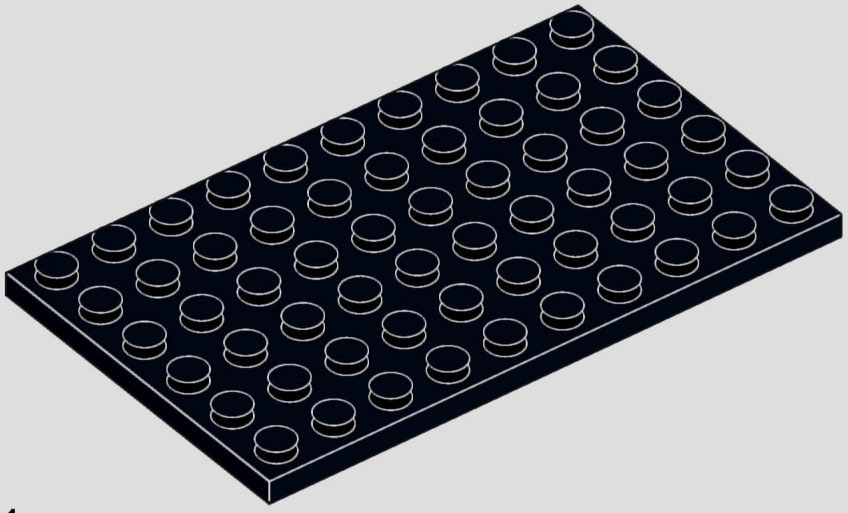

1x
3033
Black



2x
25269
Dark Bluish Gray



4x
85861
Dark Bluish Gray



2x
89678
Dark Bluish Gray

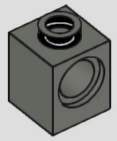

4x
6541
Dark Bluish Gray

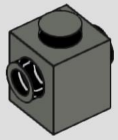

1x
47905
Dark Bluish Gray

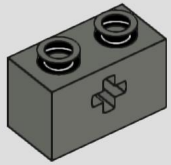

4x
32064
Dark Bluish Gray

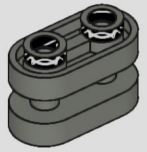

2x
77808
Dark Bluish Gray

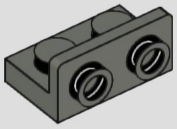

2x
99780
Dark Bluish Gray

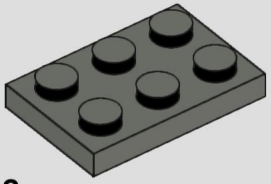

2x
3021
Dark Bluish Gray



4x
25269
Light Bluish Gray

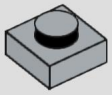

2x
3024
Light Bluish Gray



1x
85861
Light Bluish Gray

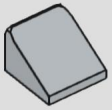

2x
54200
Light Bluish Gray

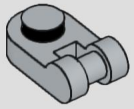

1x
26047
Light Bluish Gray

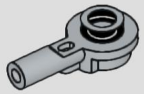

4x
32828
Light Bluish Gray

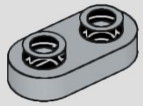

2x
35480
Light Bluish Gray

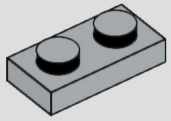

3x
3023
Light Bluish Gray

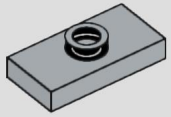

1x
15573
Light Bluish Gray

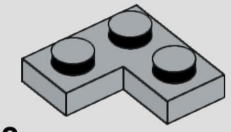

2x
2420
Light Bluish Gray

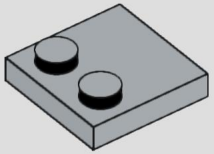

1x
33909
Light Bluish Gray

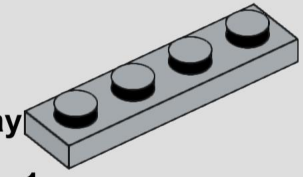

1x
3710
Light Bluish Gray

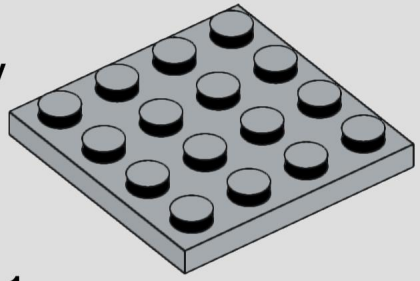

1x
3031
Light Bluish Gray

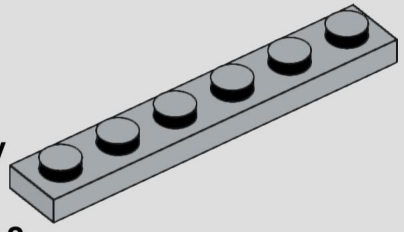

2x
3666
Light Bluish Gray

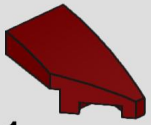

1x
29119
Dark Red

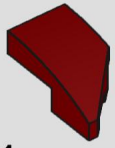

1x
29120
Dark Red

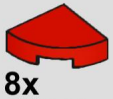

8x
25269
Red



8x
3070
Red



12x
3024
Red



10x
54200
Red

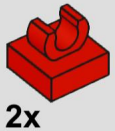

2x
15712
Red



2x
36840
Red

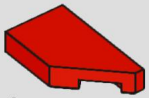

1x
5092
Red

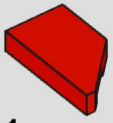

1x
5091
Red

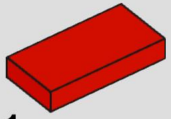

1x
3069
Red

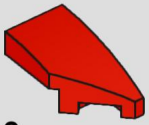

3x
29119
Red

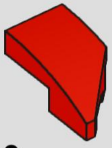

3x
29120
Red

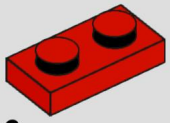

6x
3023
Red

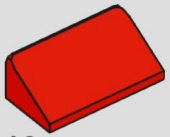

12x
85984
Red



2x
60475b
Red

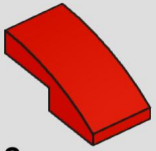

2x
11477
Red

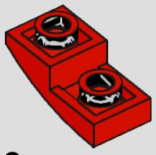

2x
24201
Red

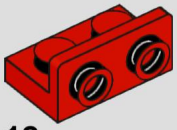

12x
99780
Red

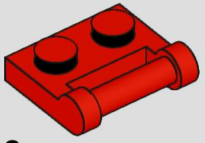

2x
48336
Red

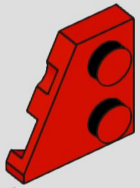

1x
24299
Red

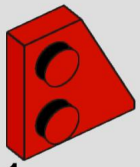

1x
24307
Red

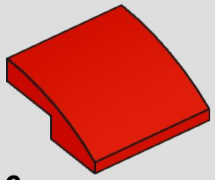

6x
15068
Red

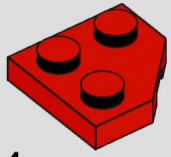

4x
26601
Red

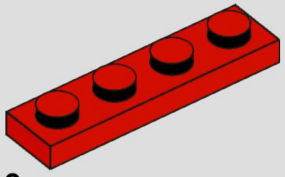

3x
3710
Red

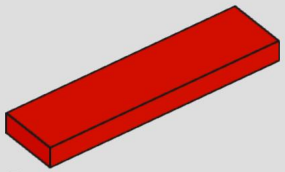

5x
2431
Red

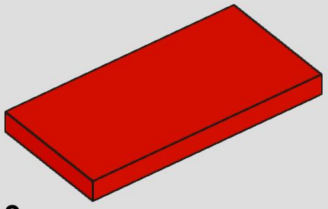

3x
87079
Red

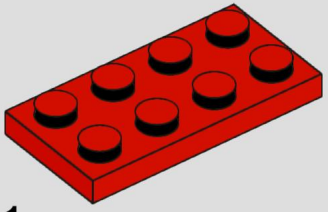

1x
3020
Red

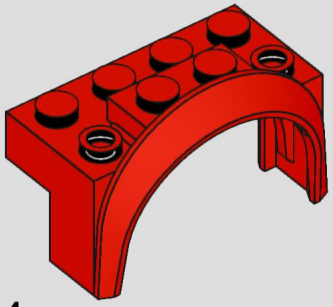

4x
3387
Red

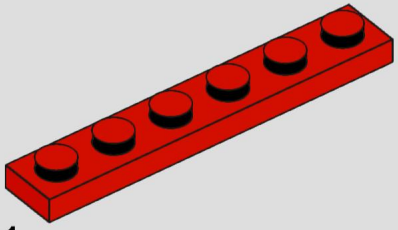

1x
3666
Red

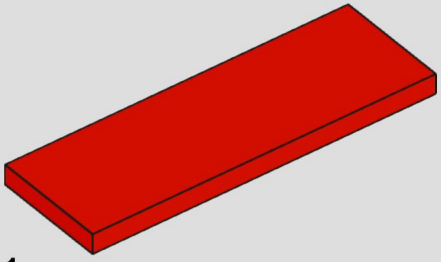

1x
69729
Red

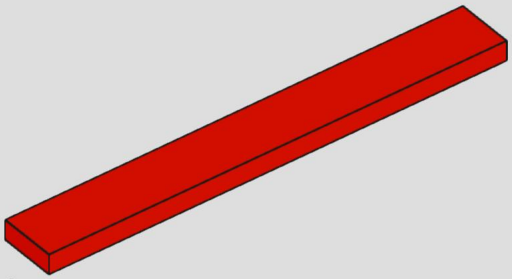

2x
4162
Red

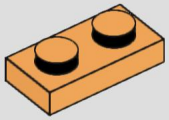

2x
3023
Medium Nougat

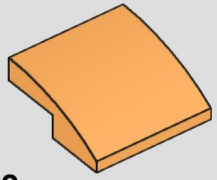

2x
15068
Medium Nougat

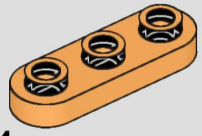

4x
77850
Medium Nougat

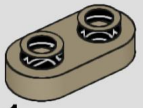

1x
35480
Dark Tan

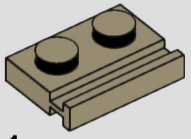

1x
32028
Dark Tan

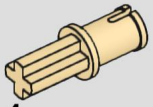

4x
3749
Tan

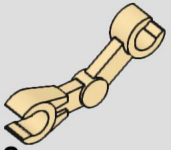

2x
30377
Tan

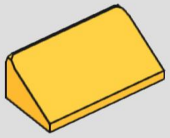

1x
85984
Bright Light Orange

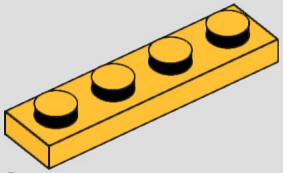

2x
3710
Bright Light Orange



2x
3386
Light Aqua

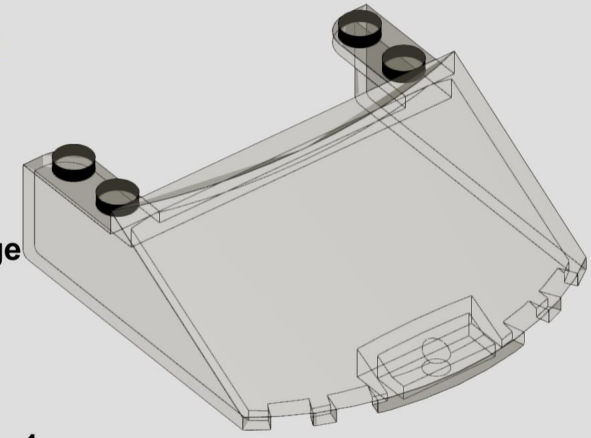

1x
65632
Trans-Brown

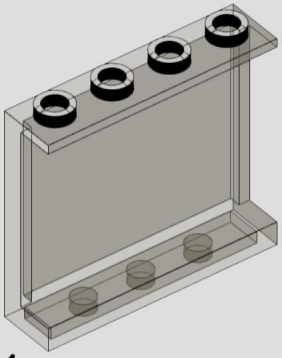

1x
60581
Trans-Brown



4x
18977
Rubber Black