1



2

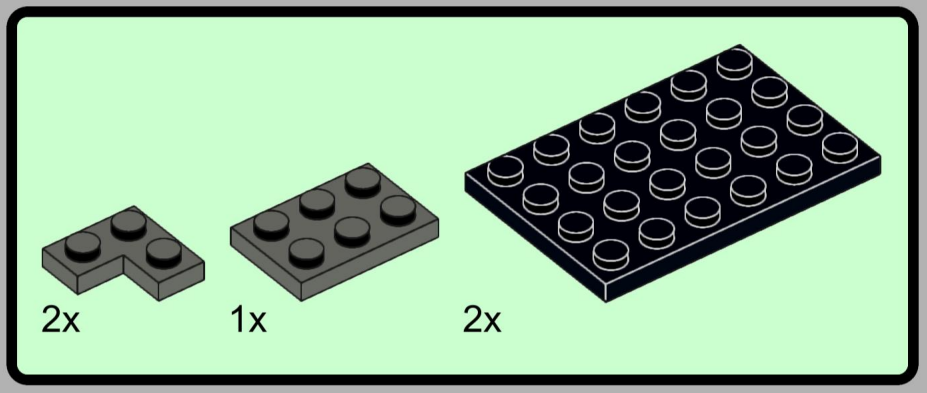

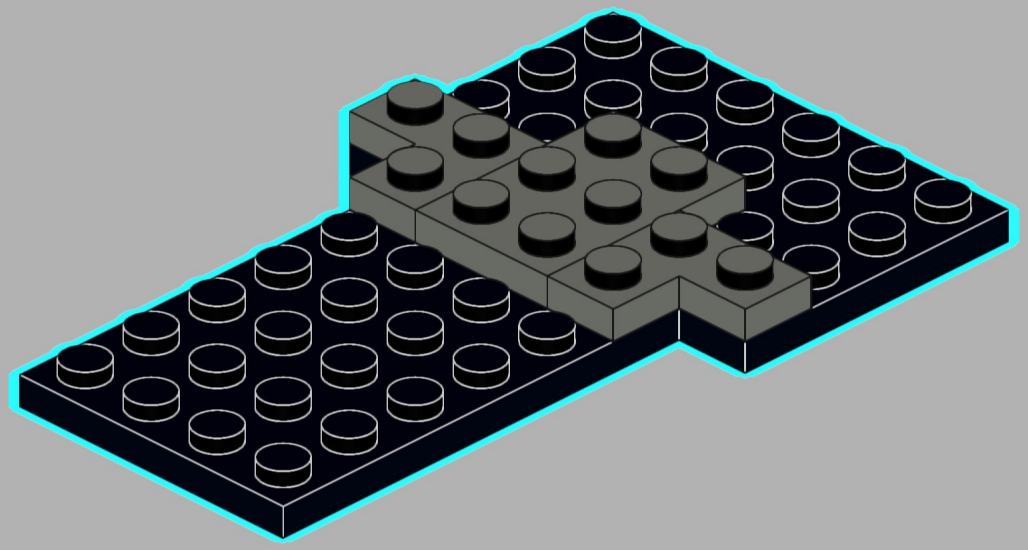

3

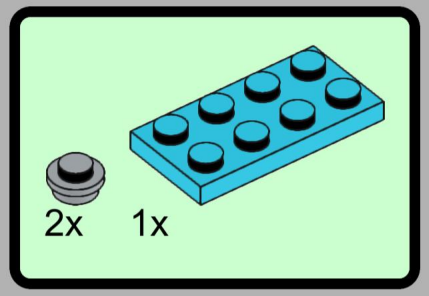

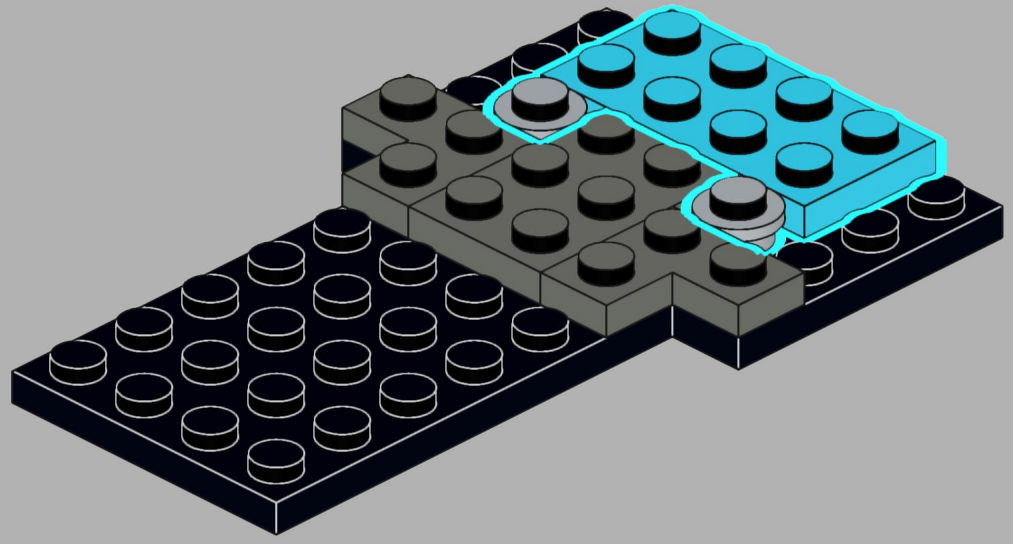

4

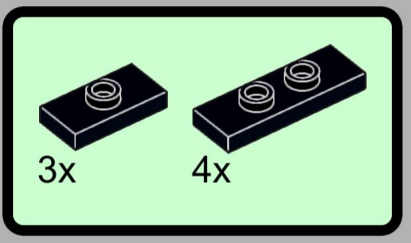

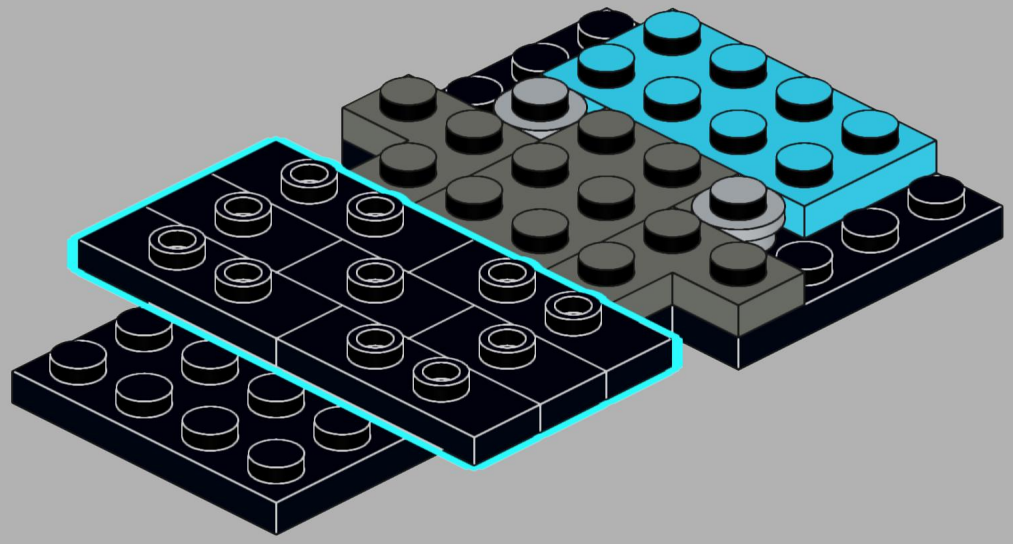

5

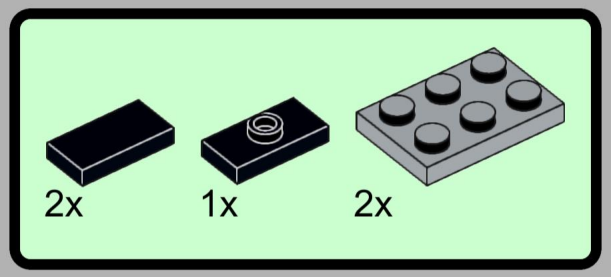

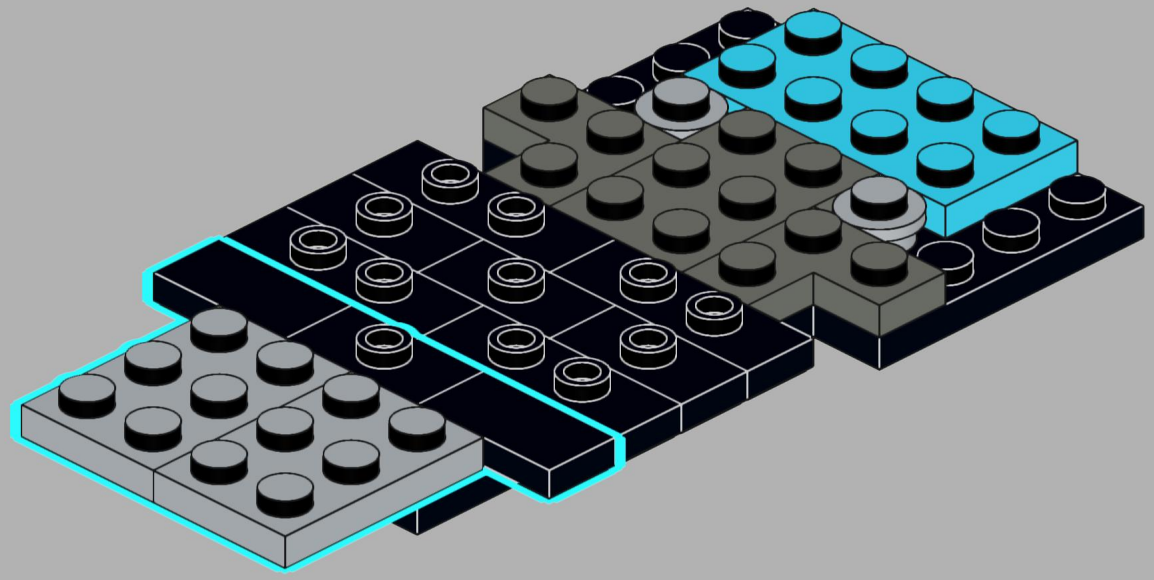

6

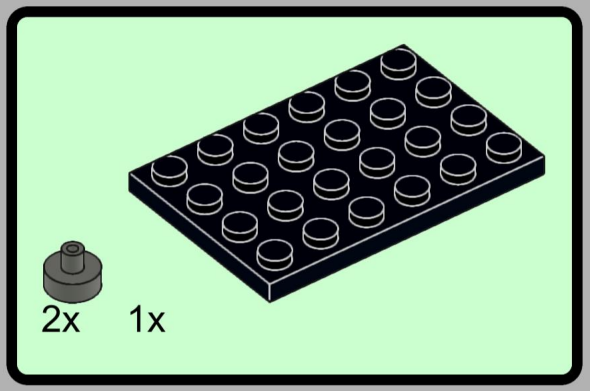

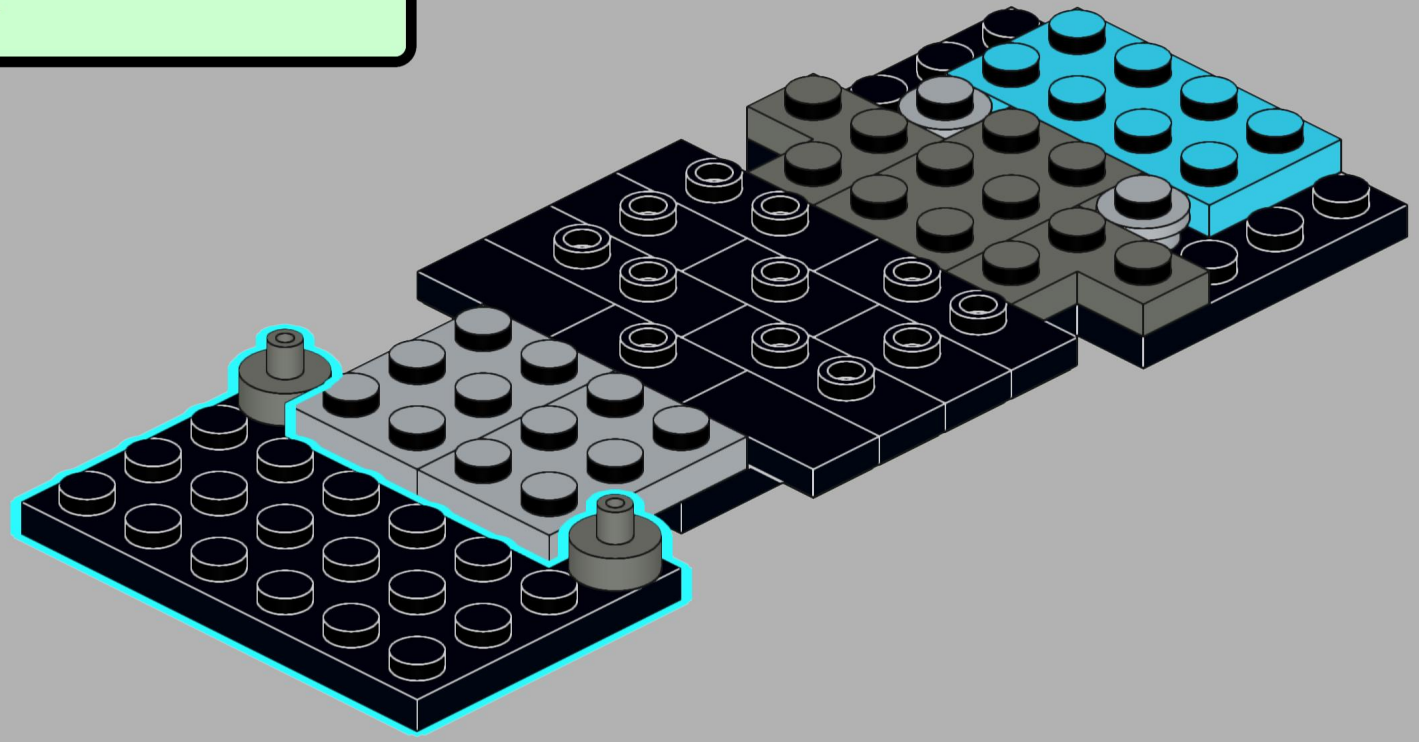

7

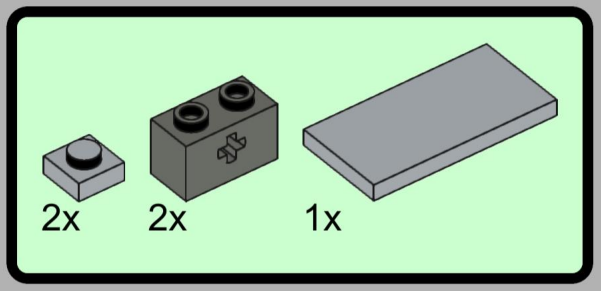

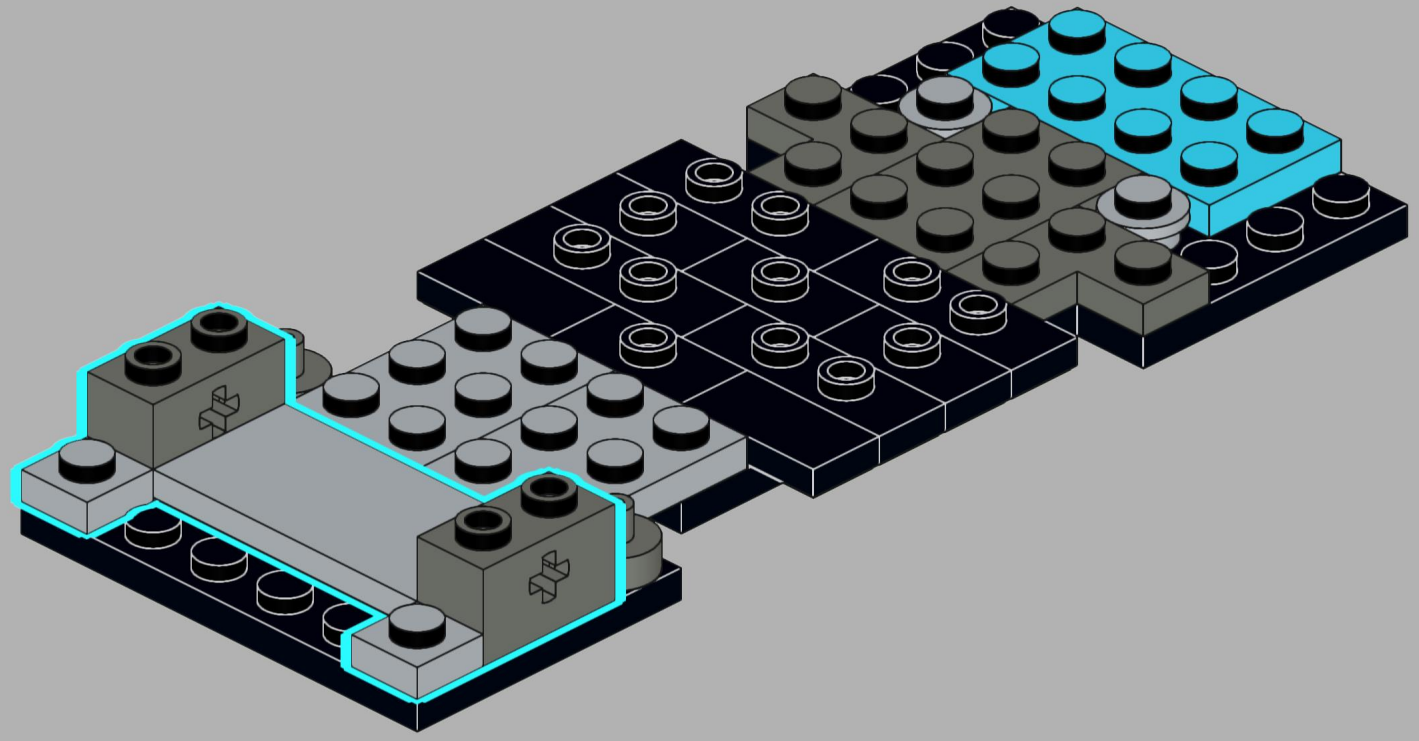

8

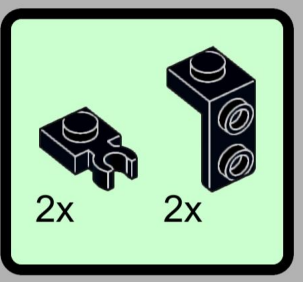

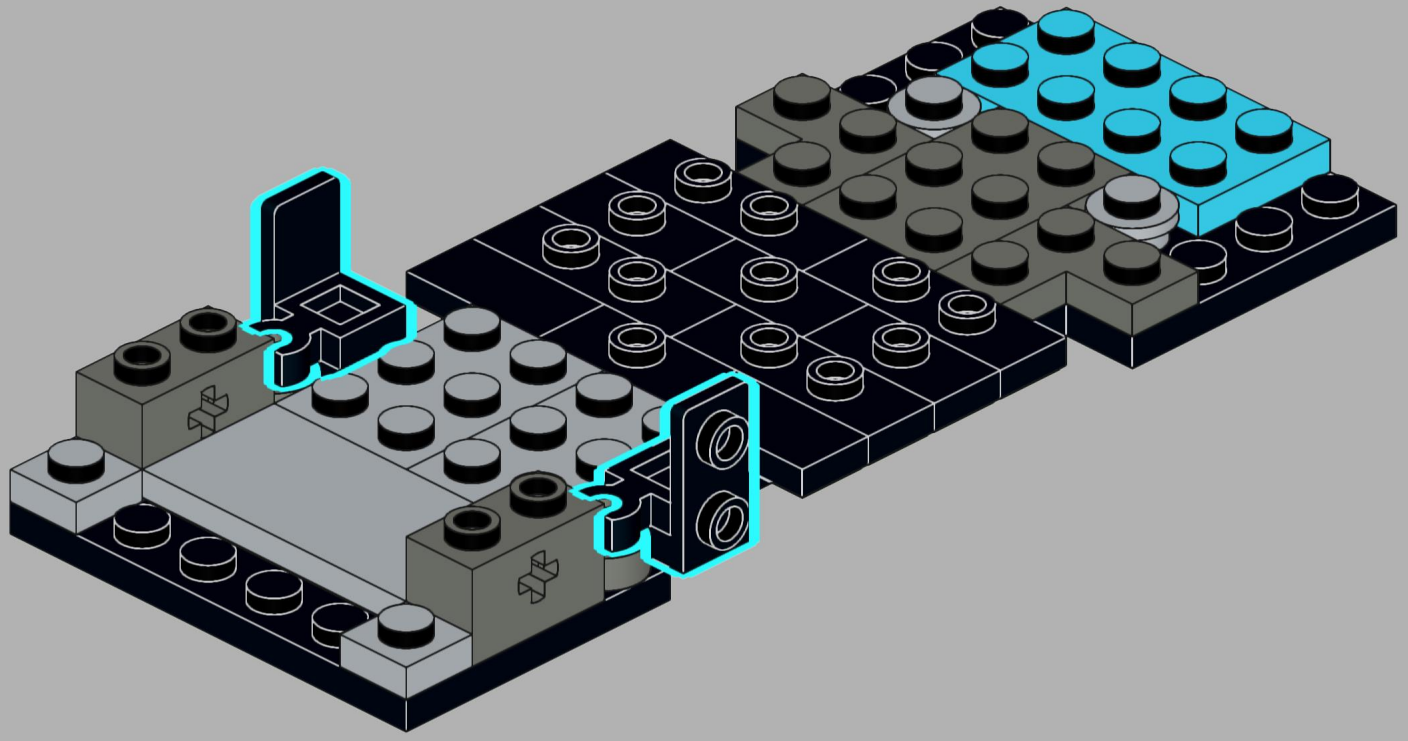

9

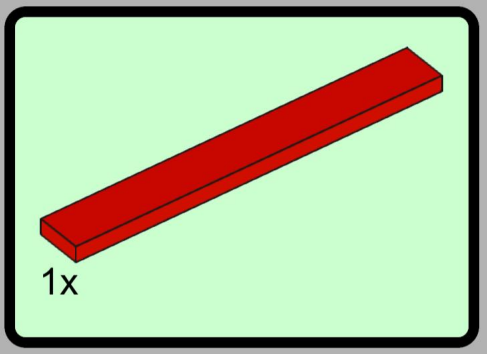

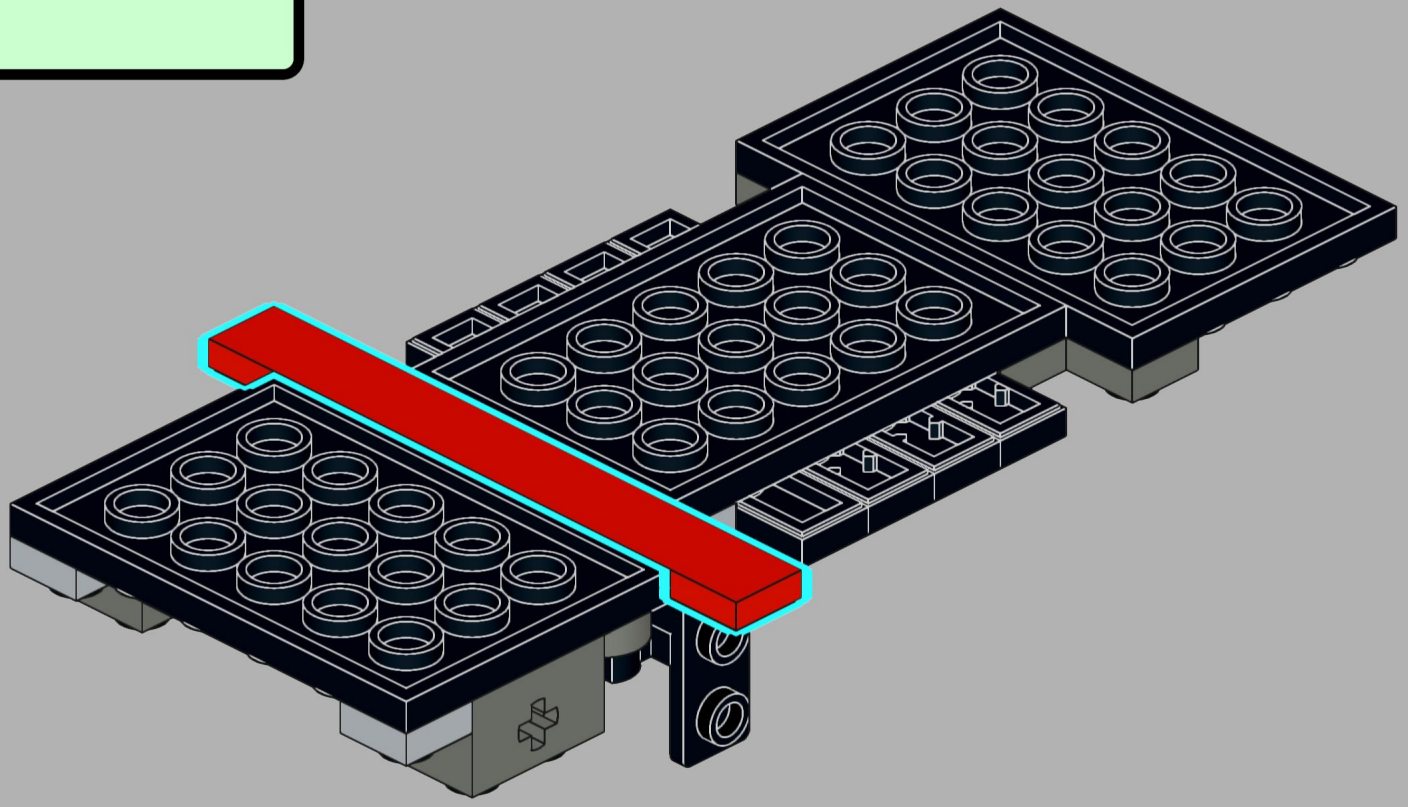

10

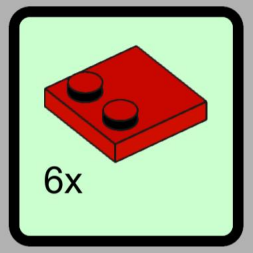

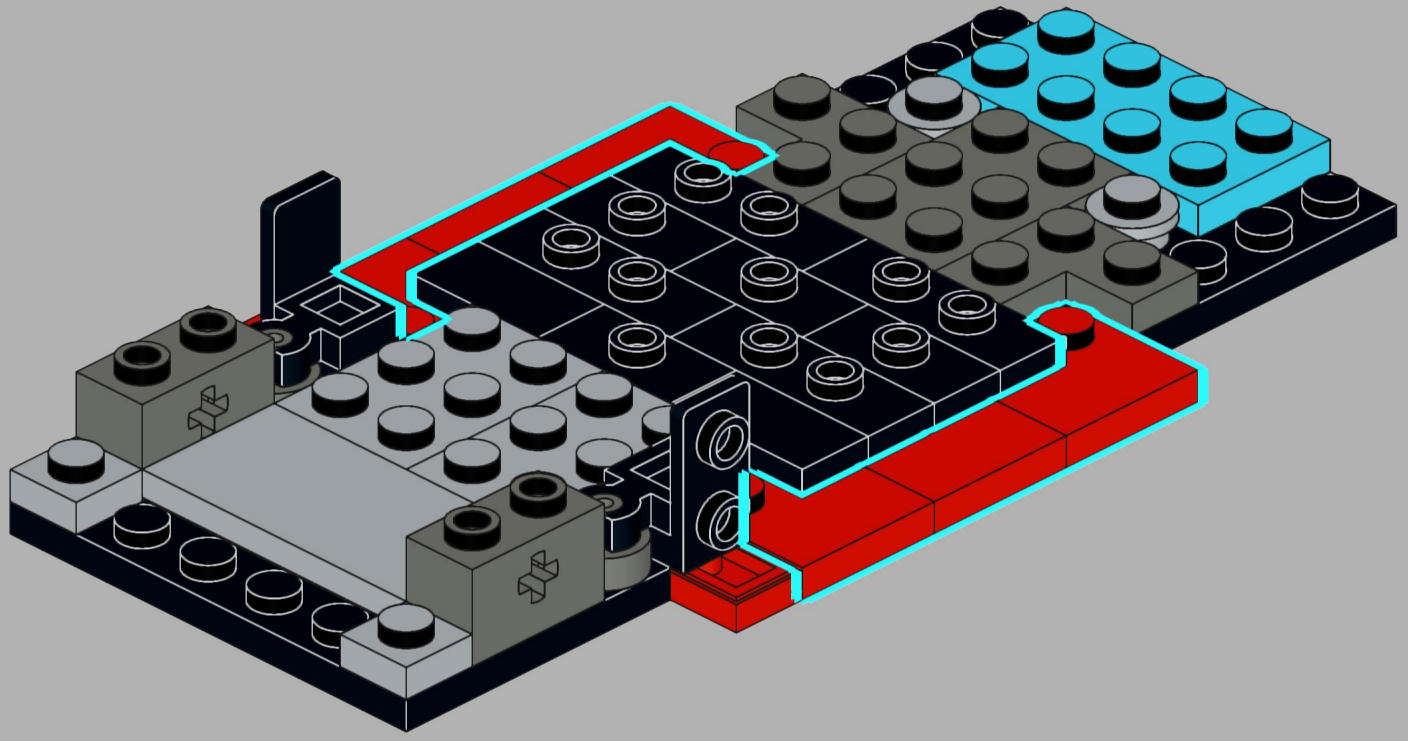

11

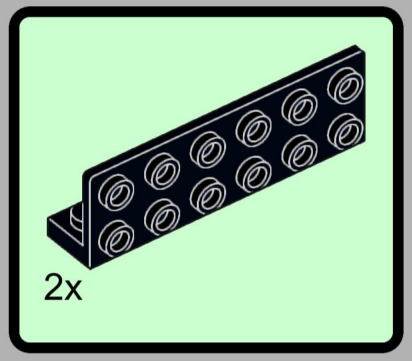

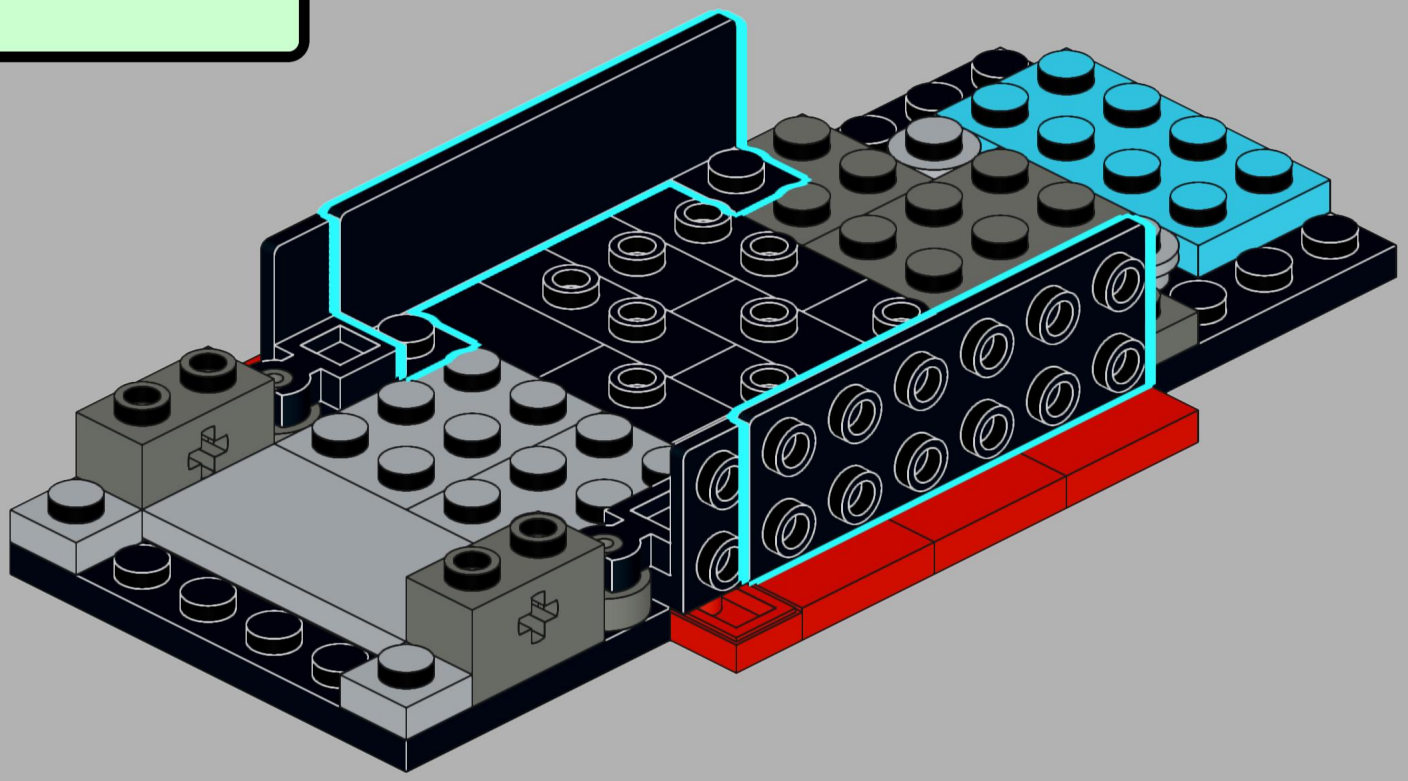

12

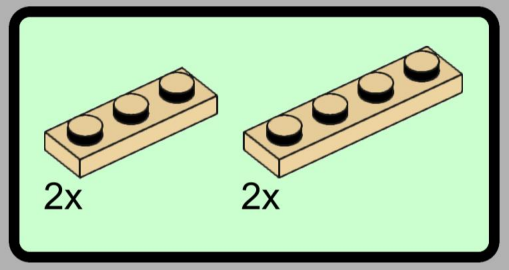

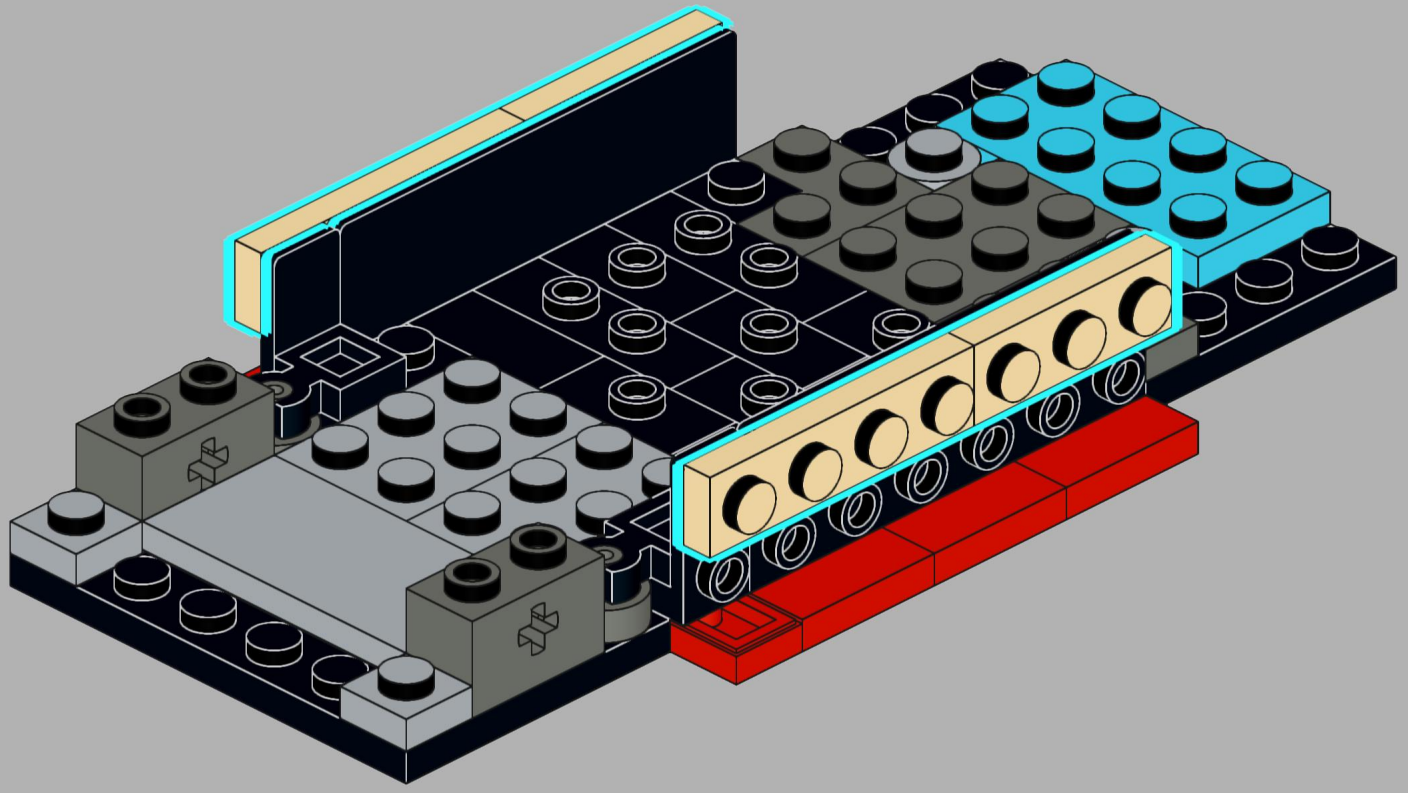

13

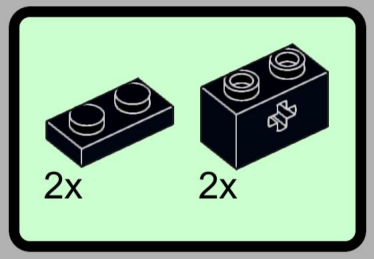

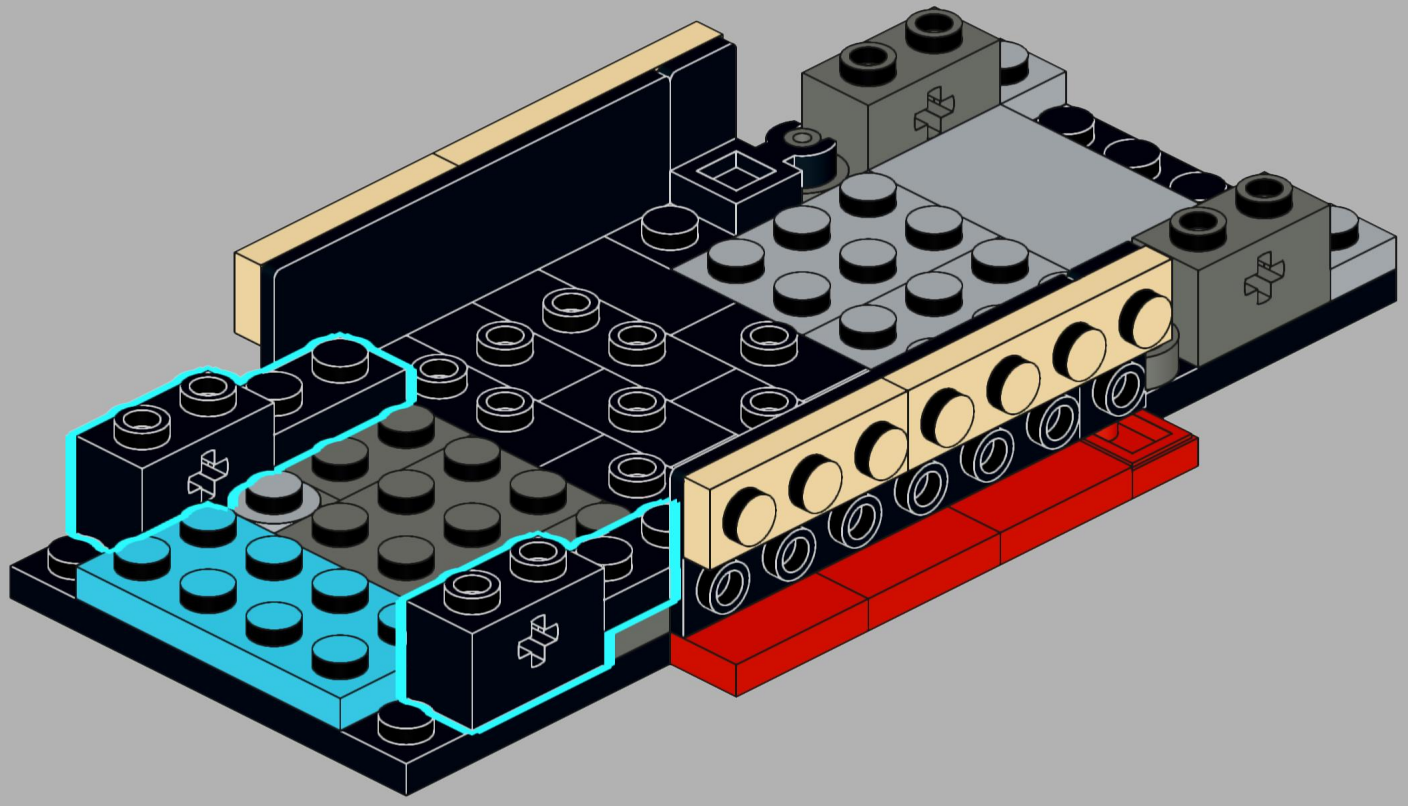

14



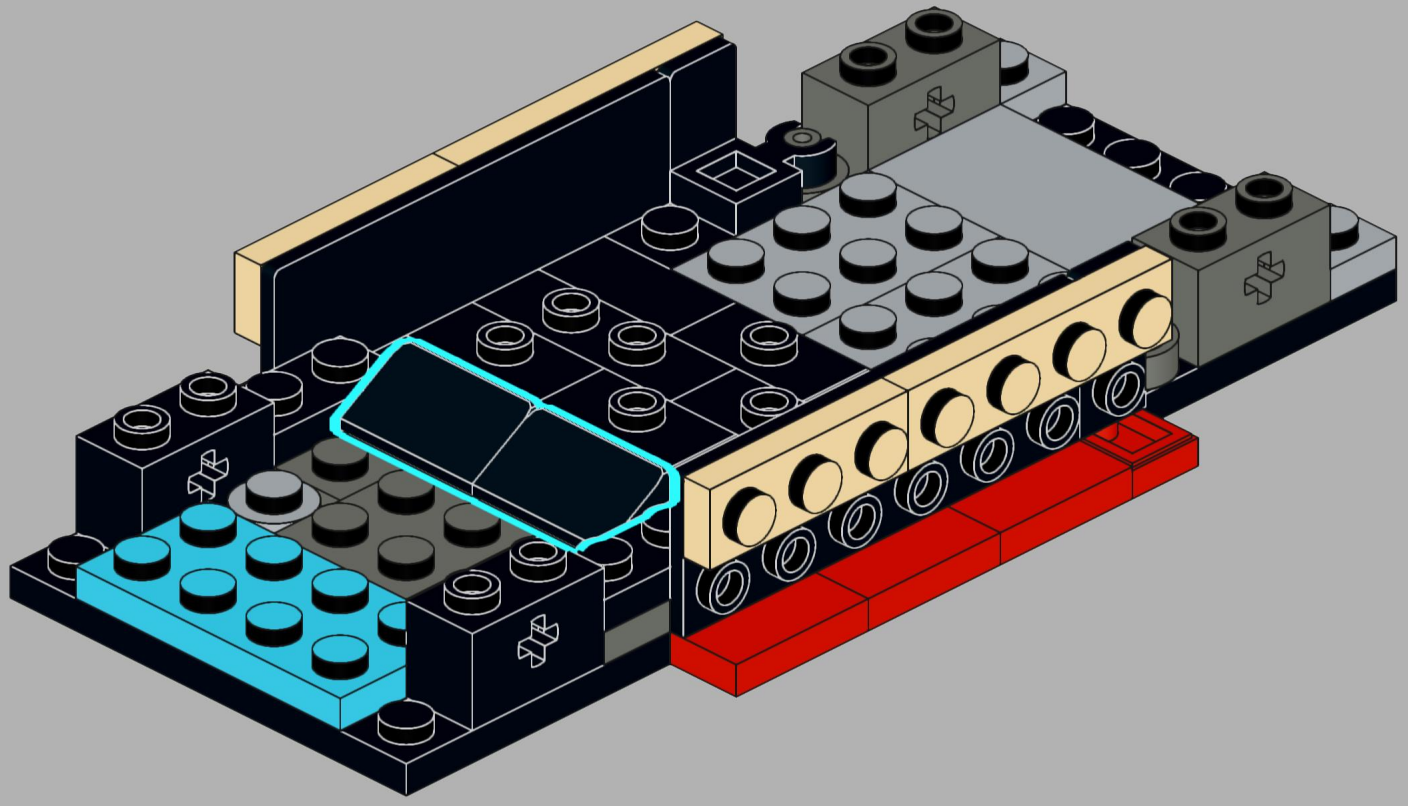

15

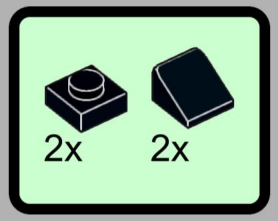

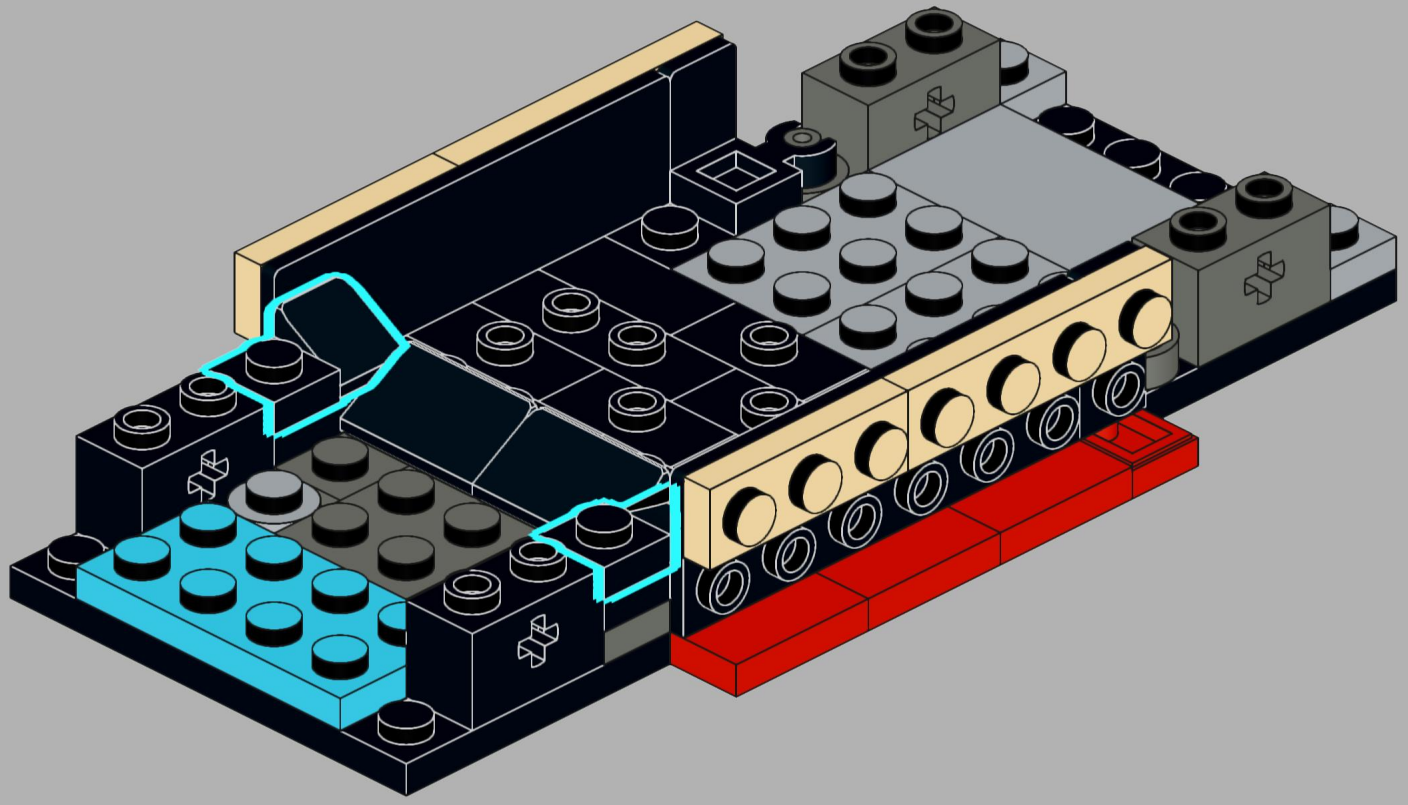

16

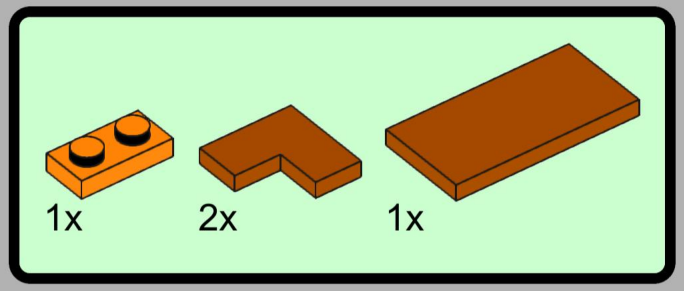

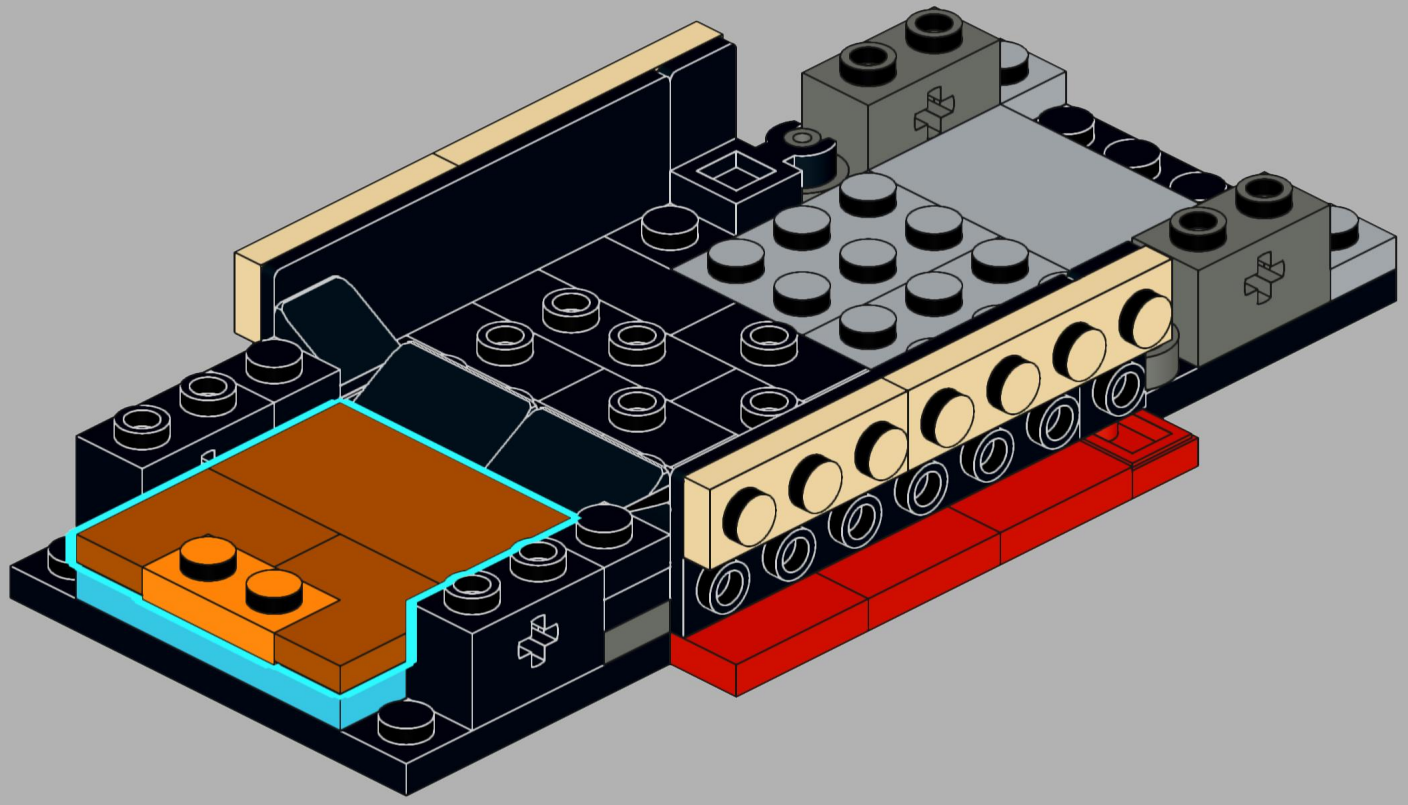

17

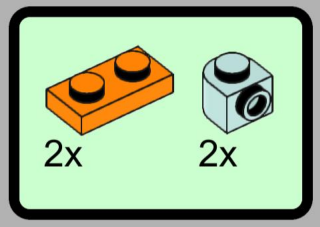

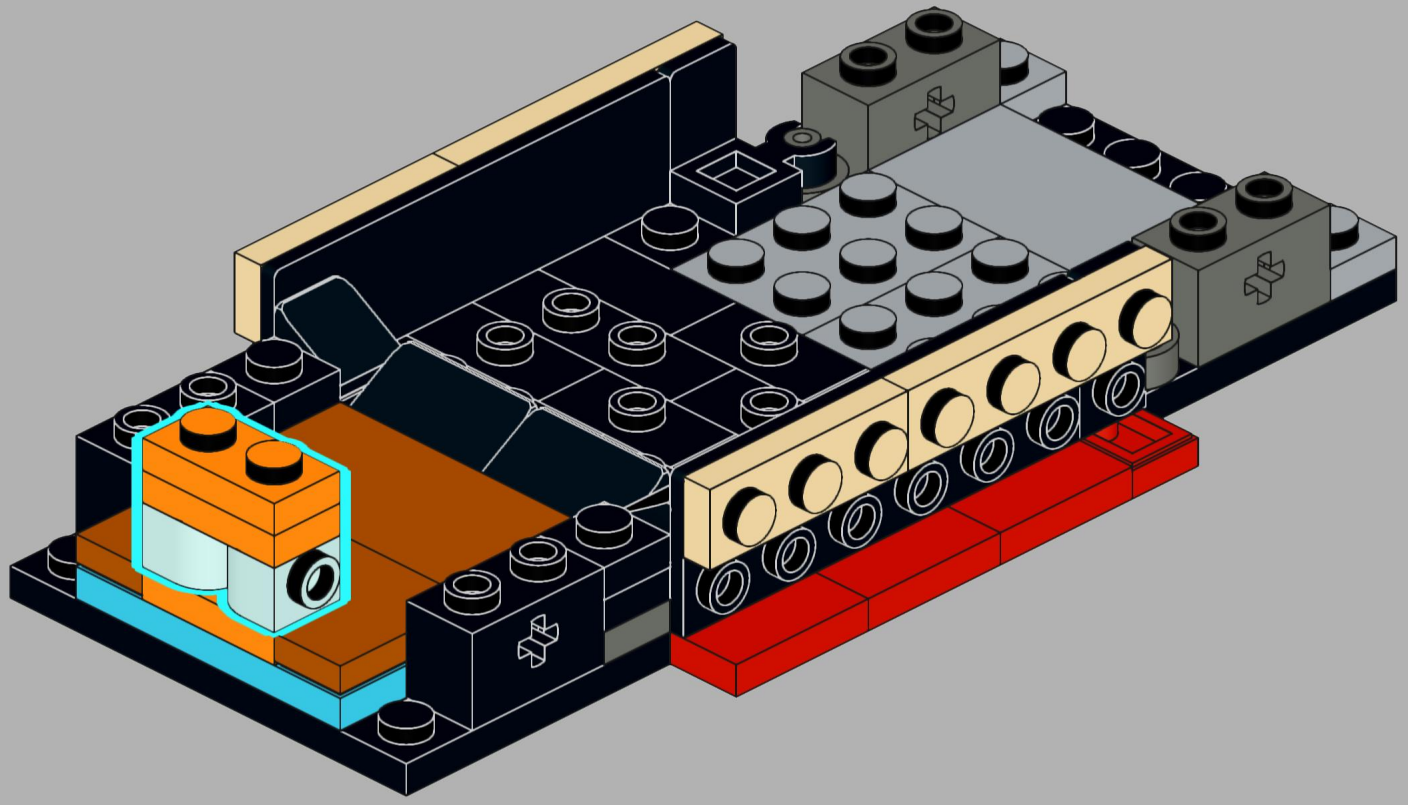

18

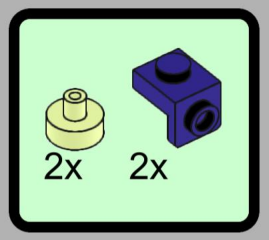

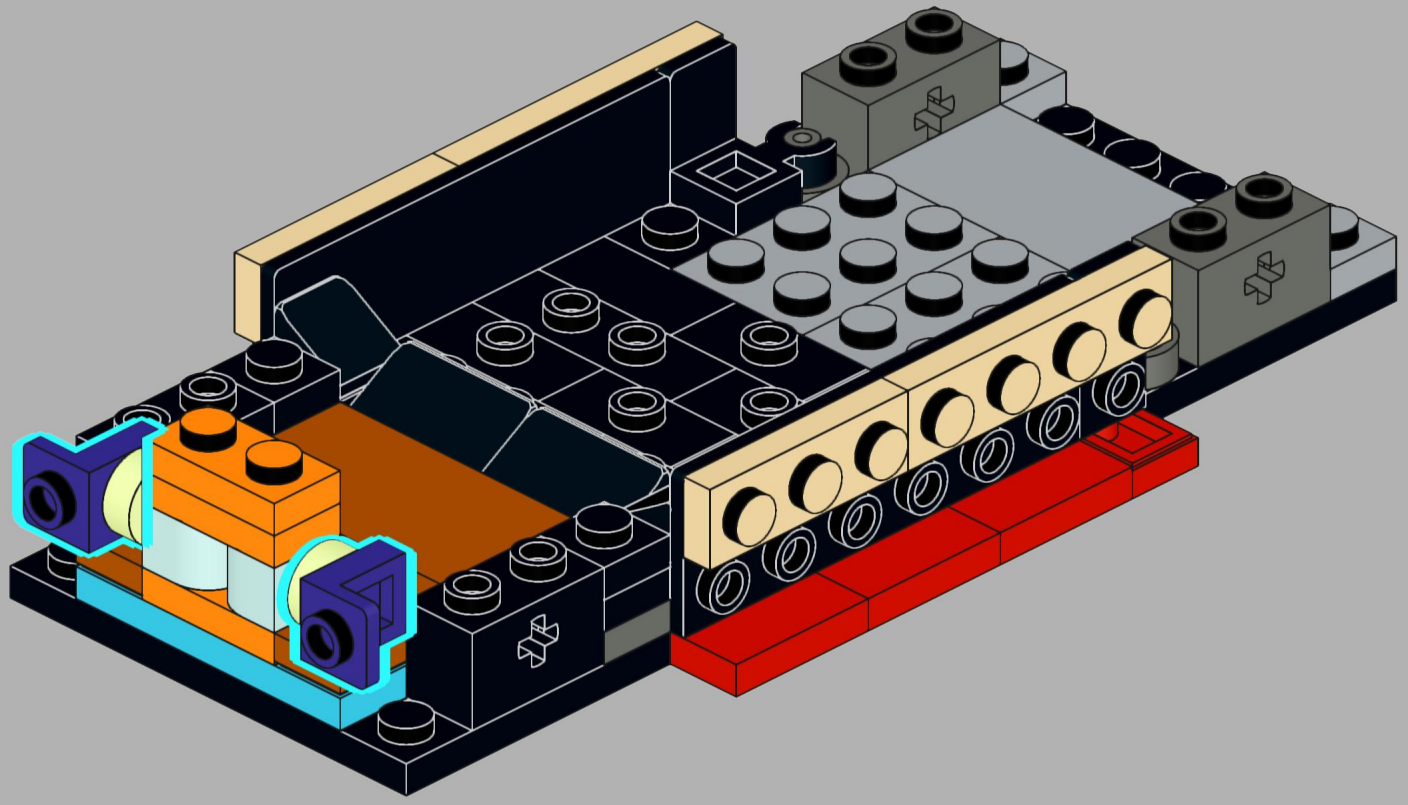

19

2x

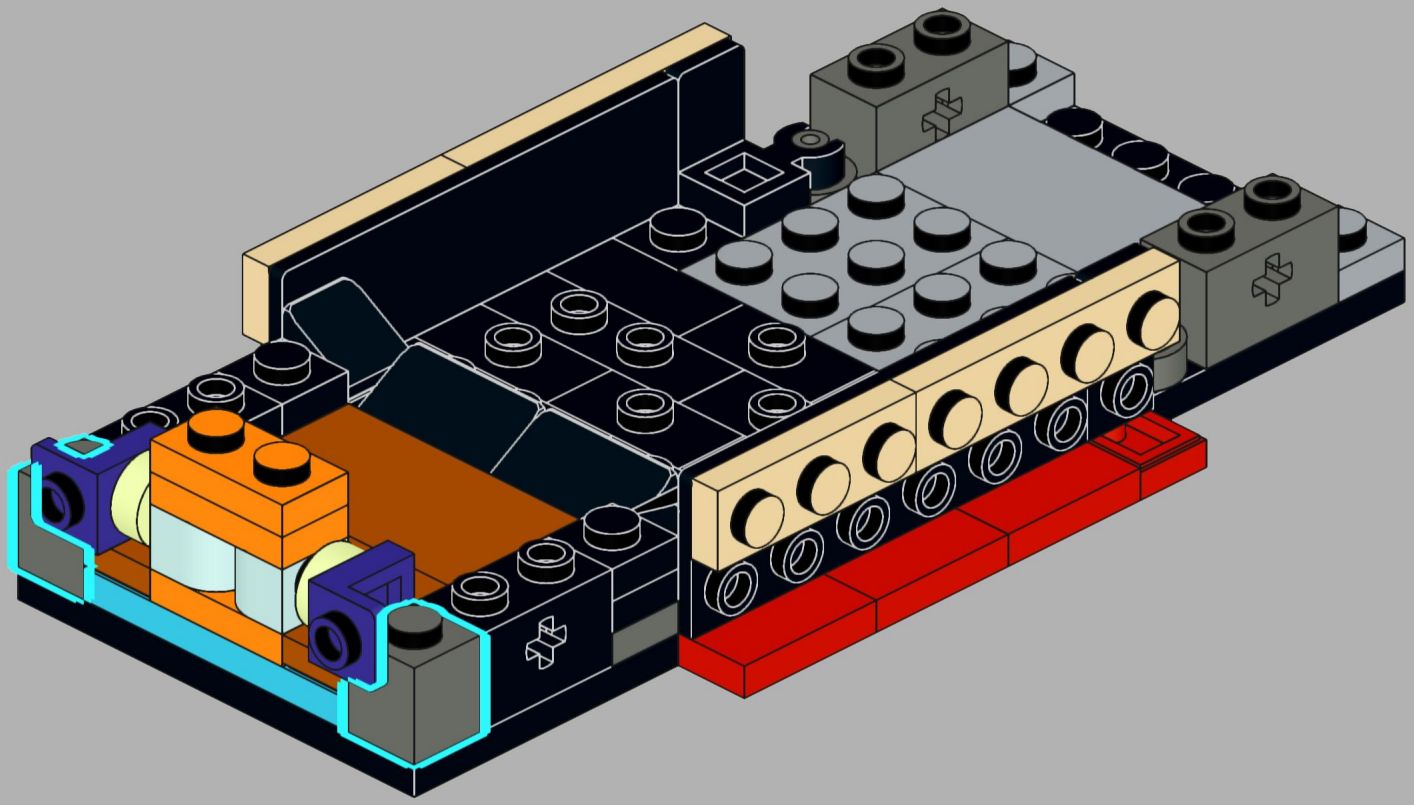

20

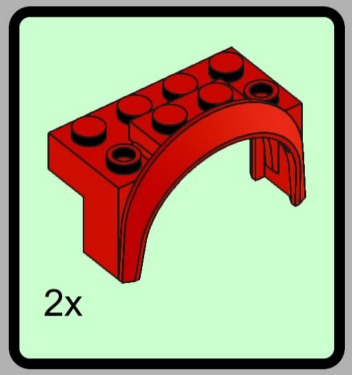

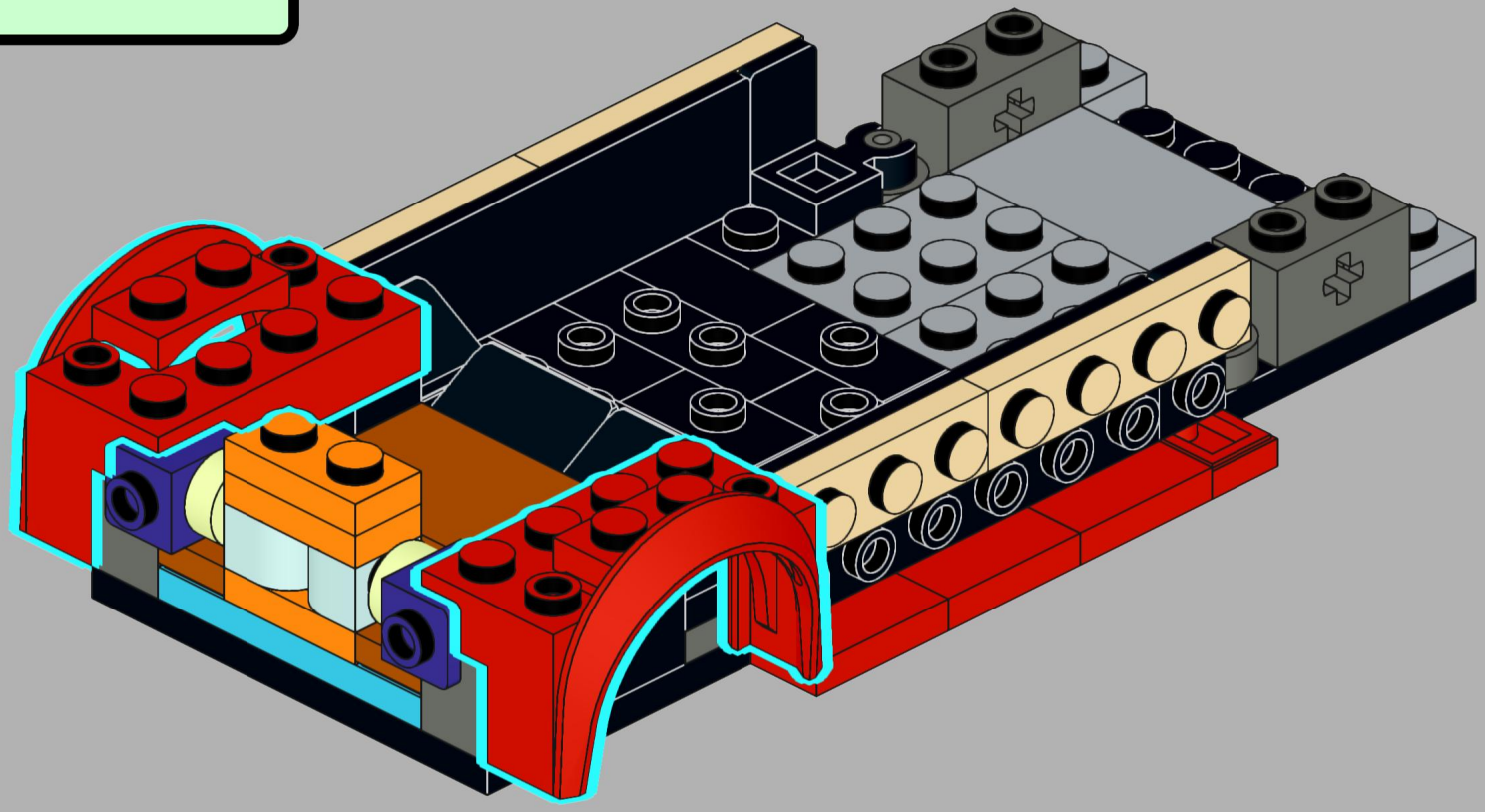

21

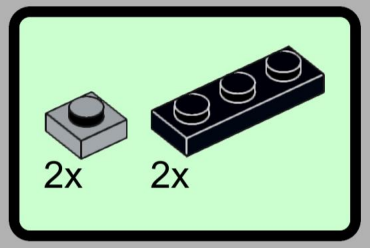

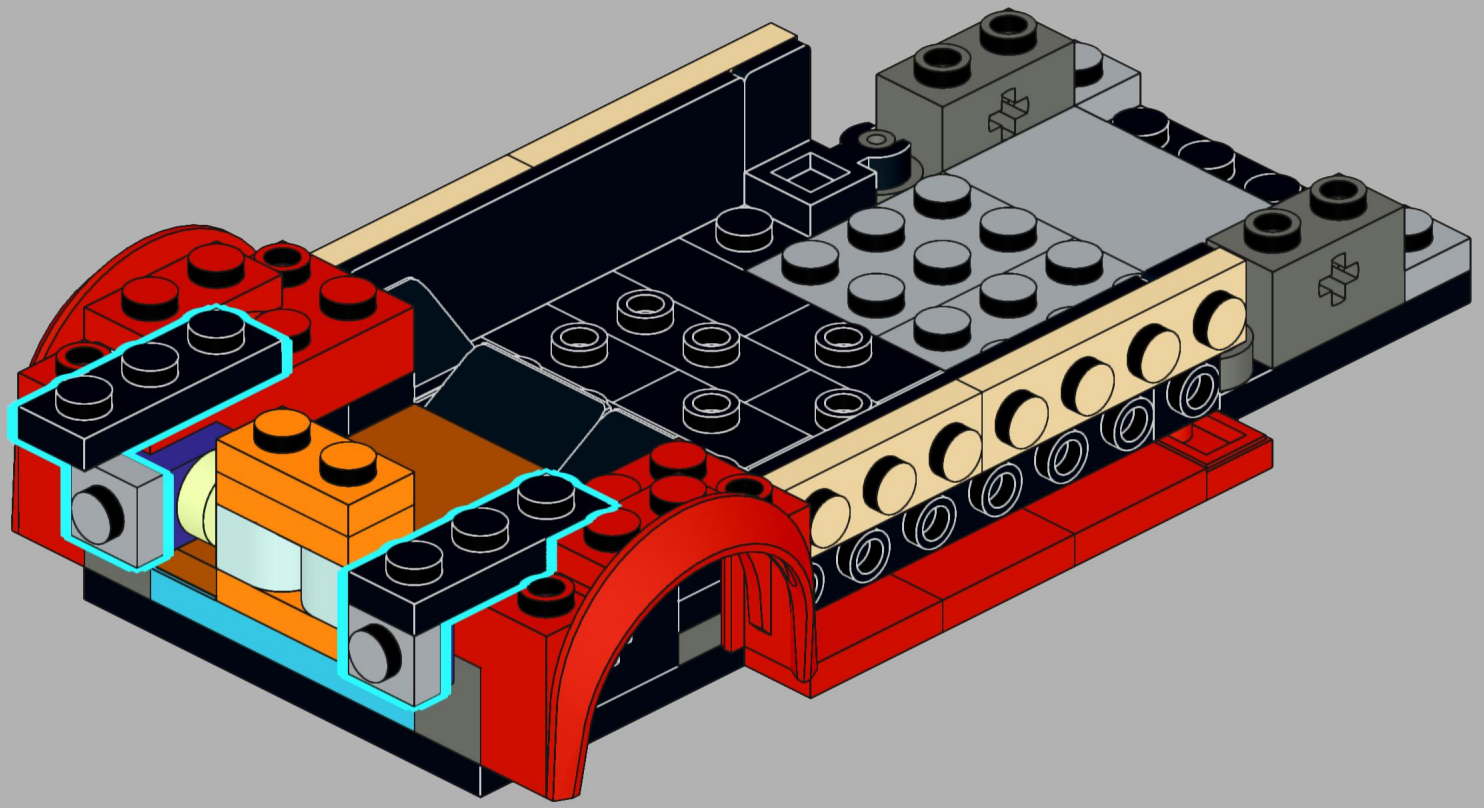

22

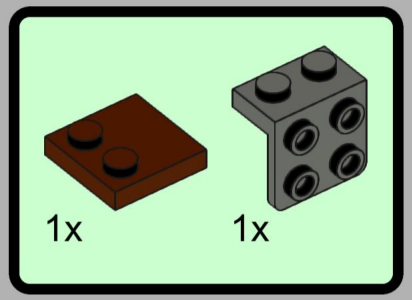

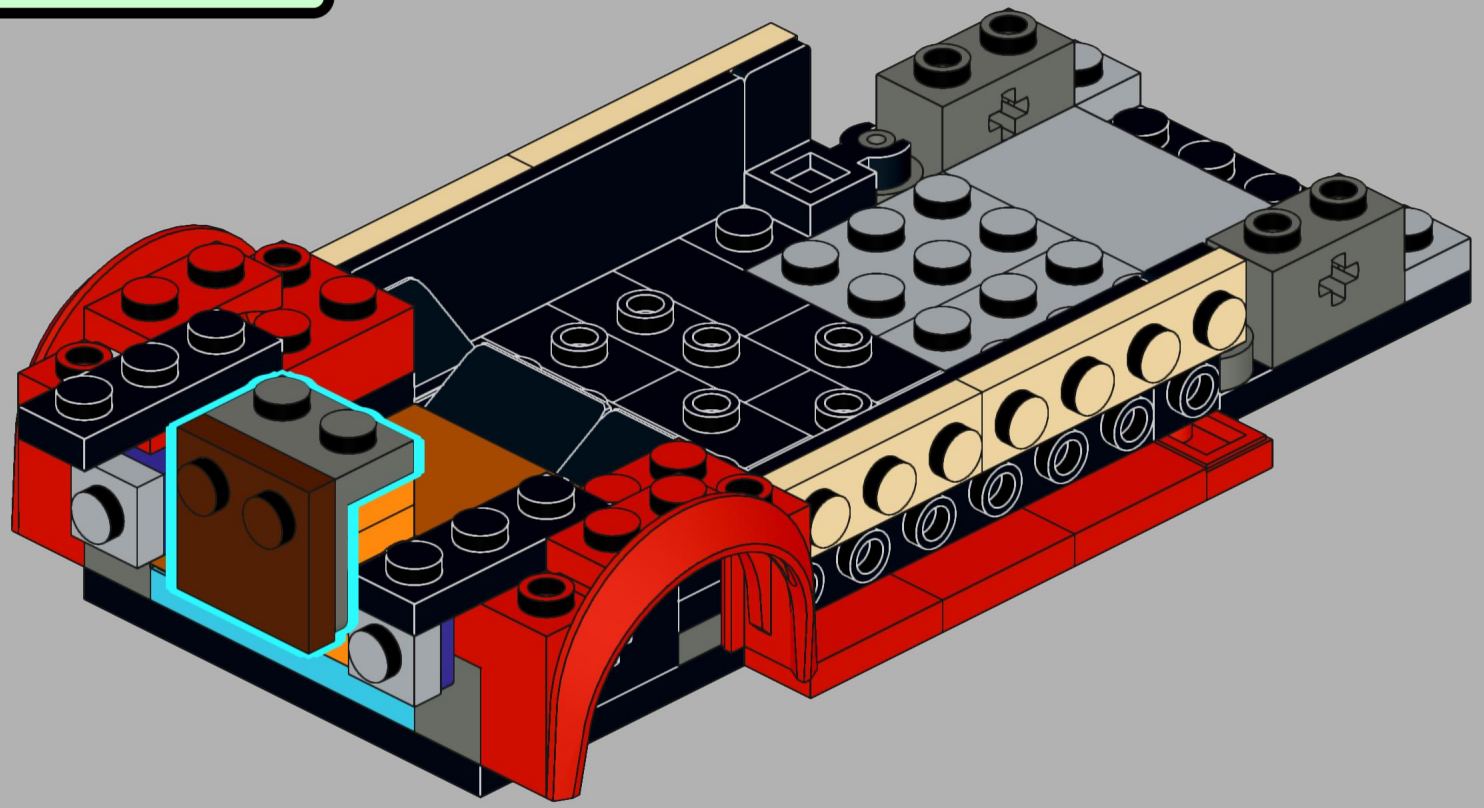

23

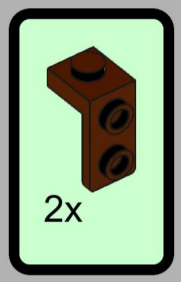

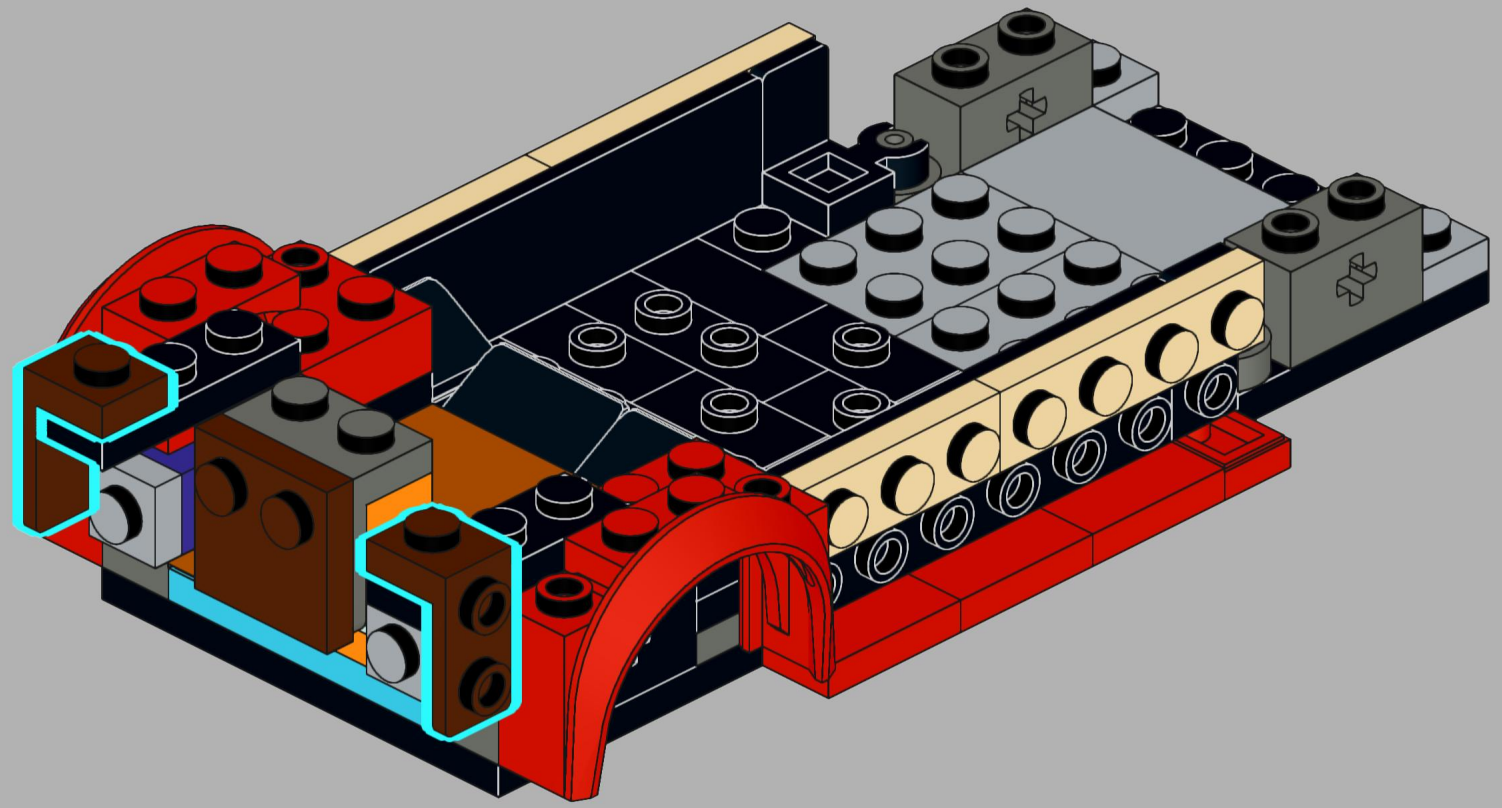

24

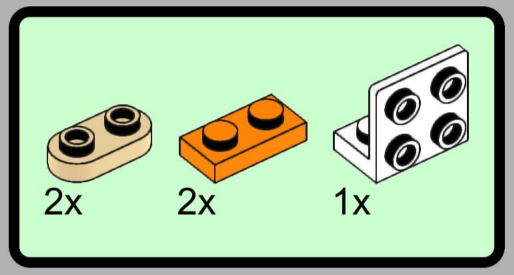

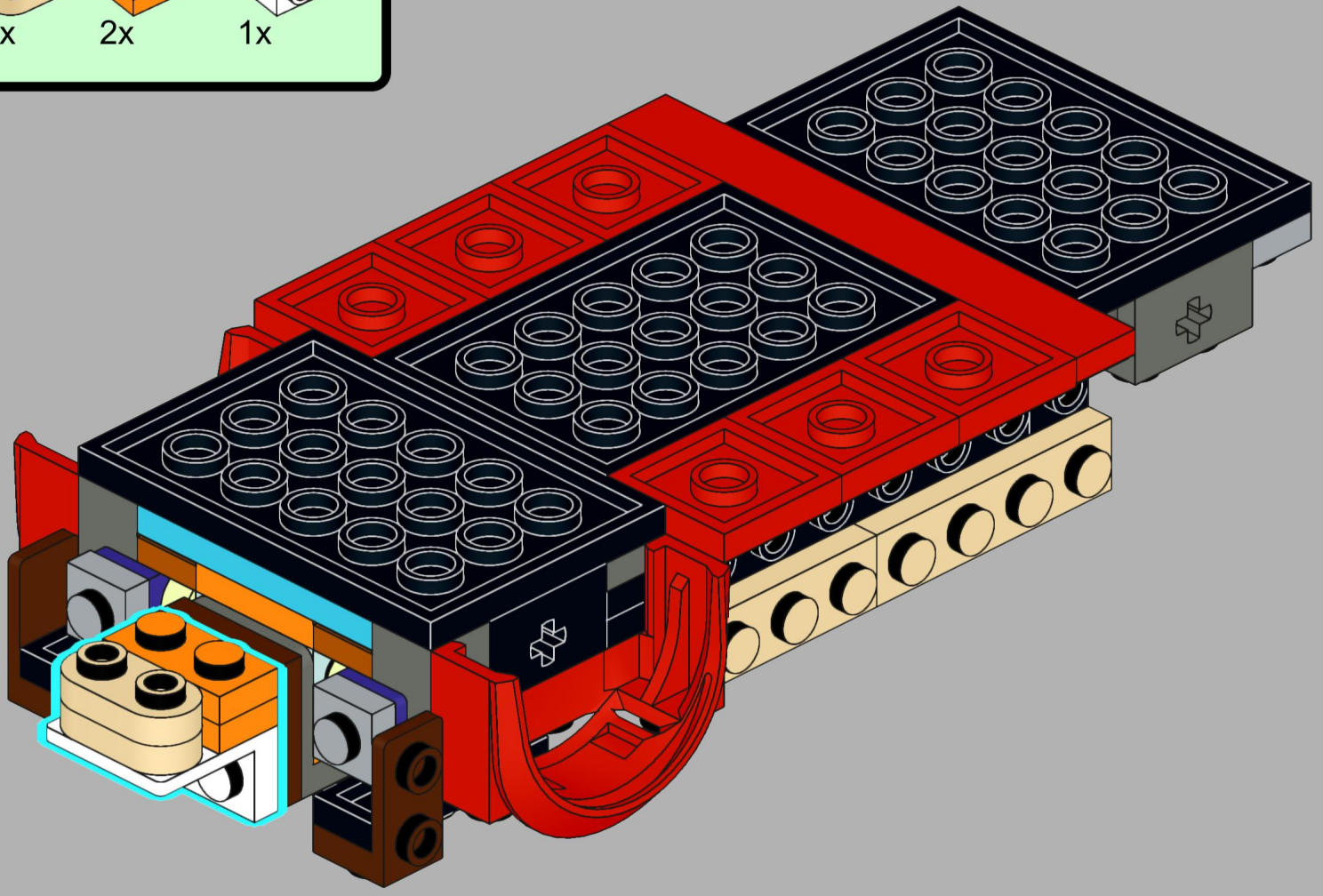

25

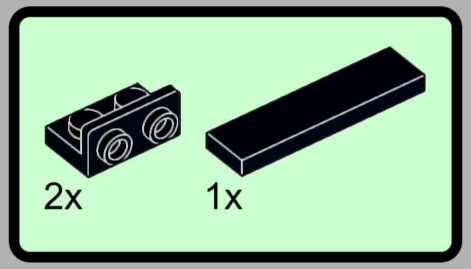

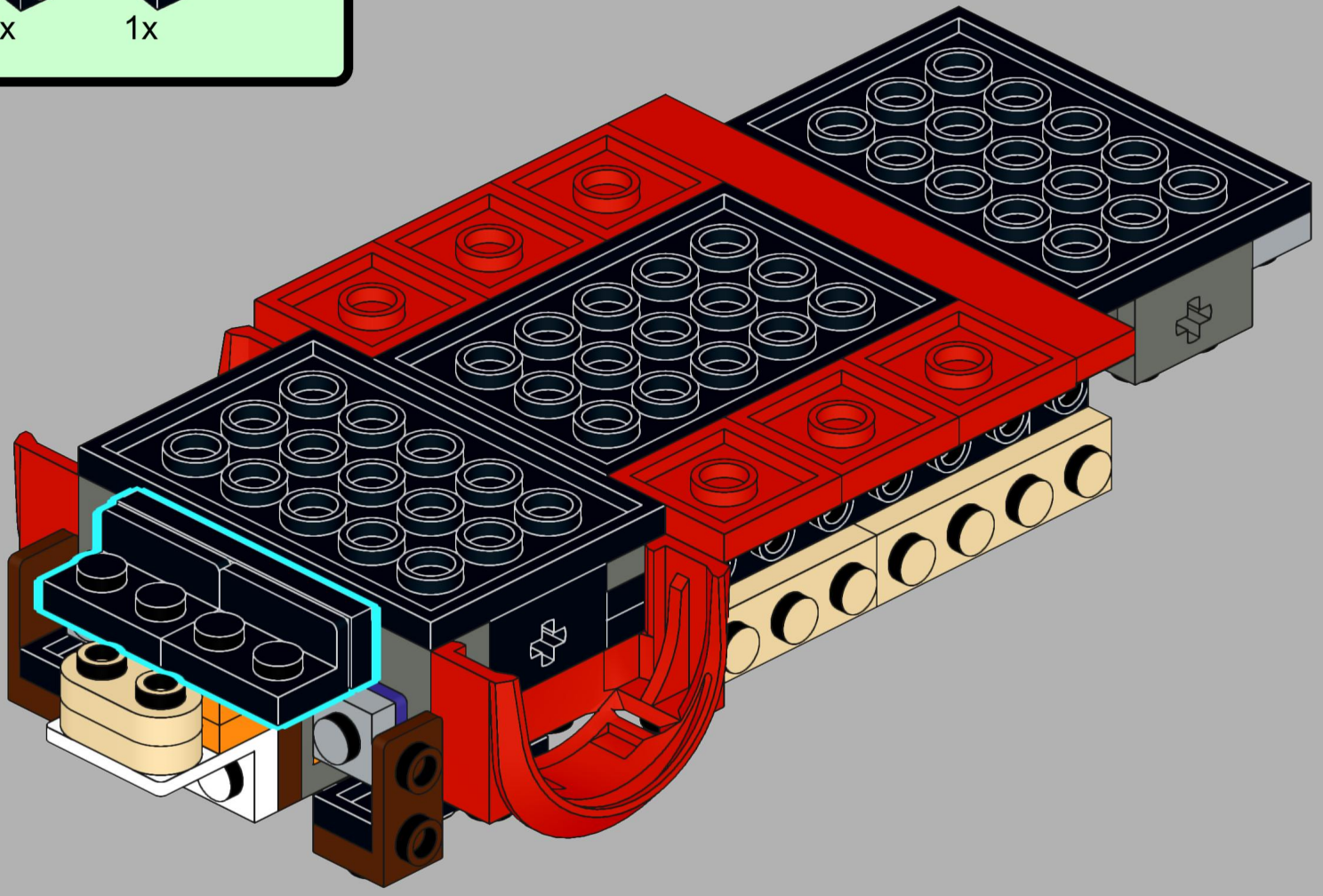

26

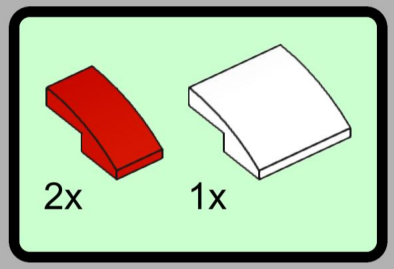

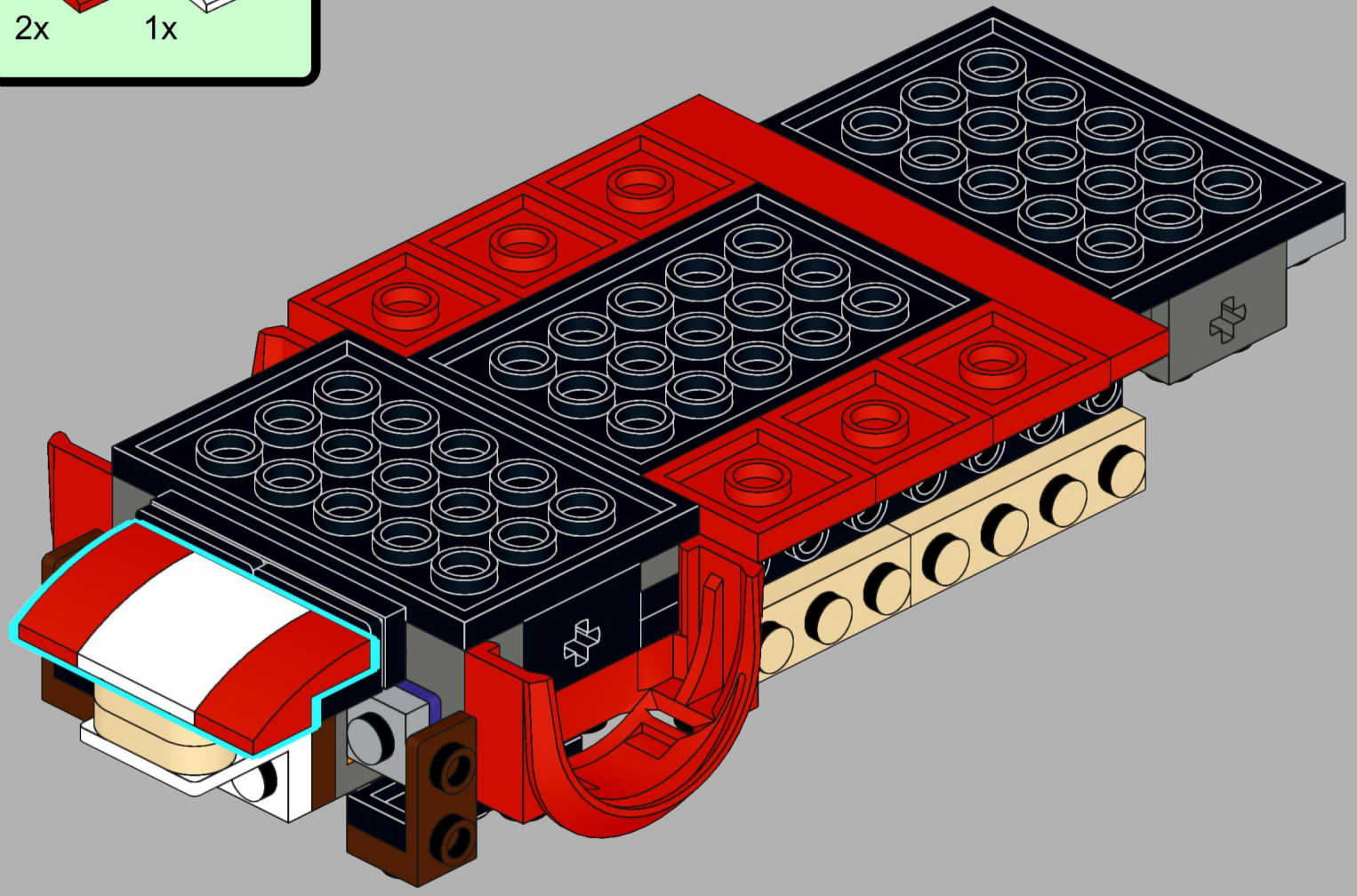

27

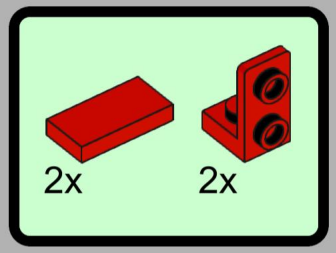

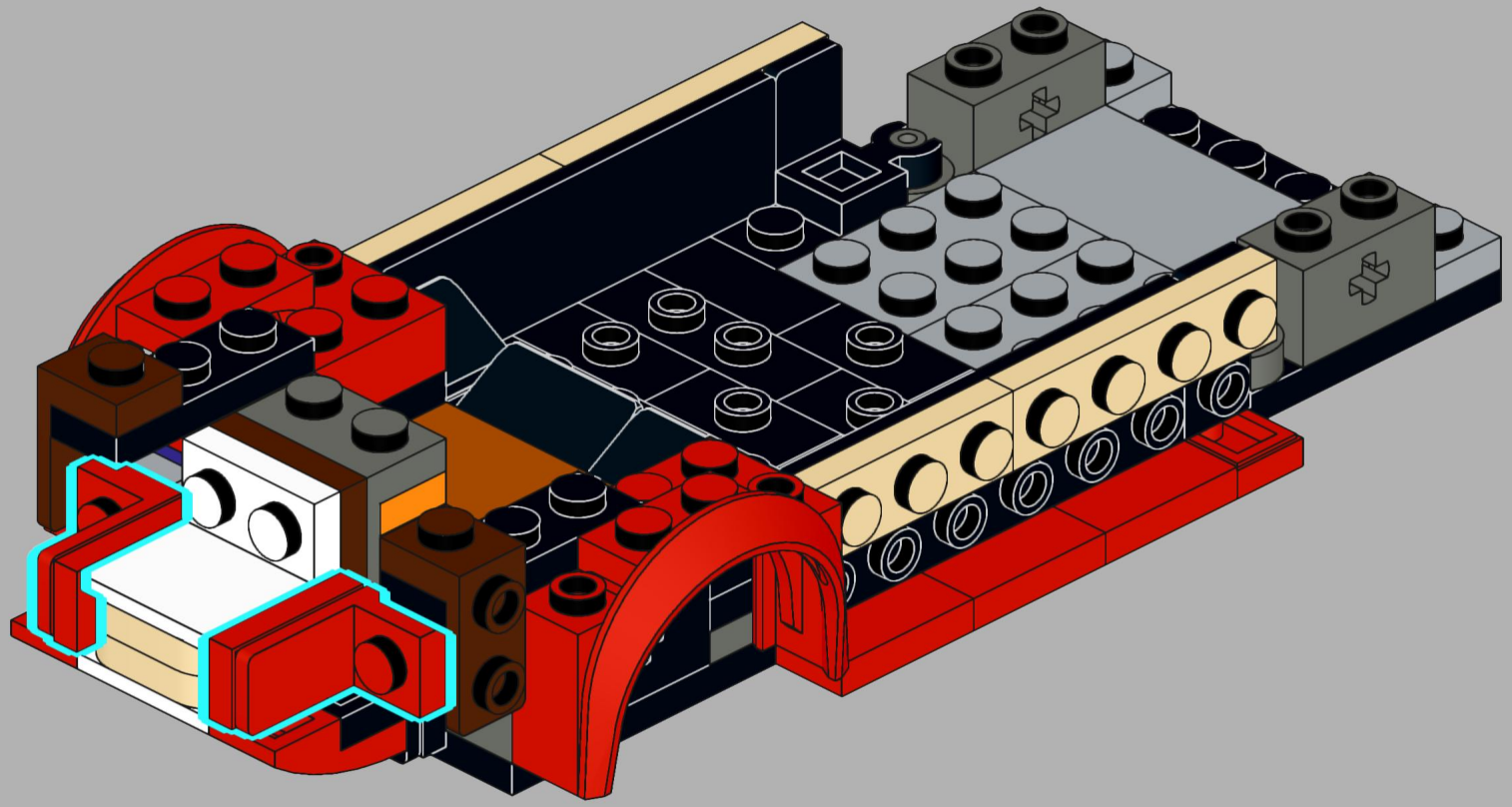

28

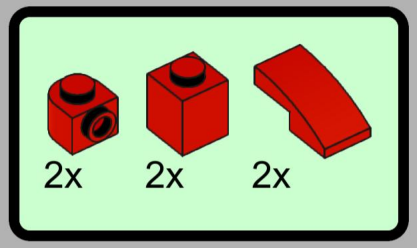

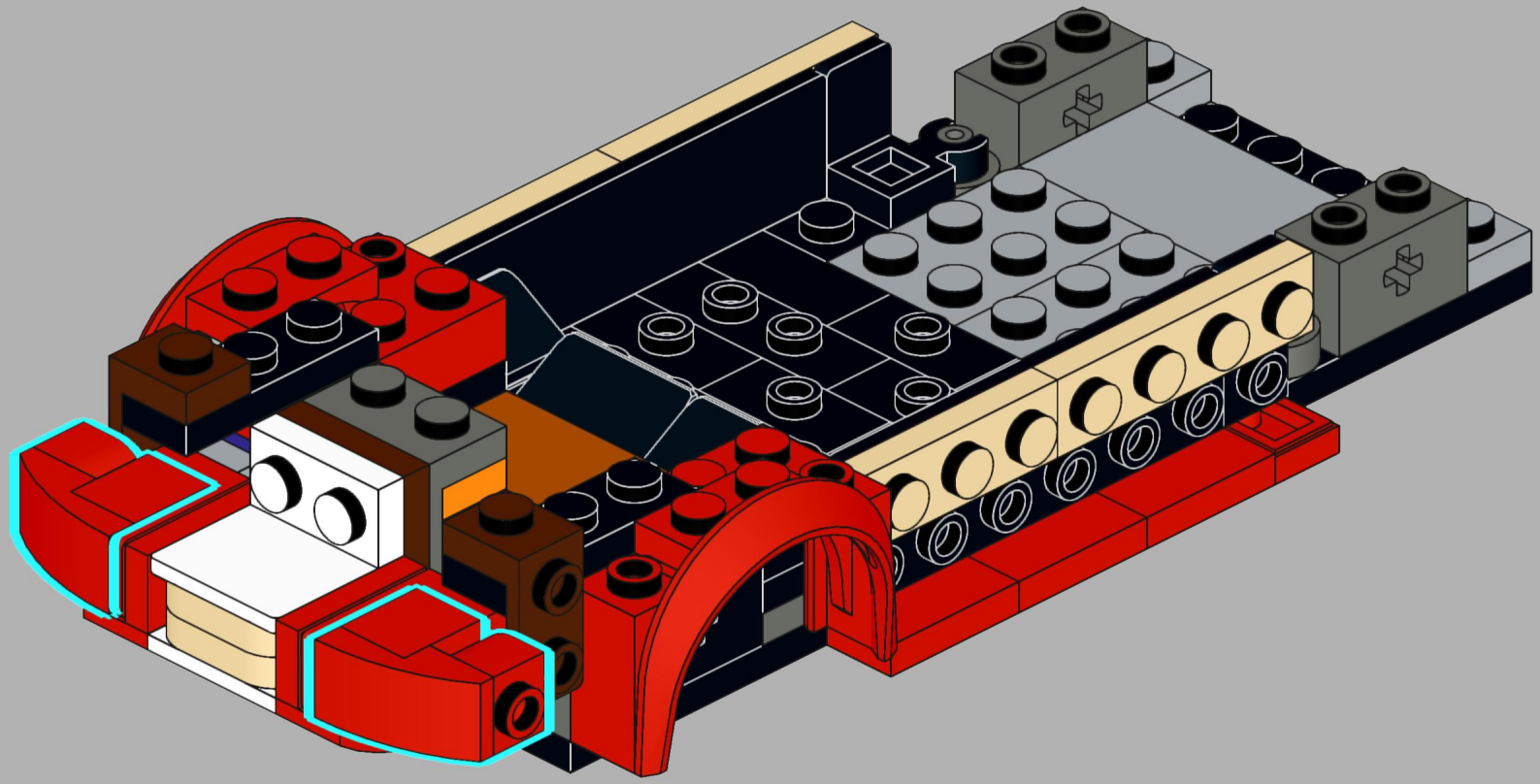

29

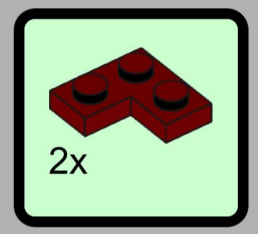

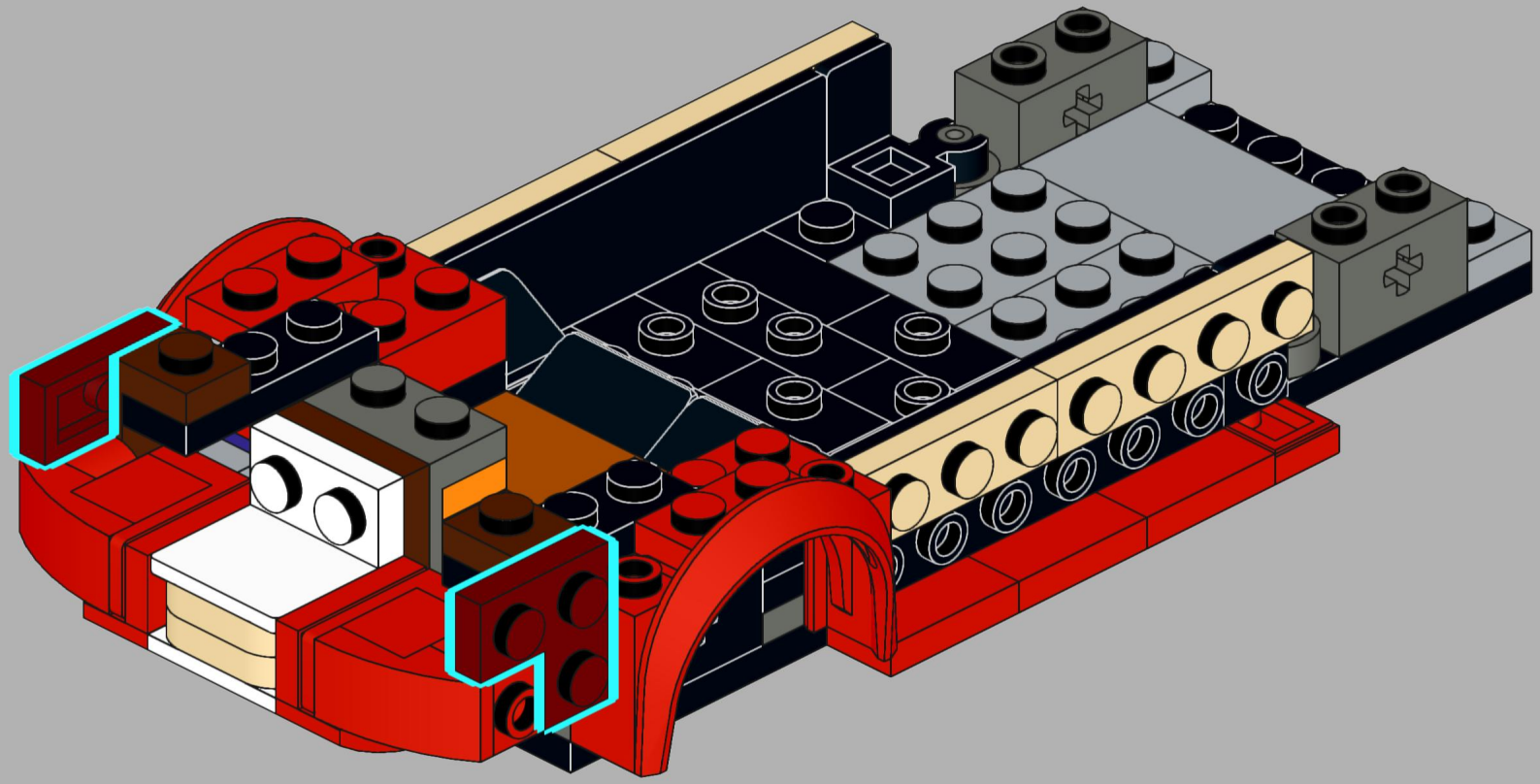

30

6x

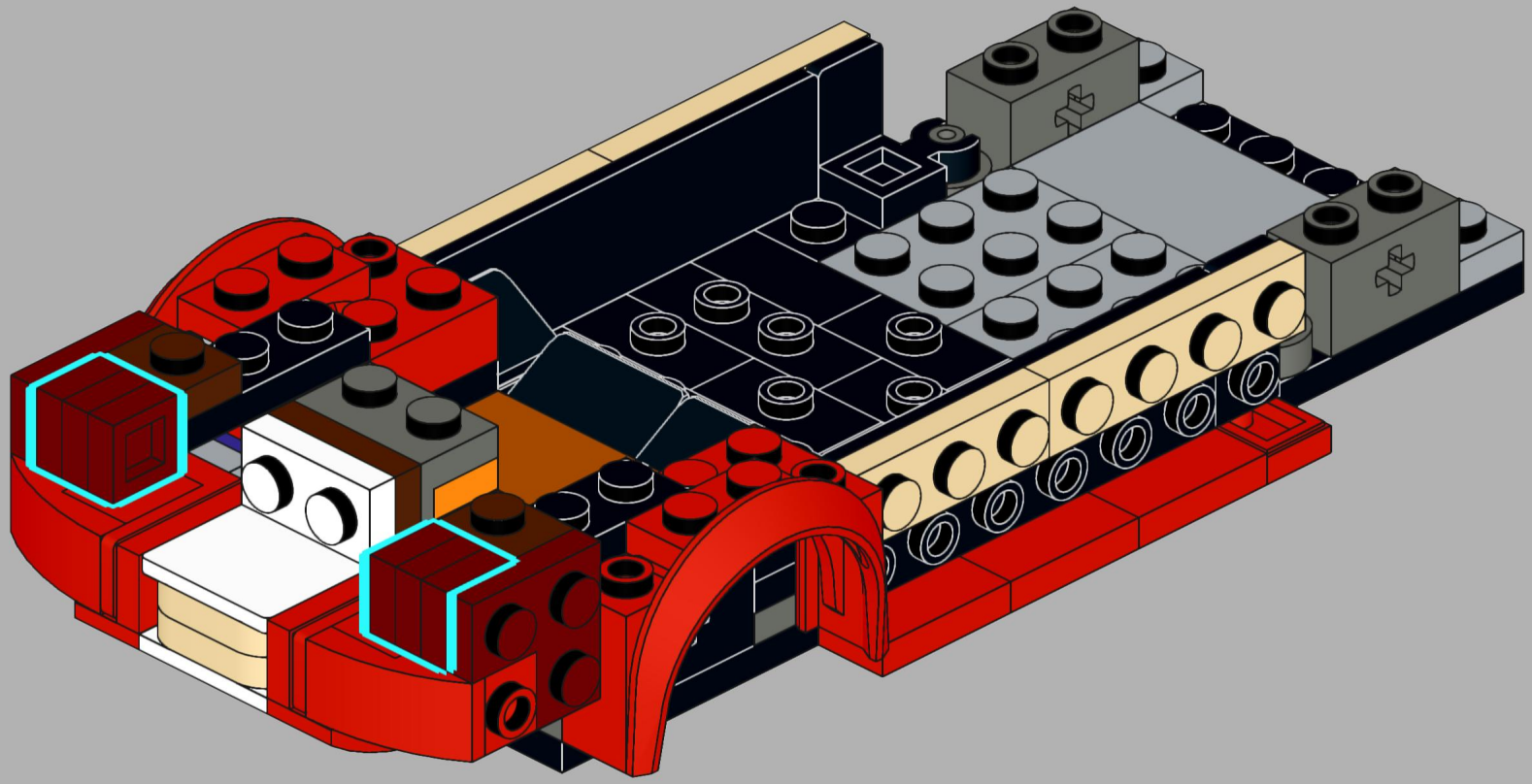

31

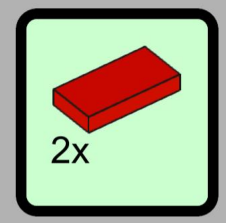

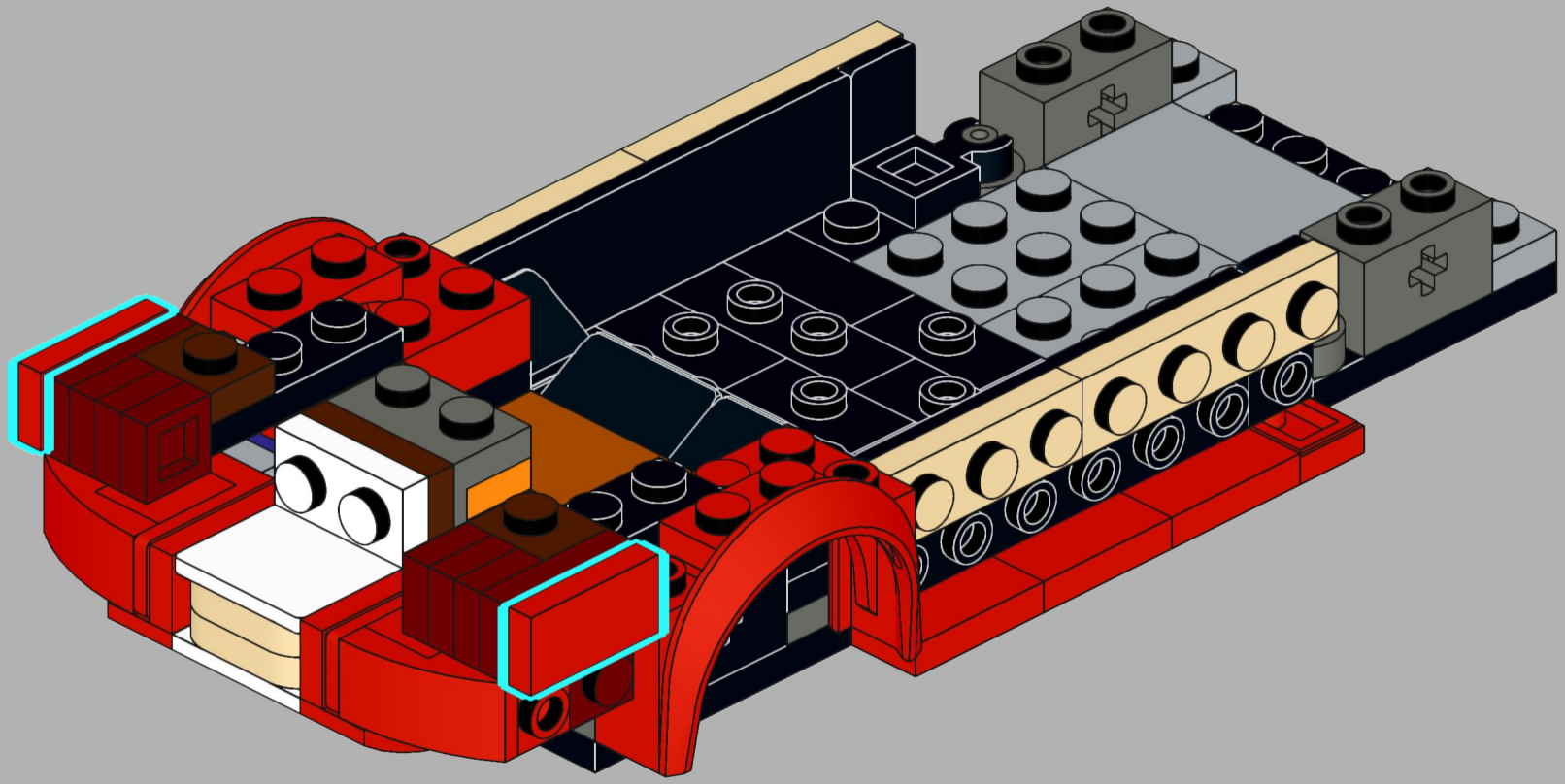

32

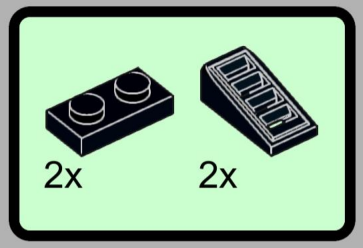

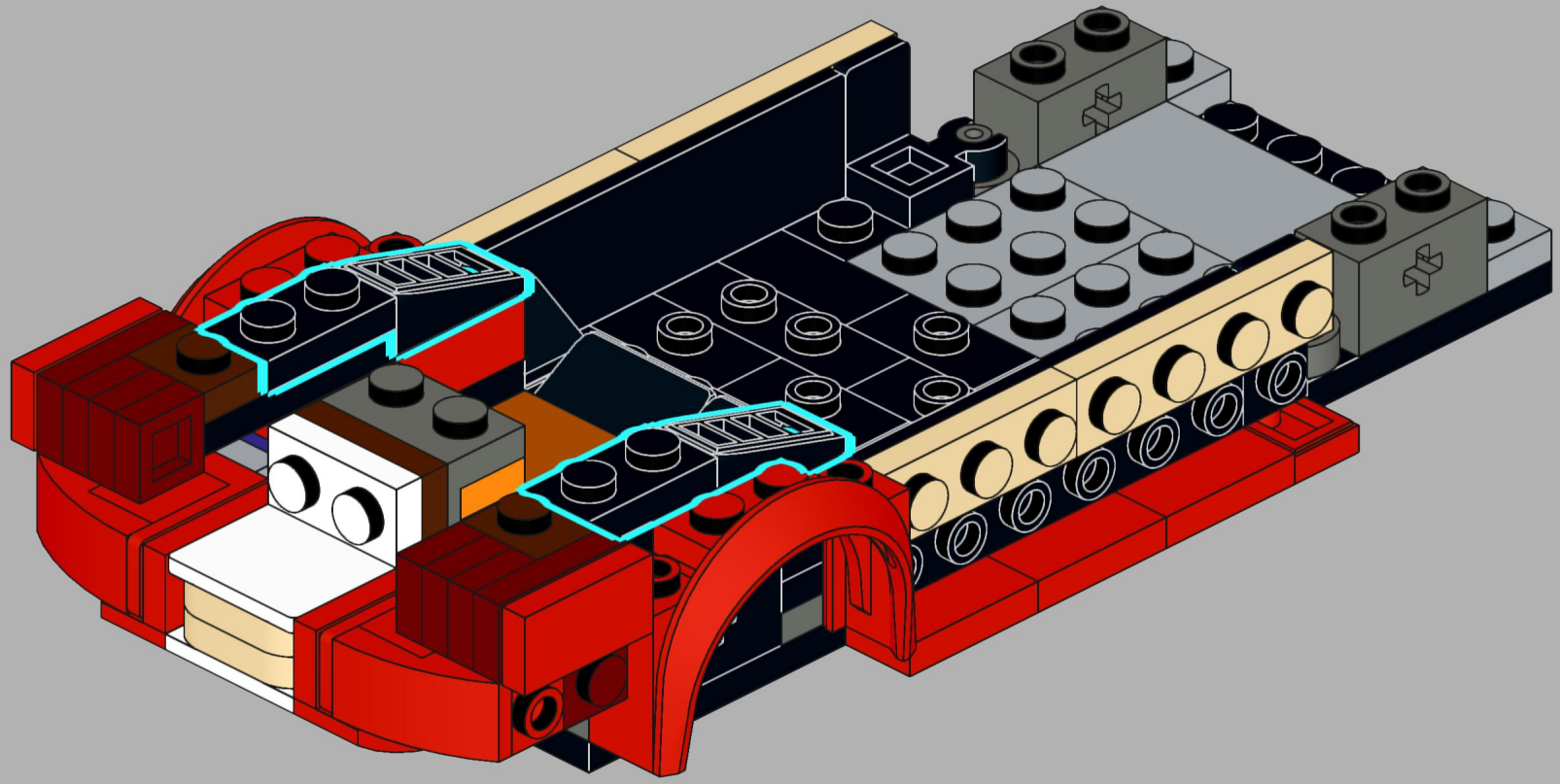

33

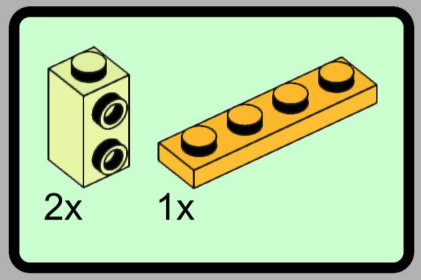

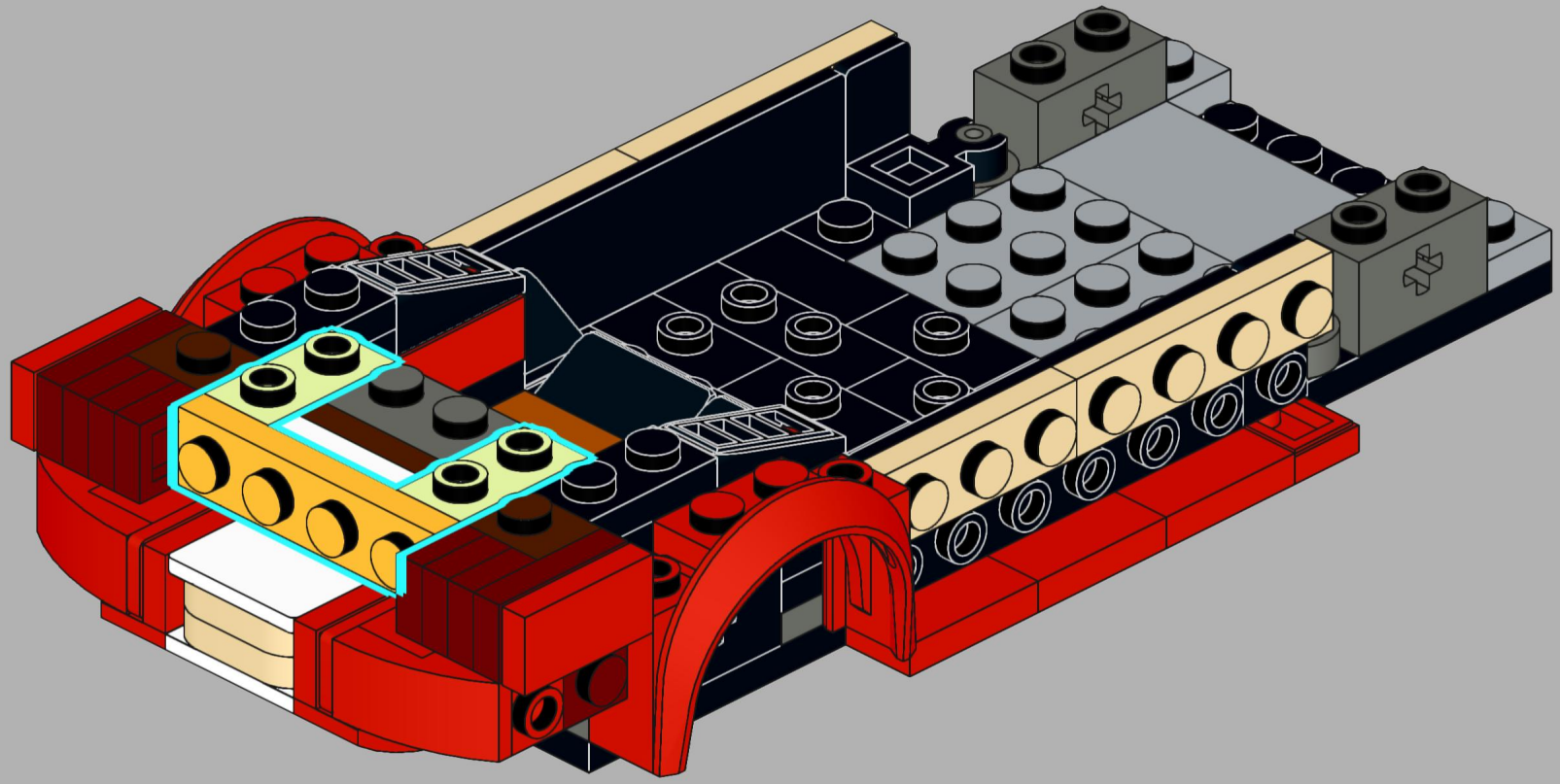

34

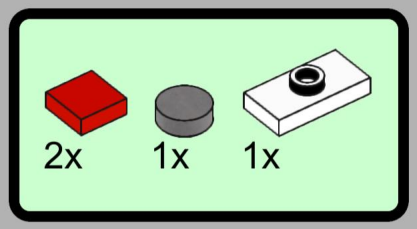

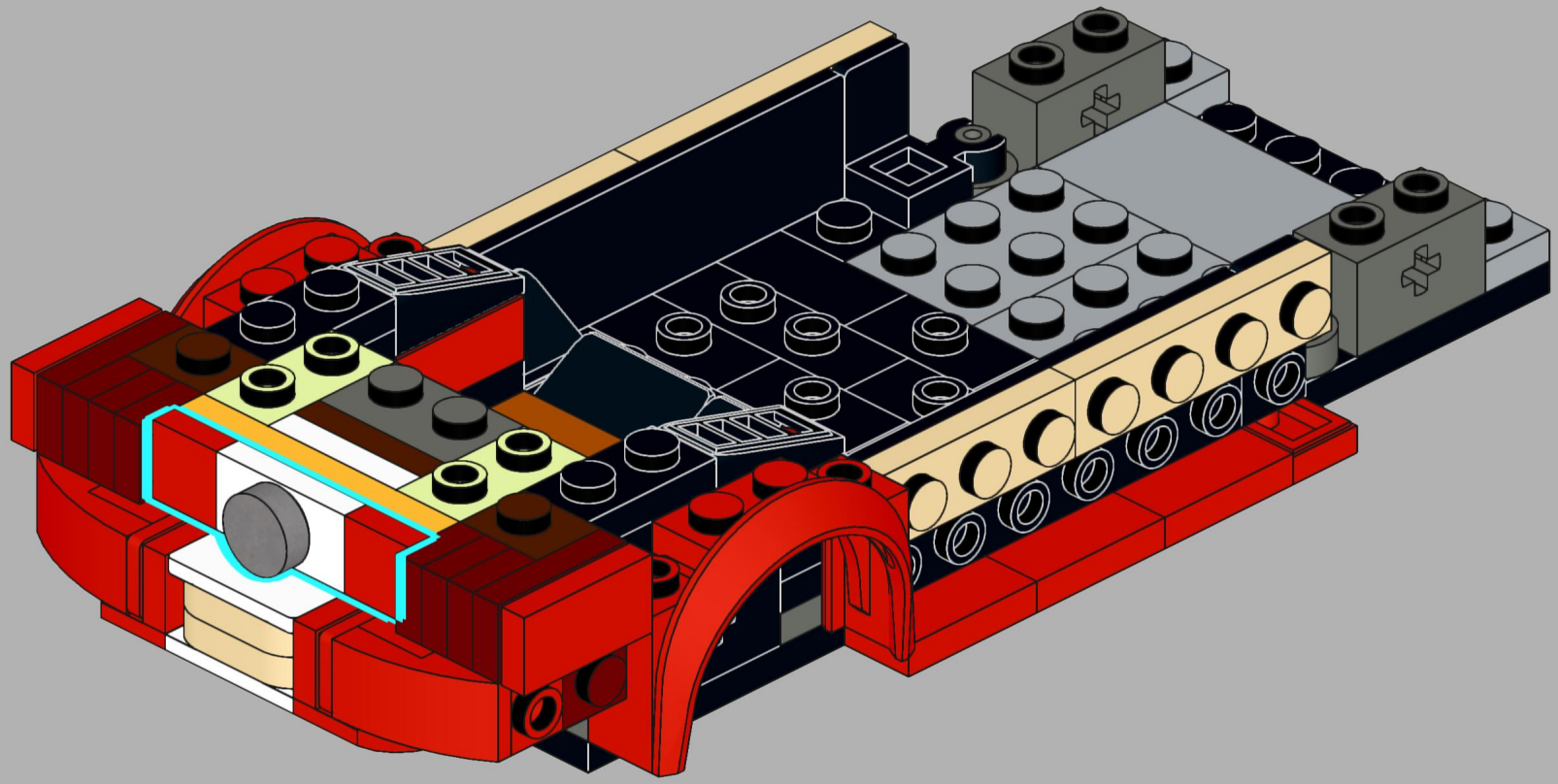

35

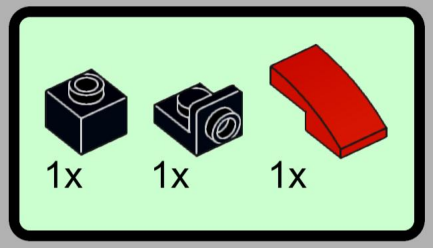

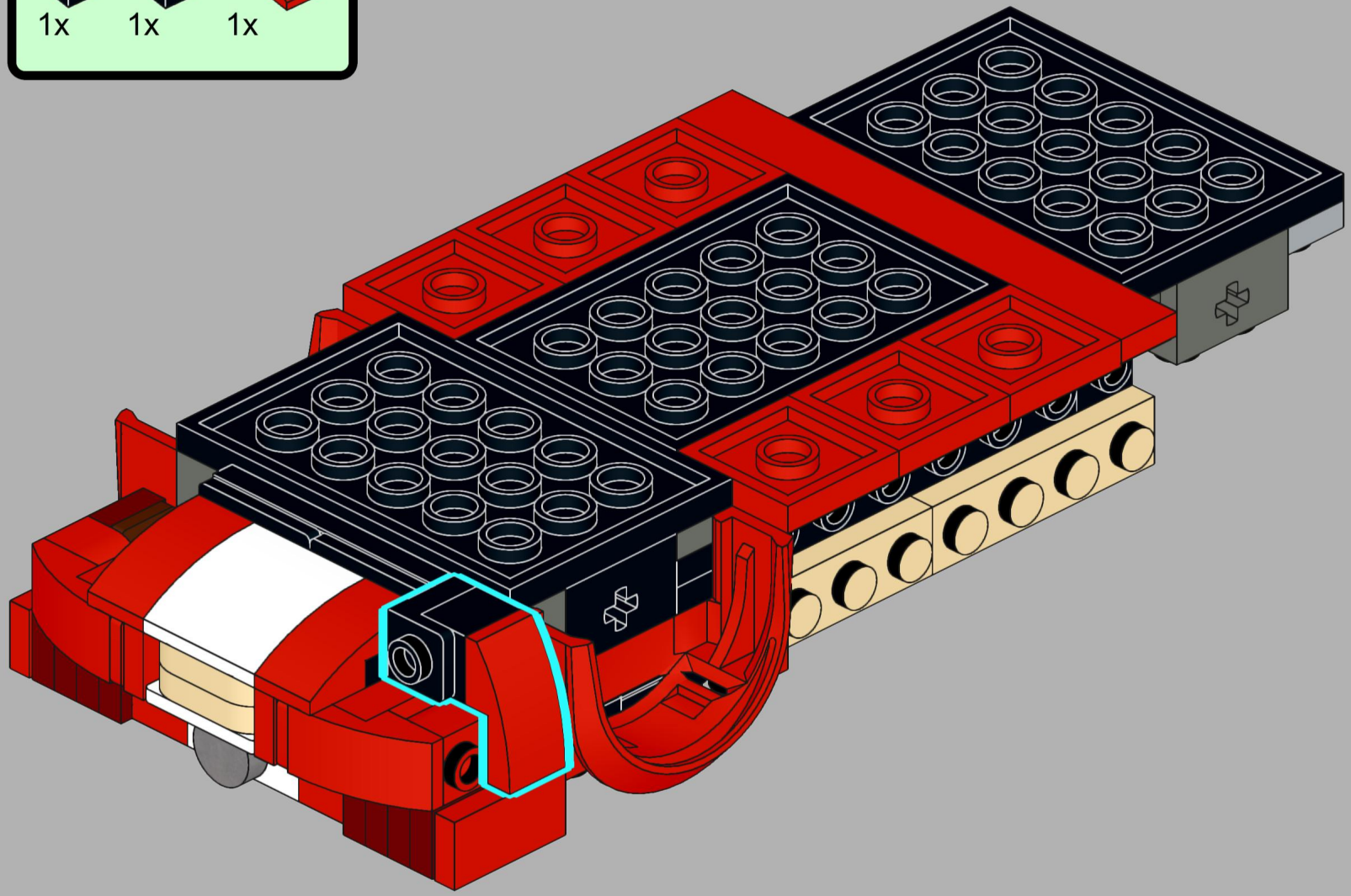

36

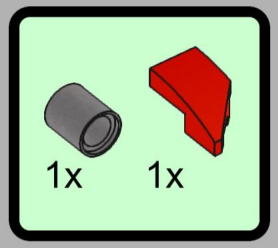

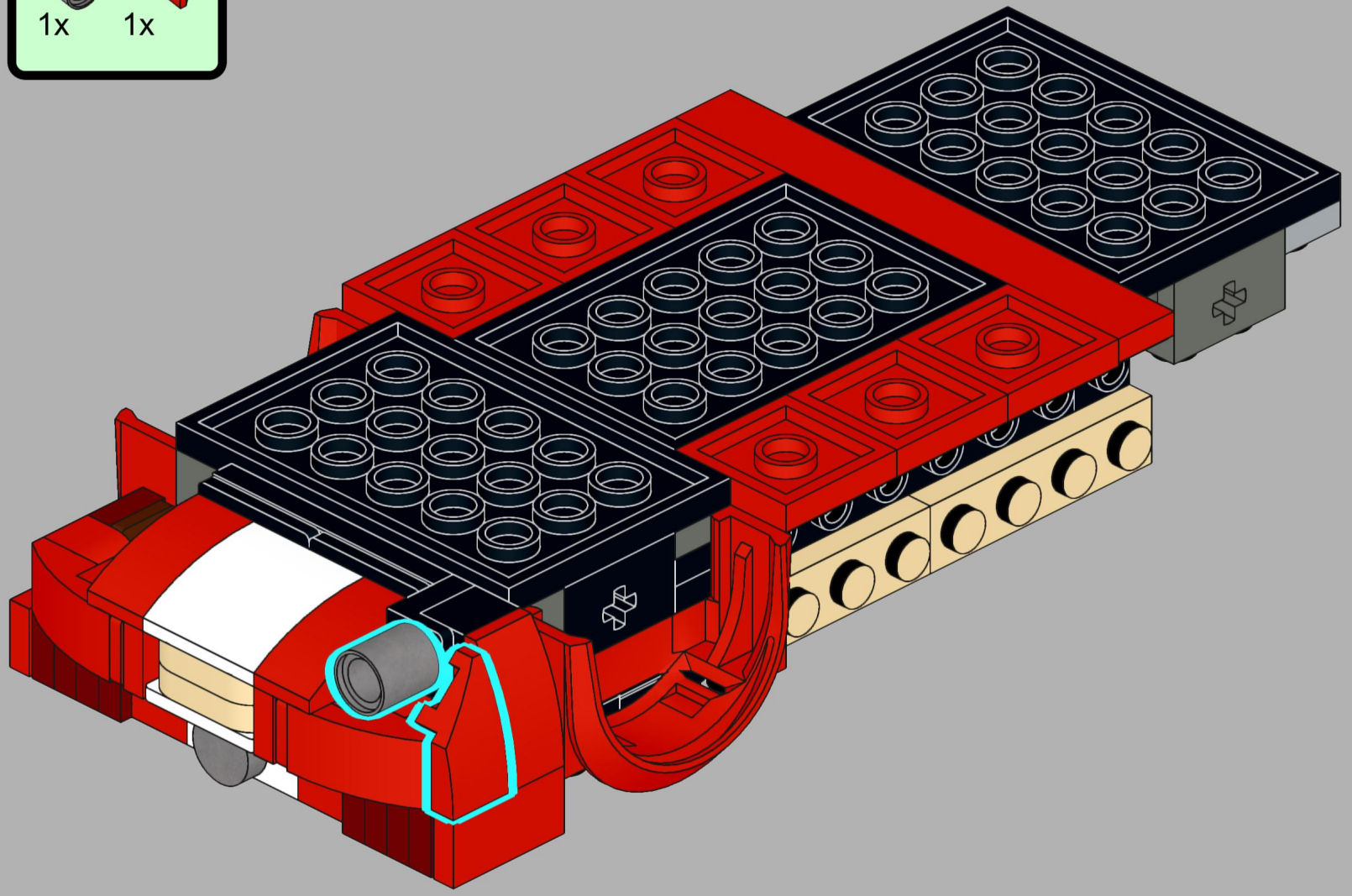

37

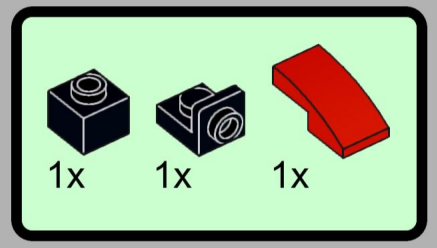

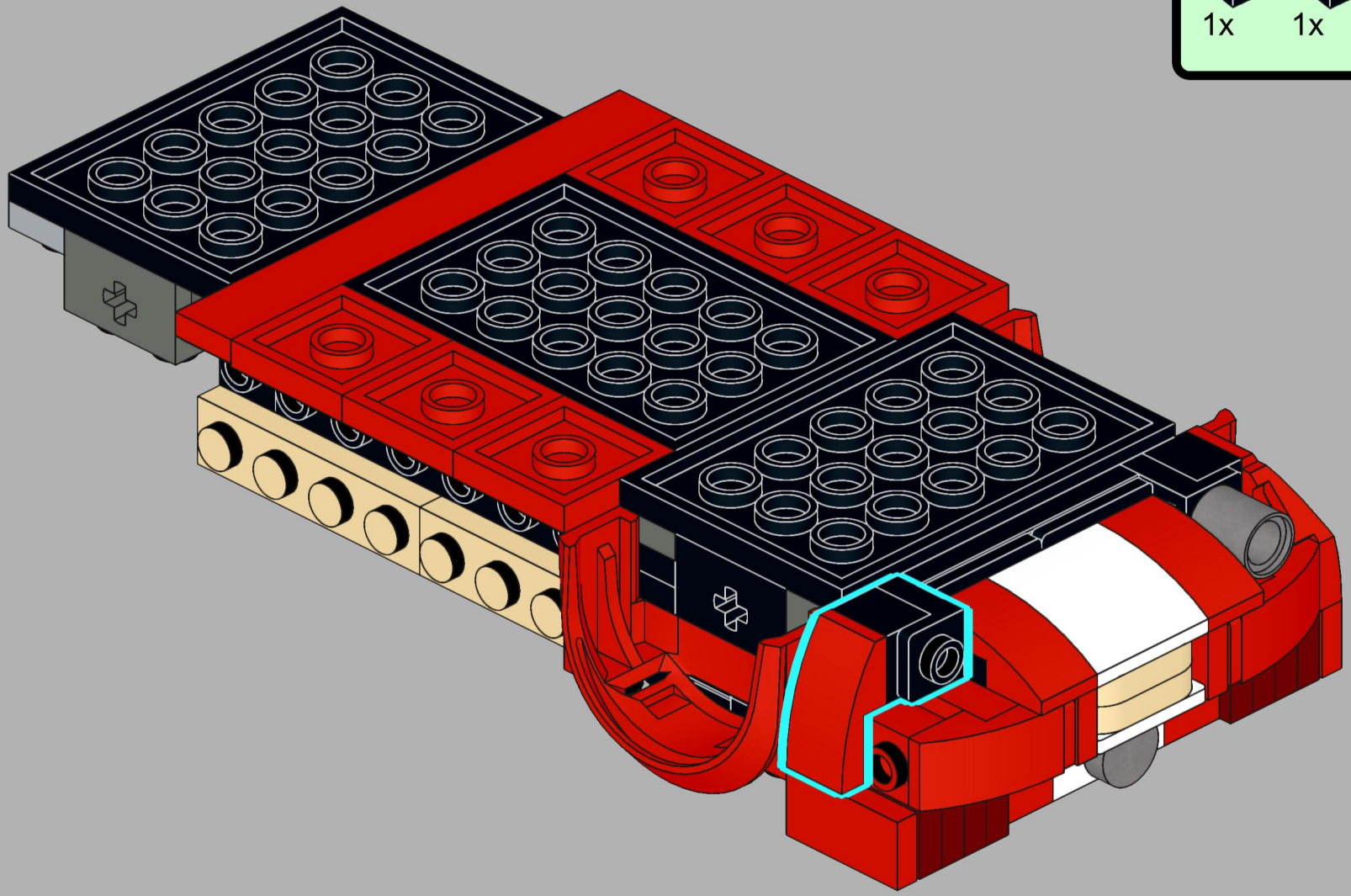

38

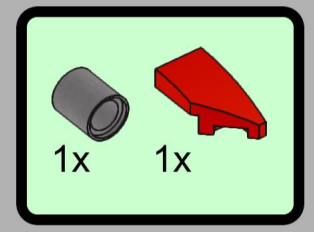

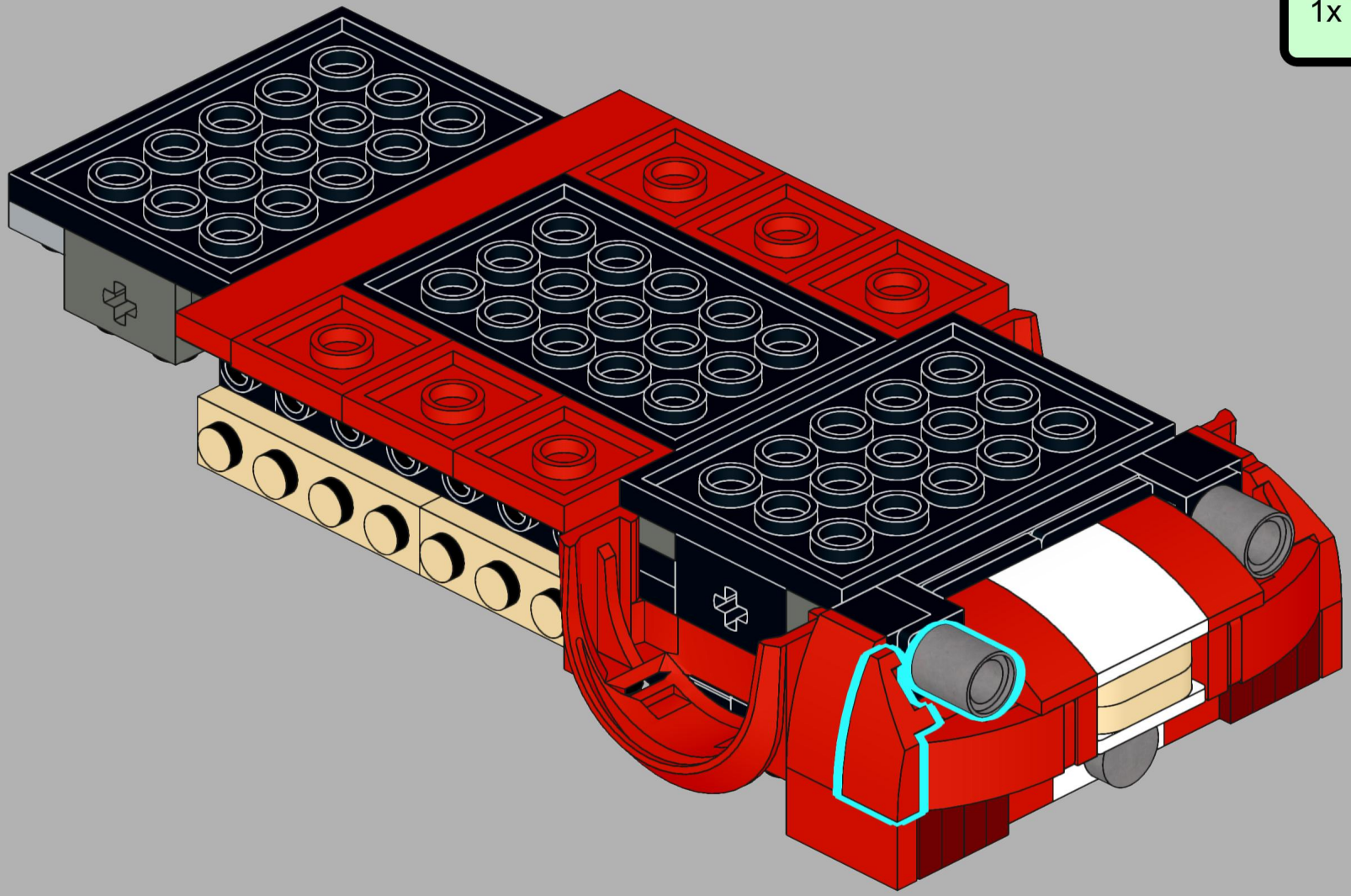

39

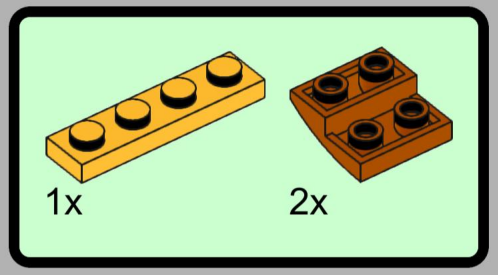

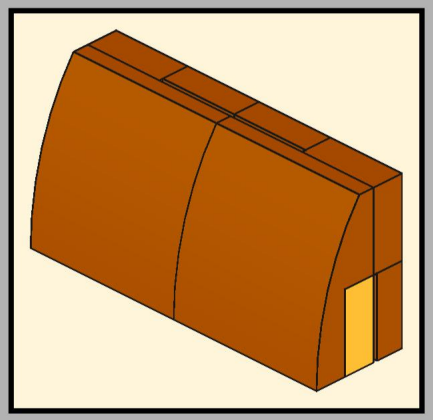

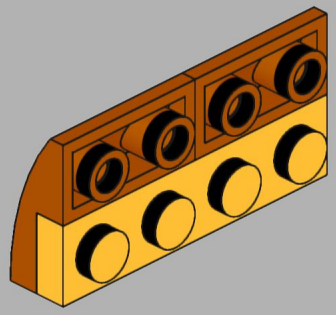

40

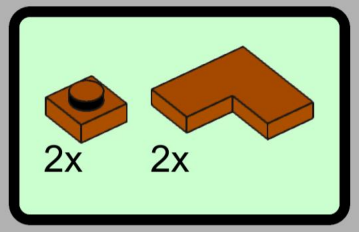

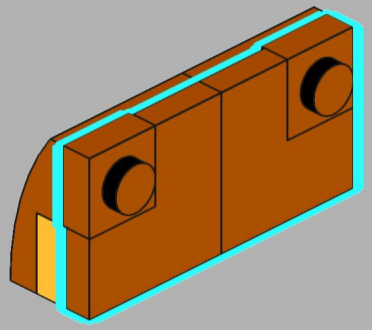

41

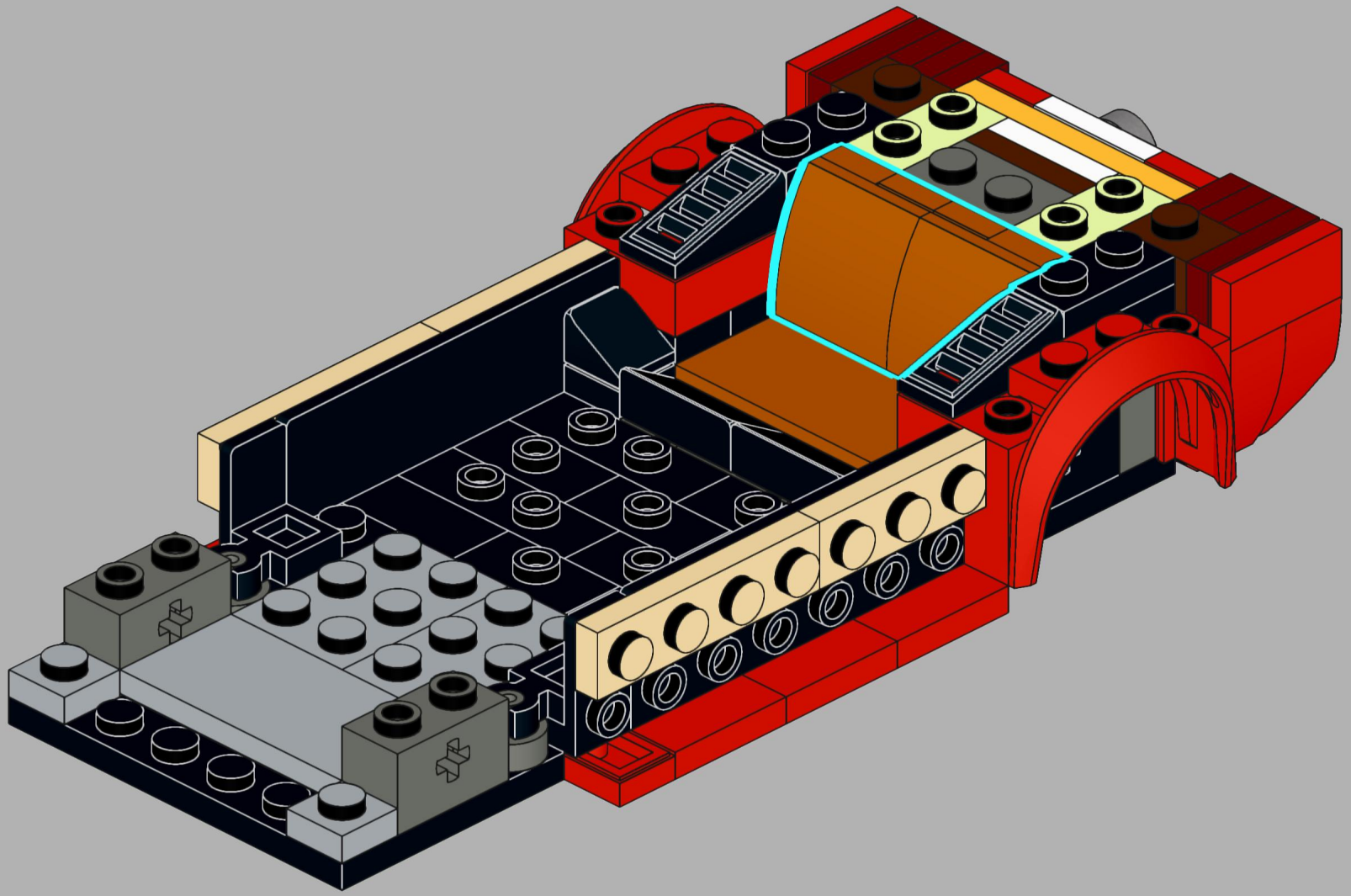

42

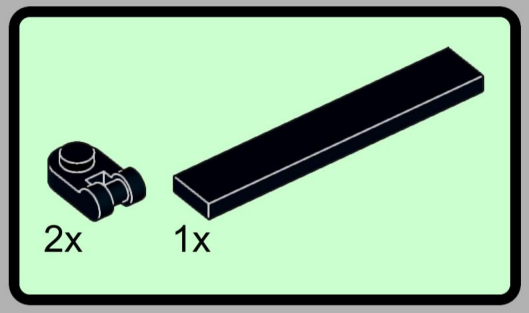

43

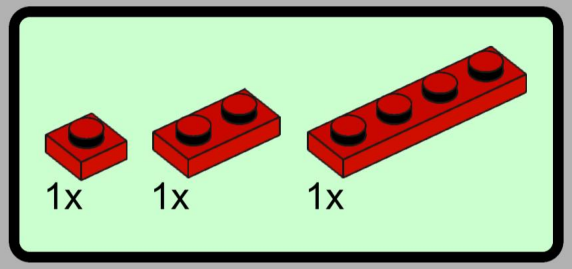

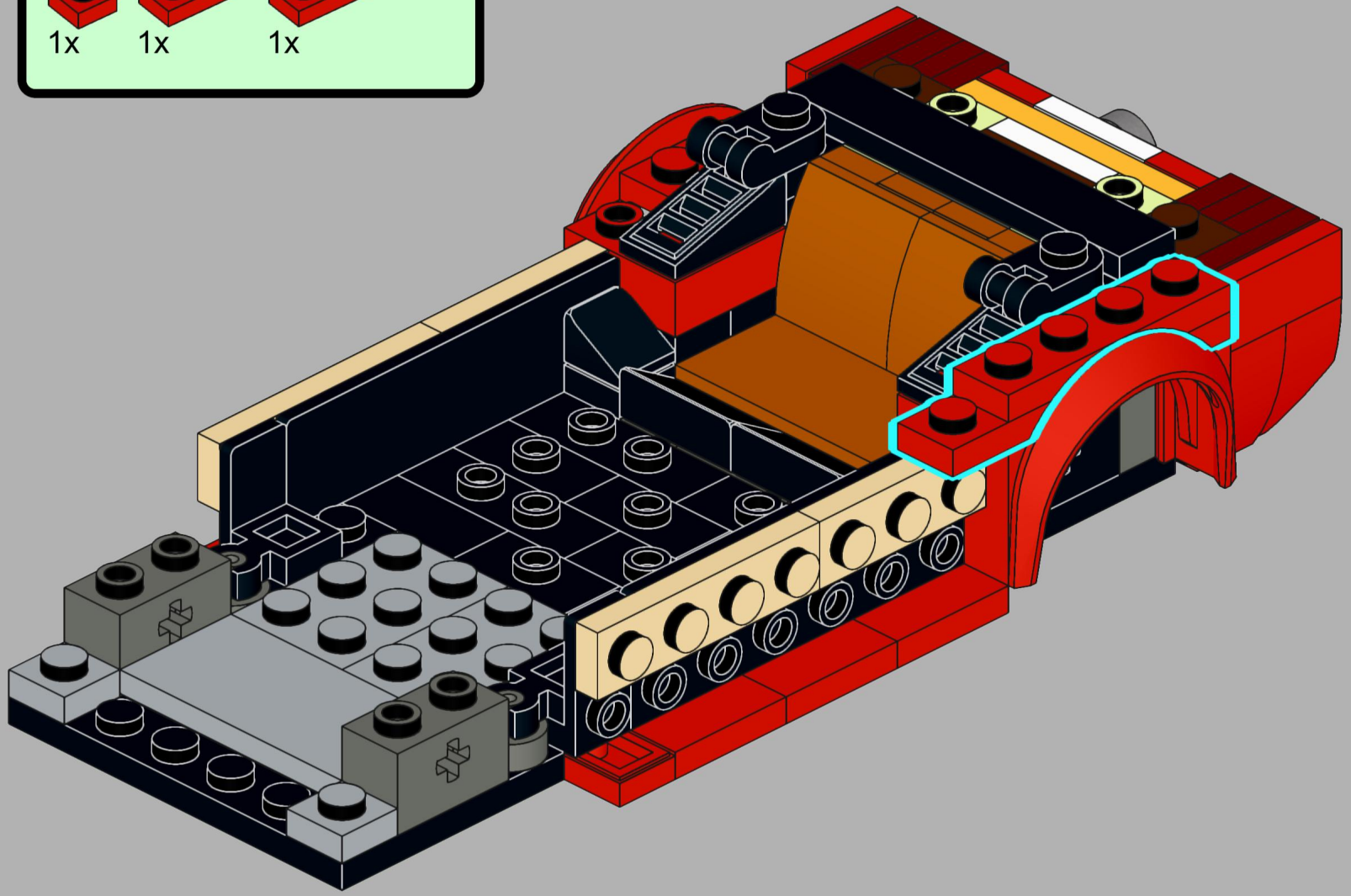

44

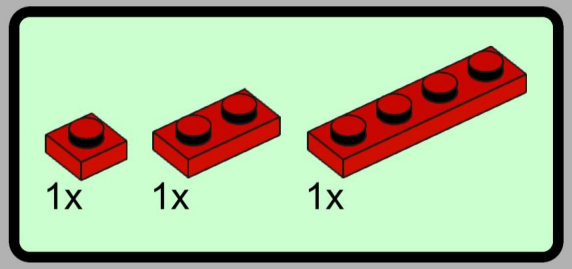

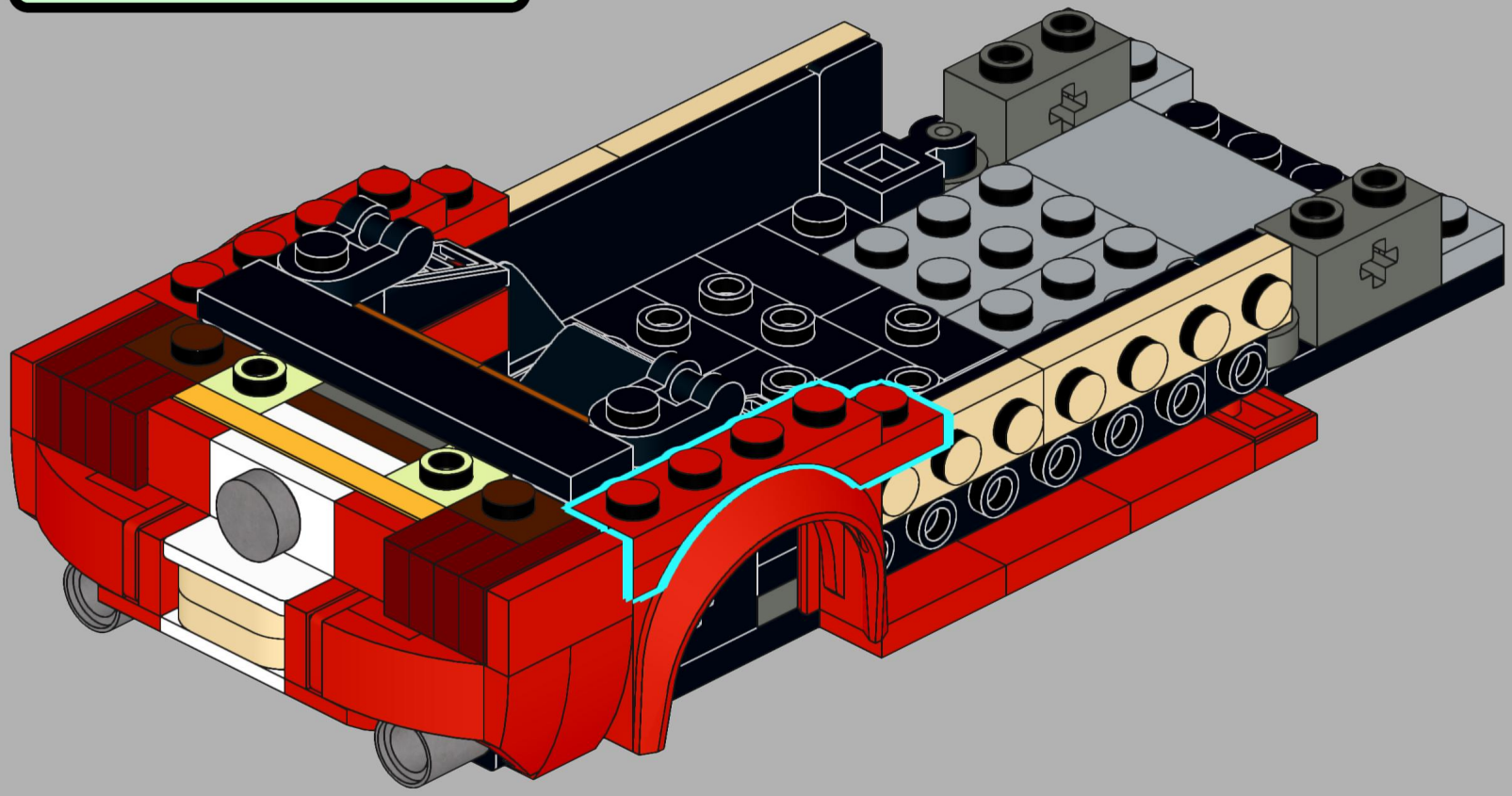

45

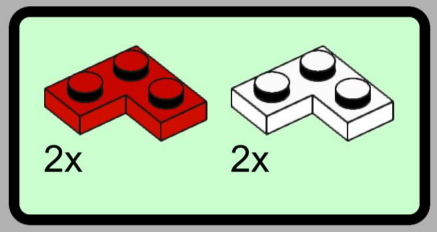

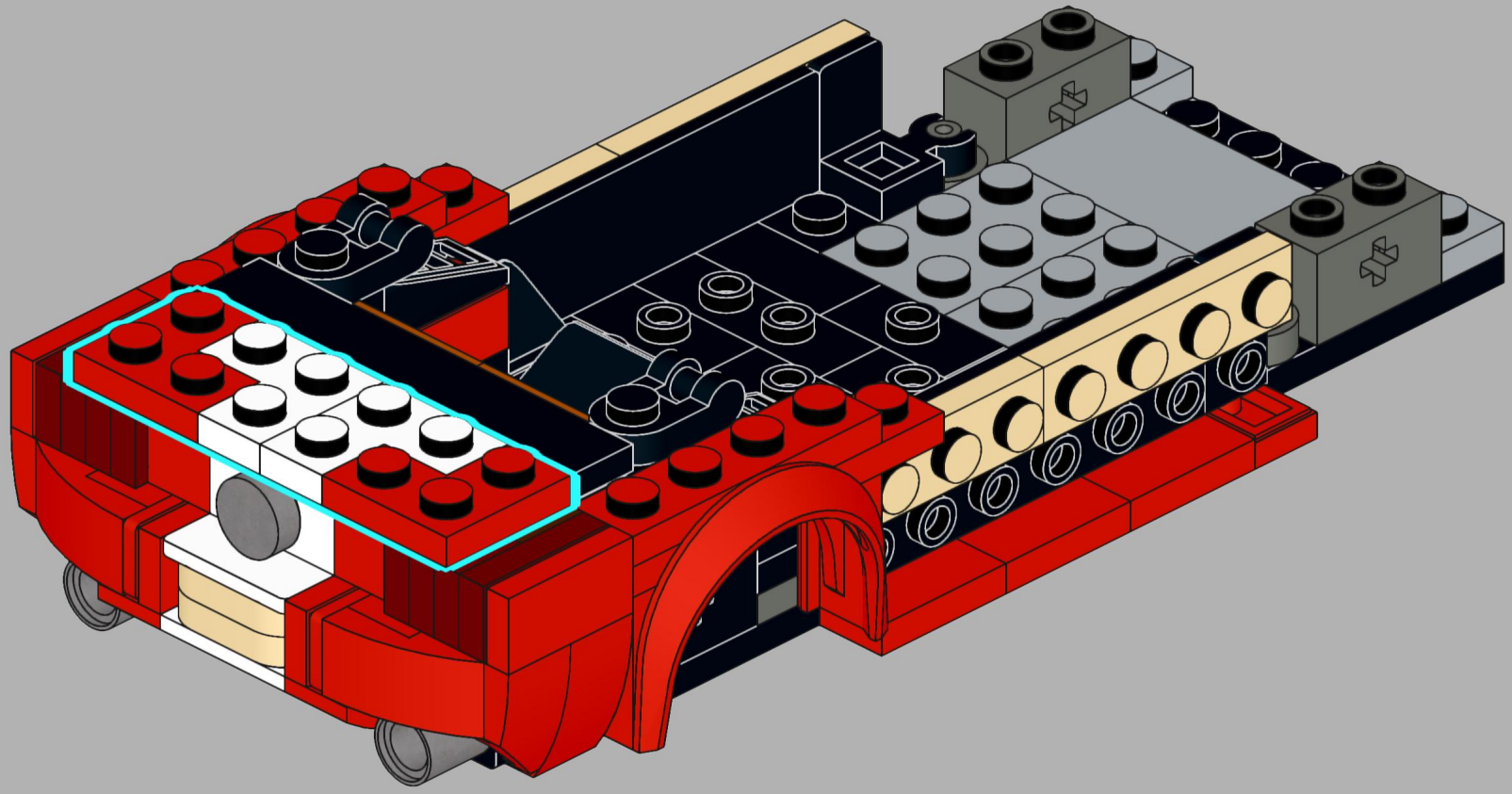

46

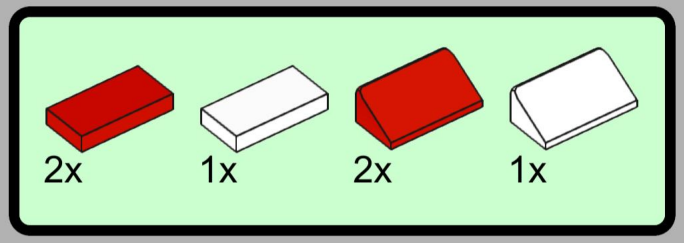

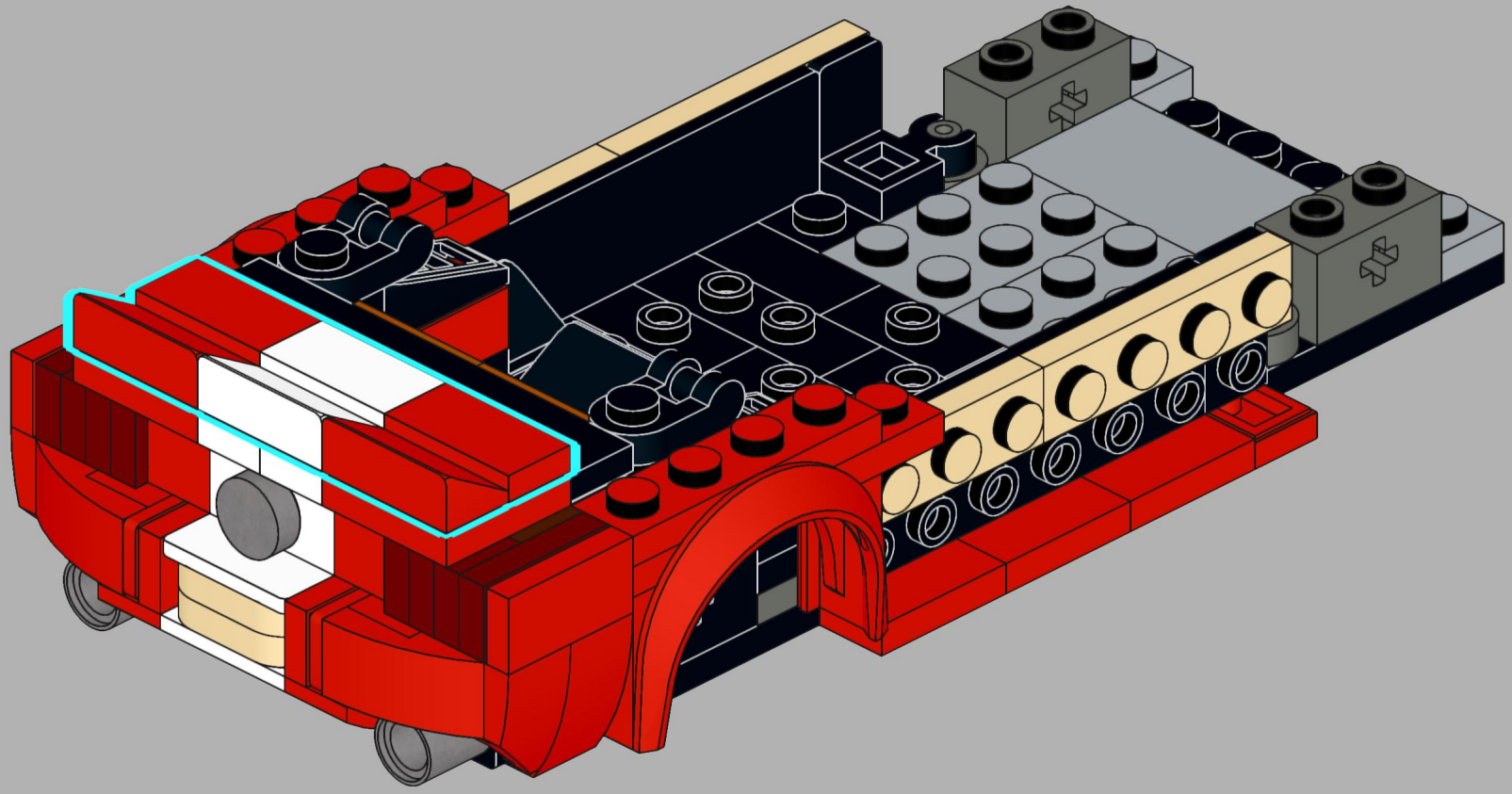

47

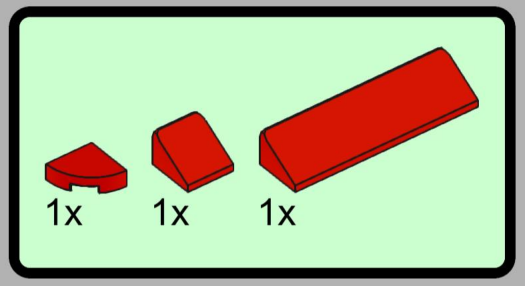

48

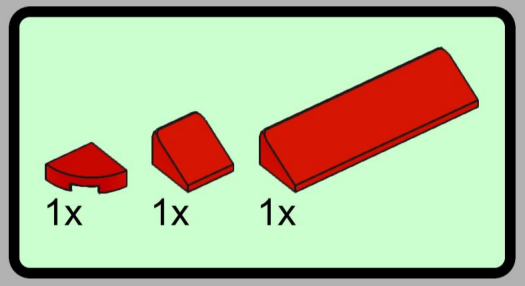

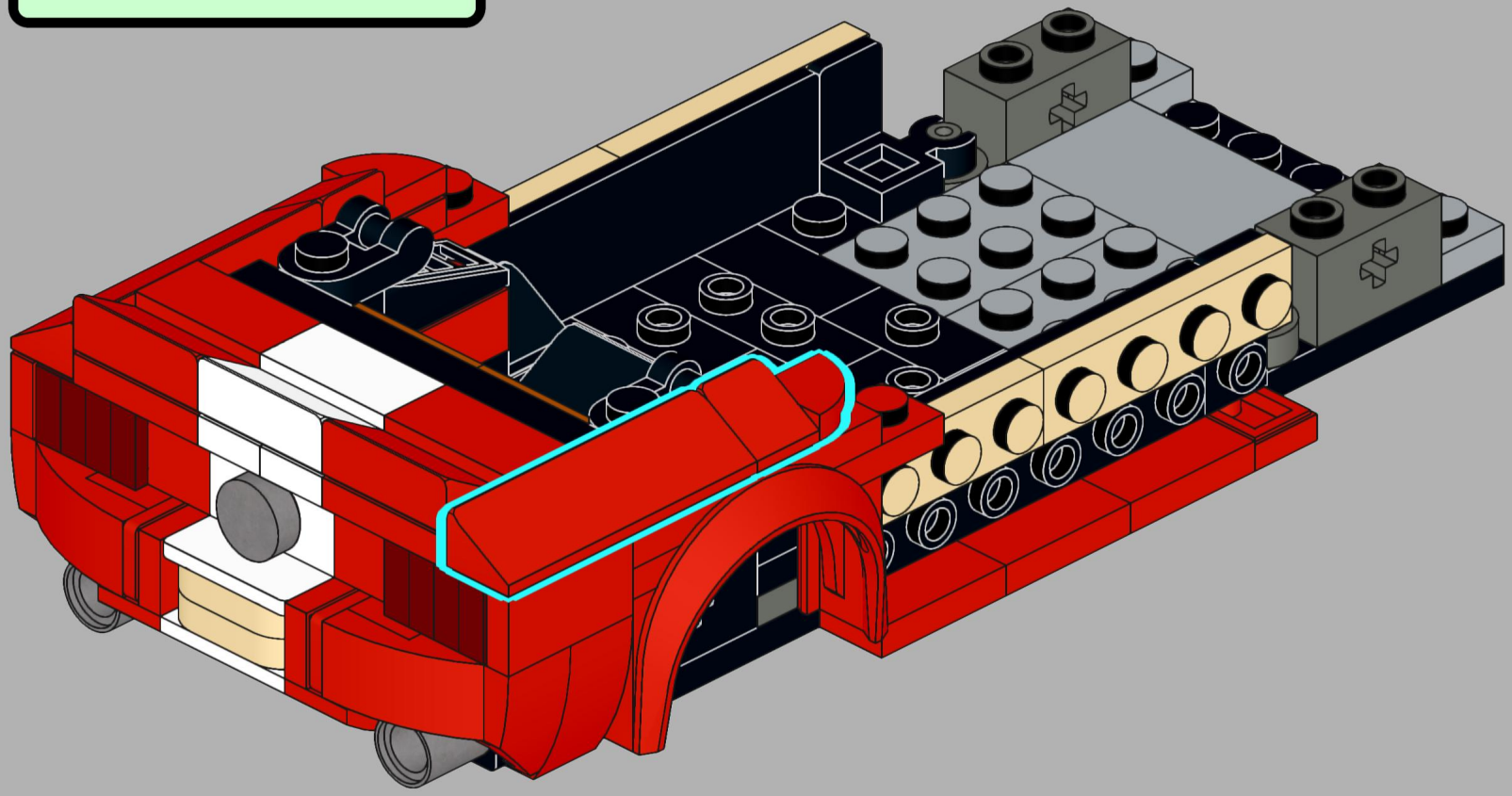

49

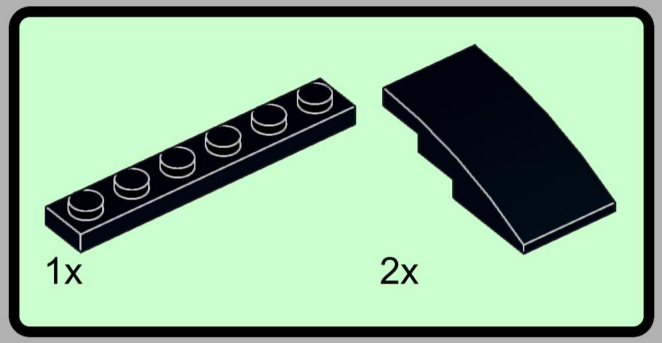

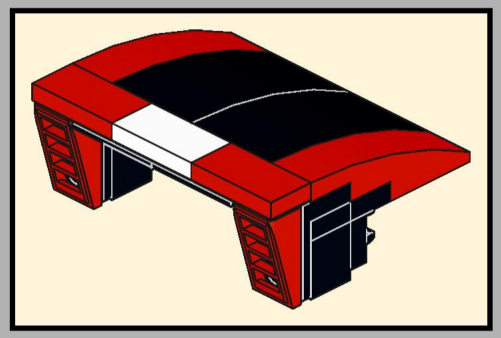

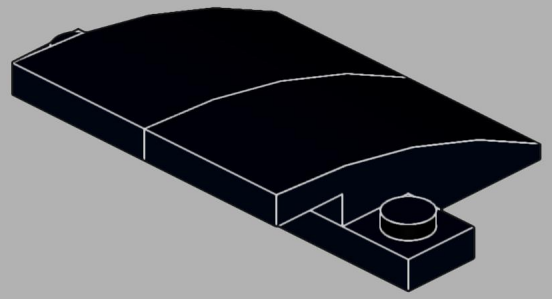

50



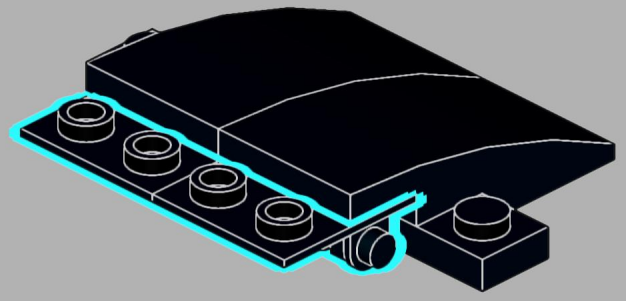

51

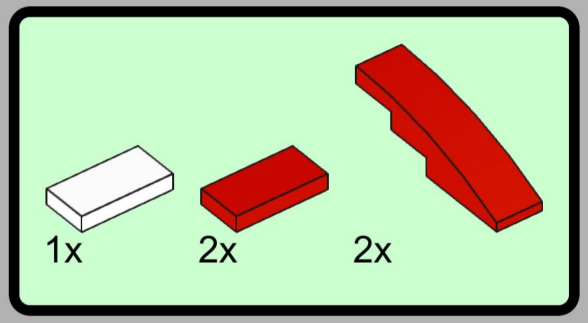

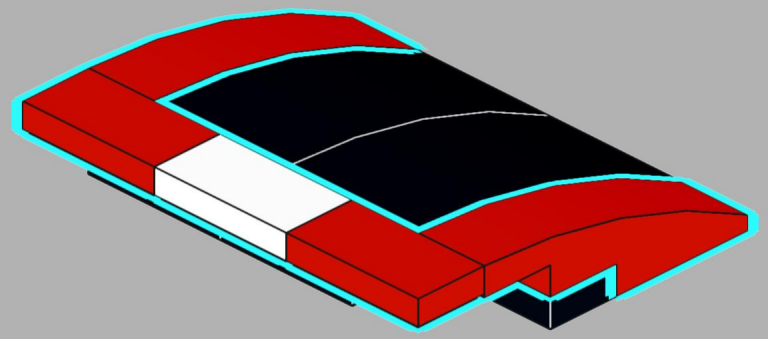

52

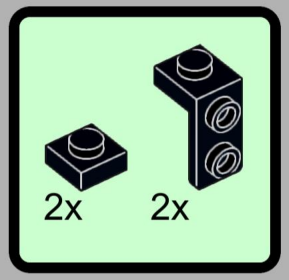

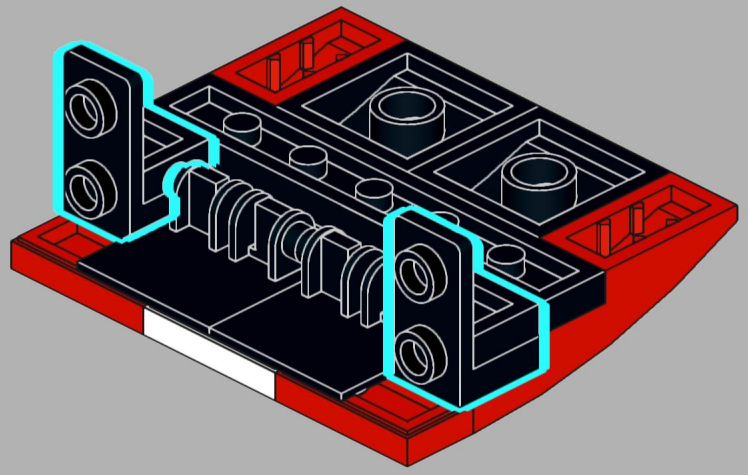

53

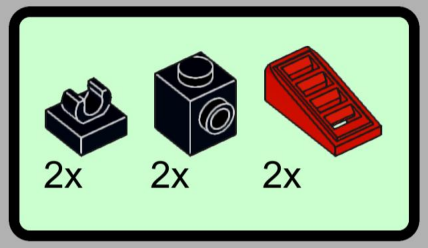

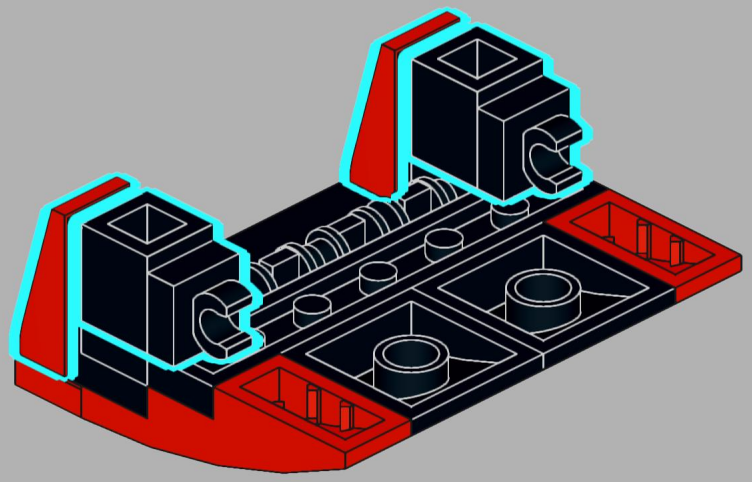

54

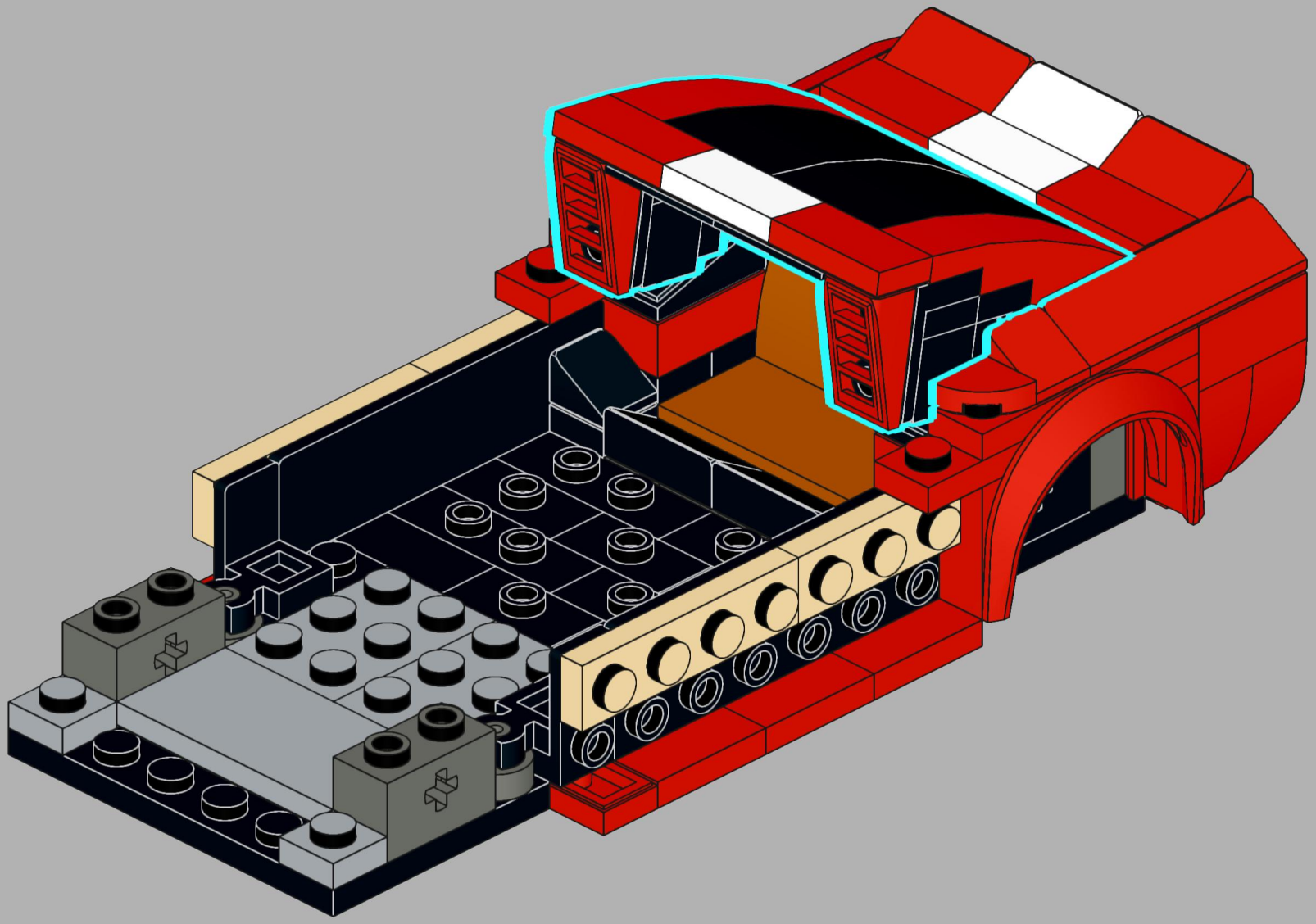

55

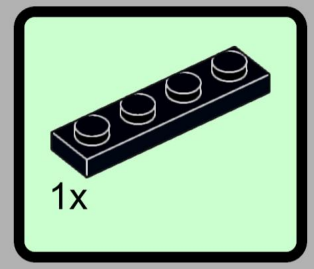

56

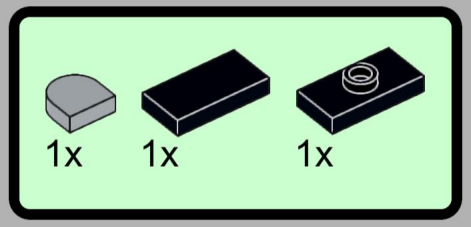

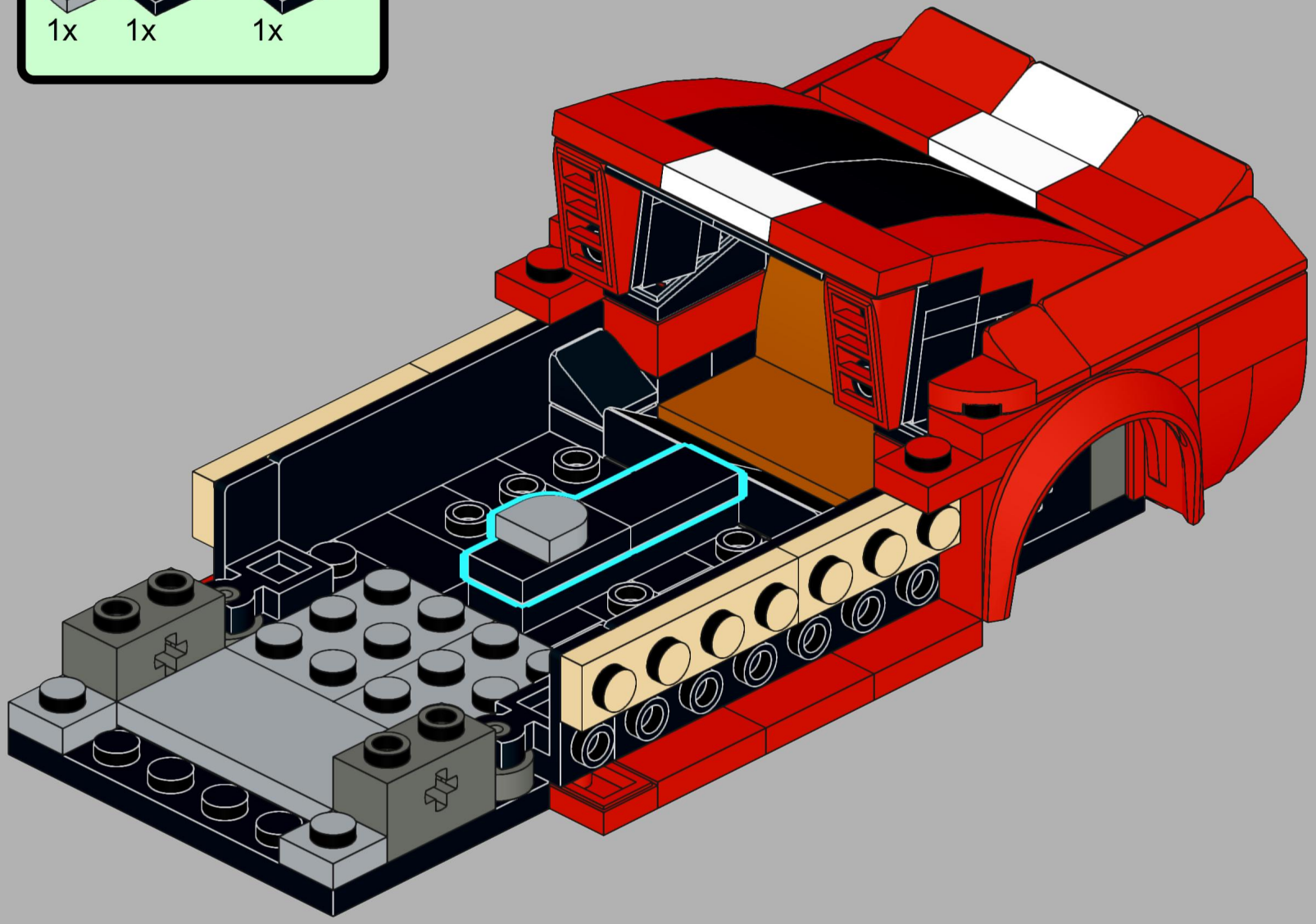

57

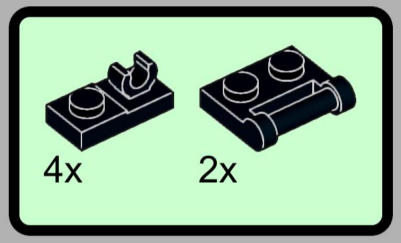

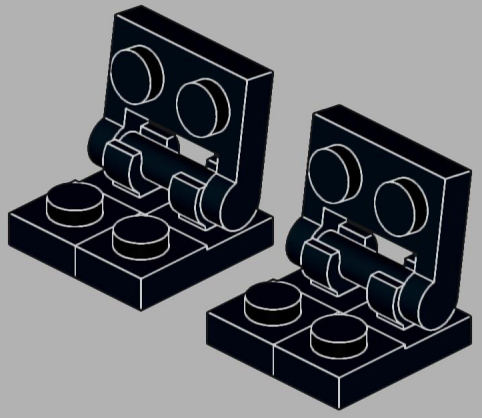



58





59

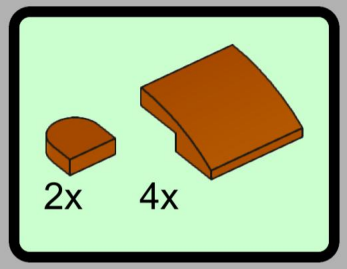



60

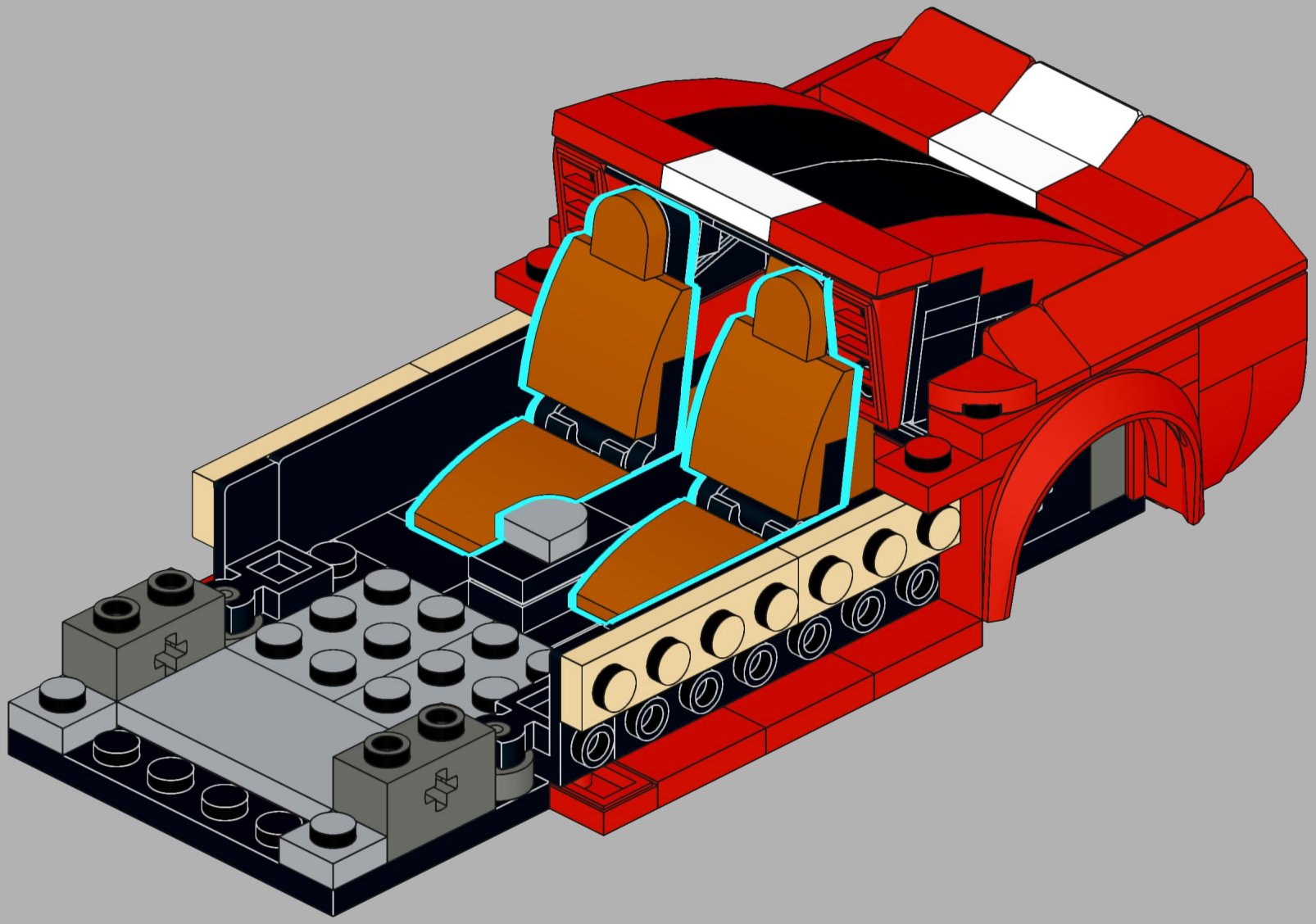

61

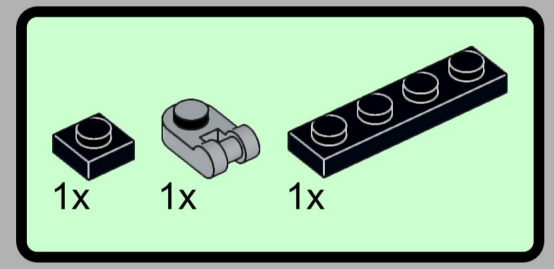

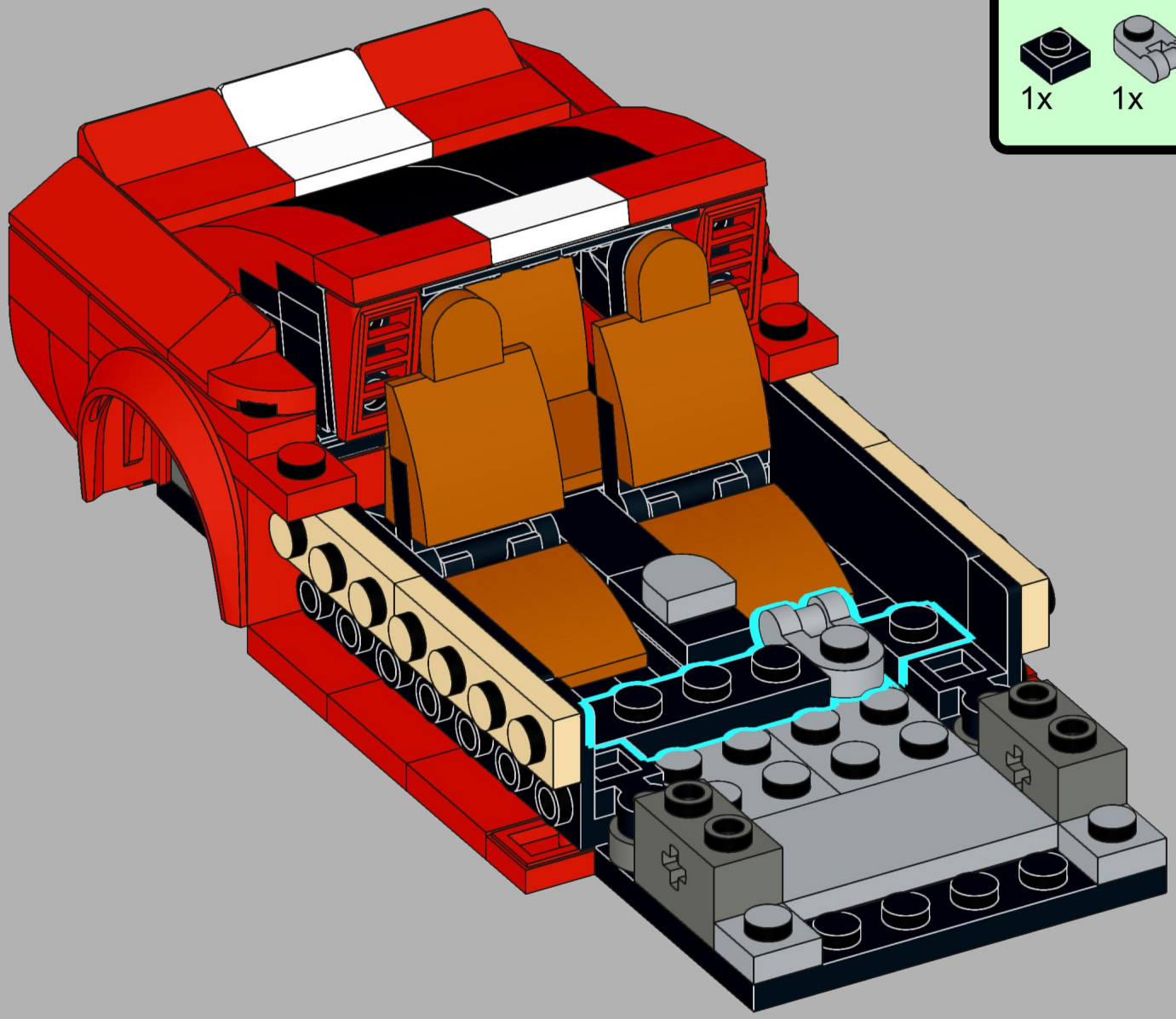

62

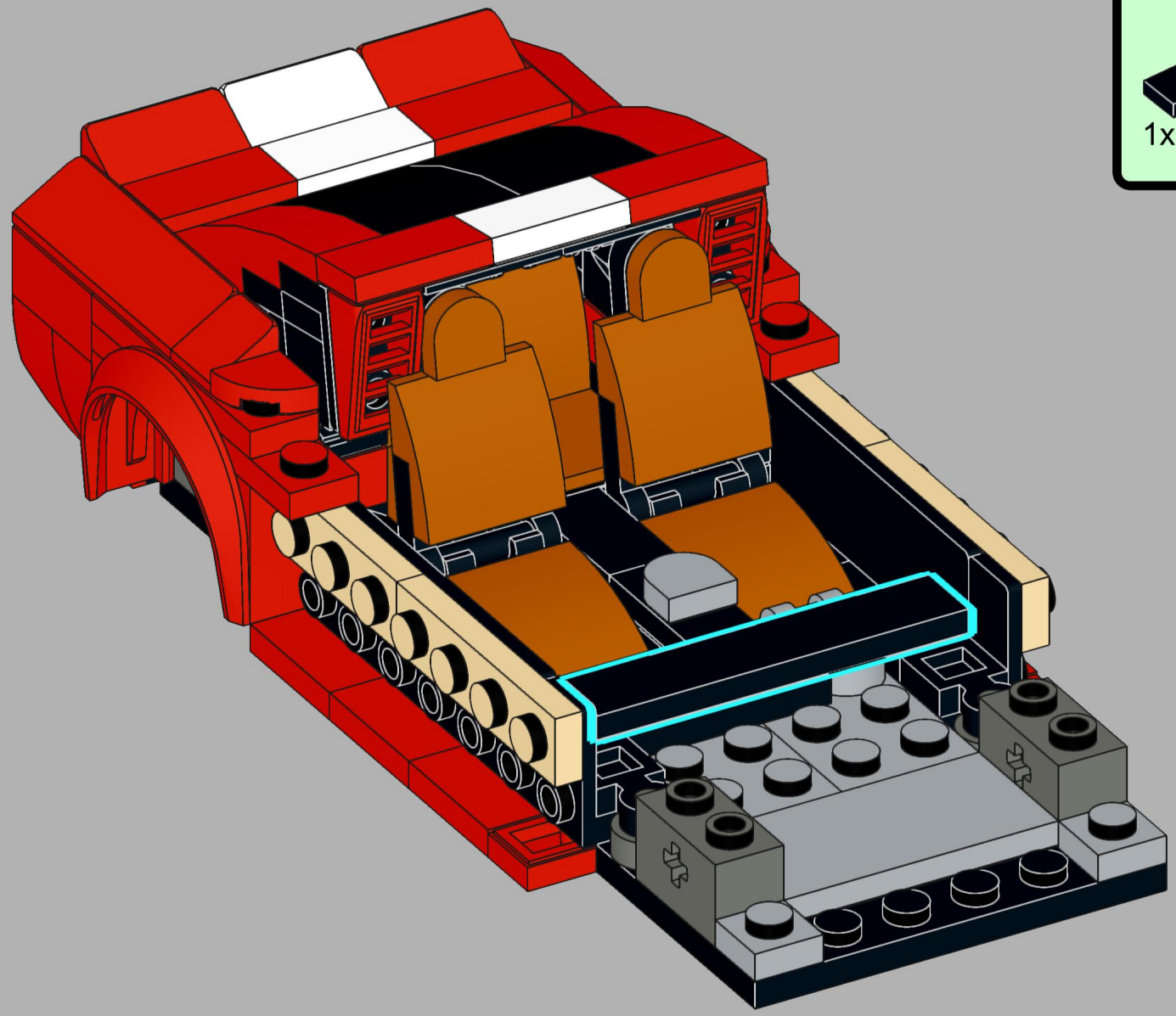

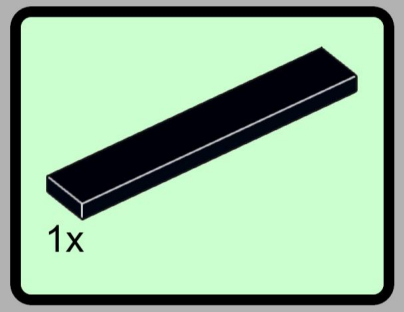

63

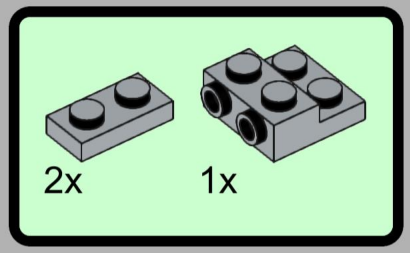

64

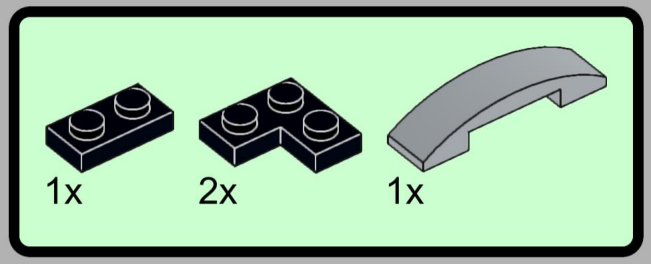

65

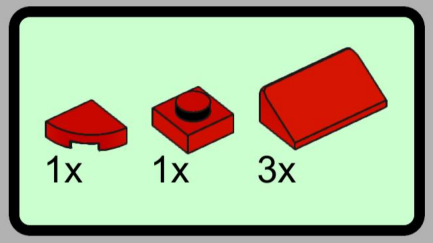

66

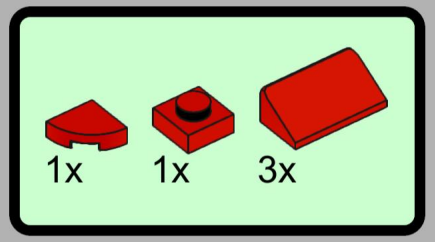

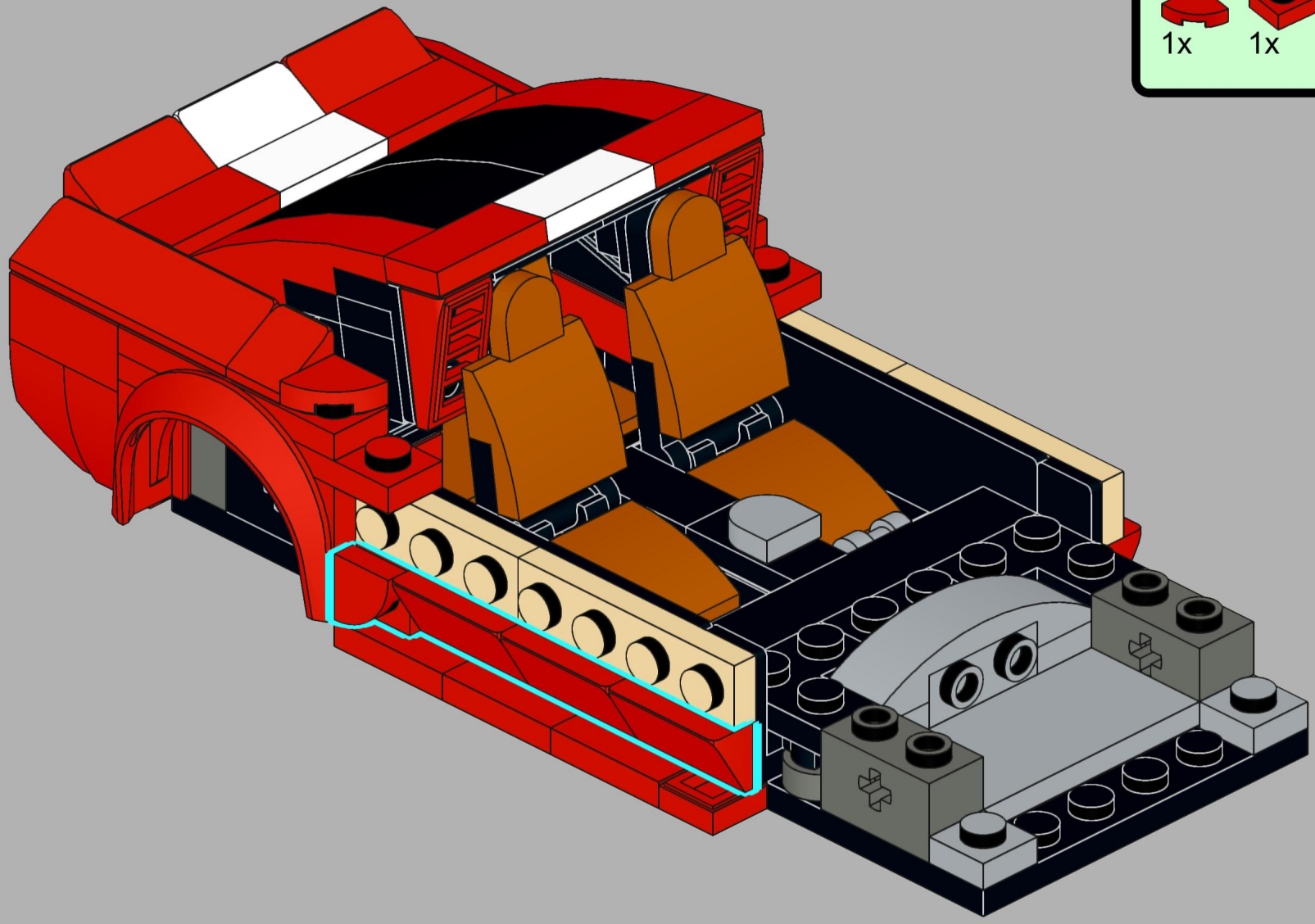

67

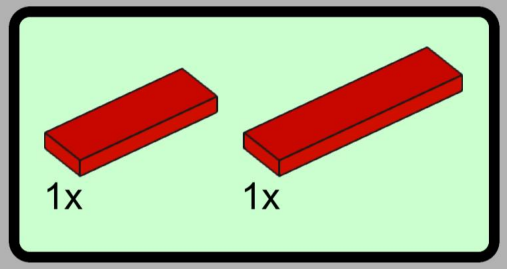

68

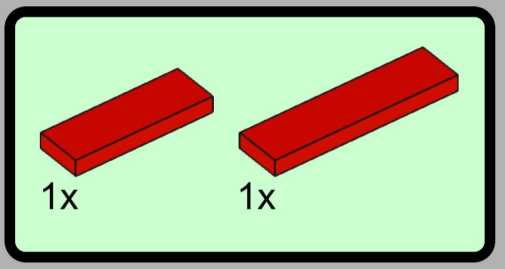

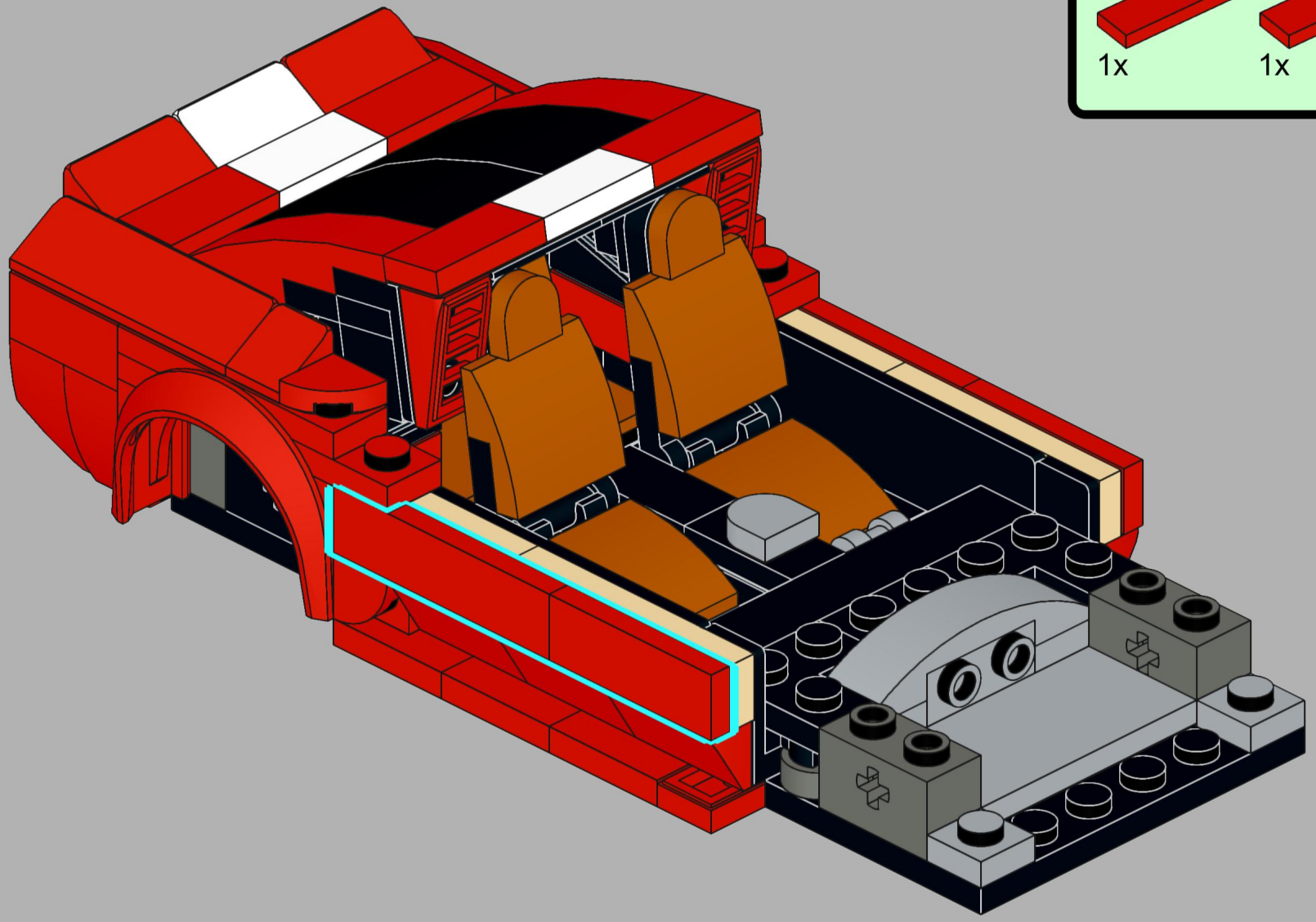

69

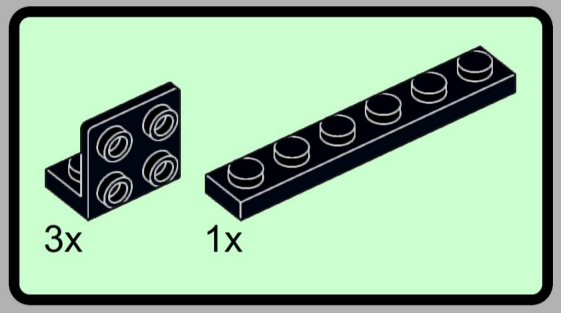

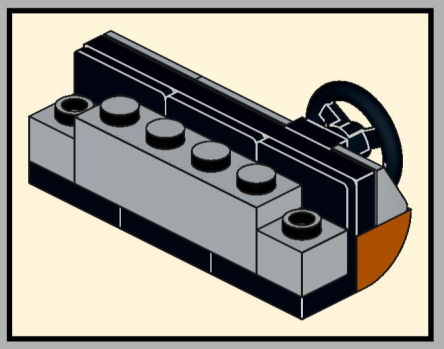

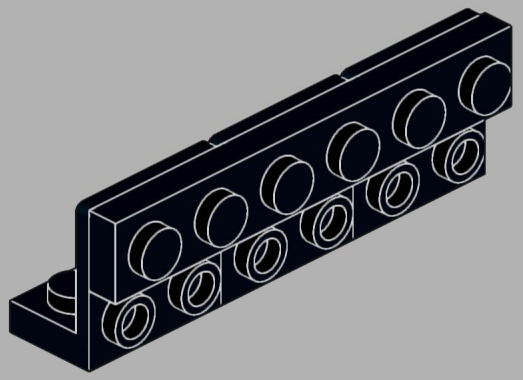

70

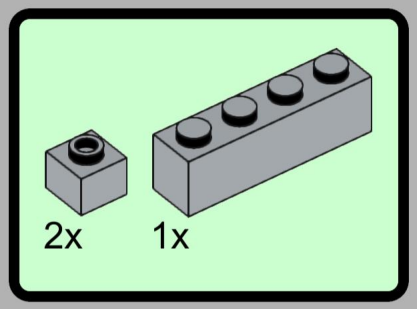

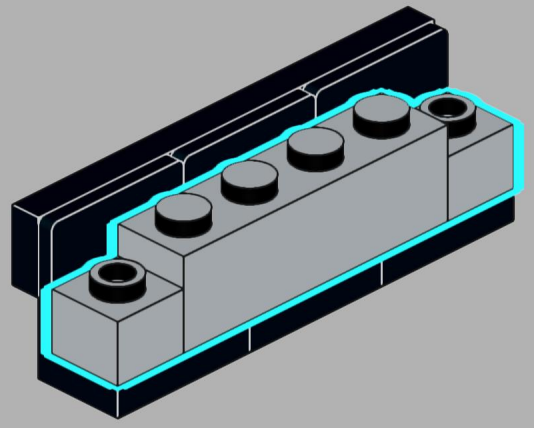

71

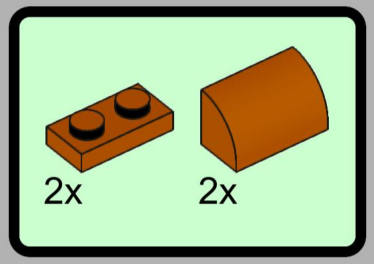

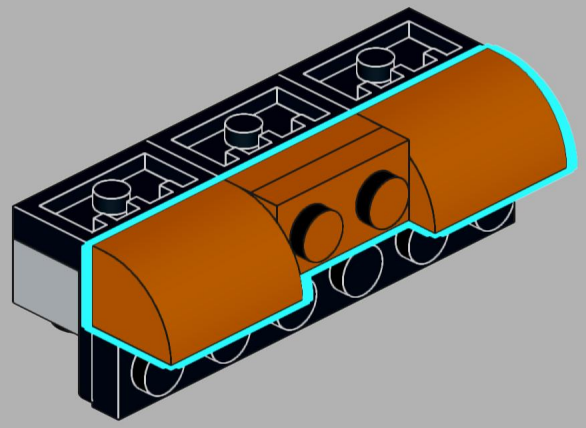

72

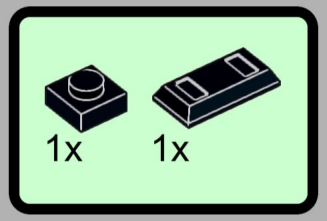

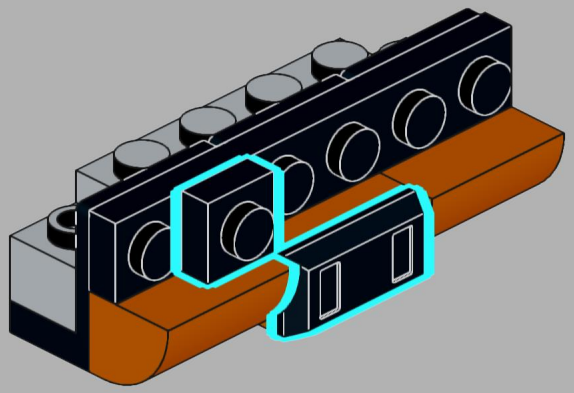

73

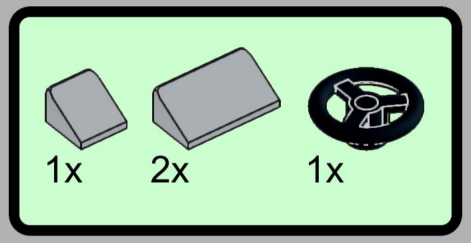

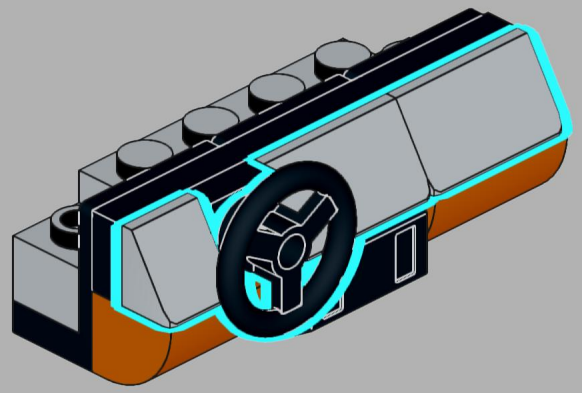

74

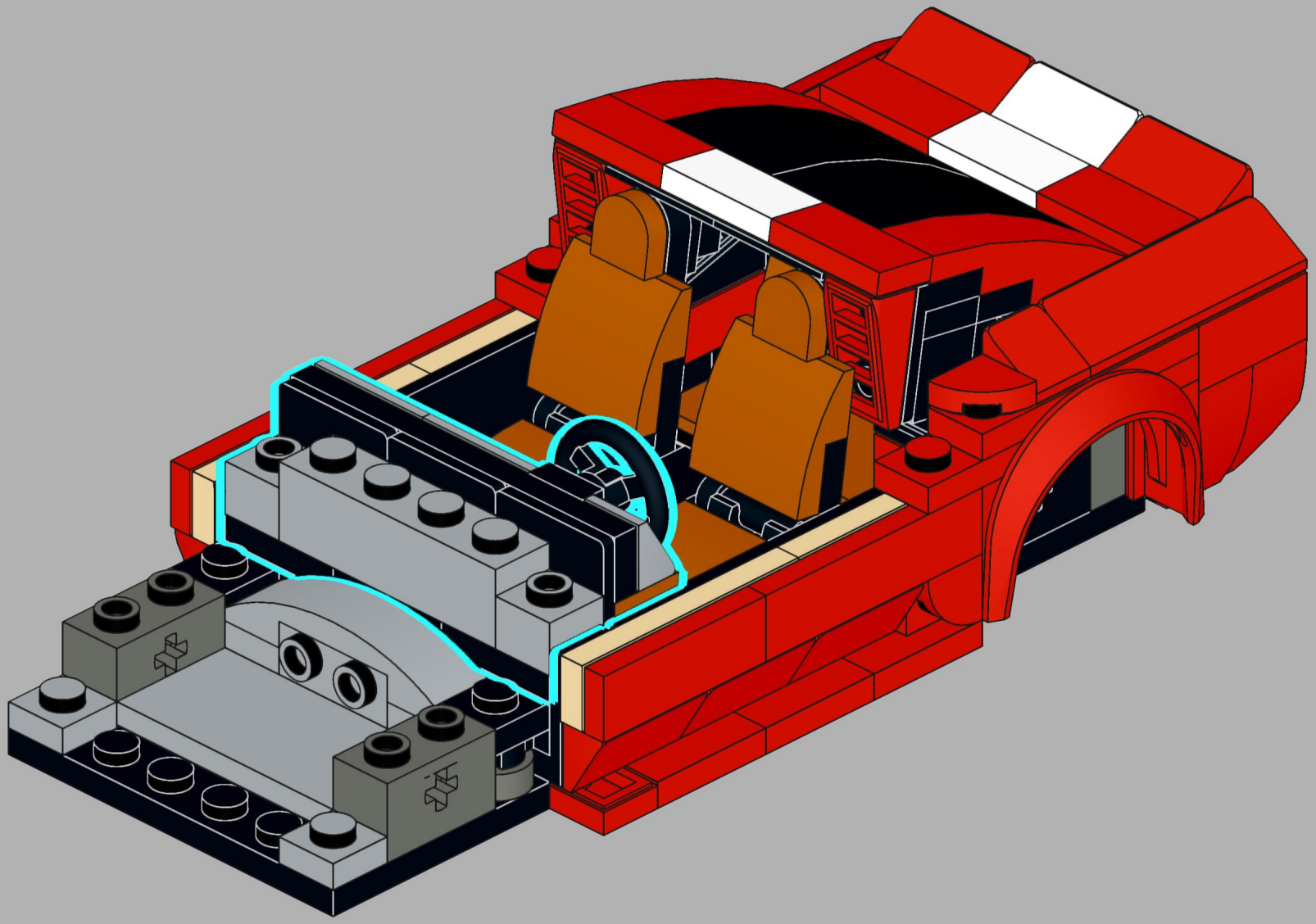

75

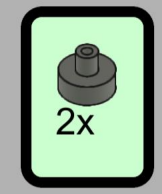

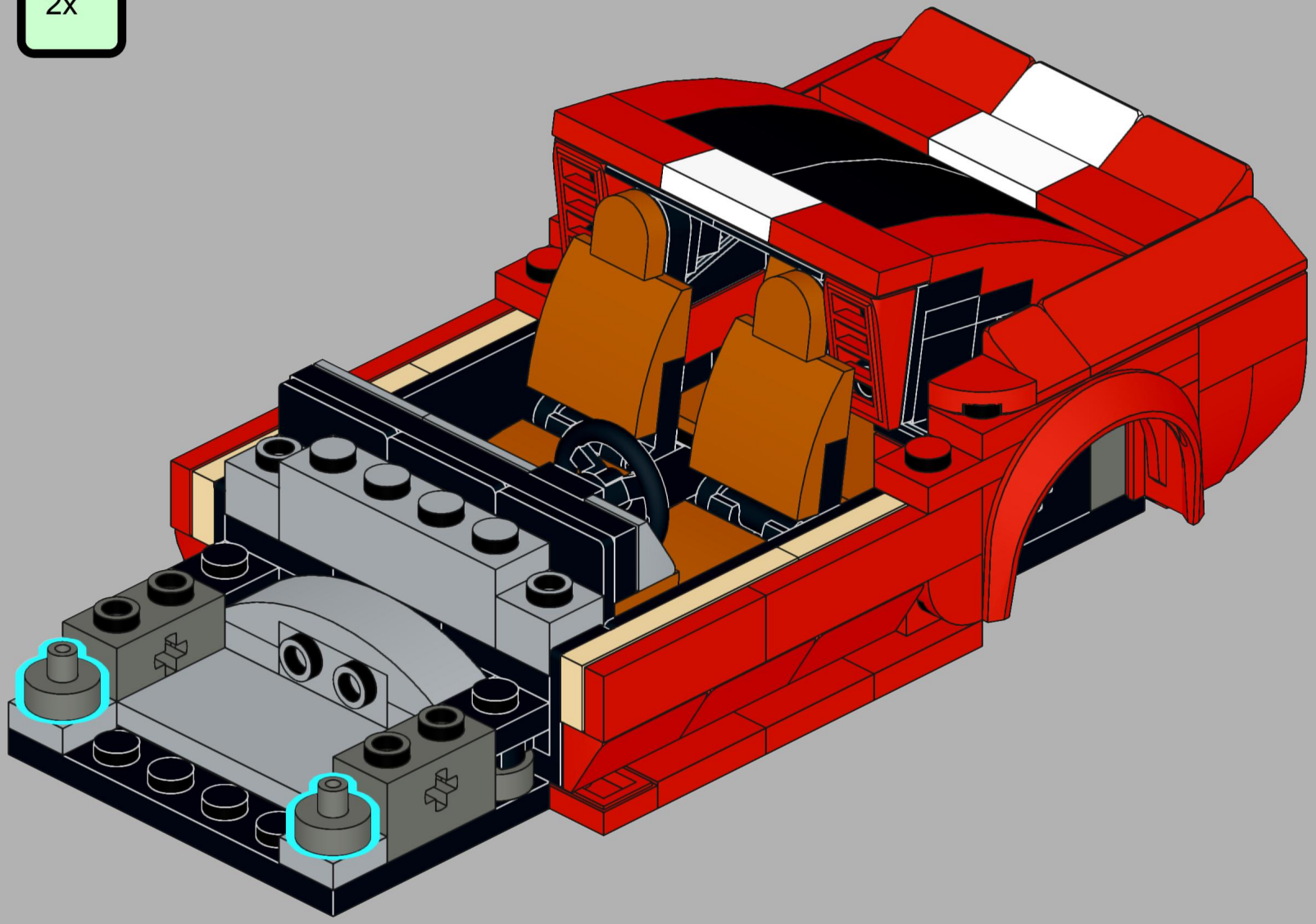

76

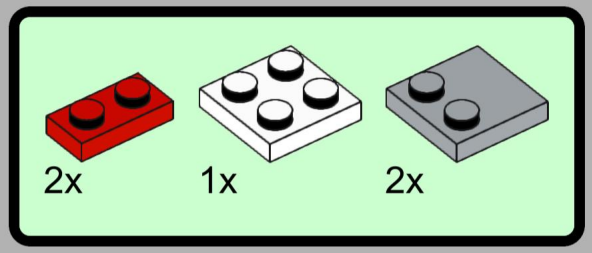

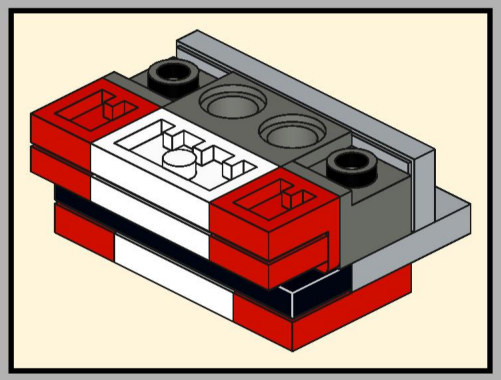

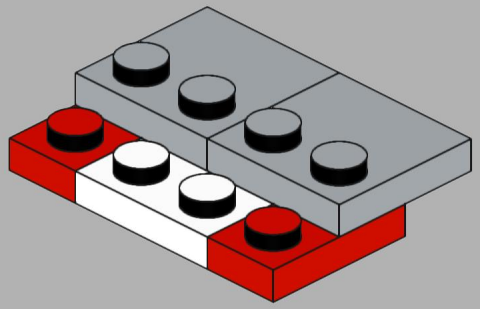

77

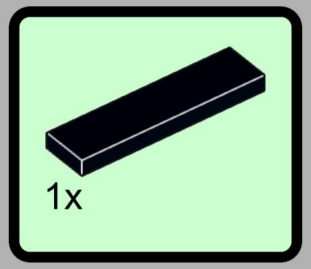

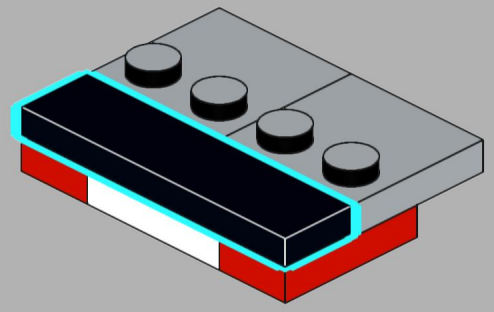

78

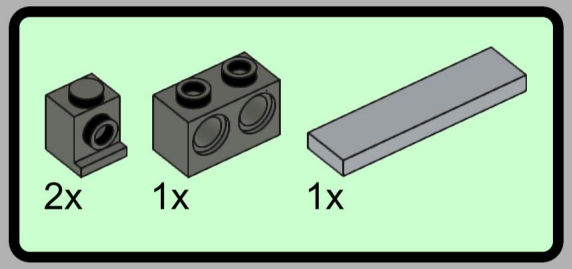

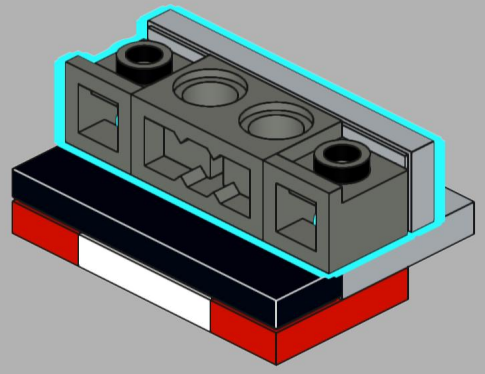

79

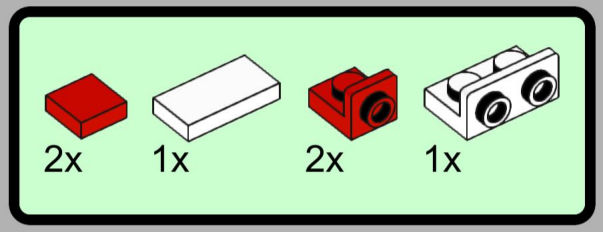

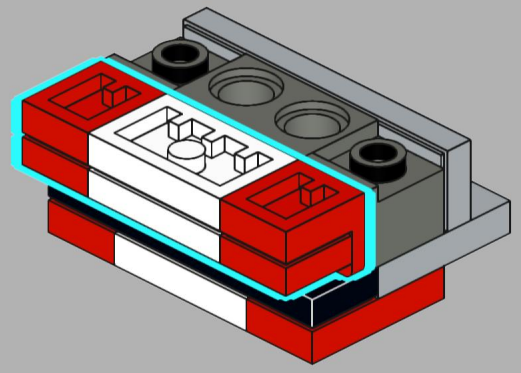

80

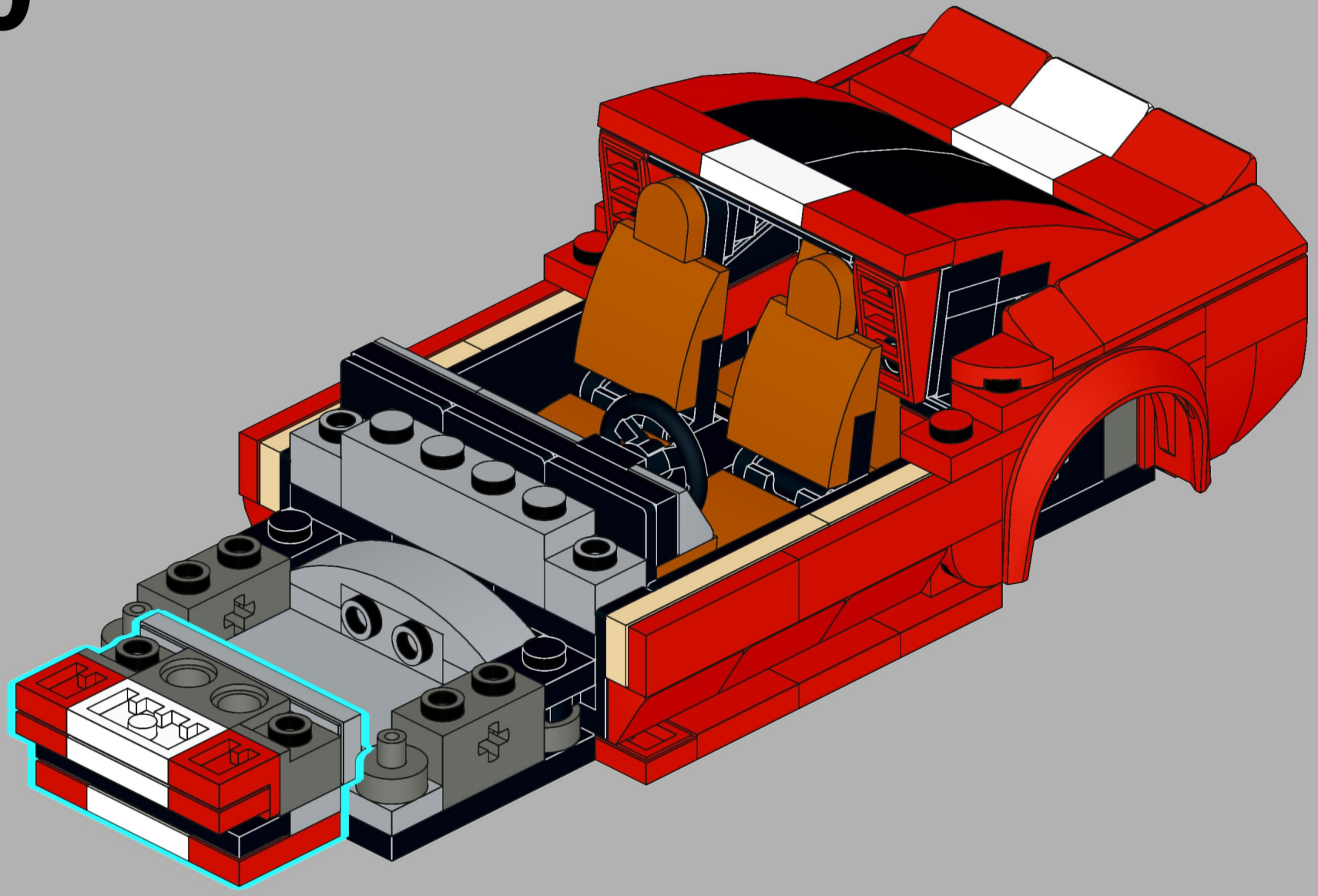

81

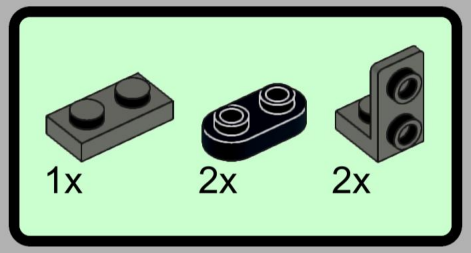

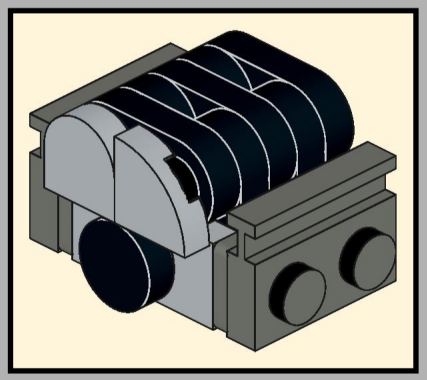

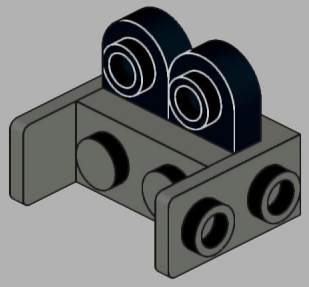

82

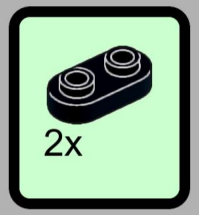

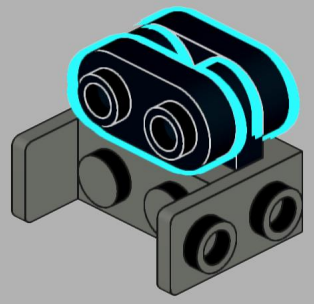

83

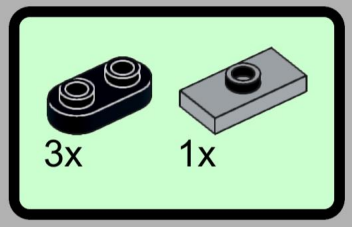

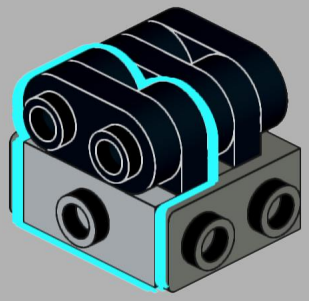

84

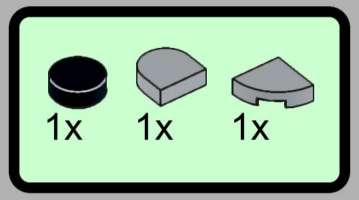

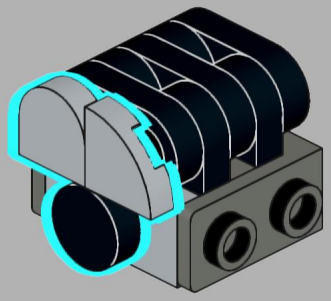

85

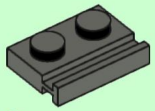

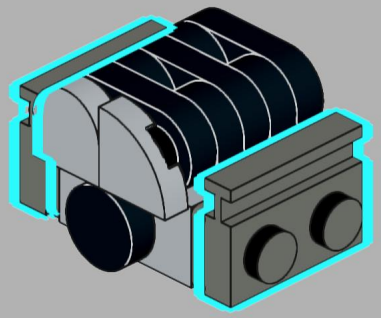

86

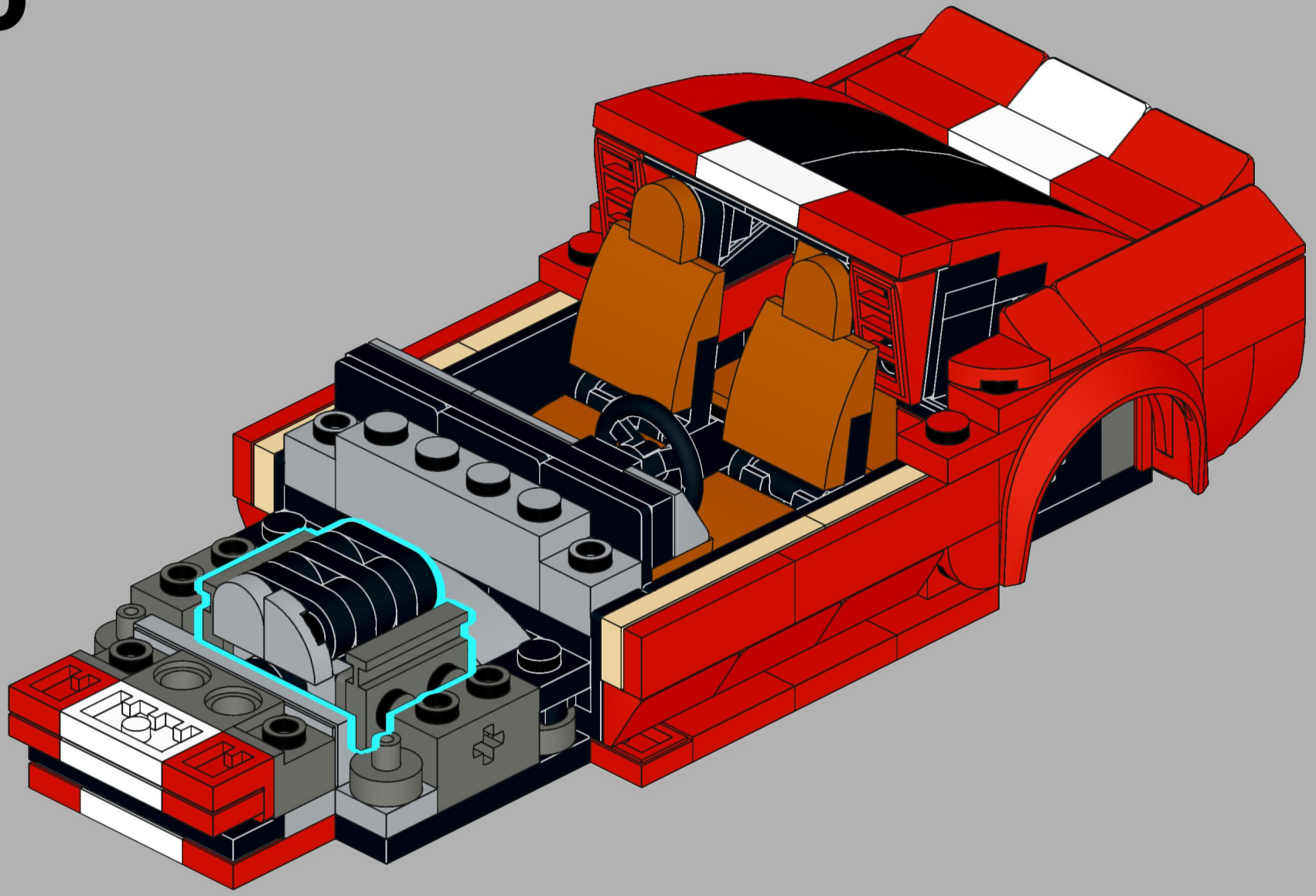

87

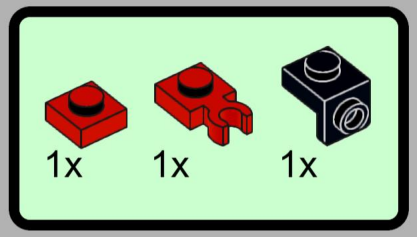

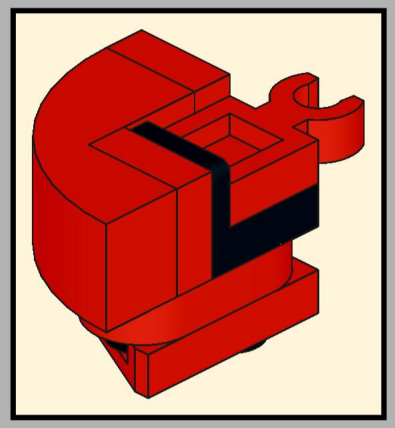

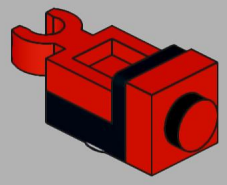

88

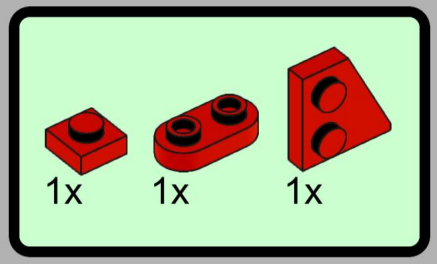

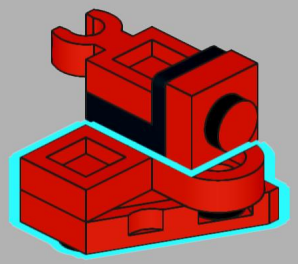

89

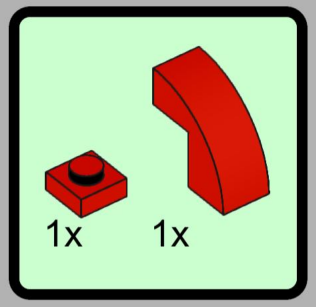

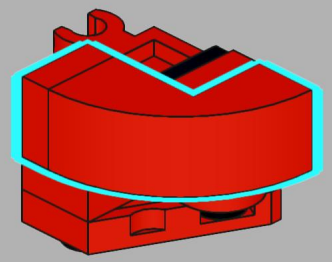

90

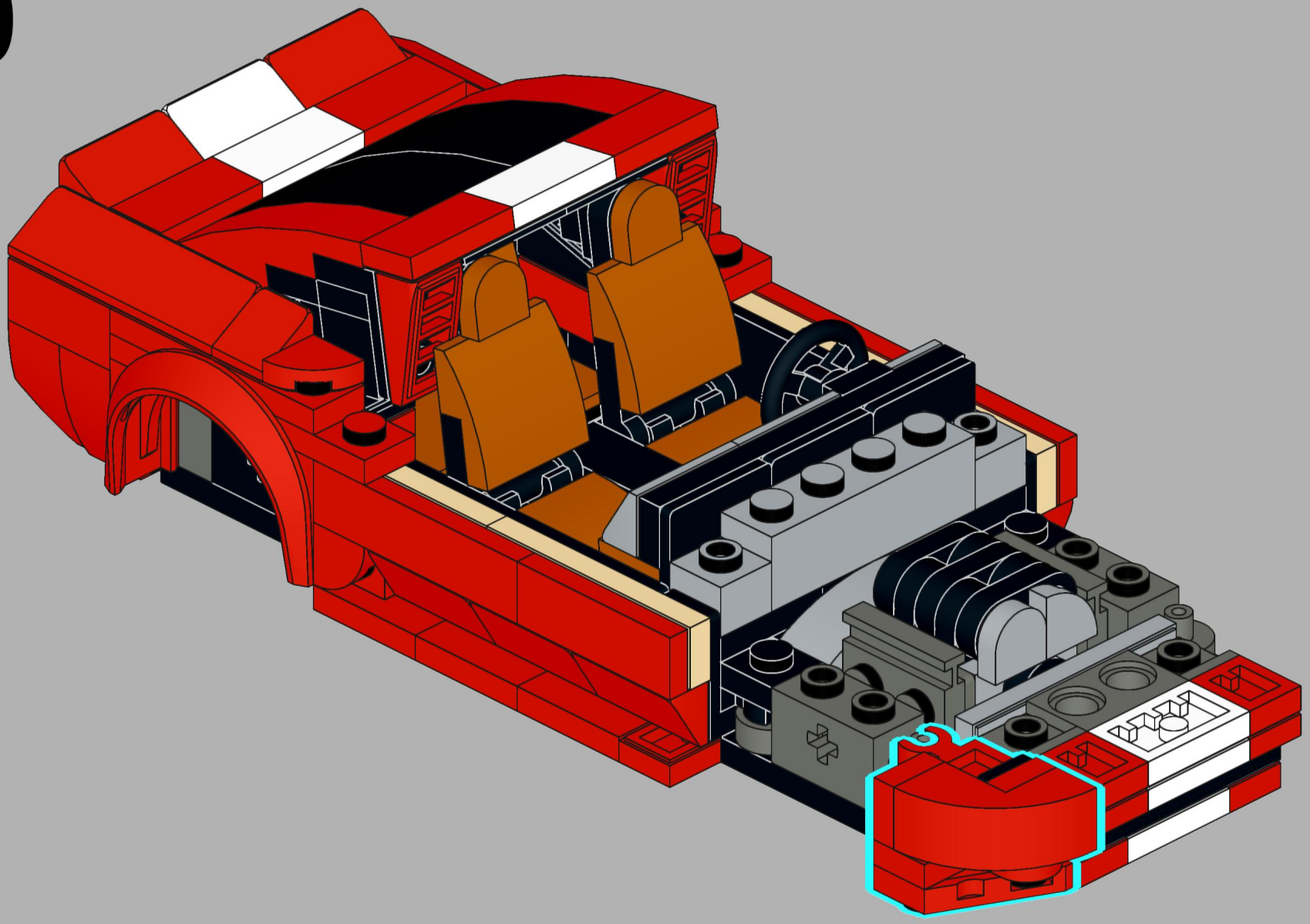

91

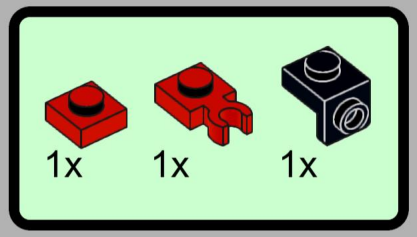

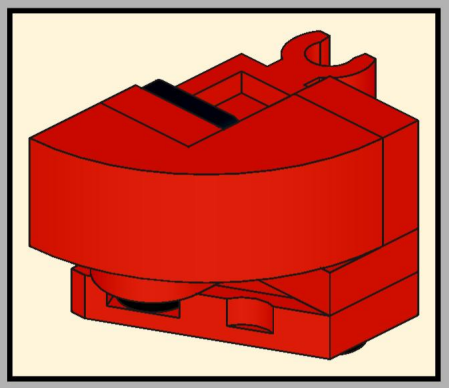

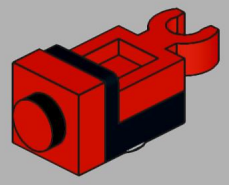

92

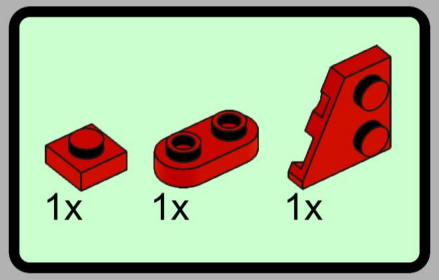

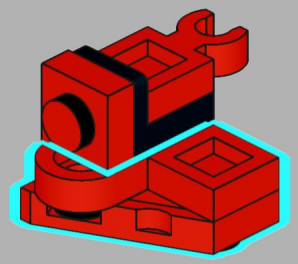

93

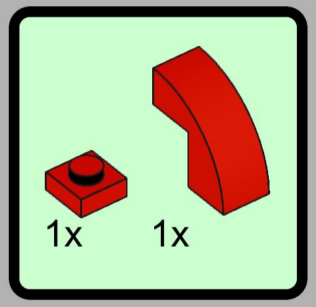

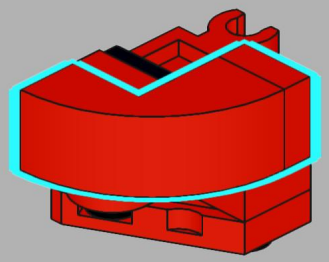

94

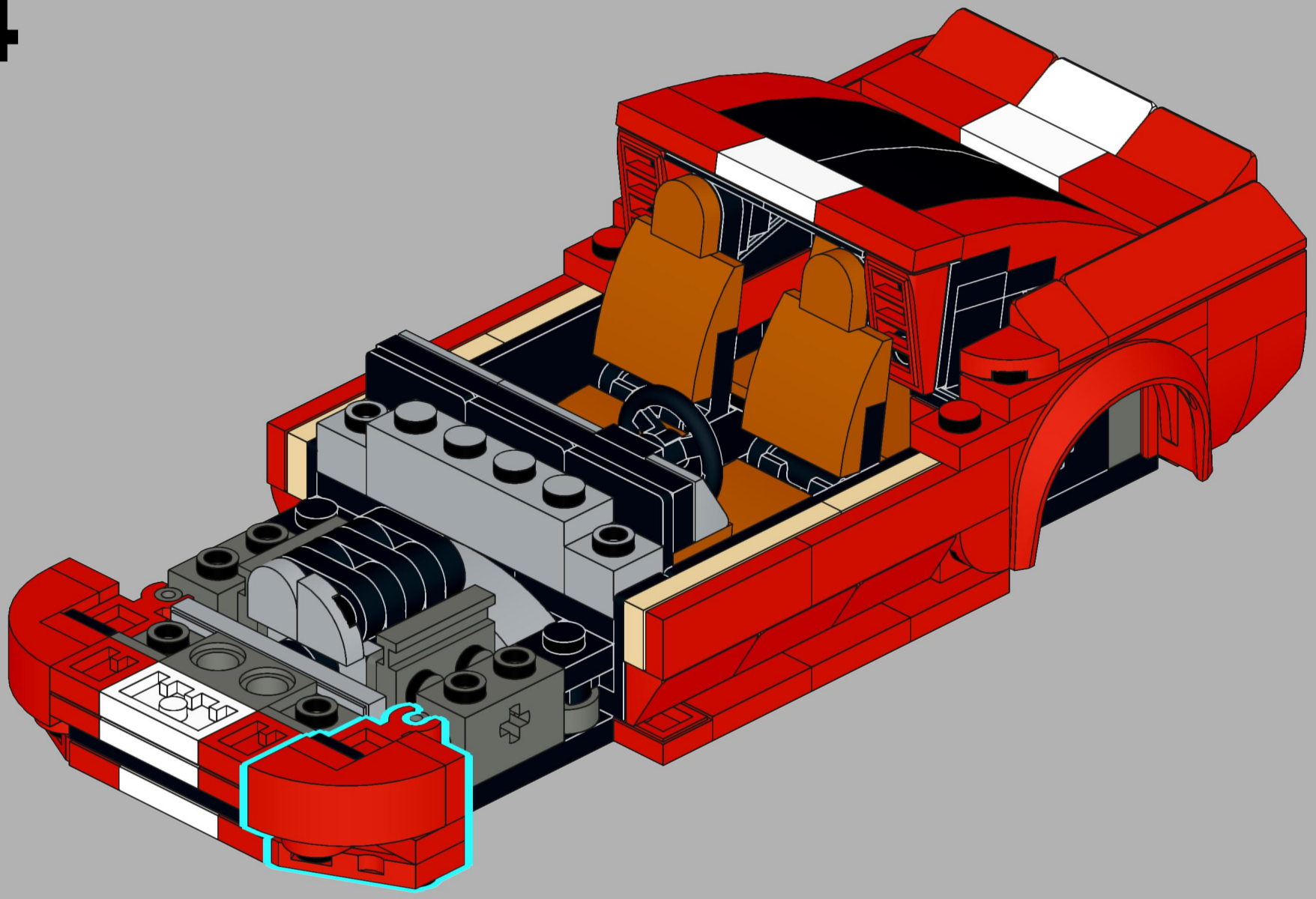

95

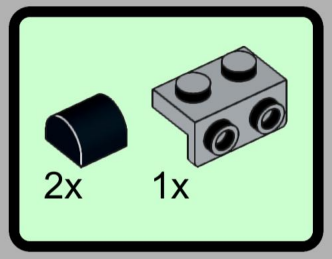

96

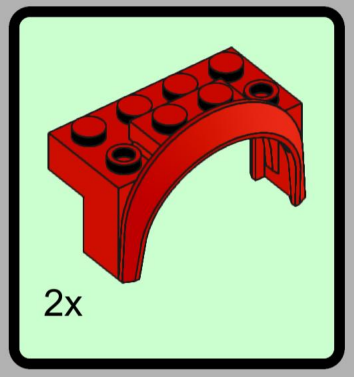

97

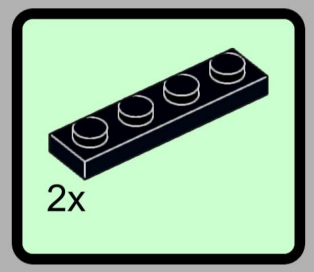

98

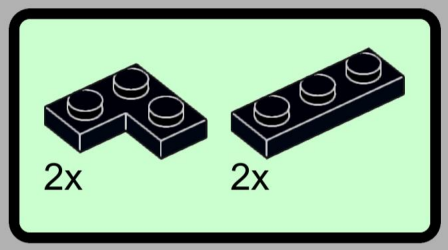

99

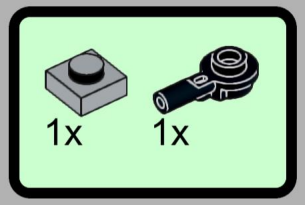

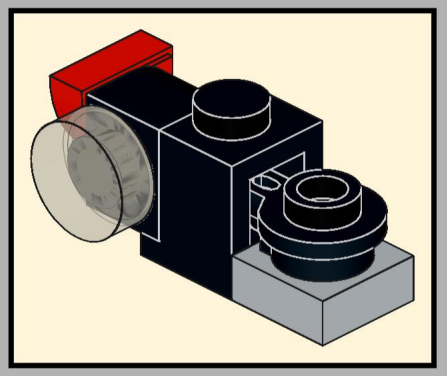

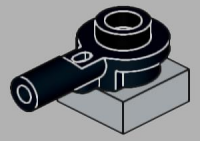

100

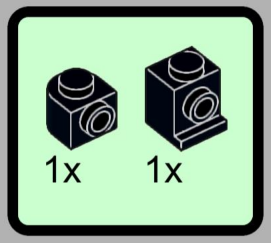

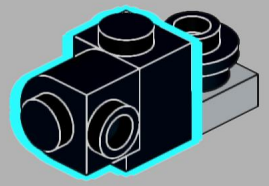

101

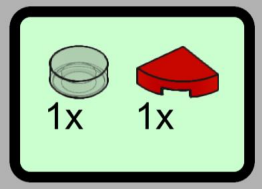

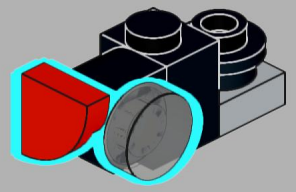

102

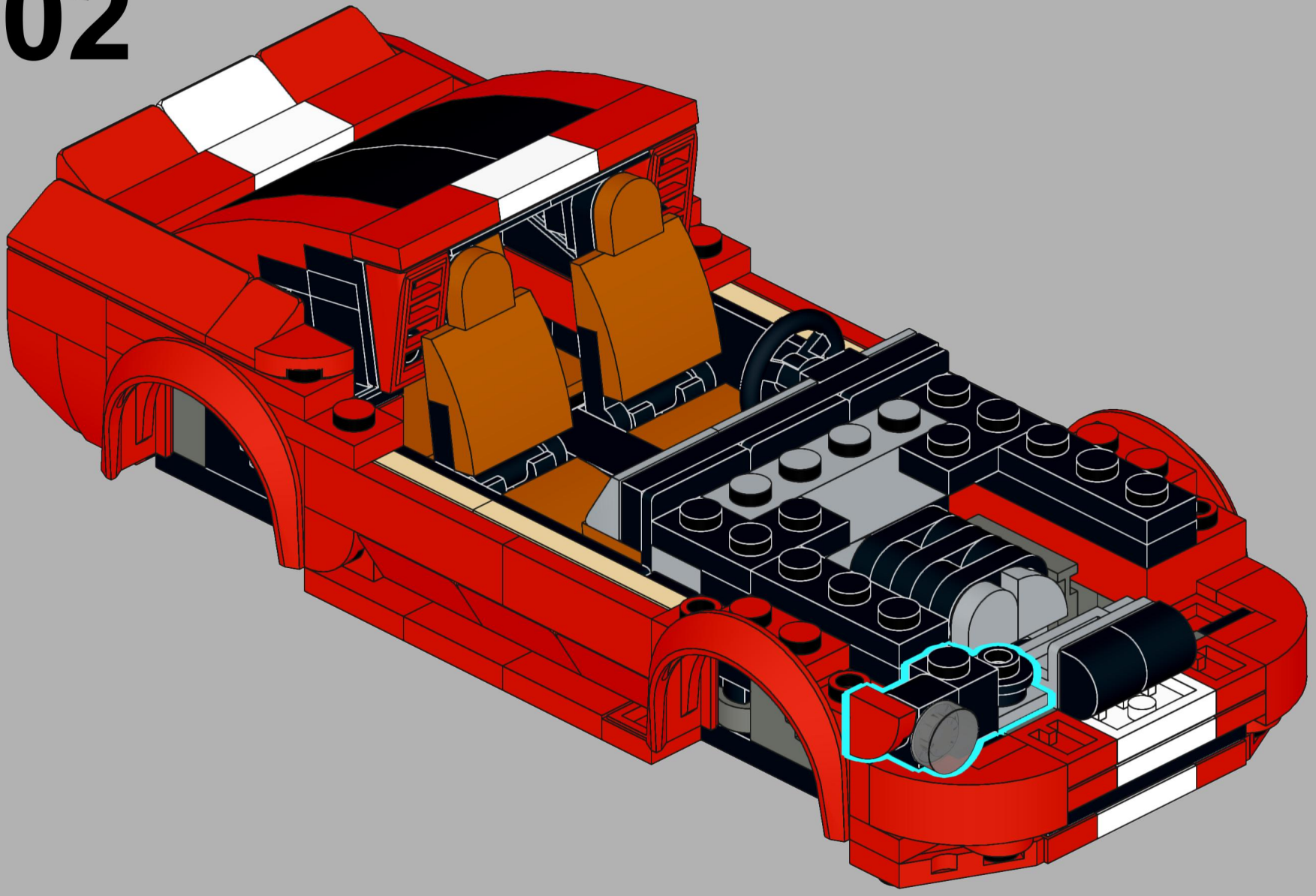

103

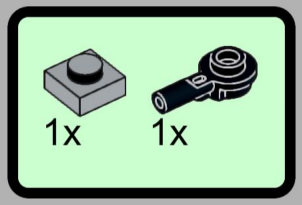

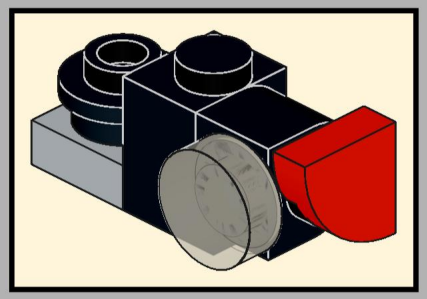

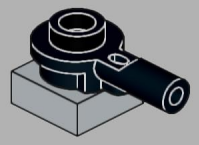

104

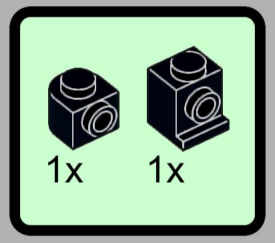

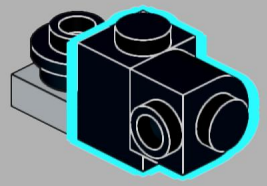

105

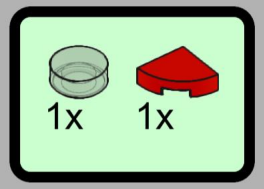

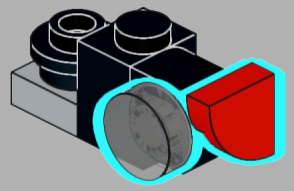

106

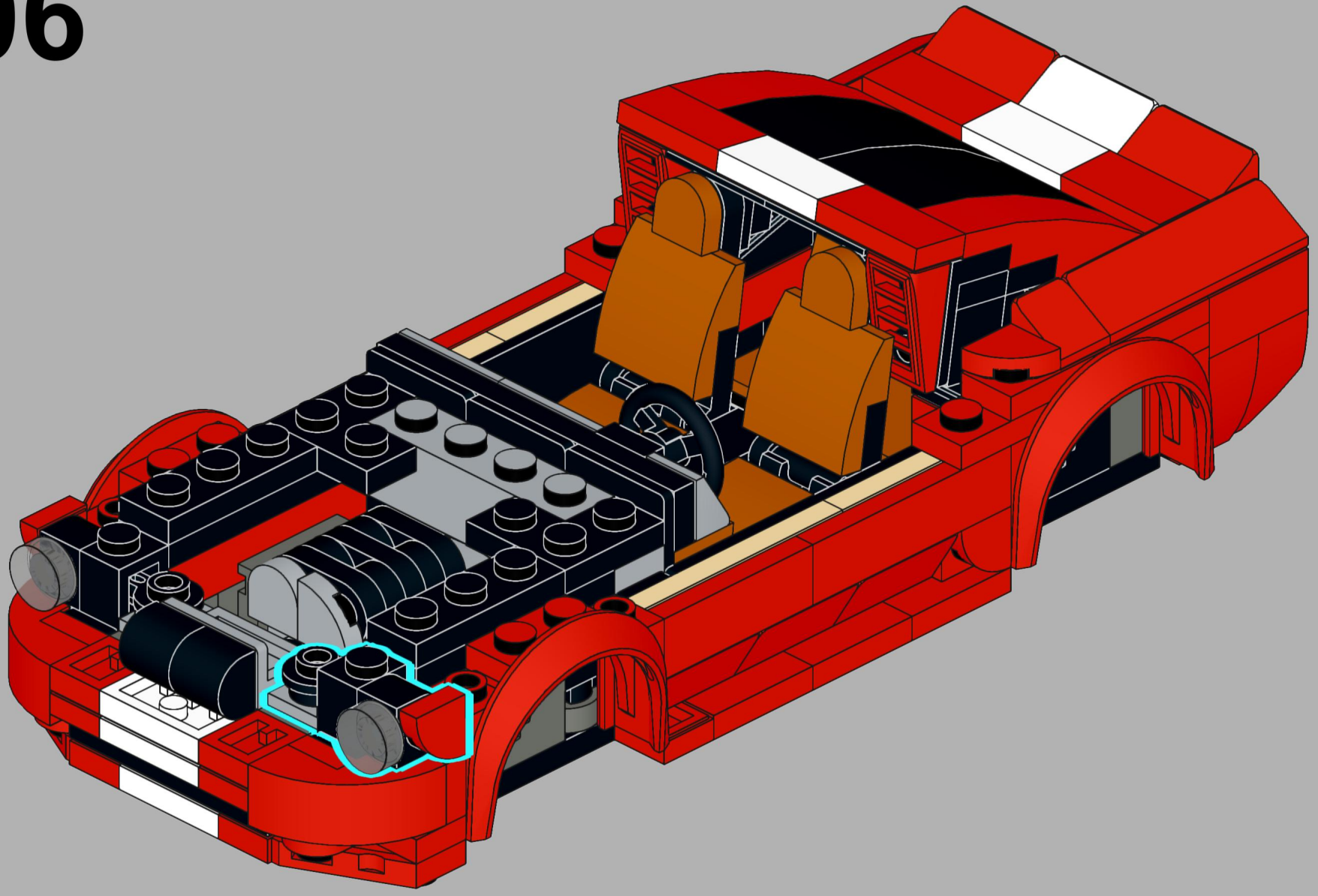

107

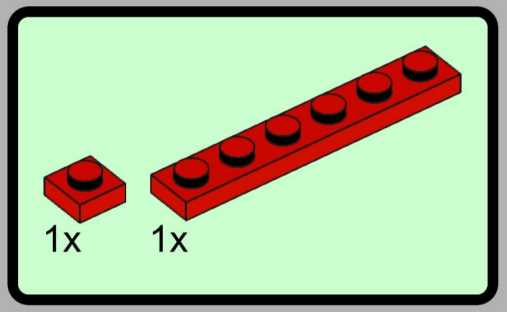

108

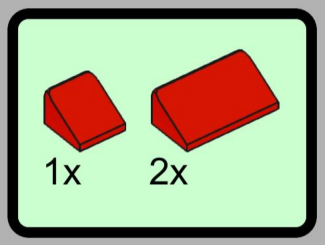

109

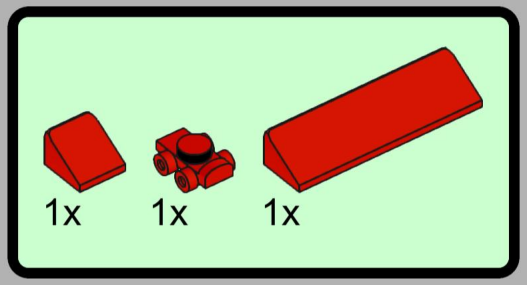

110

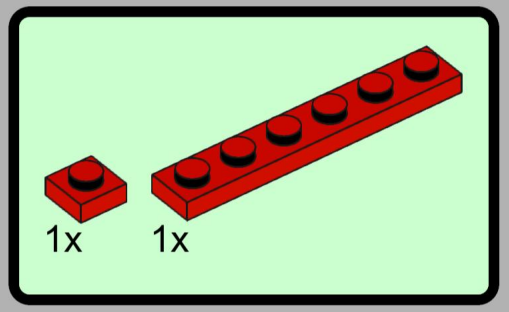

111

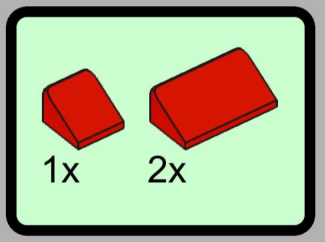

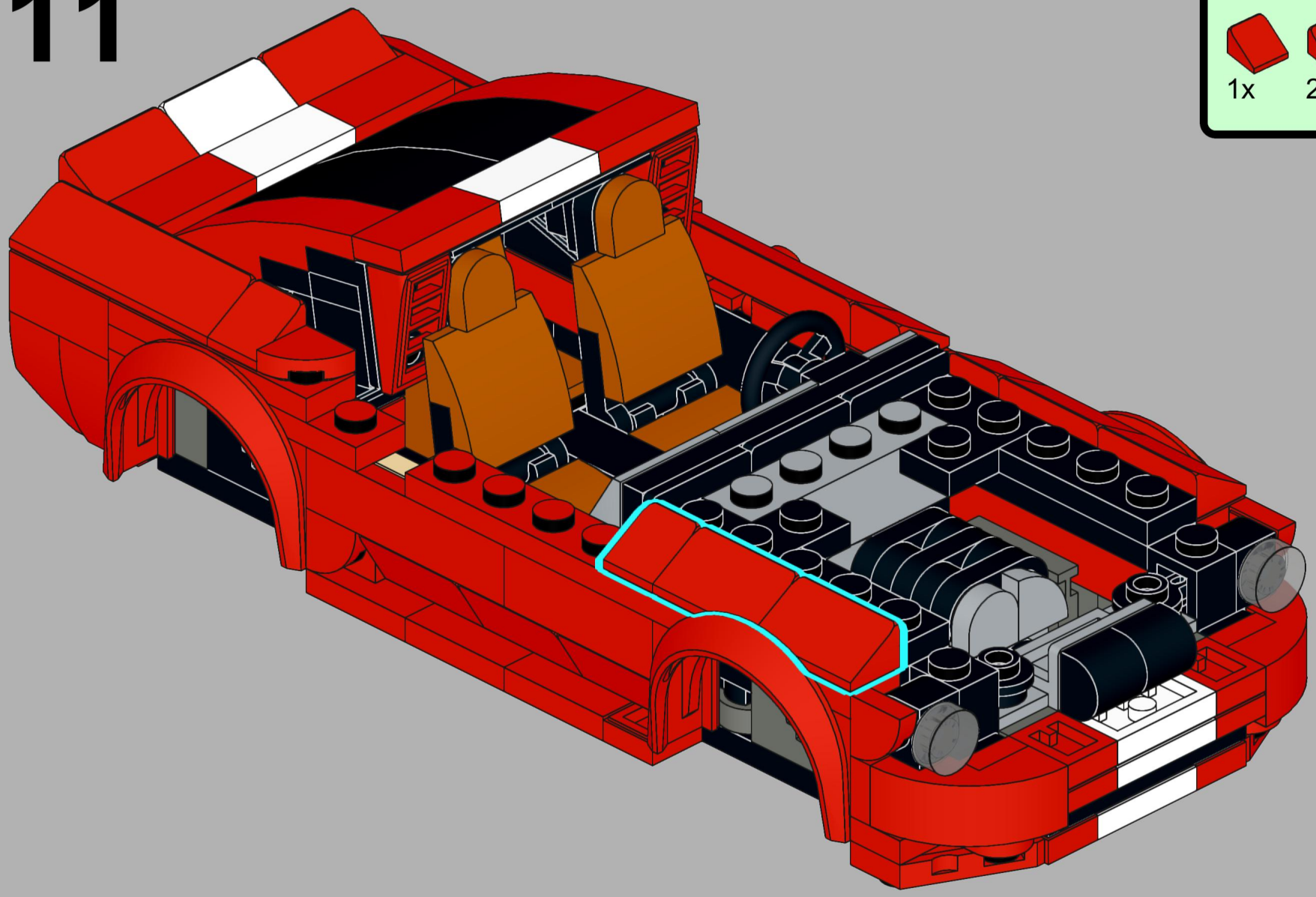

112

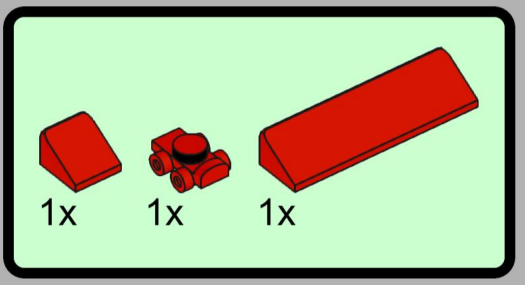

113

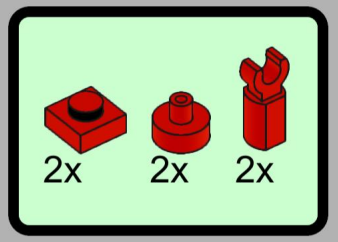

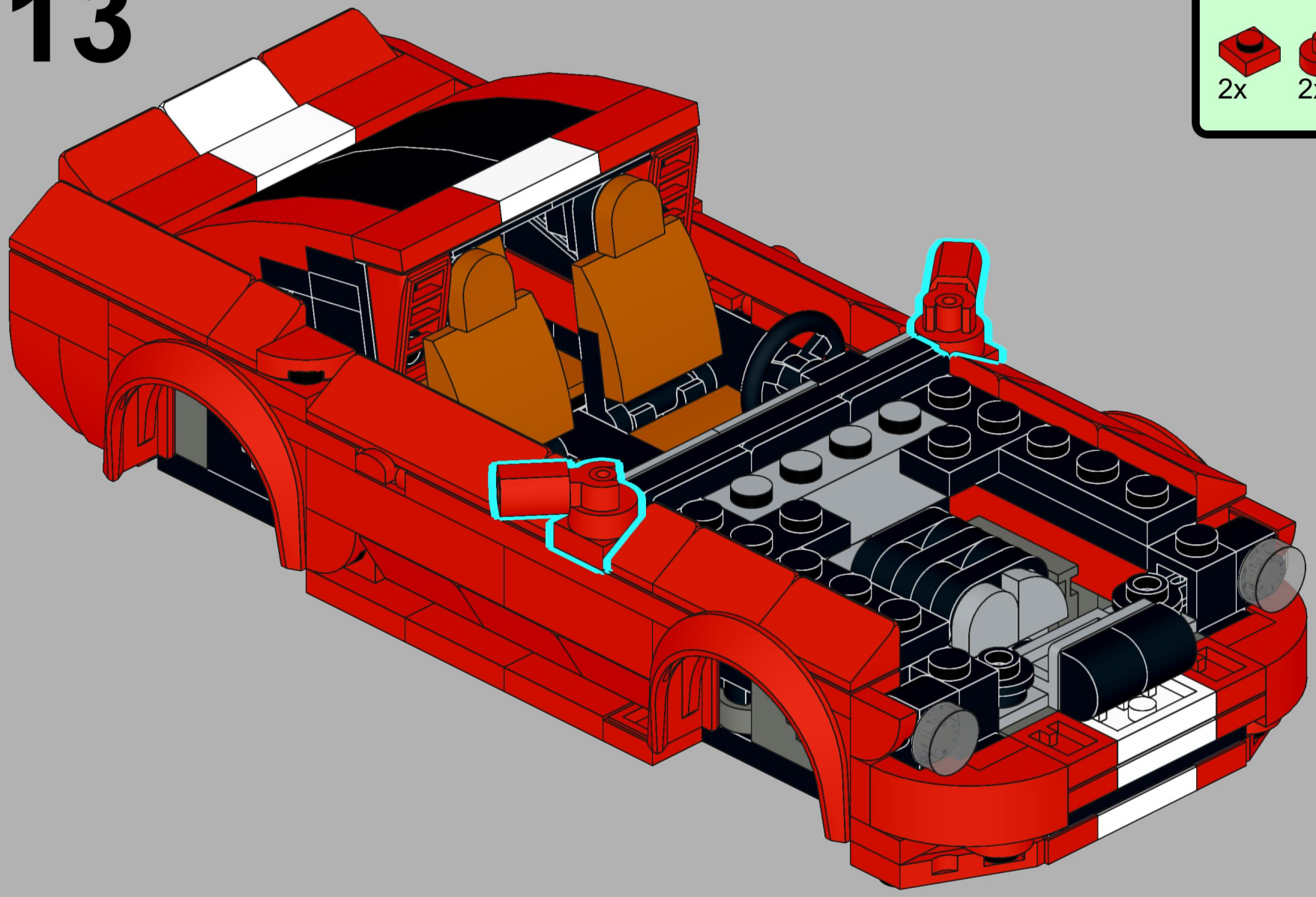

114

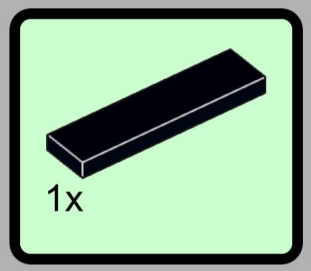

115

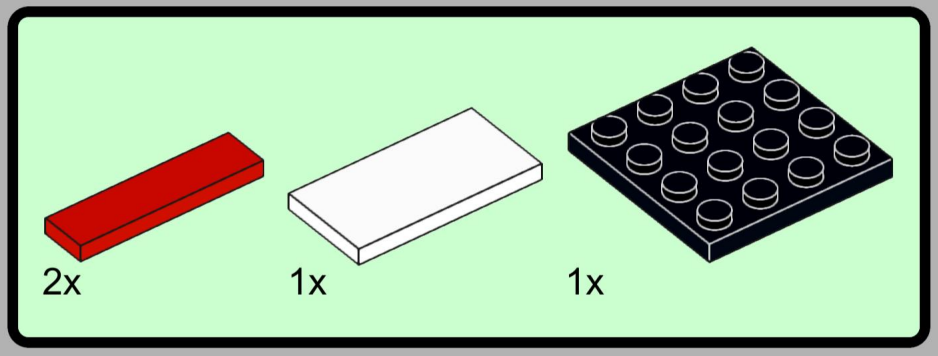

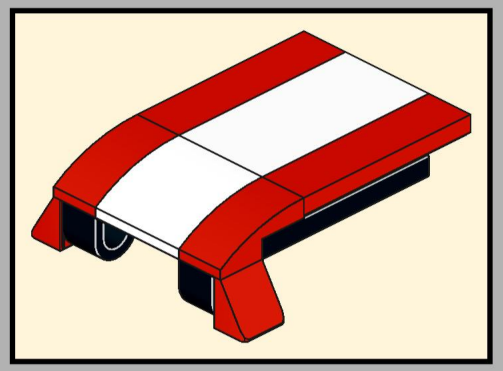

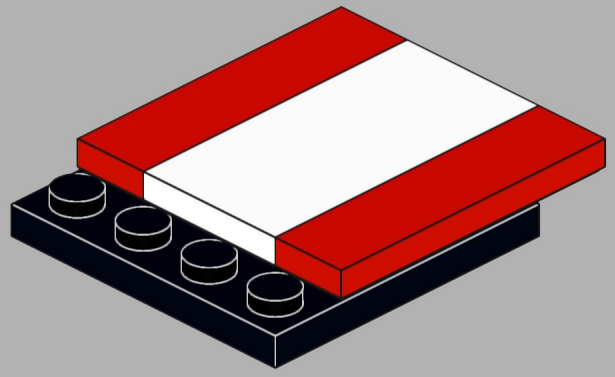

116

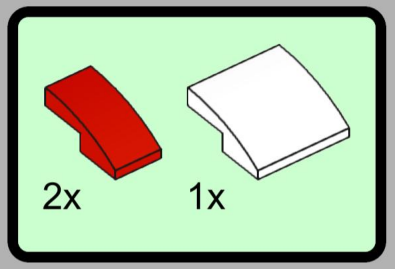

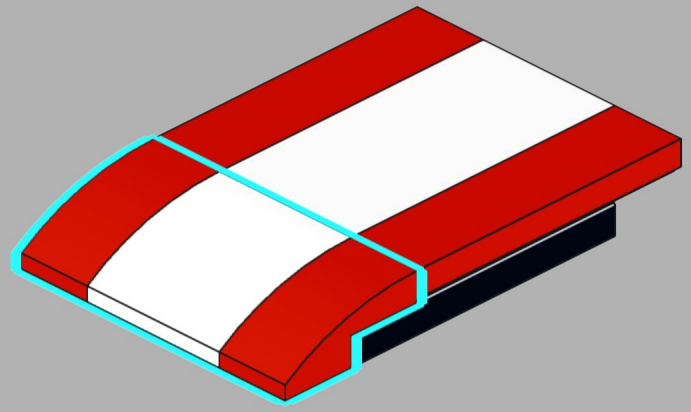

117

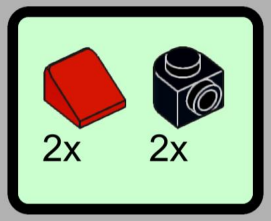

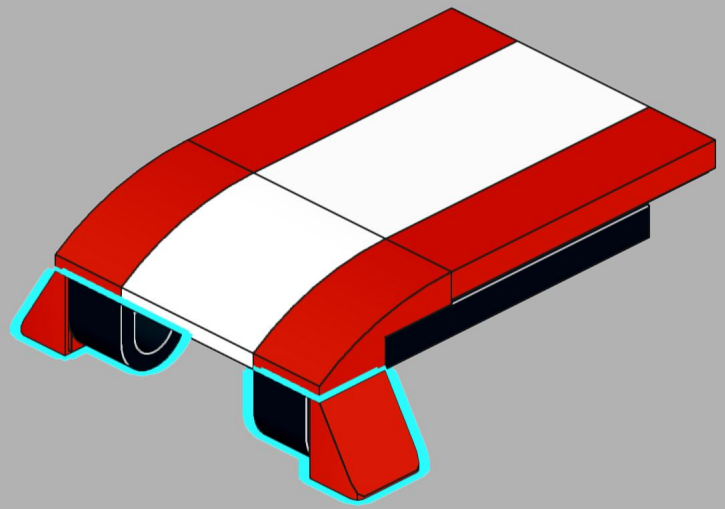

118

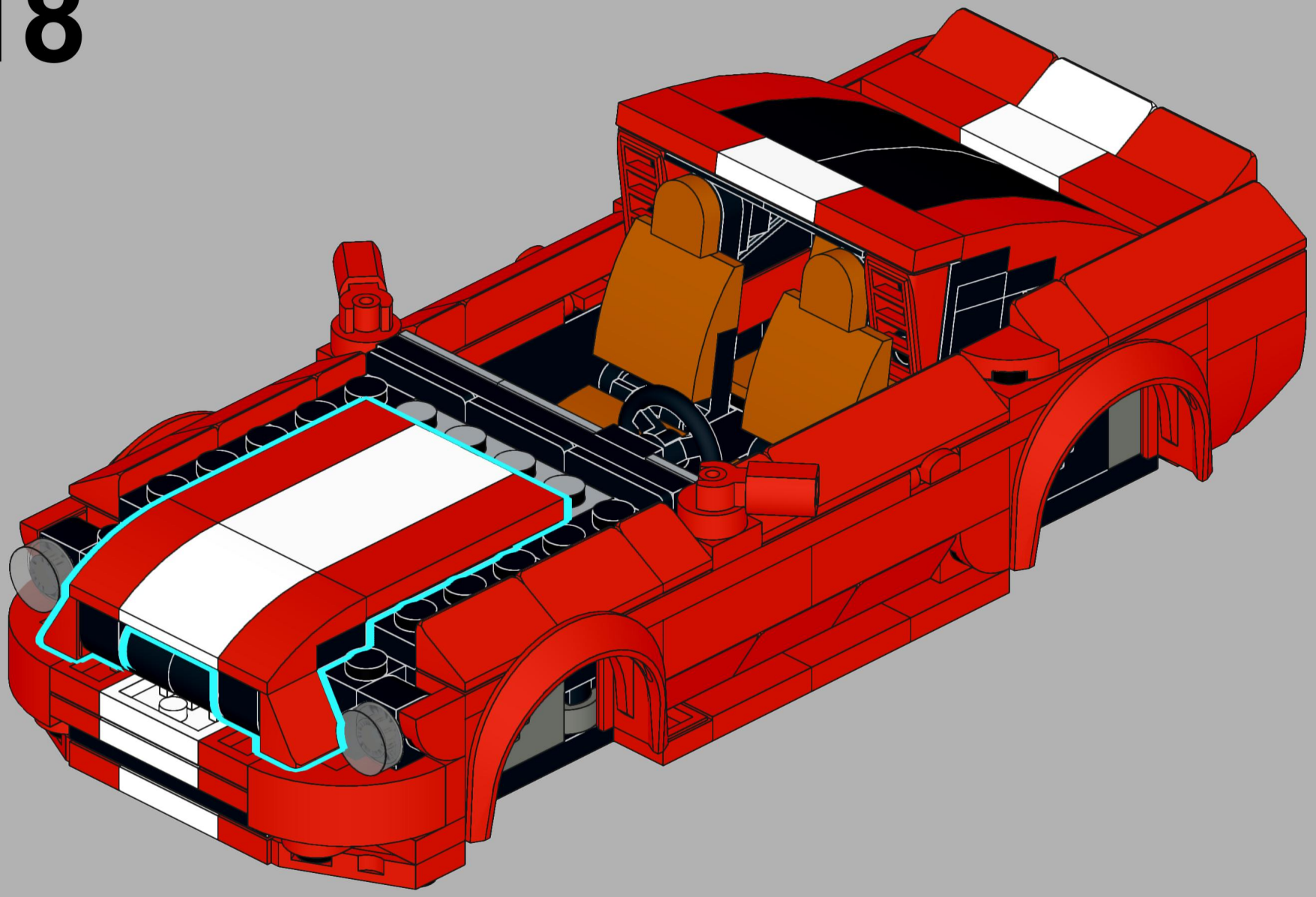

119

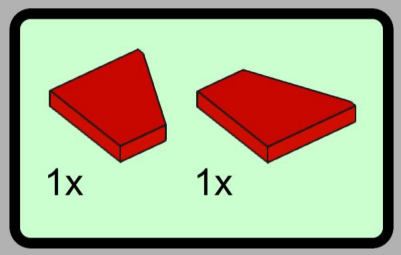

120

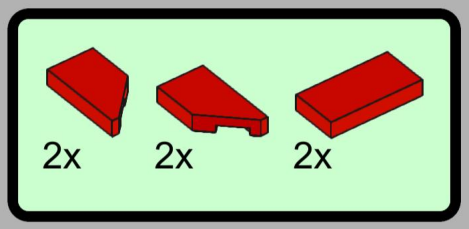

121

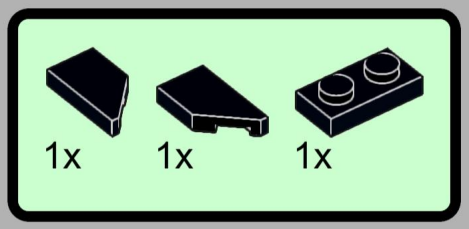

122

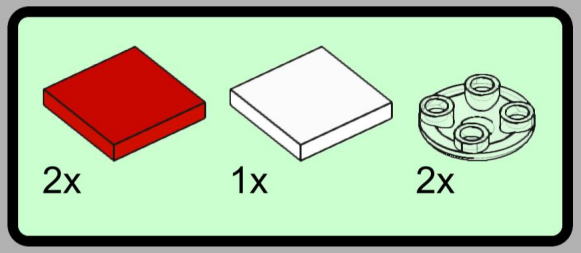

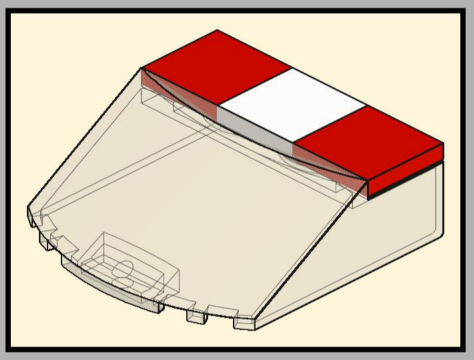

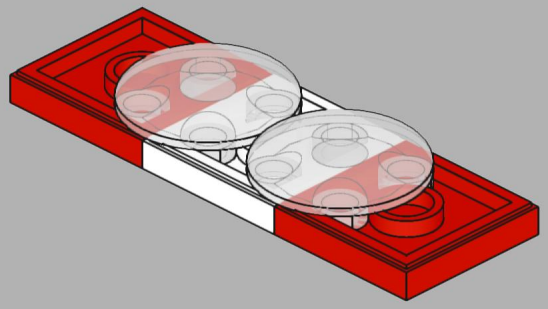

123

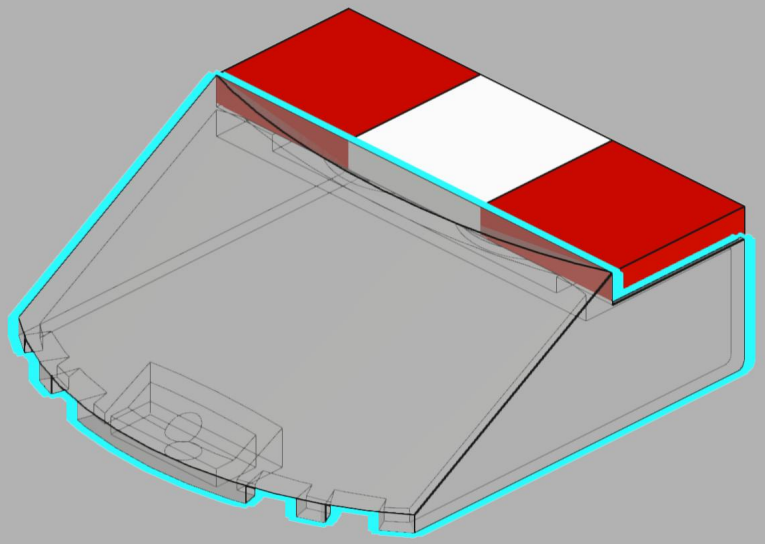

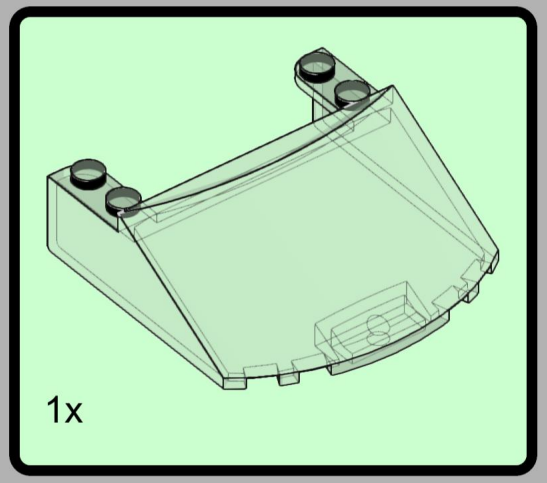

124

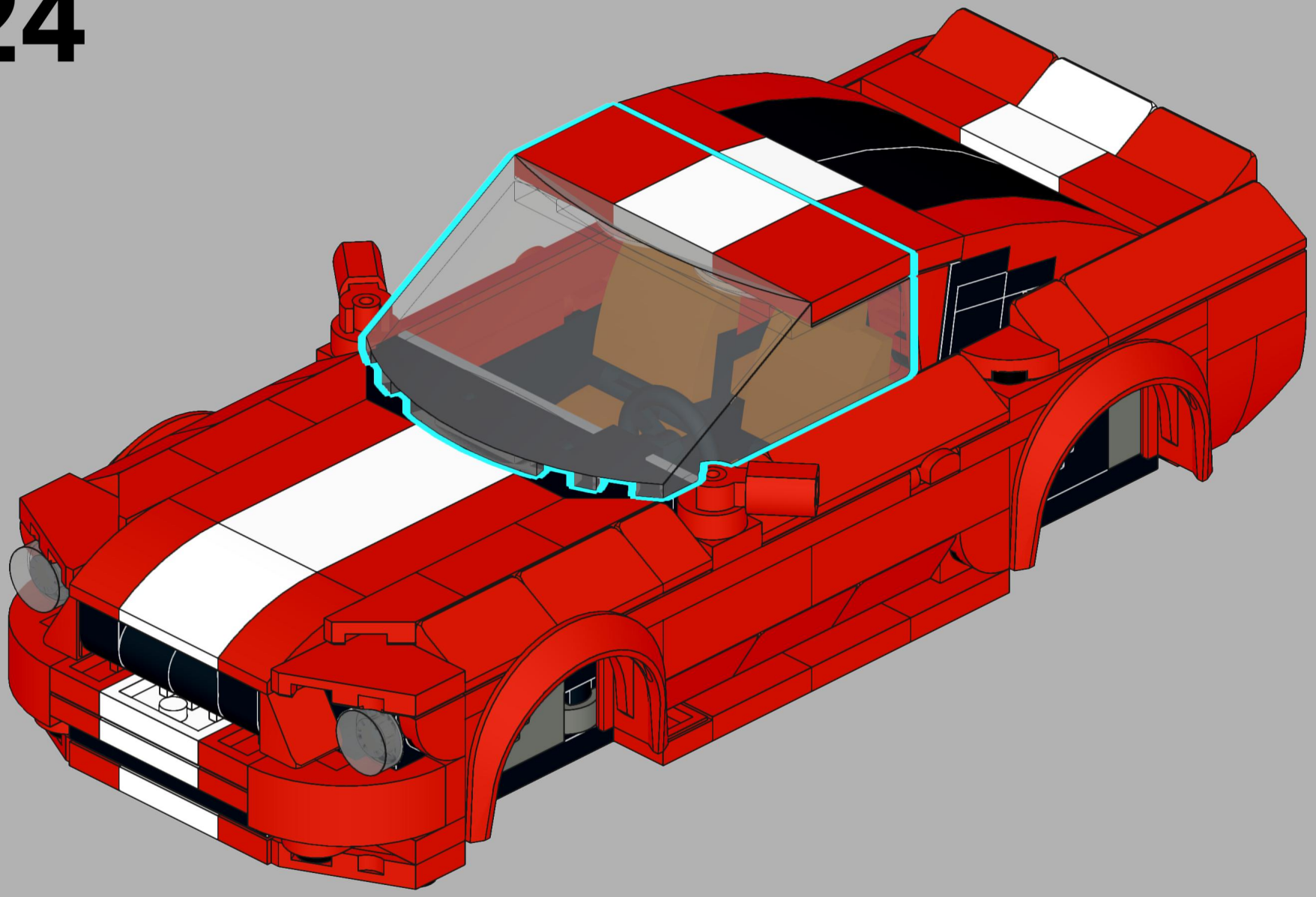

125

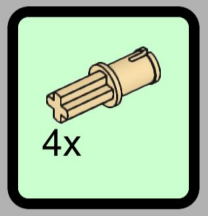

126

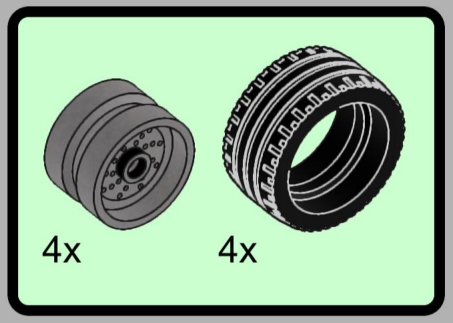

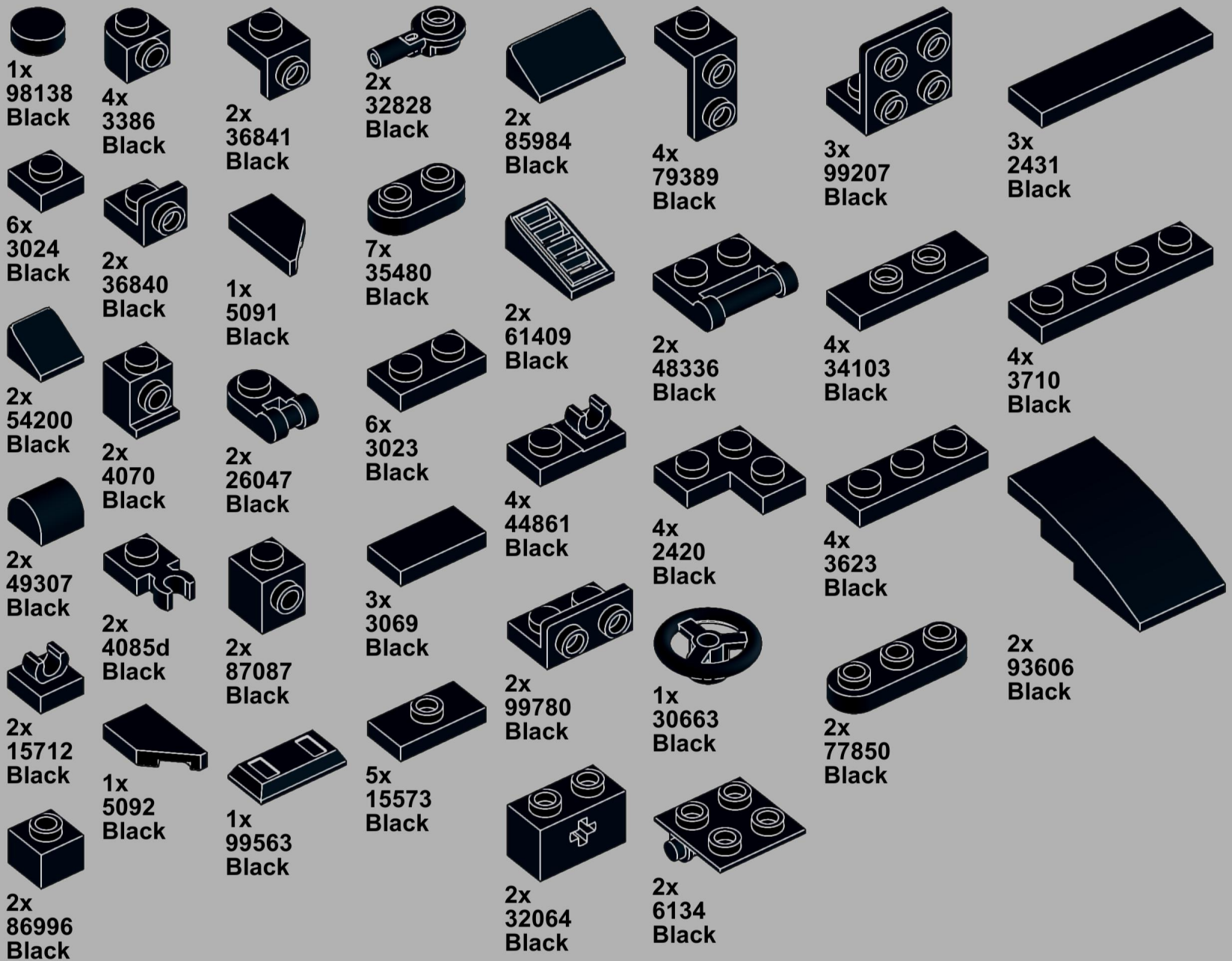
1x
98138
Black
4x
3386
Black
2x
36841
Black
2x
32828
Black
2x
85984
Black
4x
79389
Black
3x
99207
Black
3x
2431
Black
6x
3024
Black
2x
36840
Black
1x
5091
Black
7x
35480
Black
2x
61409
Black
2x
48336
Black
4x
34103
Black
4x
3710
Black
2x
54200
Black
2x
4070
Black
2x
26047
Black
6x
3023
Black
4x
44861
Black
4x
2420
Black
4x
3623
Black
2x
49307
Black
2x
4085d
Black
2x
87087
Black
3x
3069
Black
1x
30663
Black
2x
93606
Black
2x
15712
Black
1x
5092
Black
1x
99563
Black
5x
15573
Black
2x
99780
Black
2x
77850
Black
2x
86996
Black
2x
32064
Black
2x
6134
Black

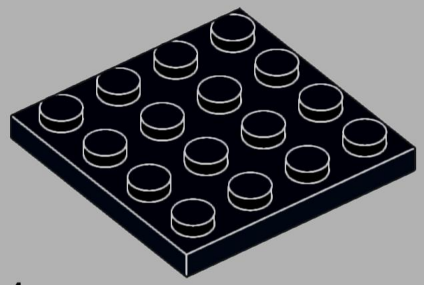

1x
3031
Black

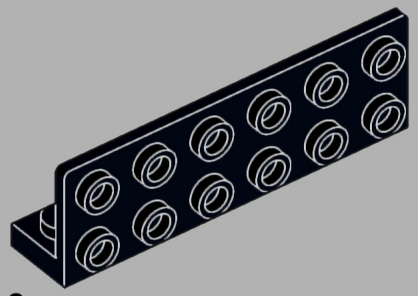

2x
5090
Black

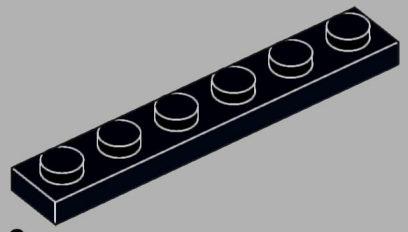

2x
3666
Black

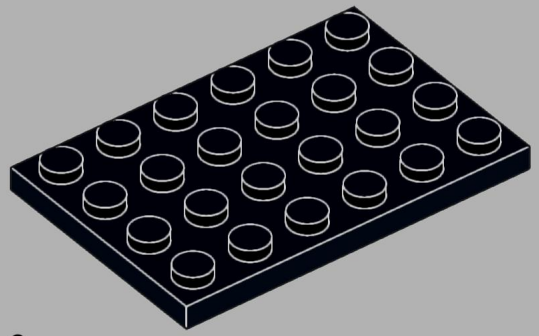

3x
3032
Black

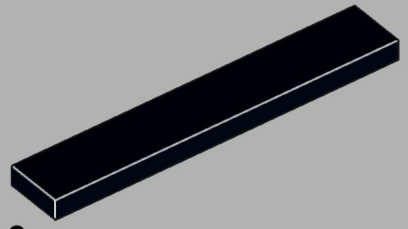

2x
6636
Black



4x
20482
Dark Bluish Gray

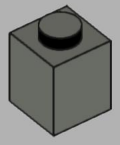

2x
3005
Dark Bluish Gray

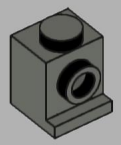

2x
4070
Dark Bluish Gray

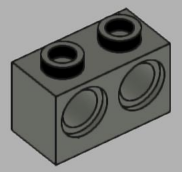

1x
32000
Dark Bluish Gray



1x
25269
Light Bluish Gray

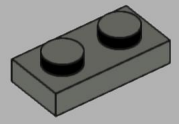

1x
3023
Dark Bluish Gray

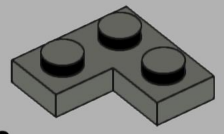

2x
2420
Dark Bluish Gray

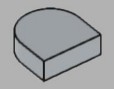

2x
24246
Light Bluish Gray

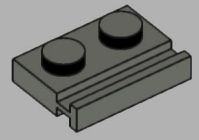

2x
32028
Dark Bluish Gray

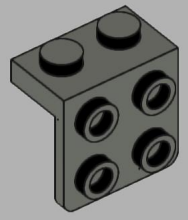

1x
44728
Dark Bluish Gray



2x
4073
Light Bluish Gray

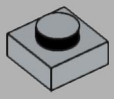

6x
3024
Light Bluish Gray

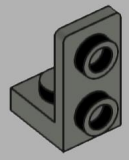

2x
73825
Dark Bluish Gray

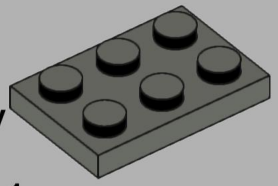

1x
3021
Dark Bluish Gray

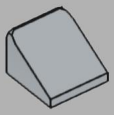

1x
54200
Light Bluish Gray

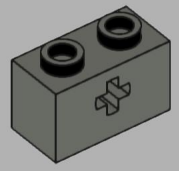

2x
32064
Dark Bluish Gray

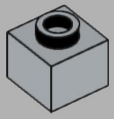

2x
86996
Light Bluish Gray

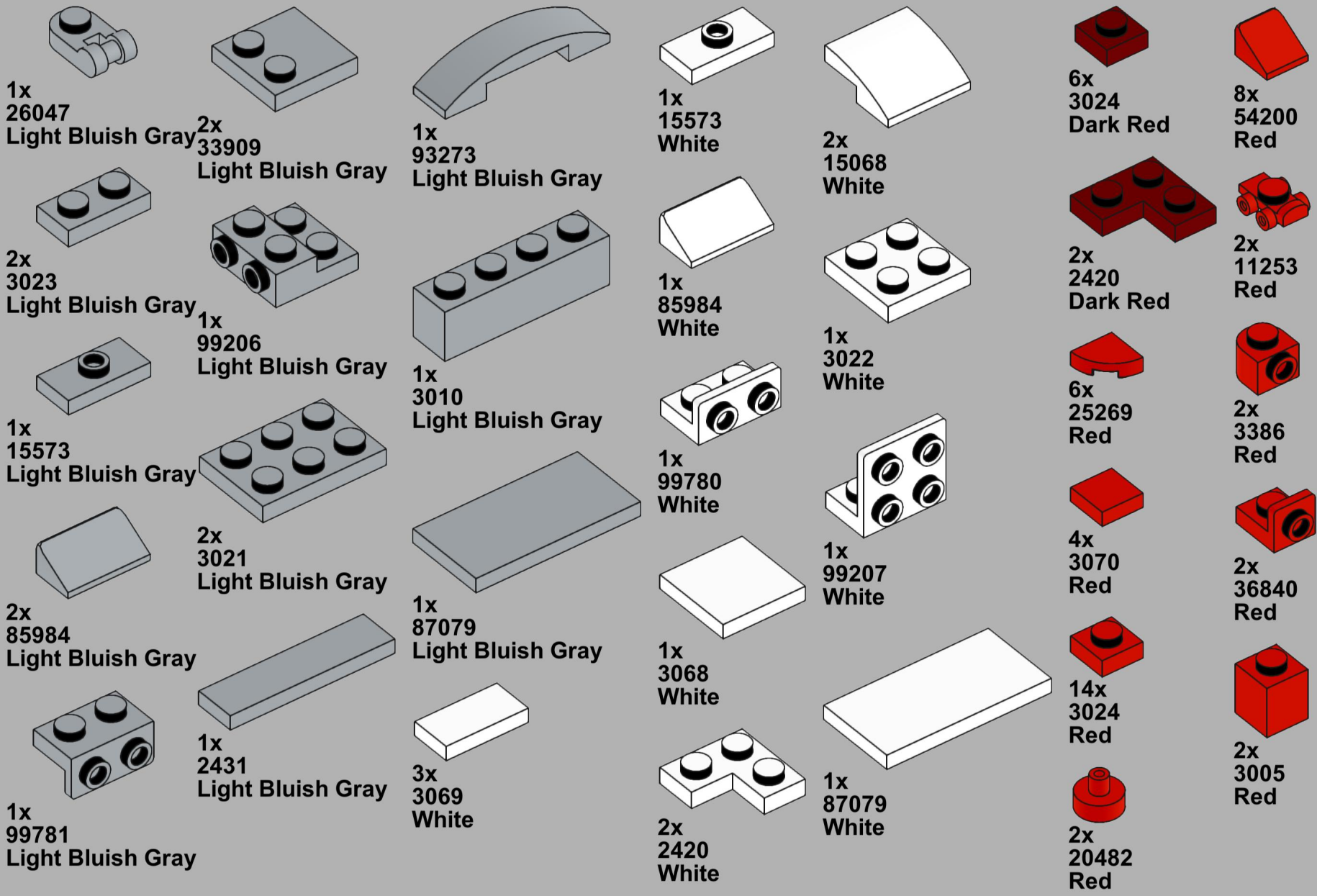
1x
26047
Light Bluish Gray
2x
3023
Light Bluish Gray
1x
15573
Light Bluish Gray
2x
85984
Light Bluish Gray
1x
99781
Light Bluish Gray
2x
33909
Light Bluish Gray
1x
99206
Light Bluish Gray
2x
3021
Light Bluish Gray
1x
2431
Light Bluish Gray
1x
93273
Light Bluish Gray
1x
3010
Light Bluish Gray
1x
87079
Light Bluish Gray
3x
3069
White
1x
15573
White
1x
85984
White
1x
99780
White
1x
3068
White
2x
2420
White
2x
15068
White
1x
3022
White
1x
99207
White
1x
87079
White
6x
3024
Dark Red
2x
2420
Dark Red
6x
25269
Red
4x
3070
Red
14x
3024
Red
2x
20482
Red
8x
54200
Red
2x
11253
Red
2x
3386
Red
2x
36840
Red
2x
3005
Red

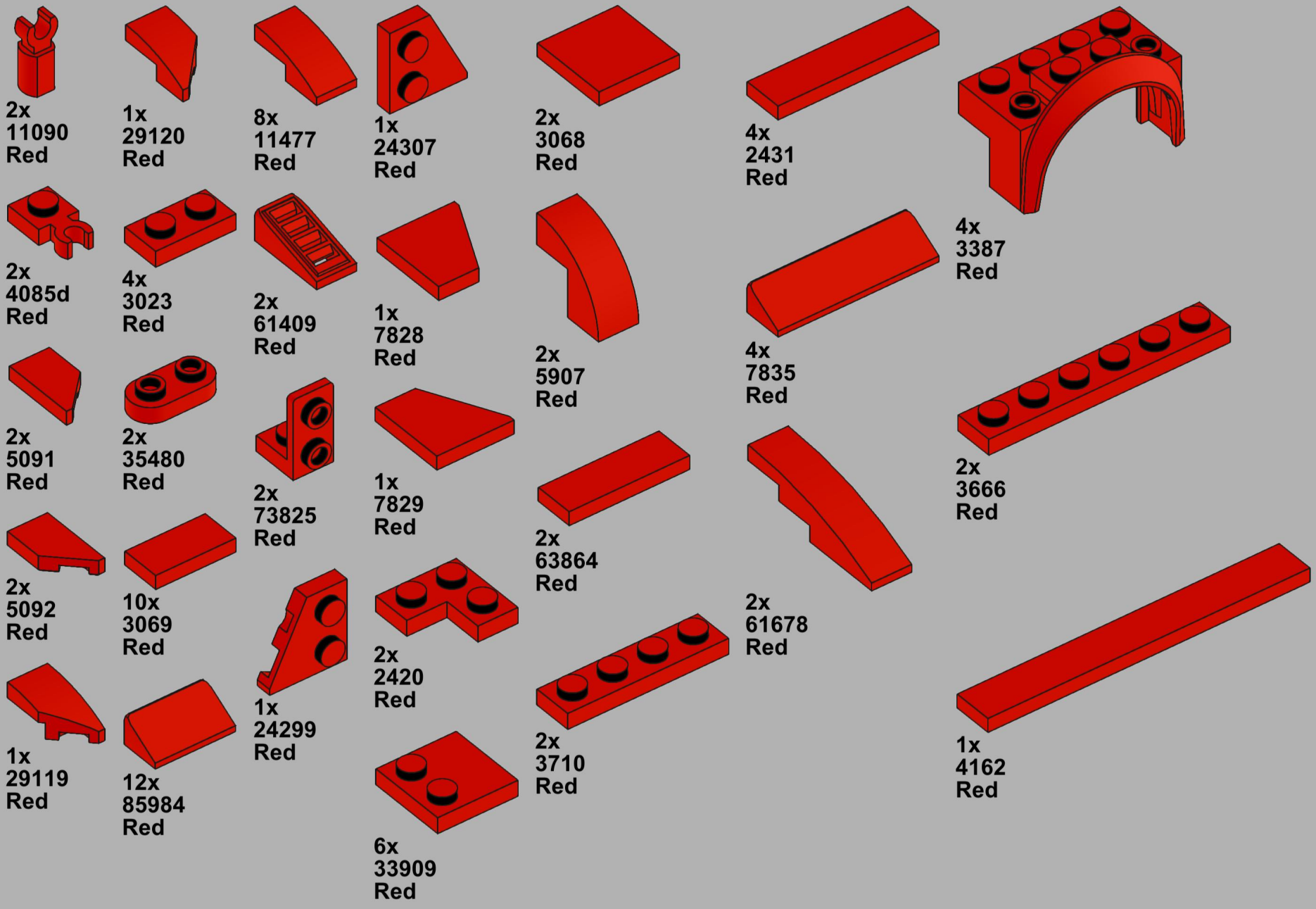
2x
11090
Red
1x
29120
Red
8x
11477
Red
1x
24307
Red
2x
3068
Red
4x
2431
Red
4x
3387
Red
2x
4085d
Red
4x
3023
Red
2x
61409
Red
1x
7828
Red
2x
5907
Red
4x
7835
Red
2x
5091
Red
2x
35480
Red
2x
73825
Red
1x
7829
Red
2x
3666
Red
2x
5092
Red
10x
3069
Red
1x
24299
Red
2x
2420
Red
2x
63864
Red
2x
61678
Red
1x
29119
Red
12x
85984
Red
6x
33909
Red
2x
3710
Red
1x
4162
Red