1

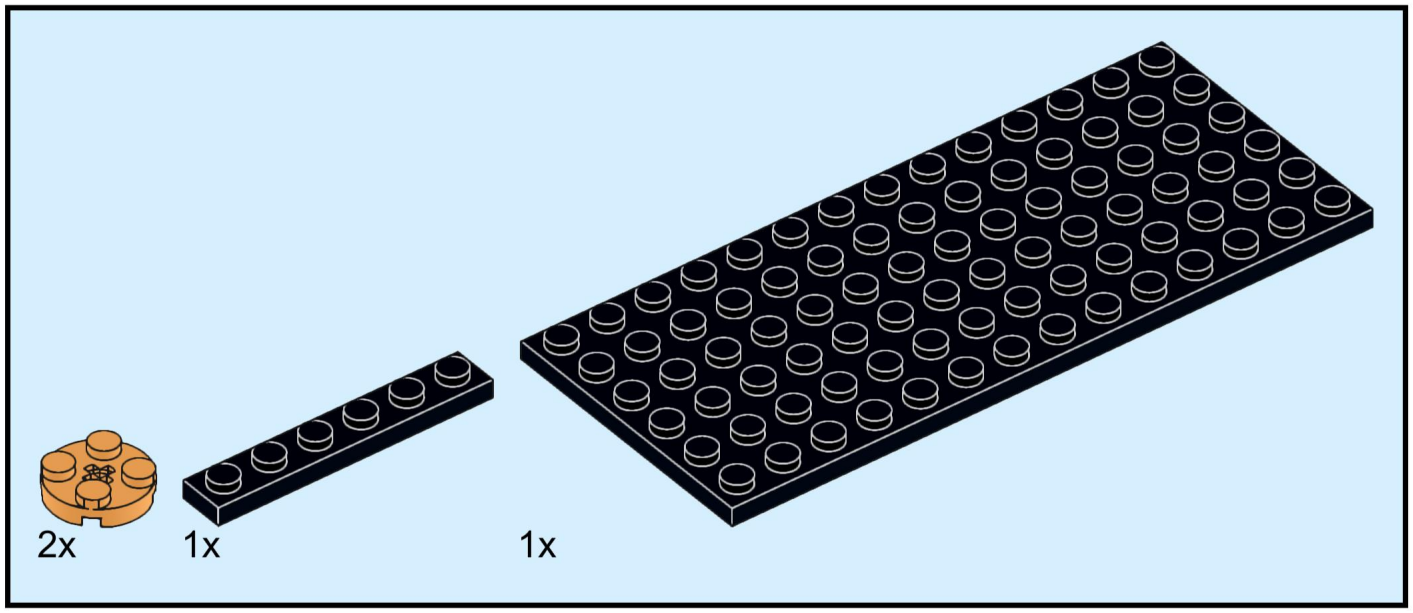

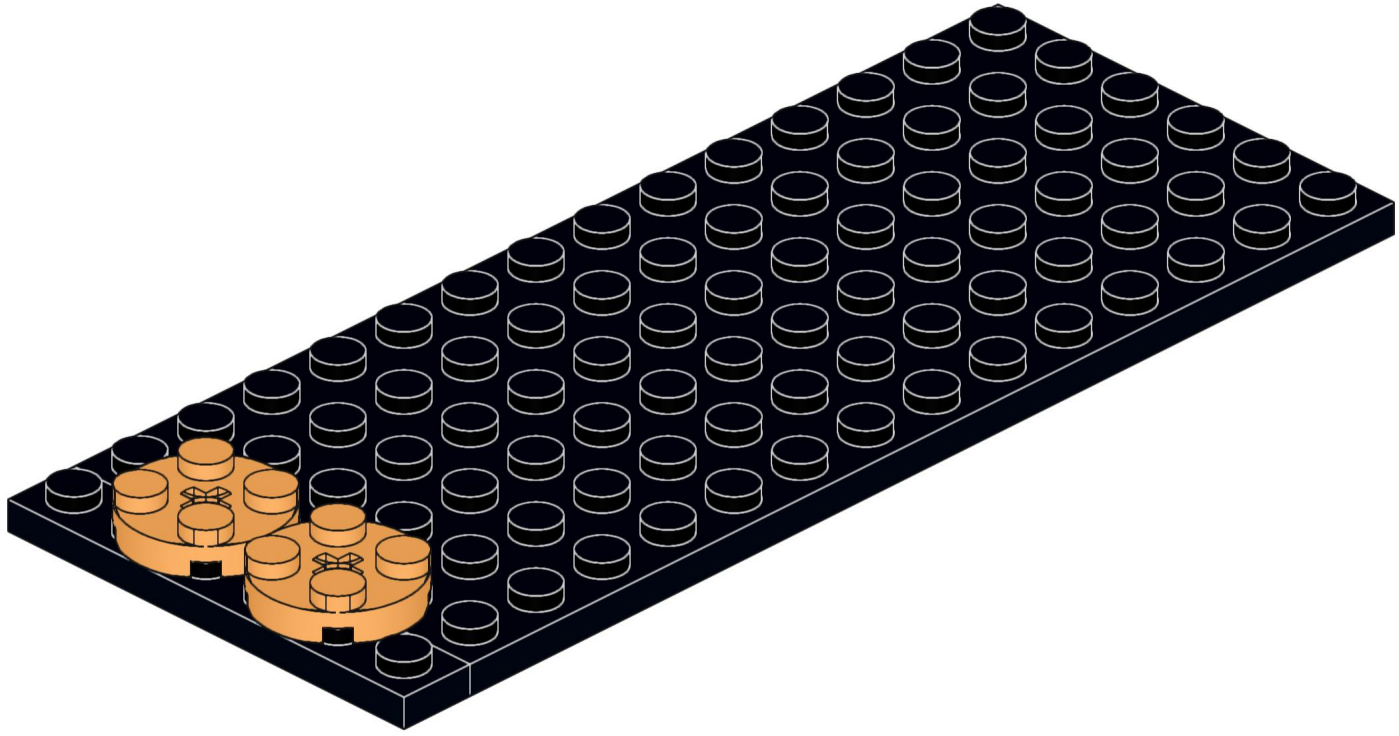

2

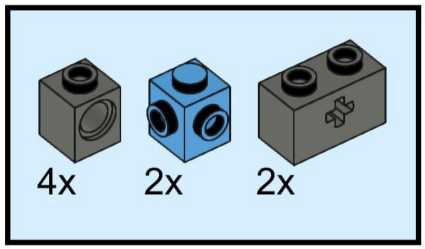

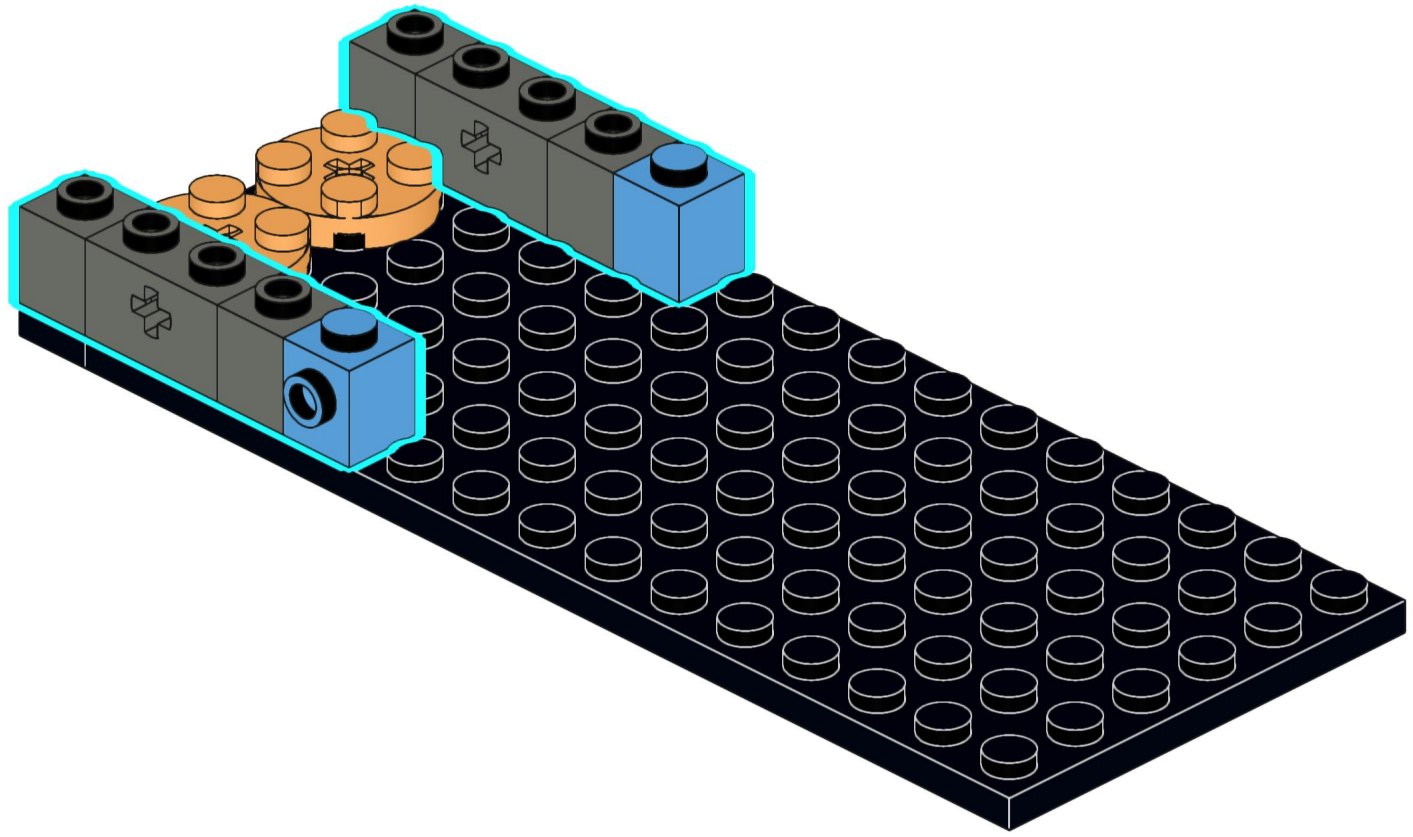

3

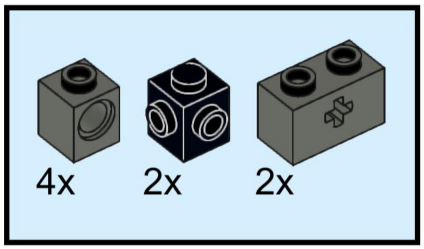

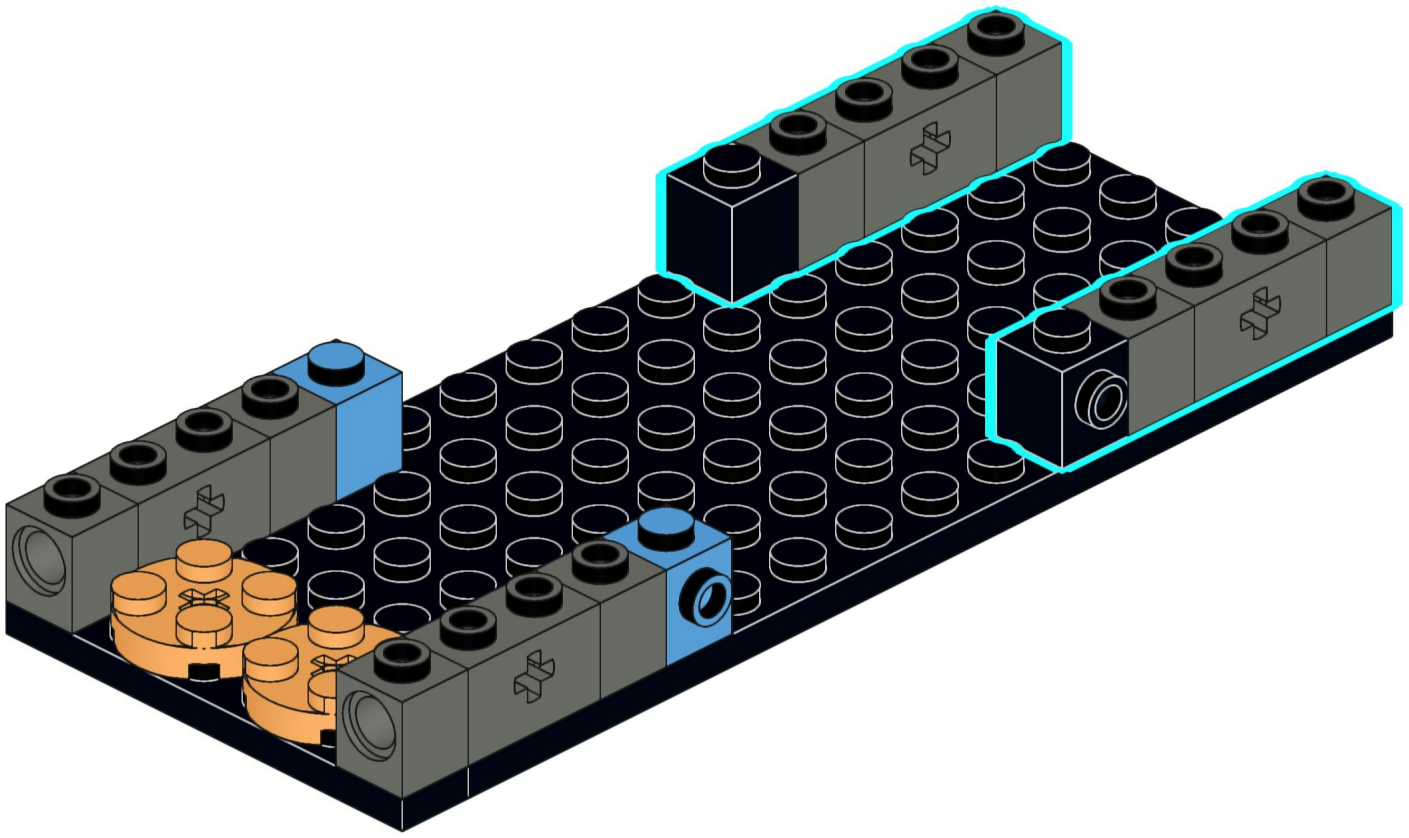

4

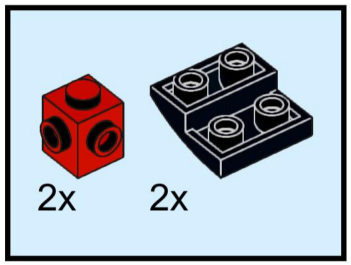

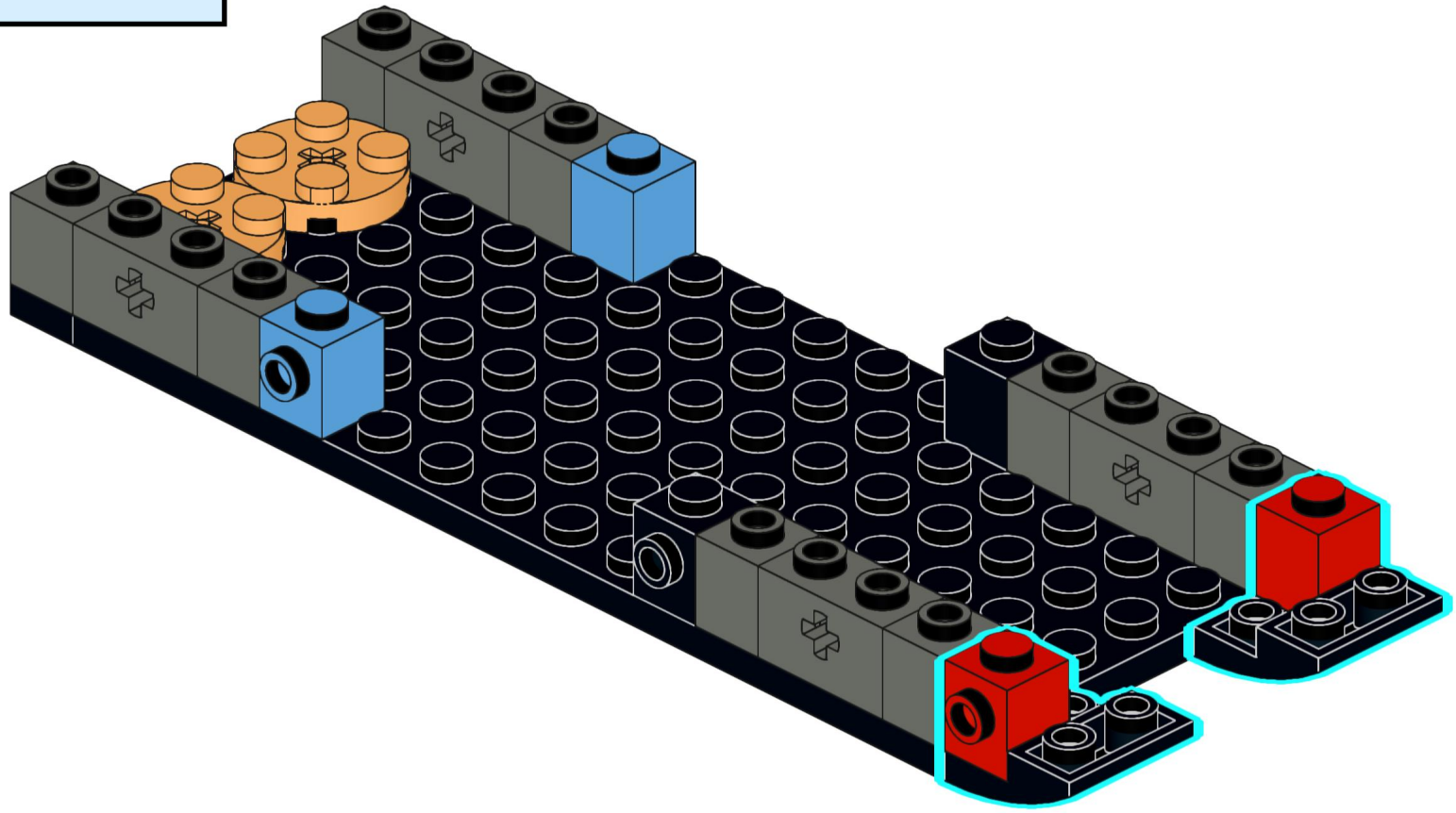

5

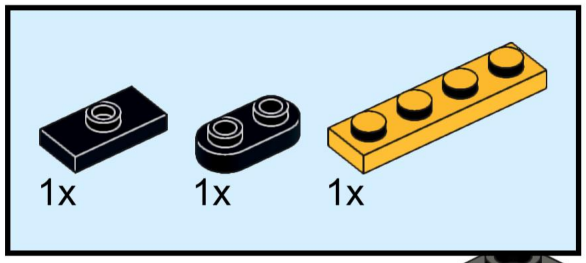

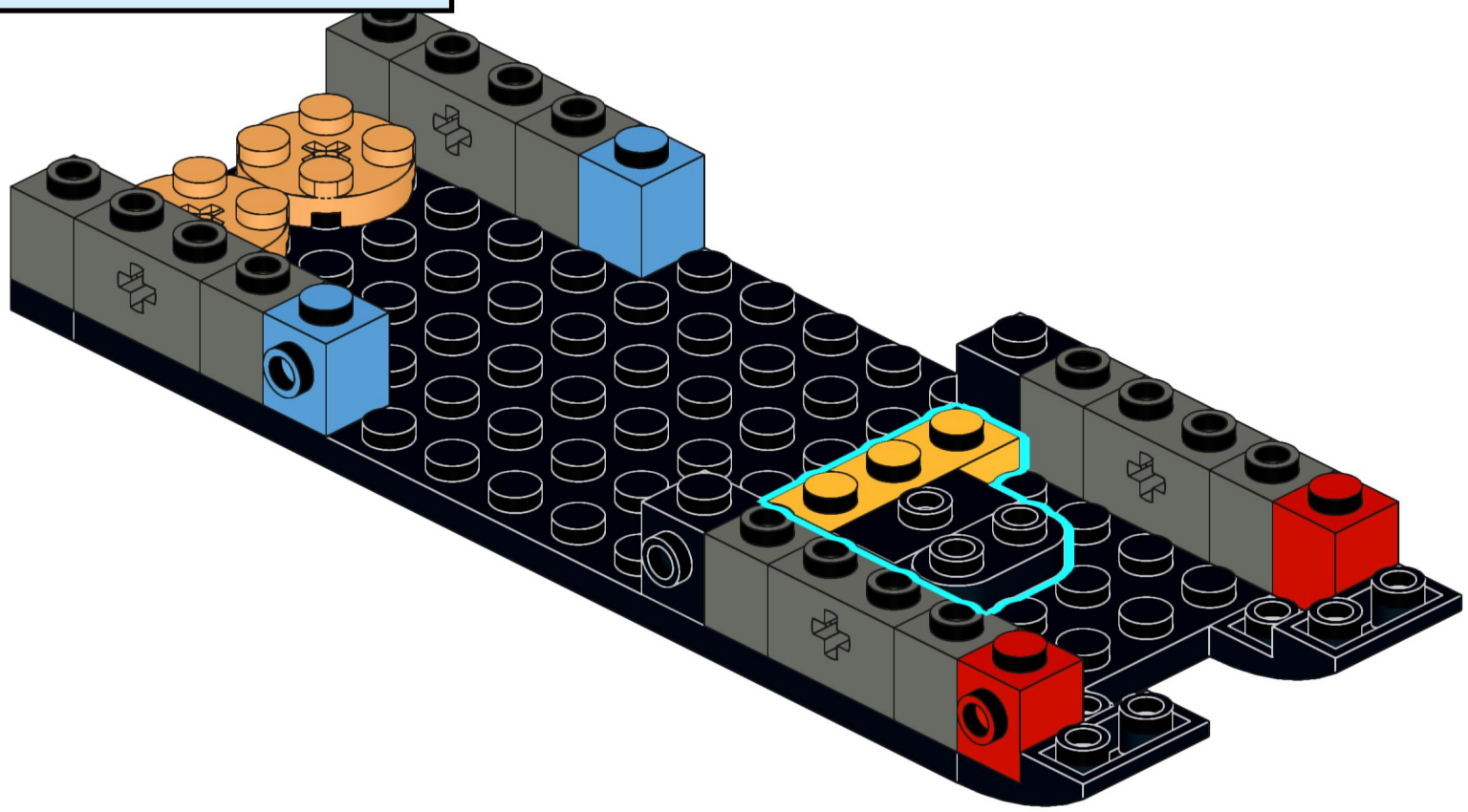

6

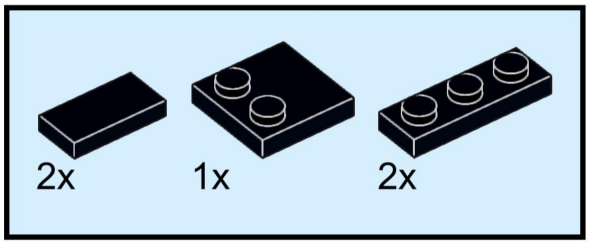

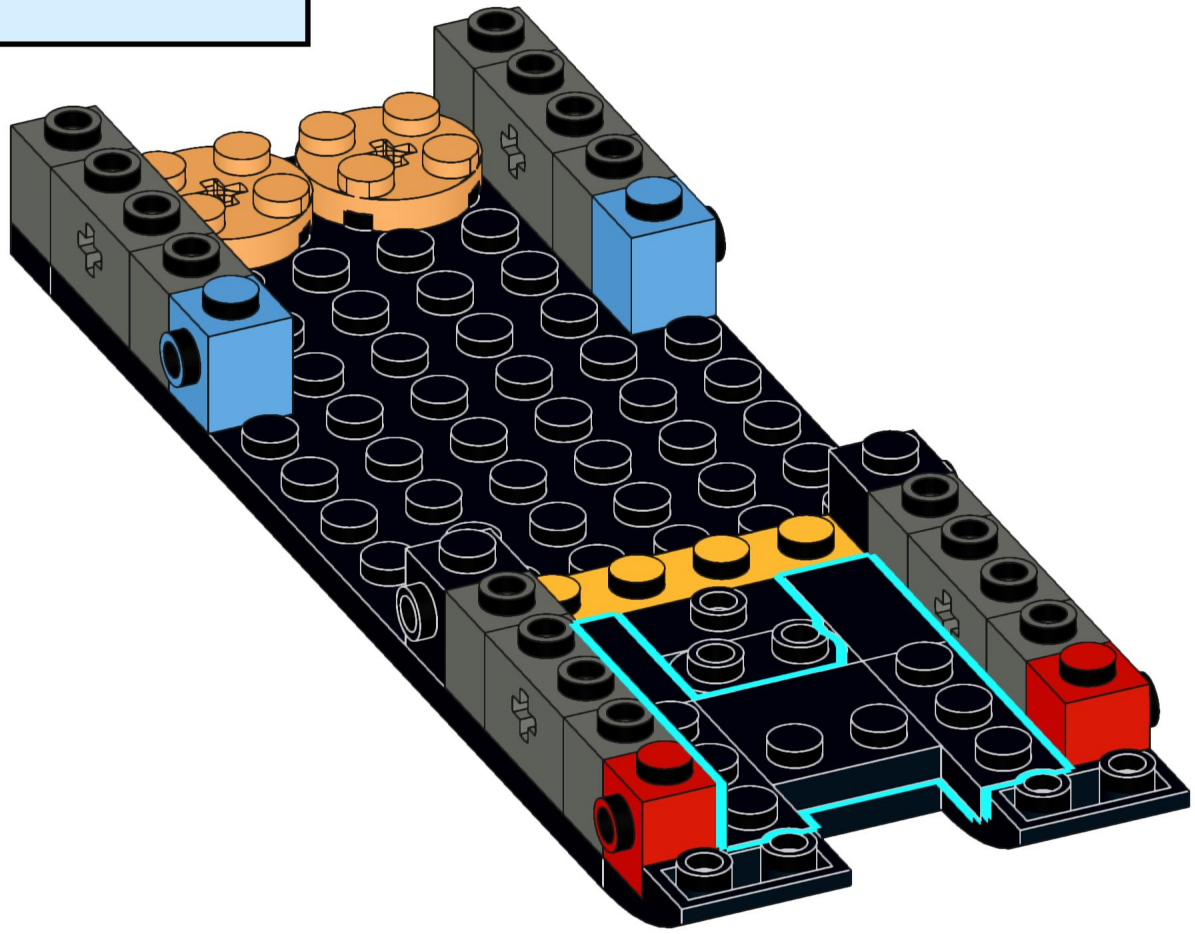

7

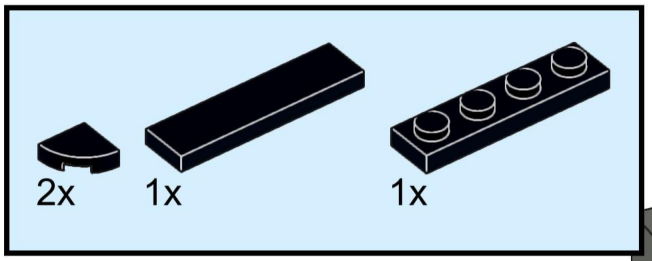

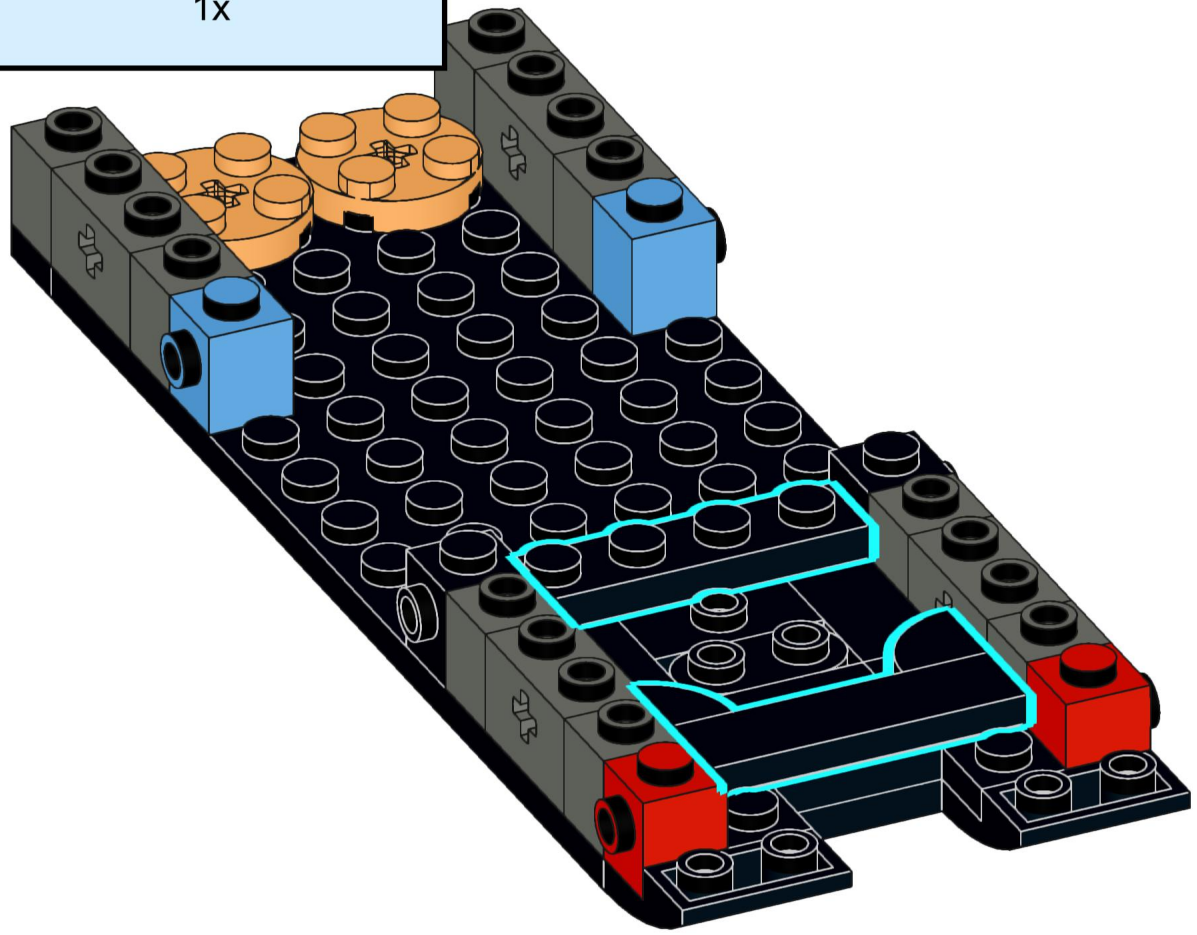

8

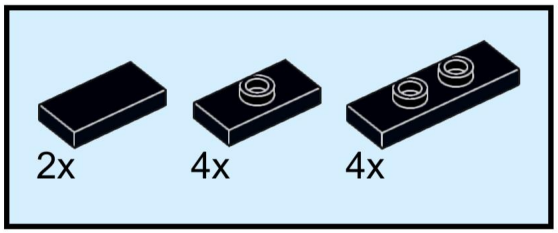

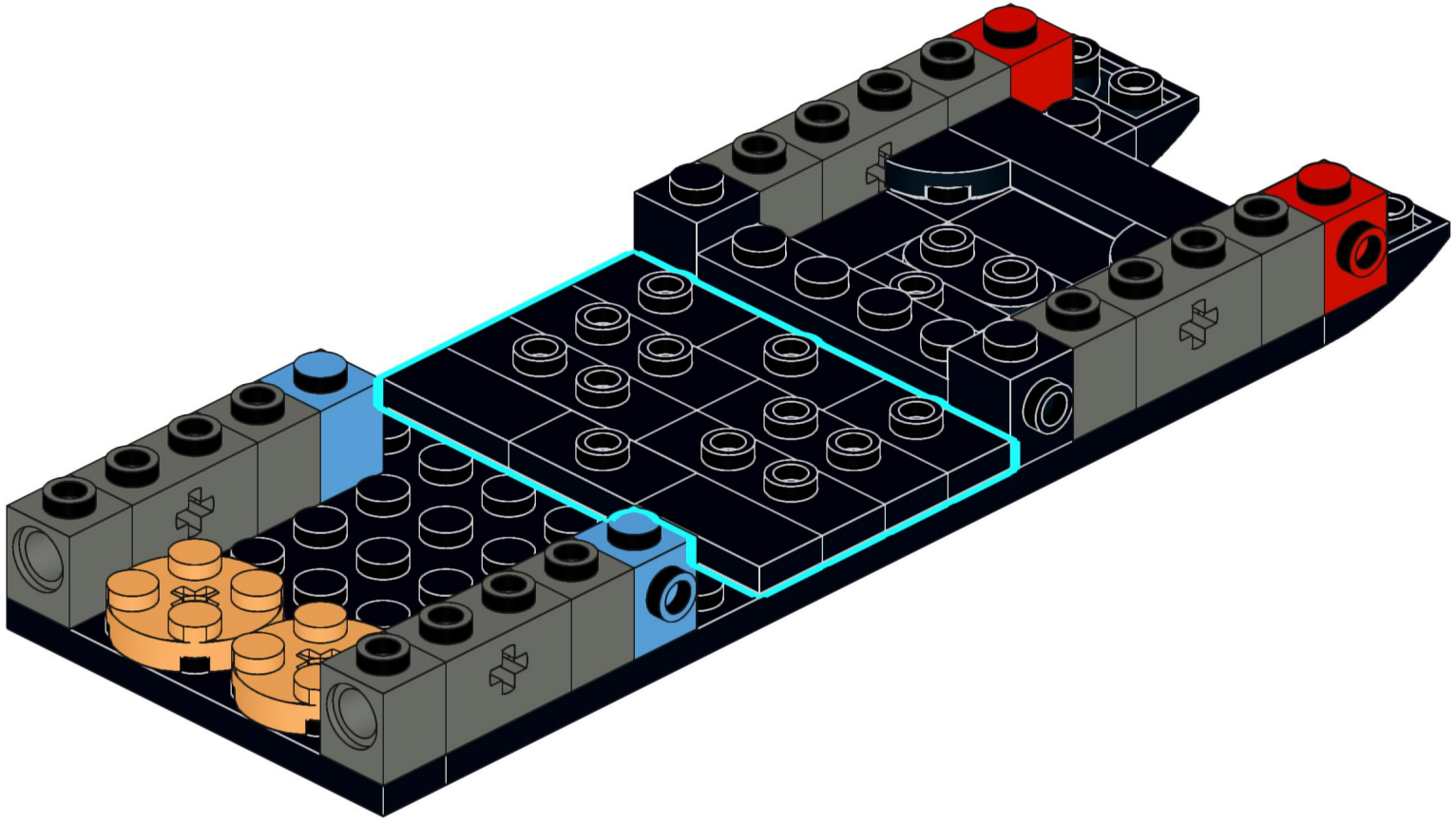

9

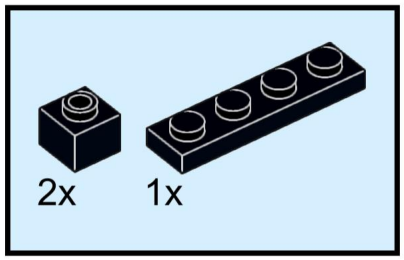

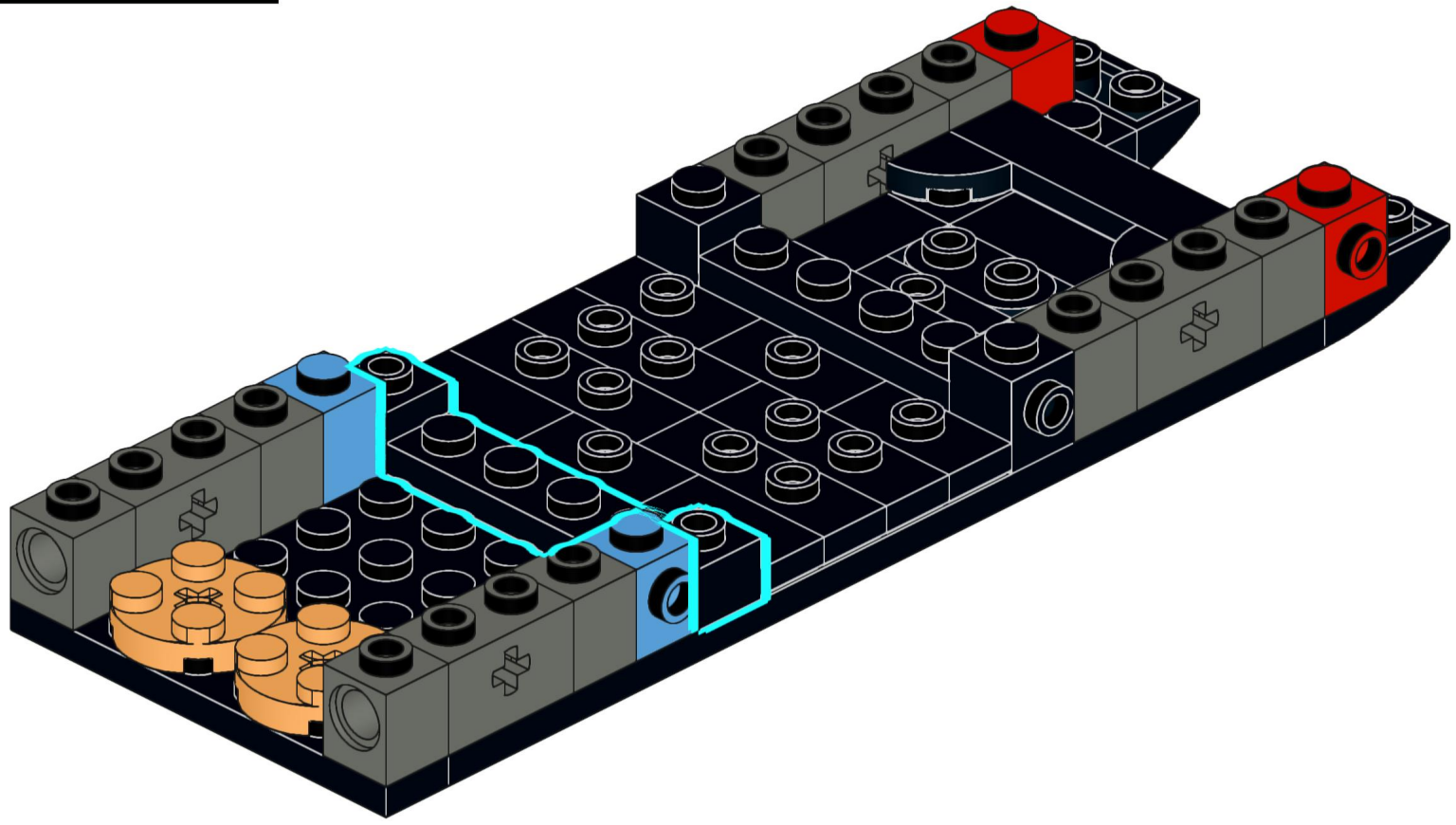

10

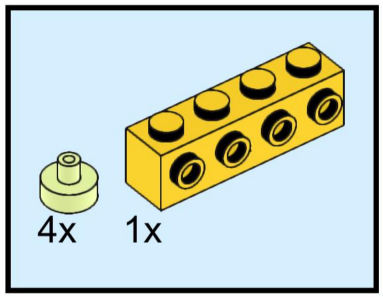

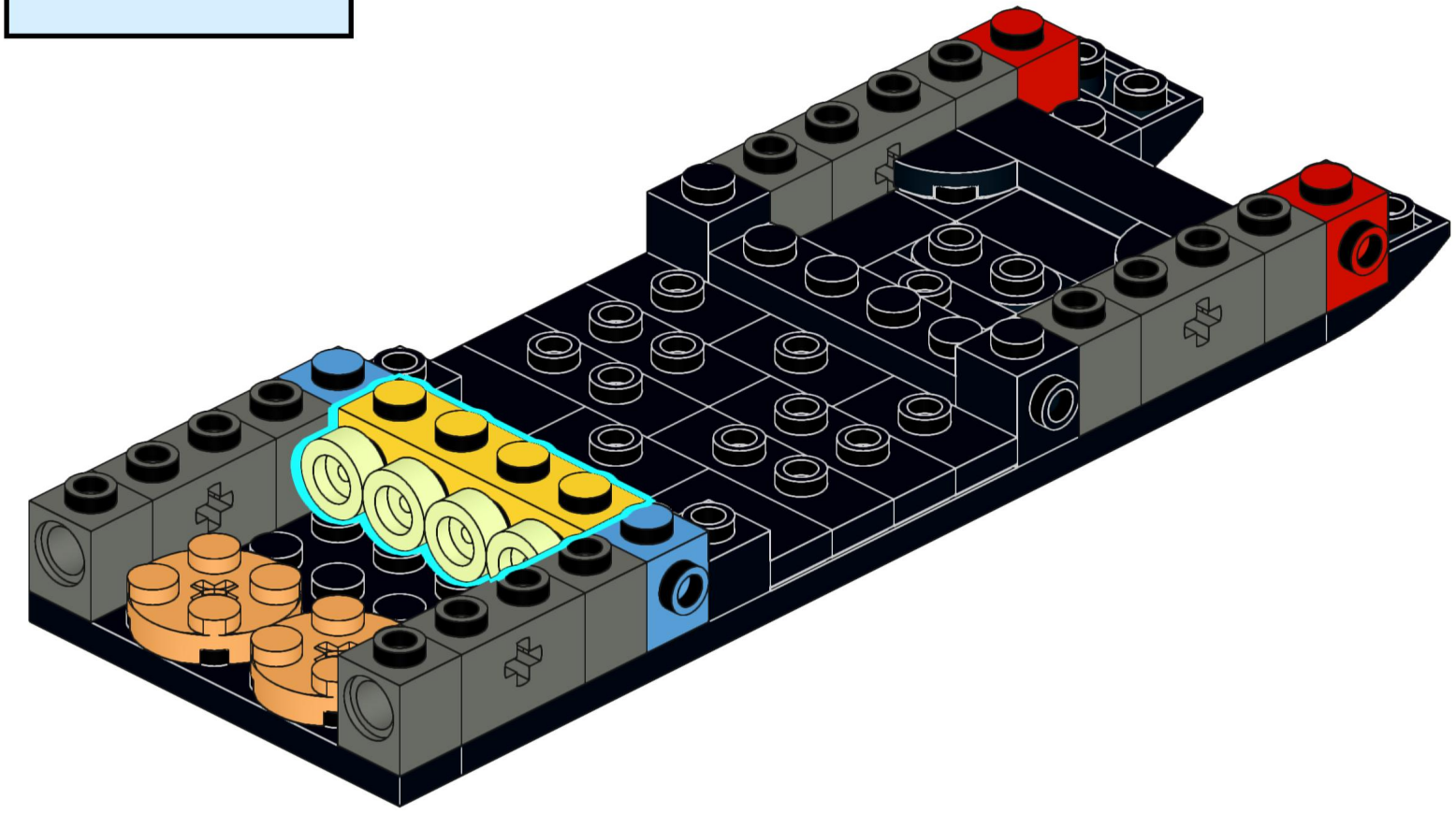

11

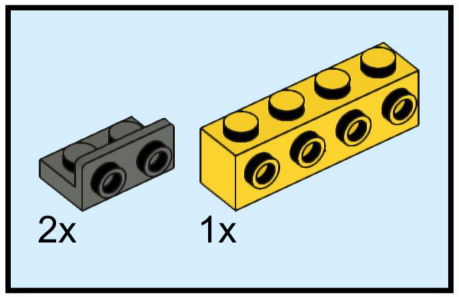

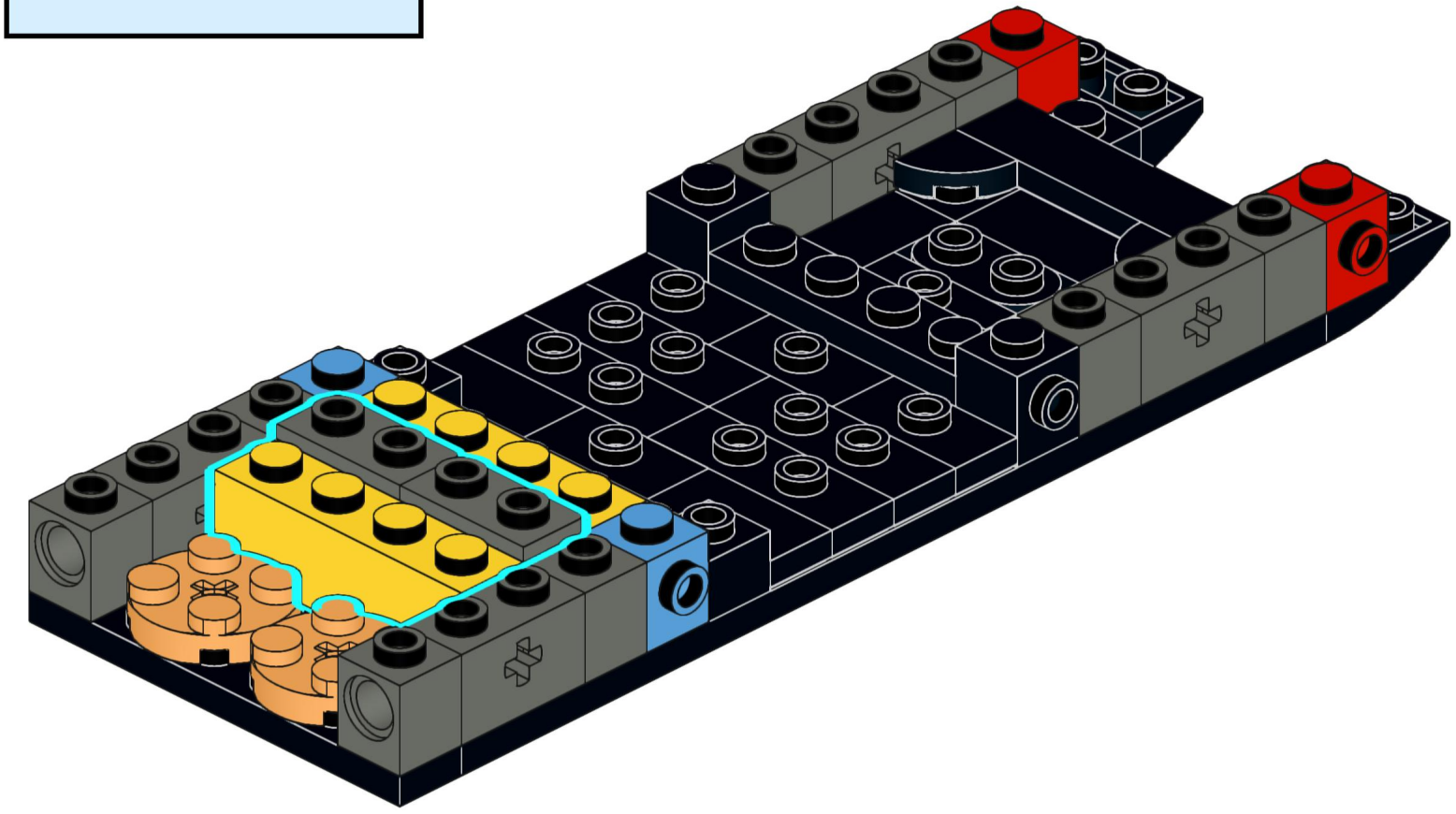

12

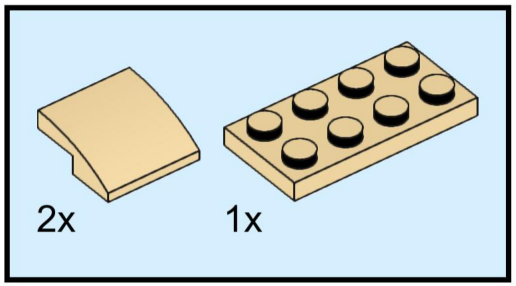

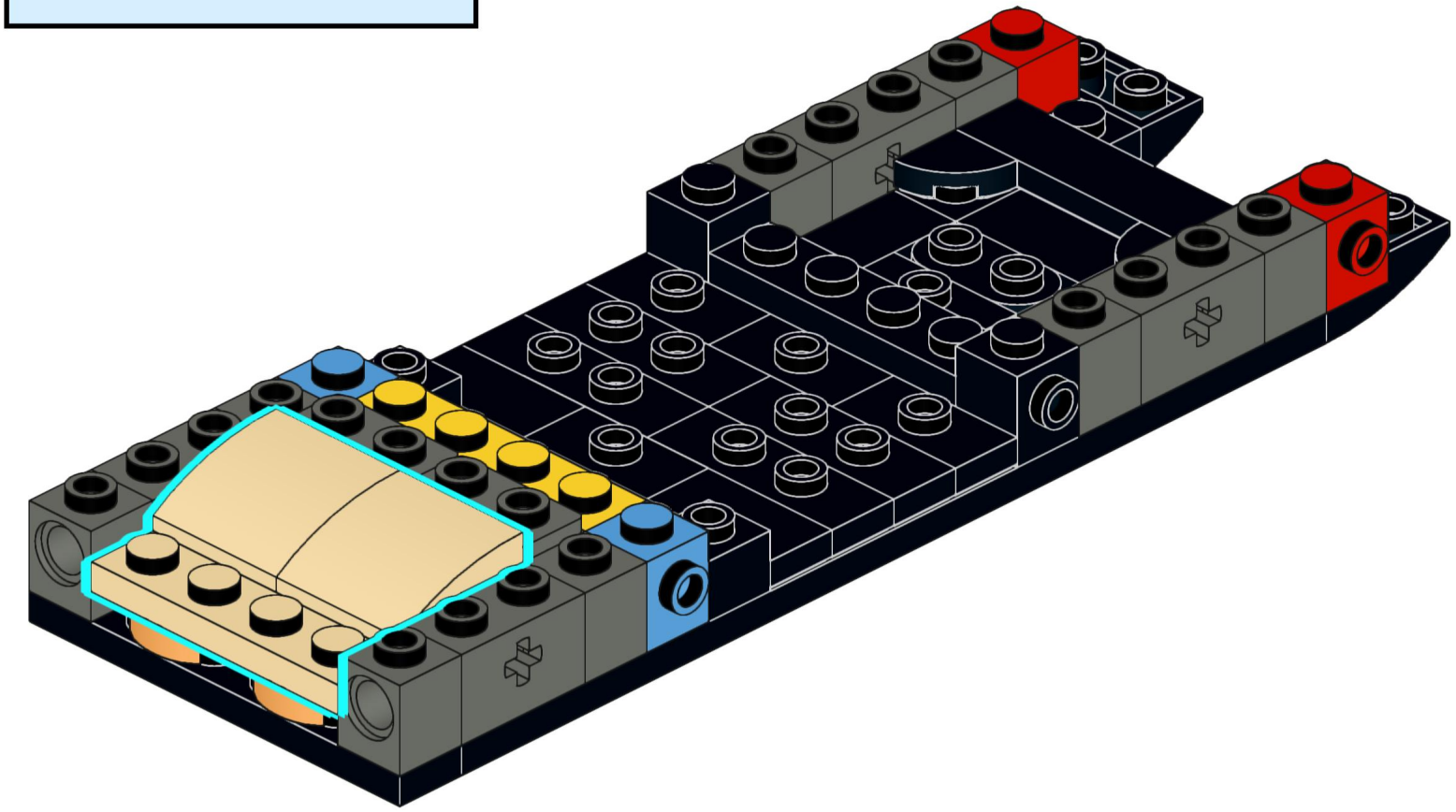

13

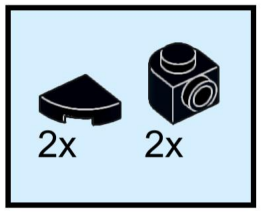

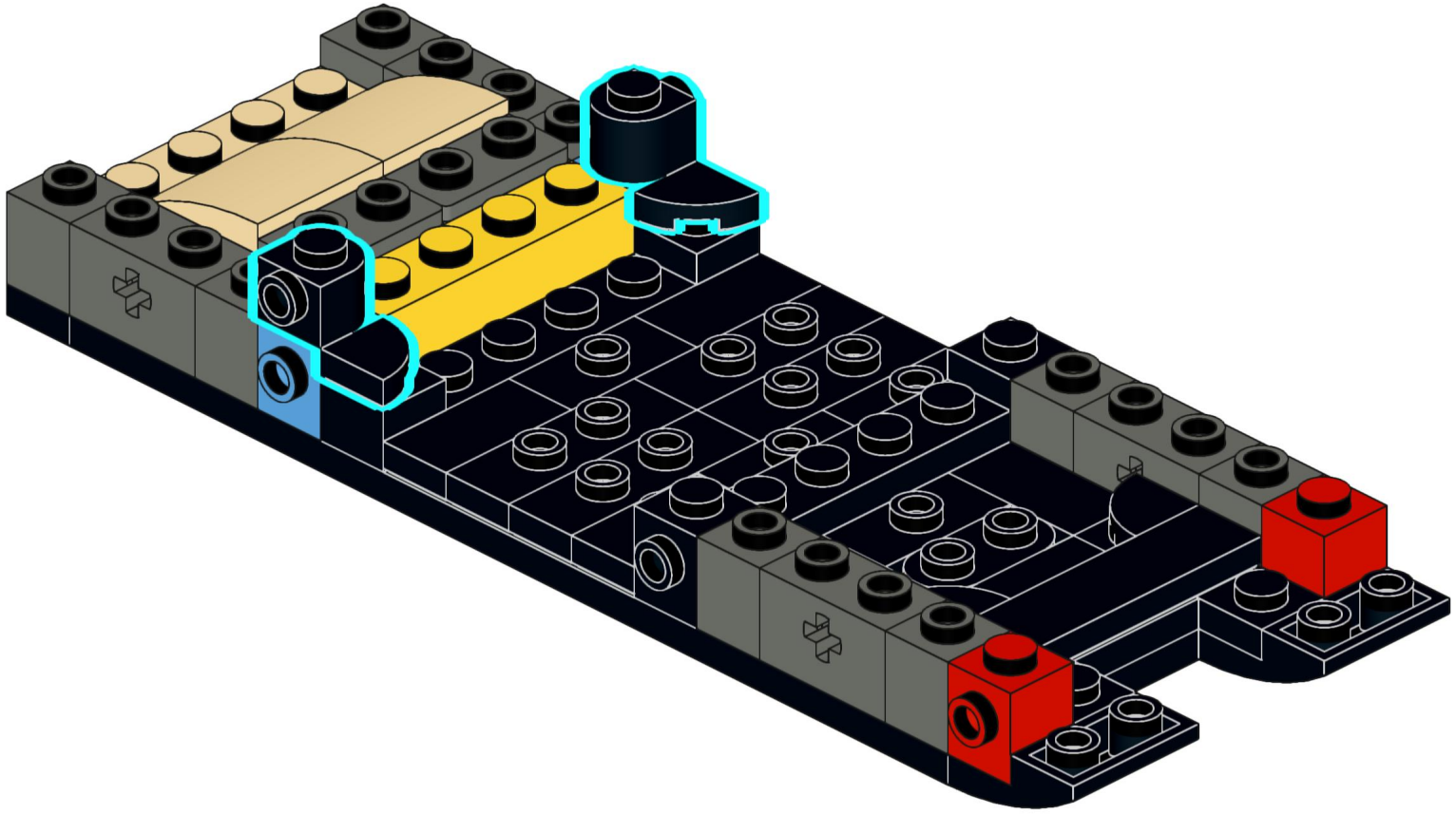

14

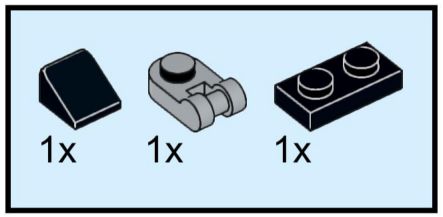

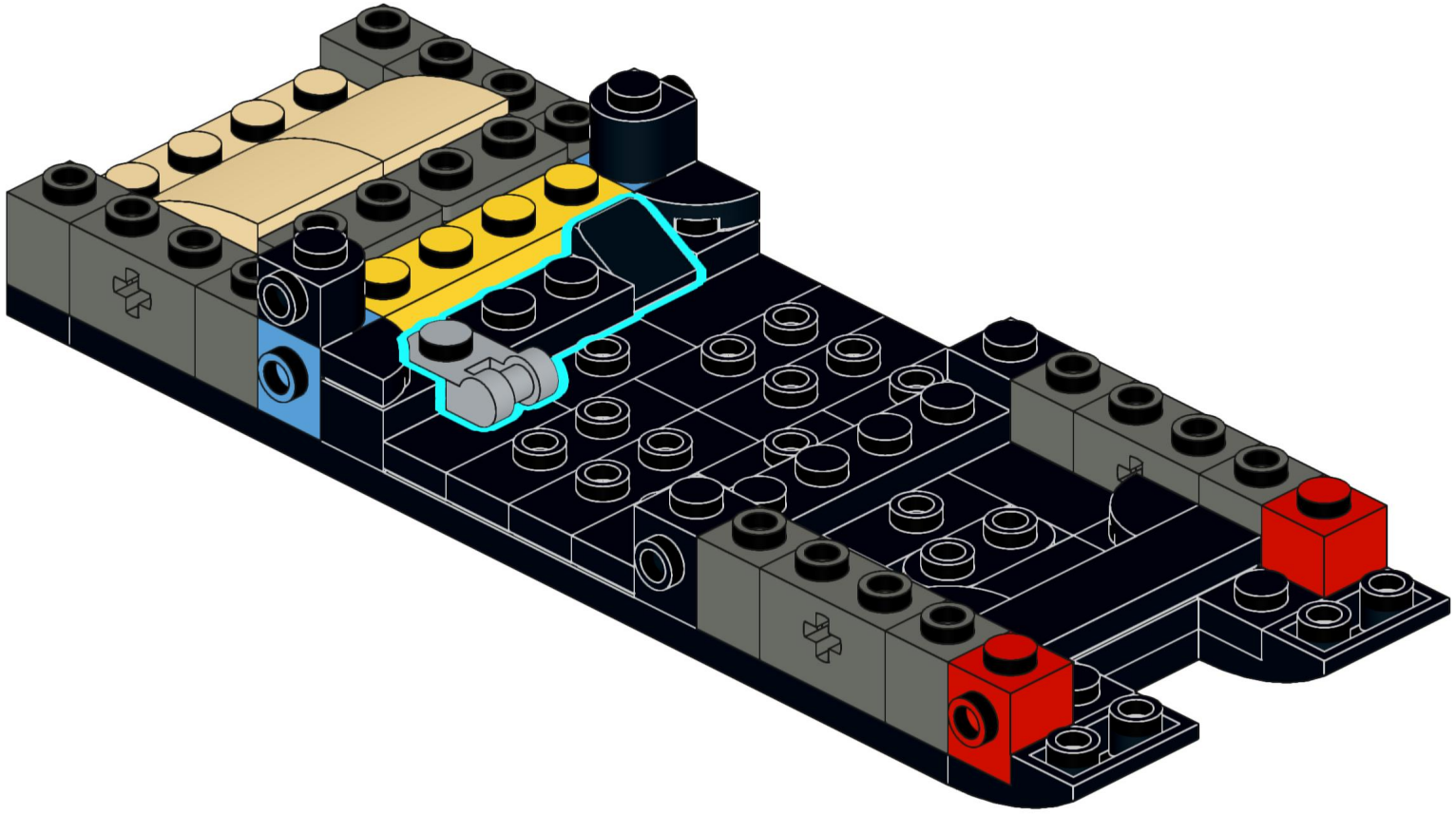

15

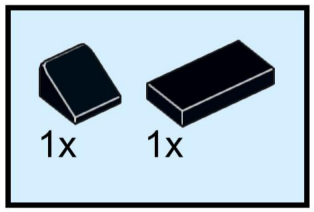

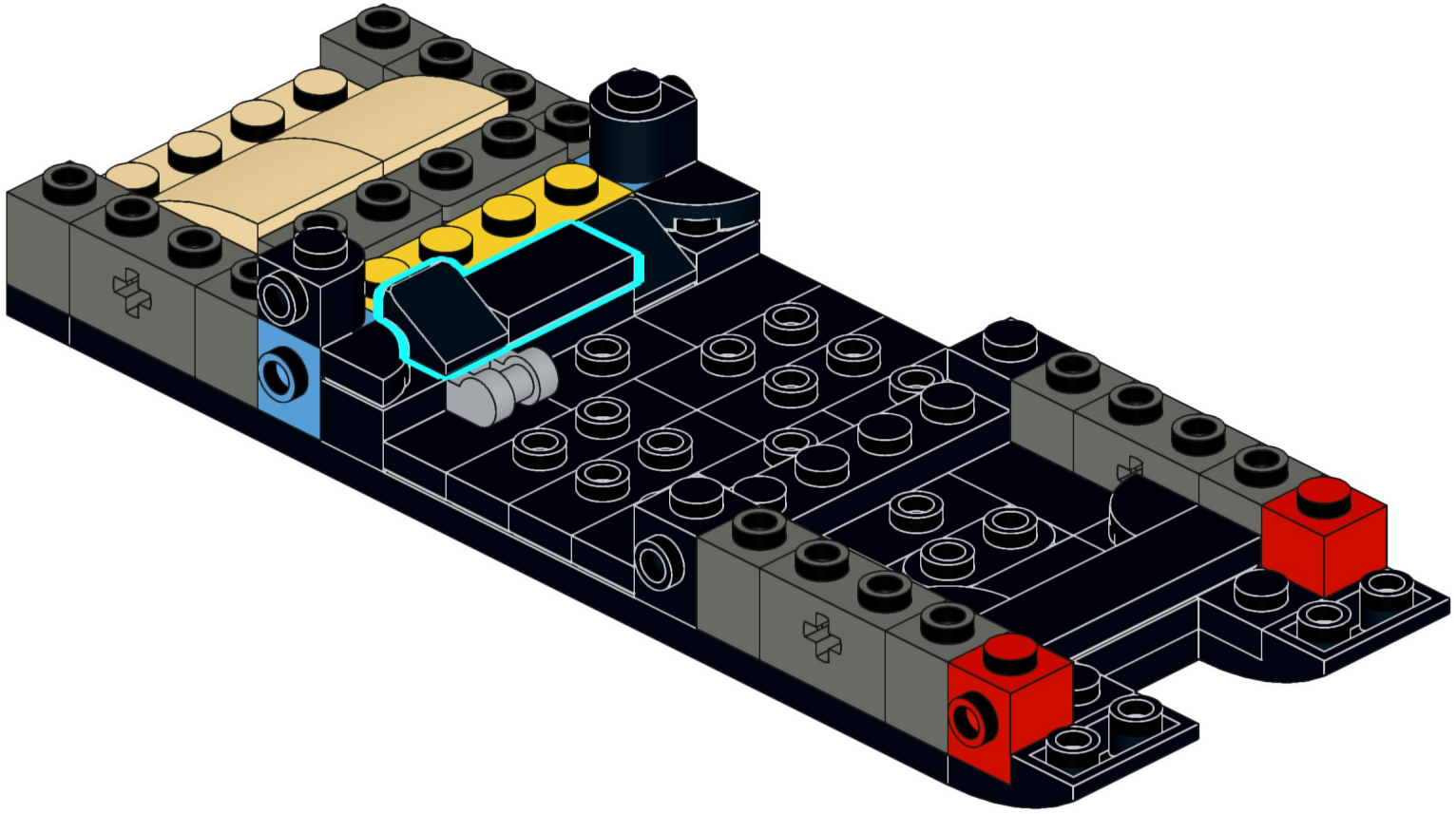

16

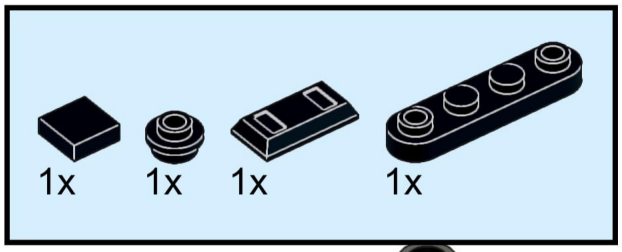

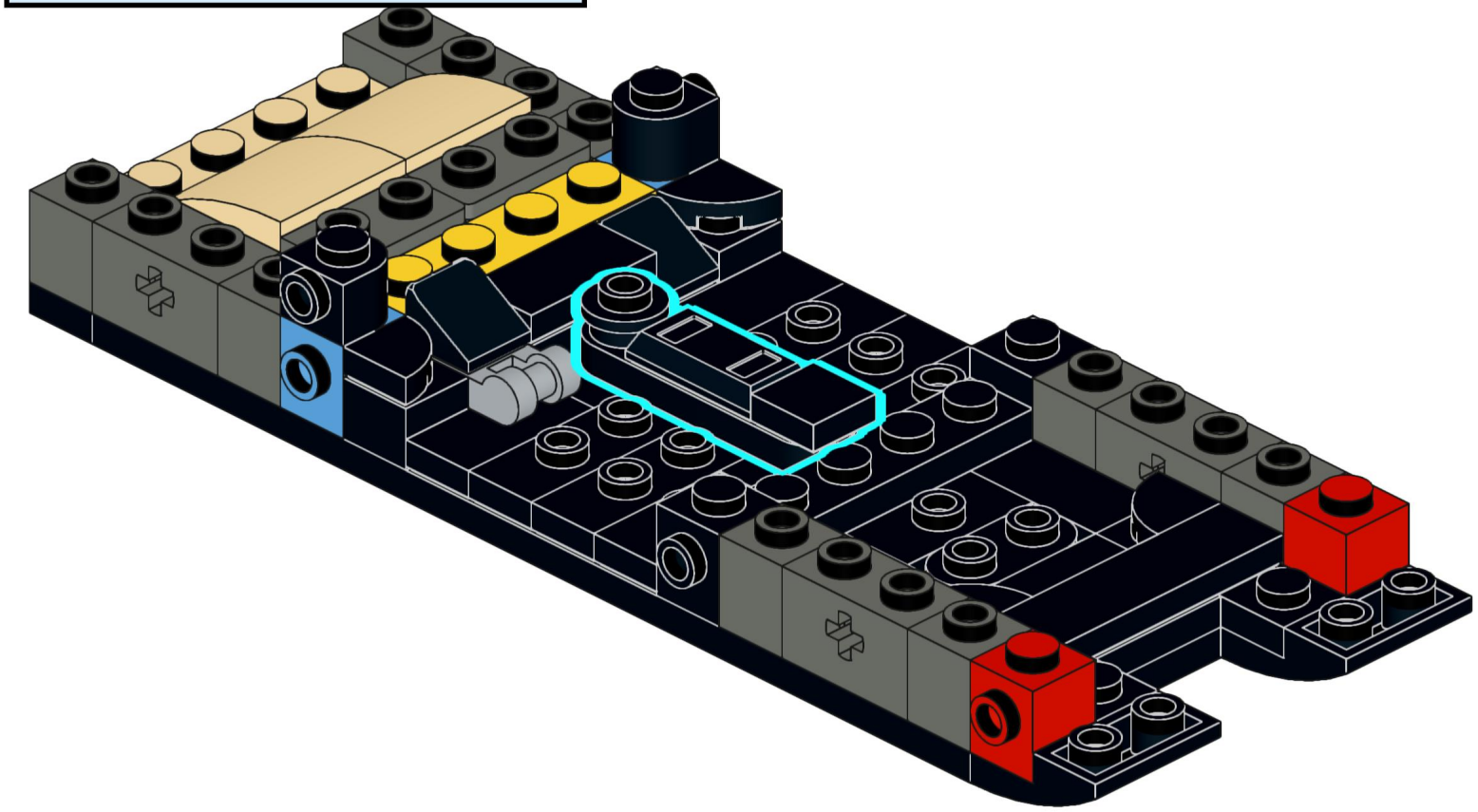

17

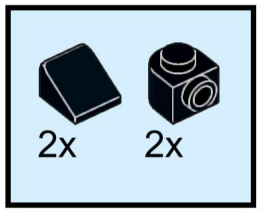

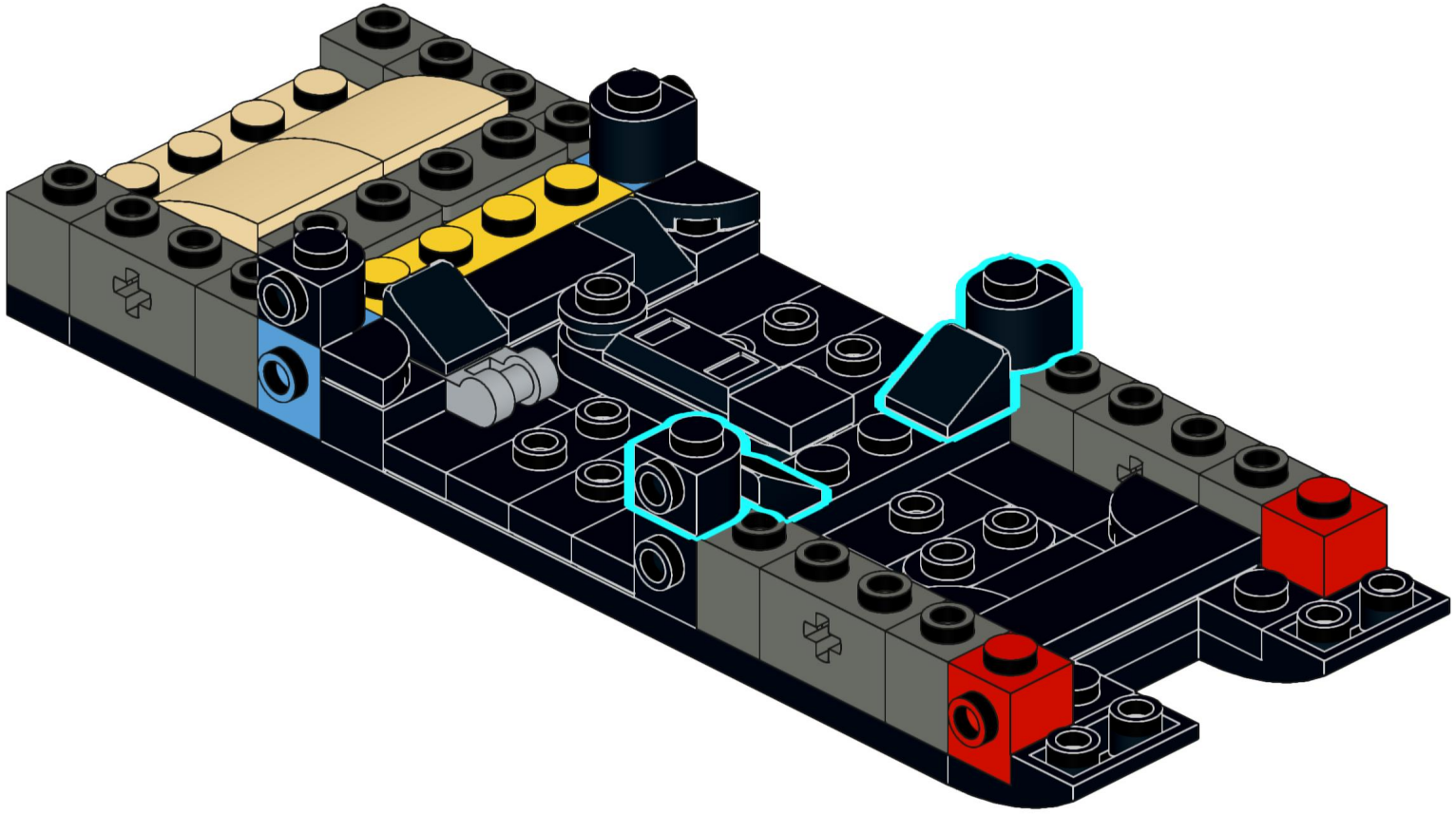

18

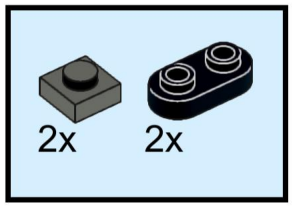

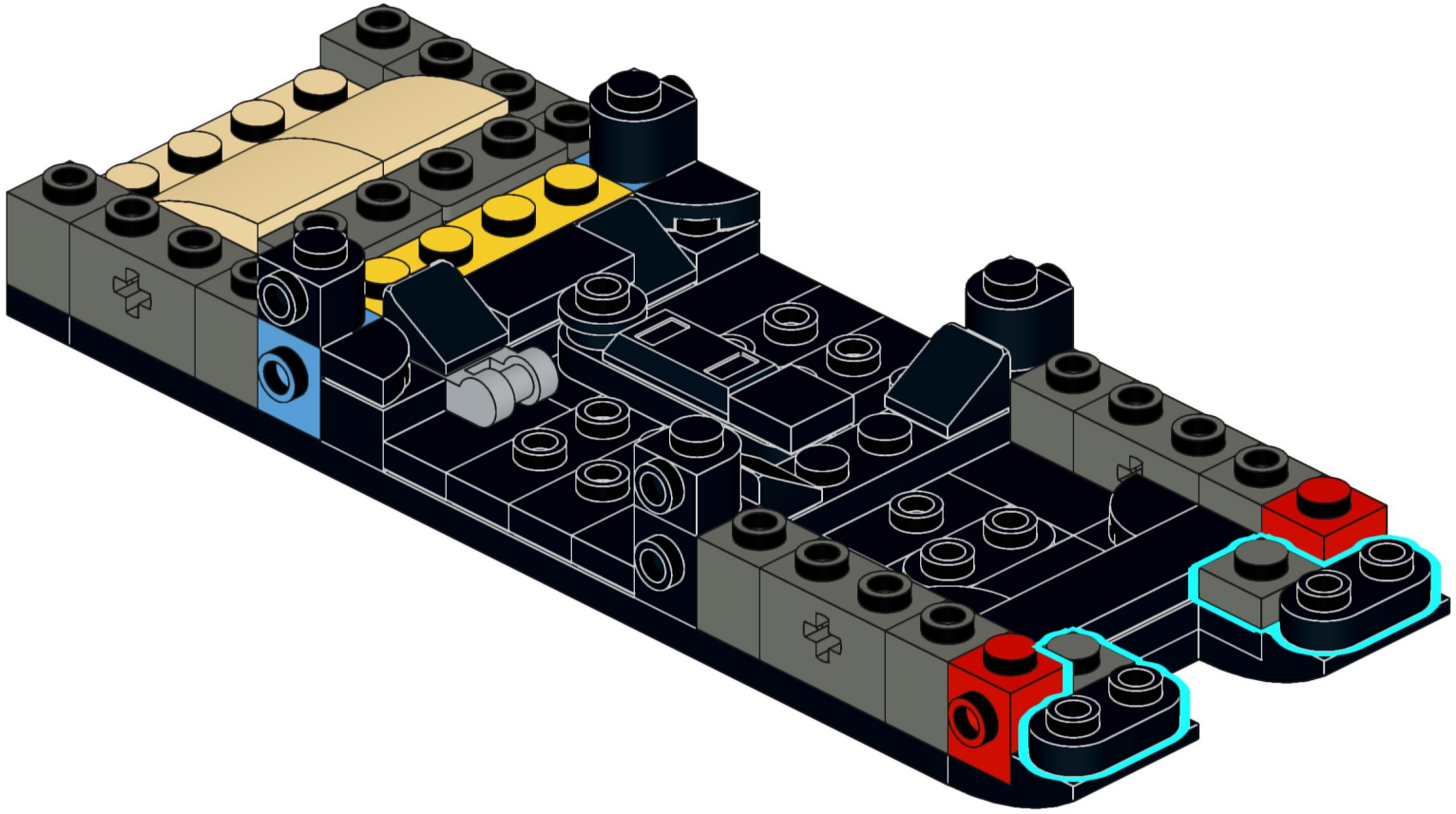

19

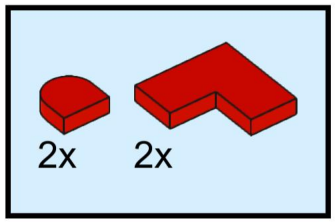

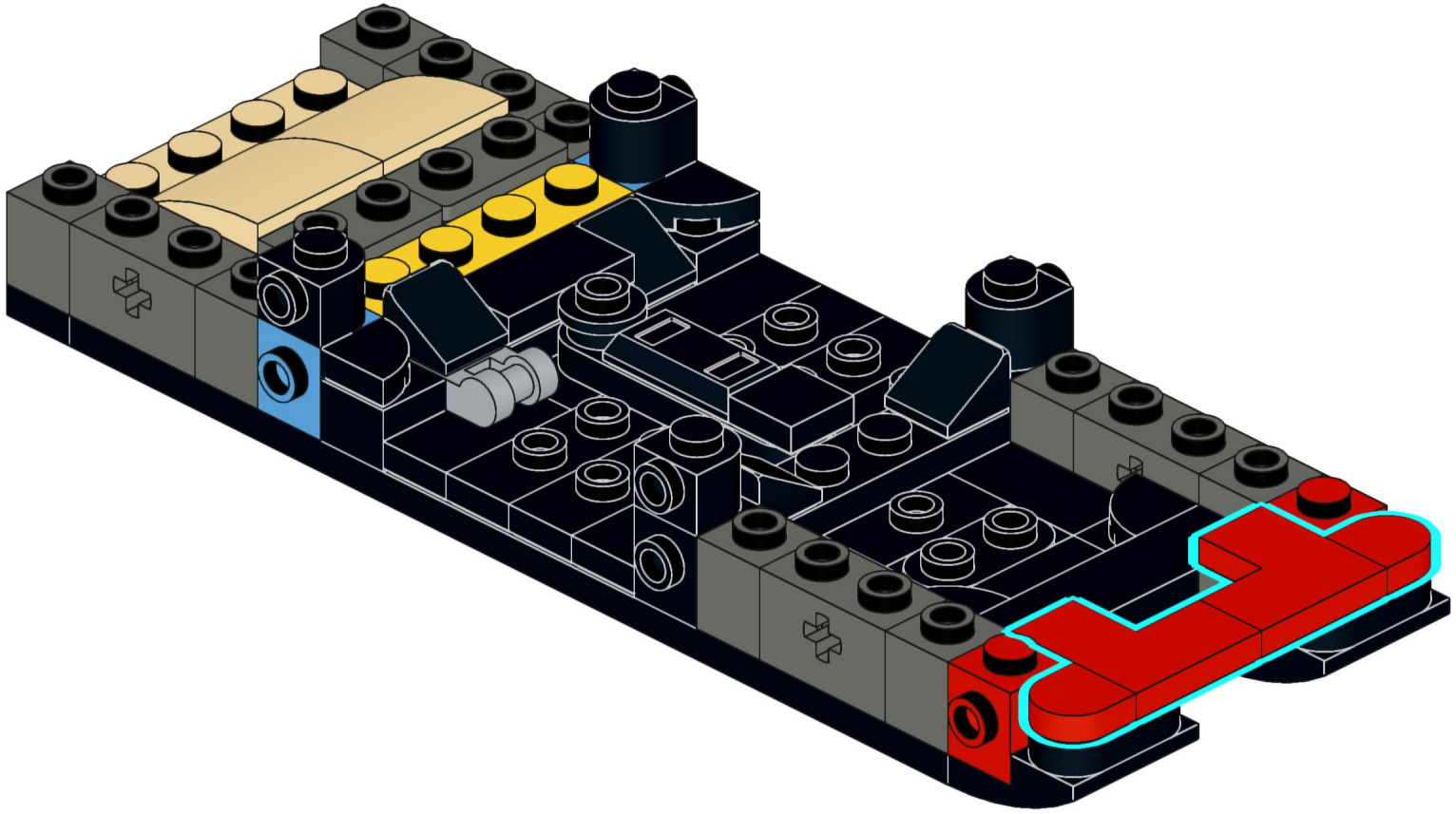

20

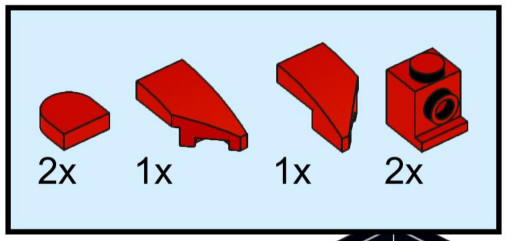

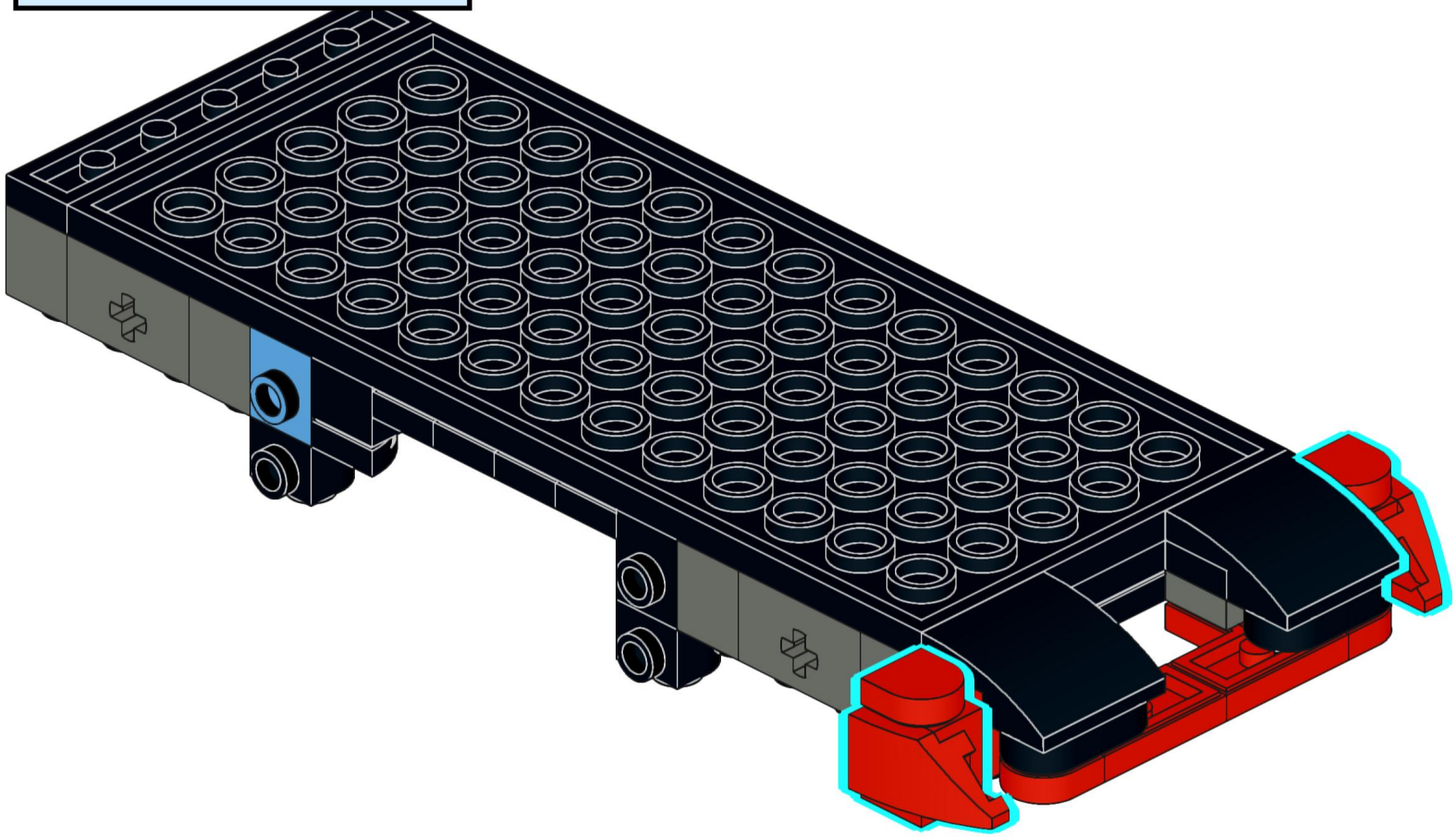

21

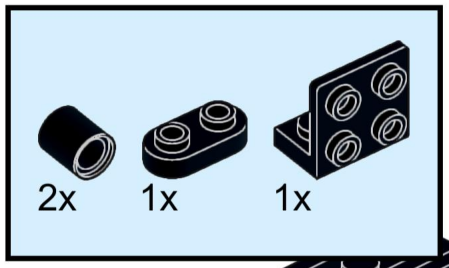

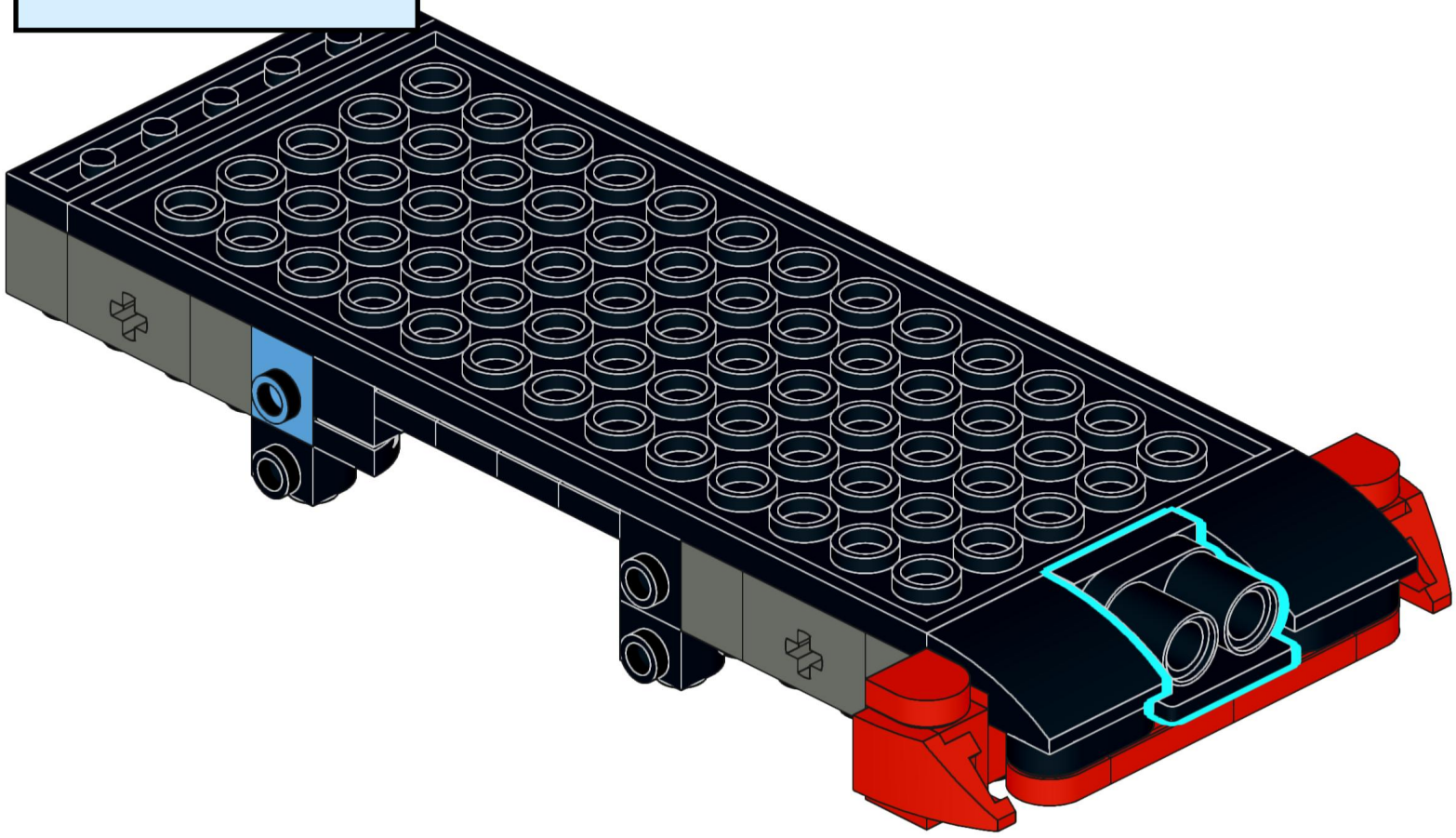

22

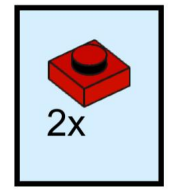

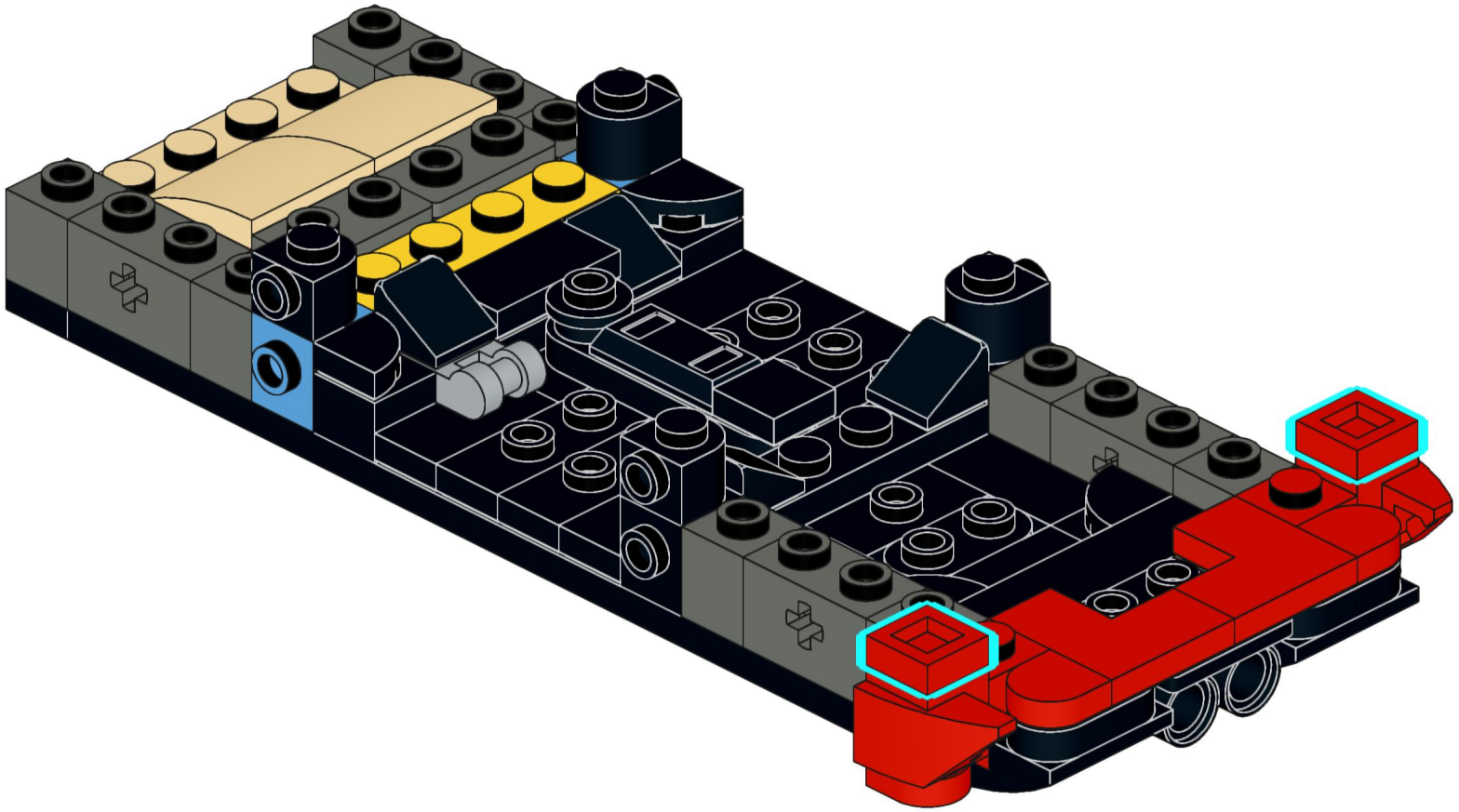

23

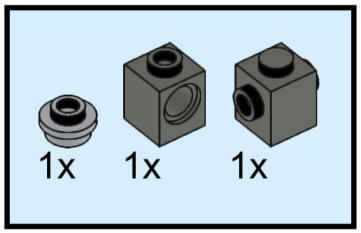

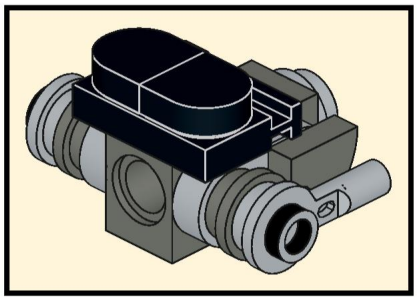

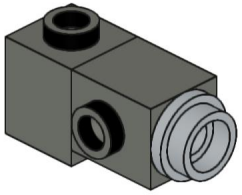

24

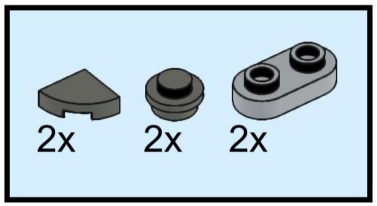

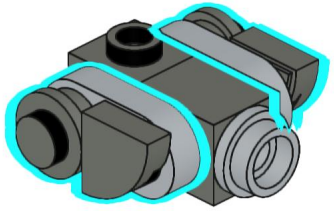

25

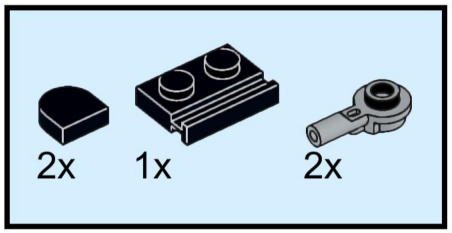

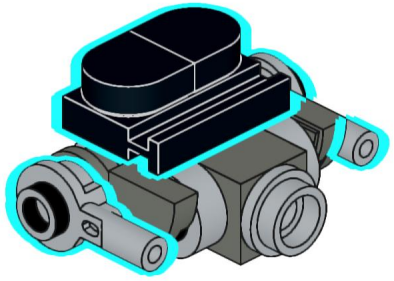

26

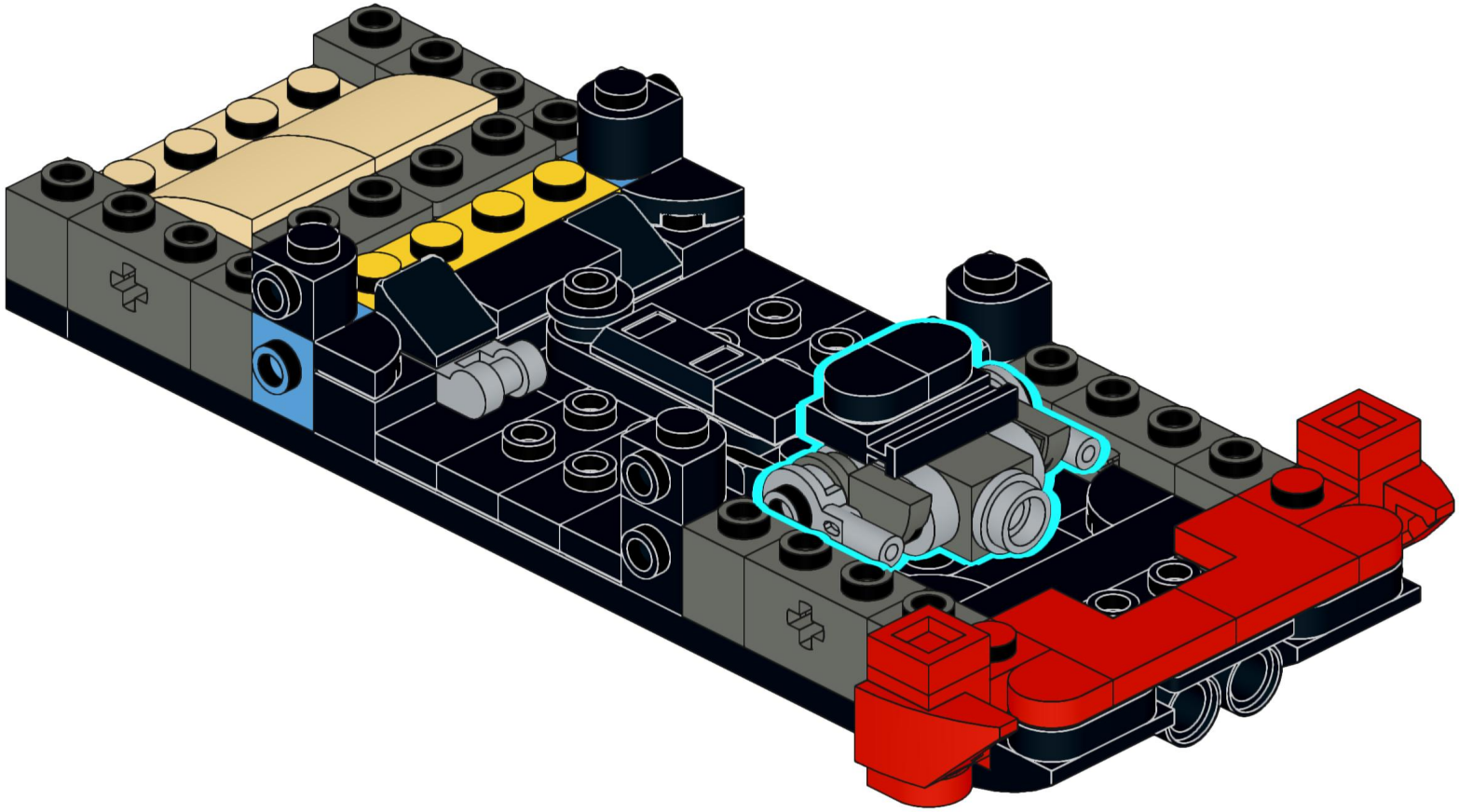

27

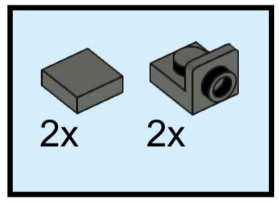

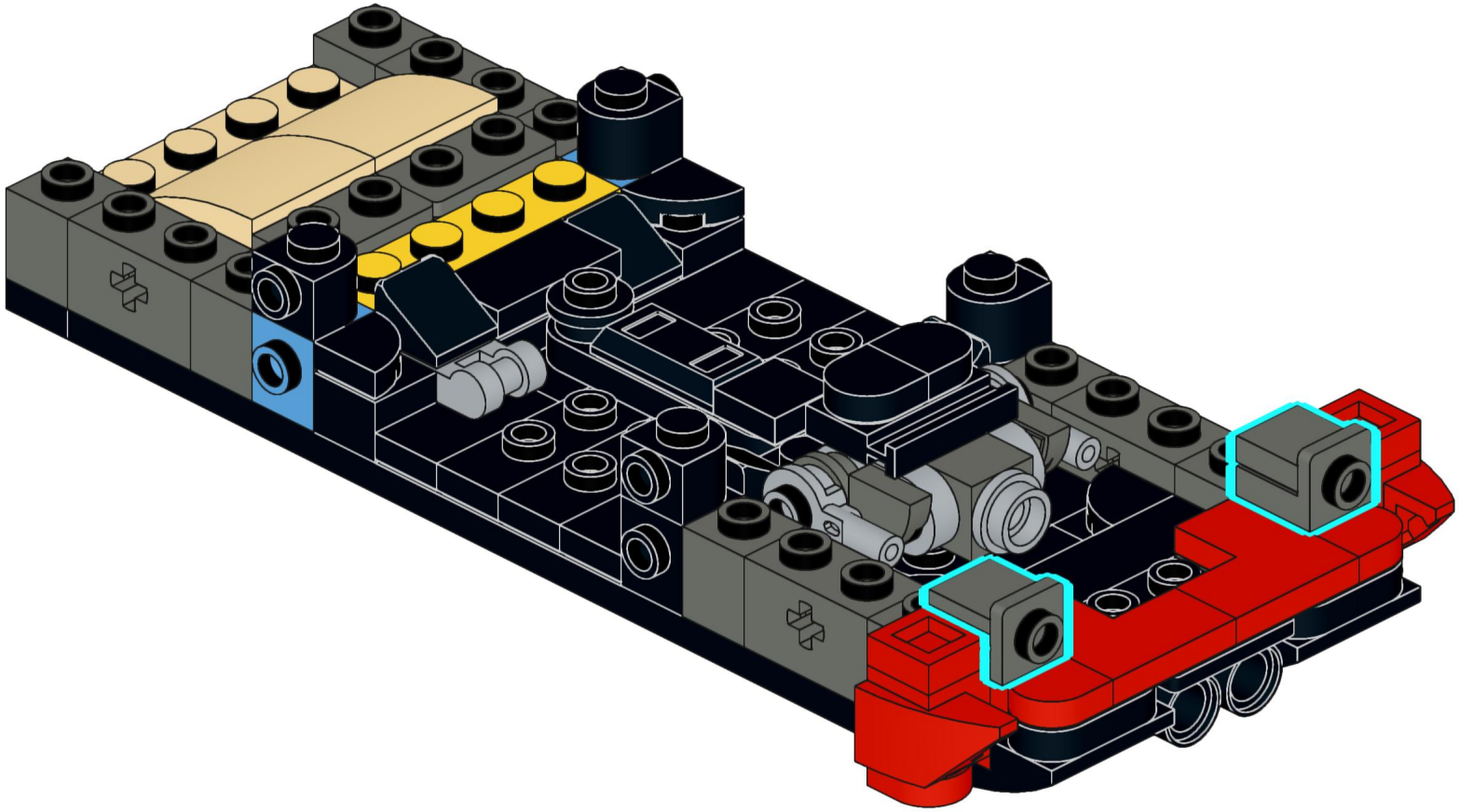

28

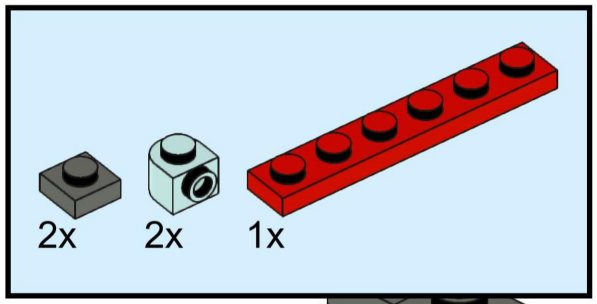

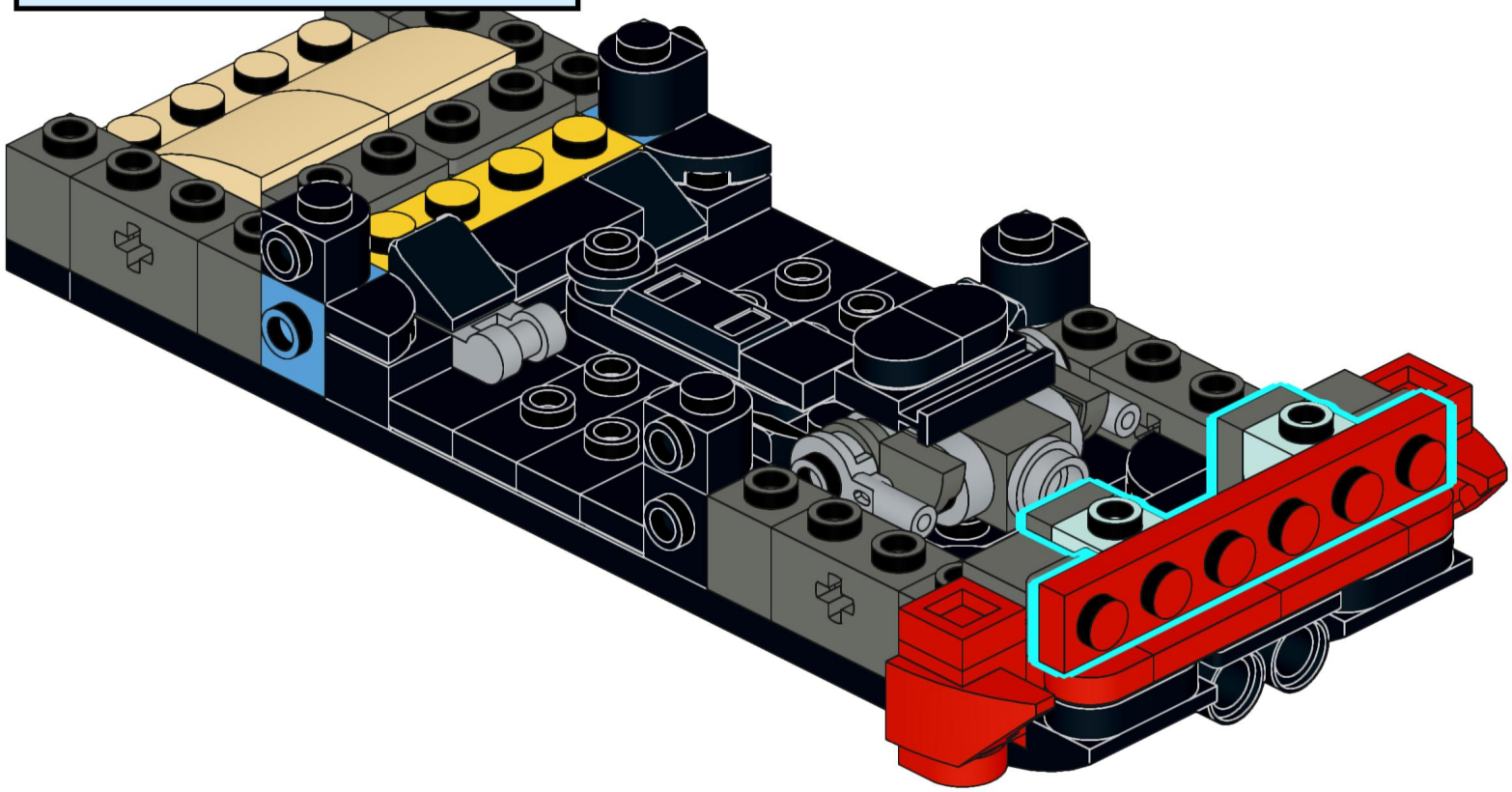

29

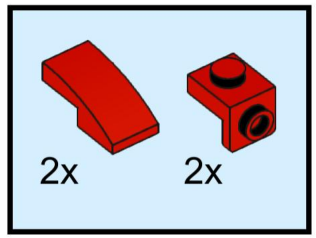

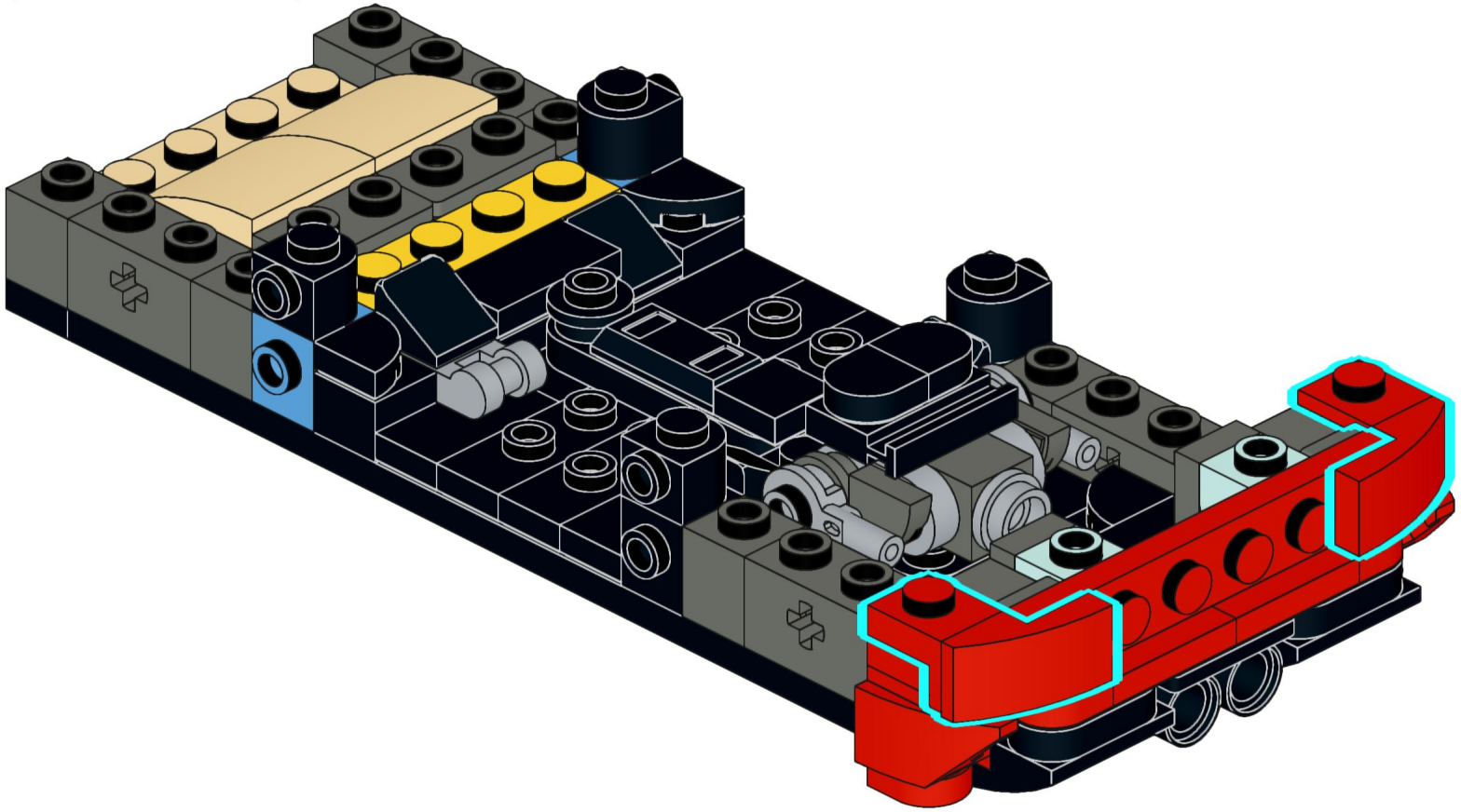

30

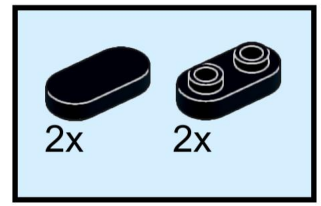

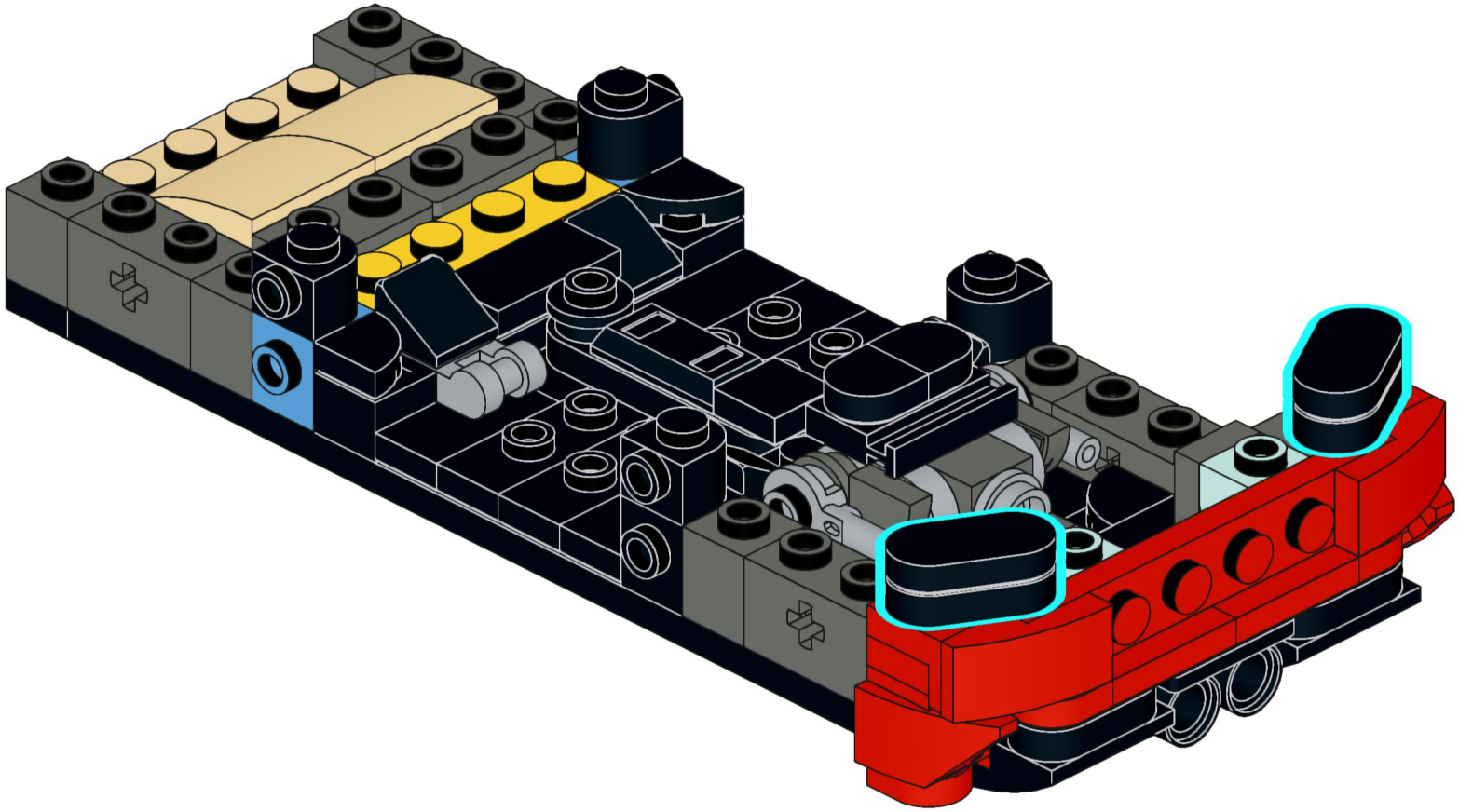

31

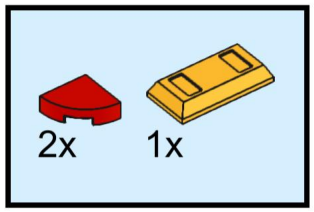

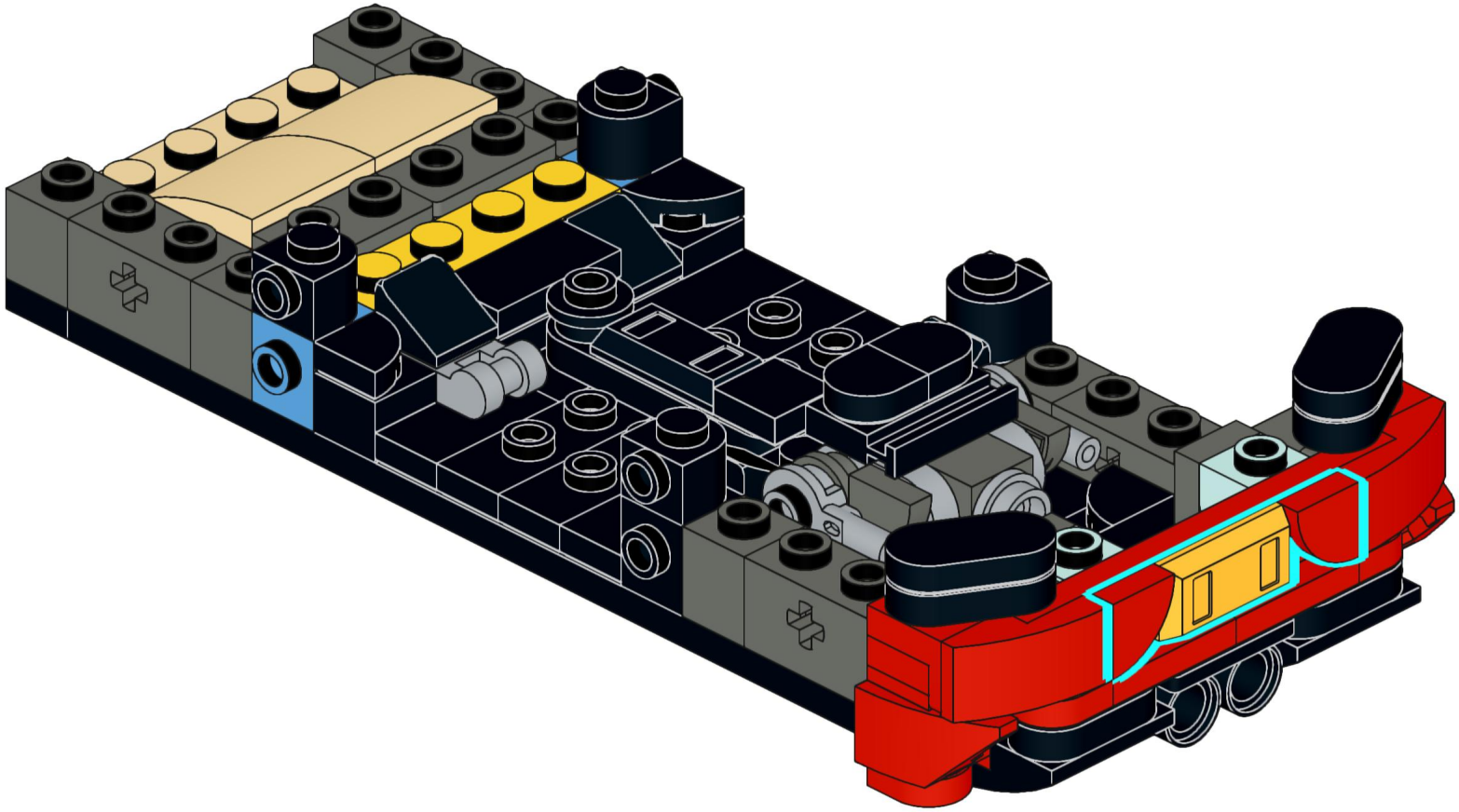

32

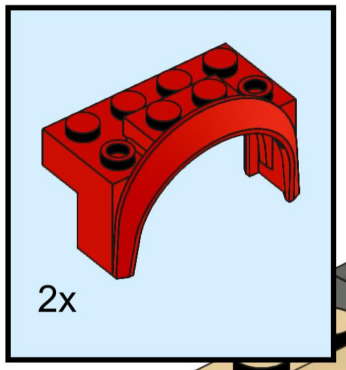

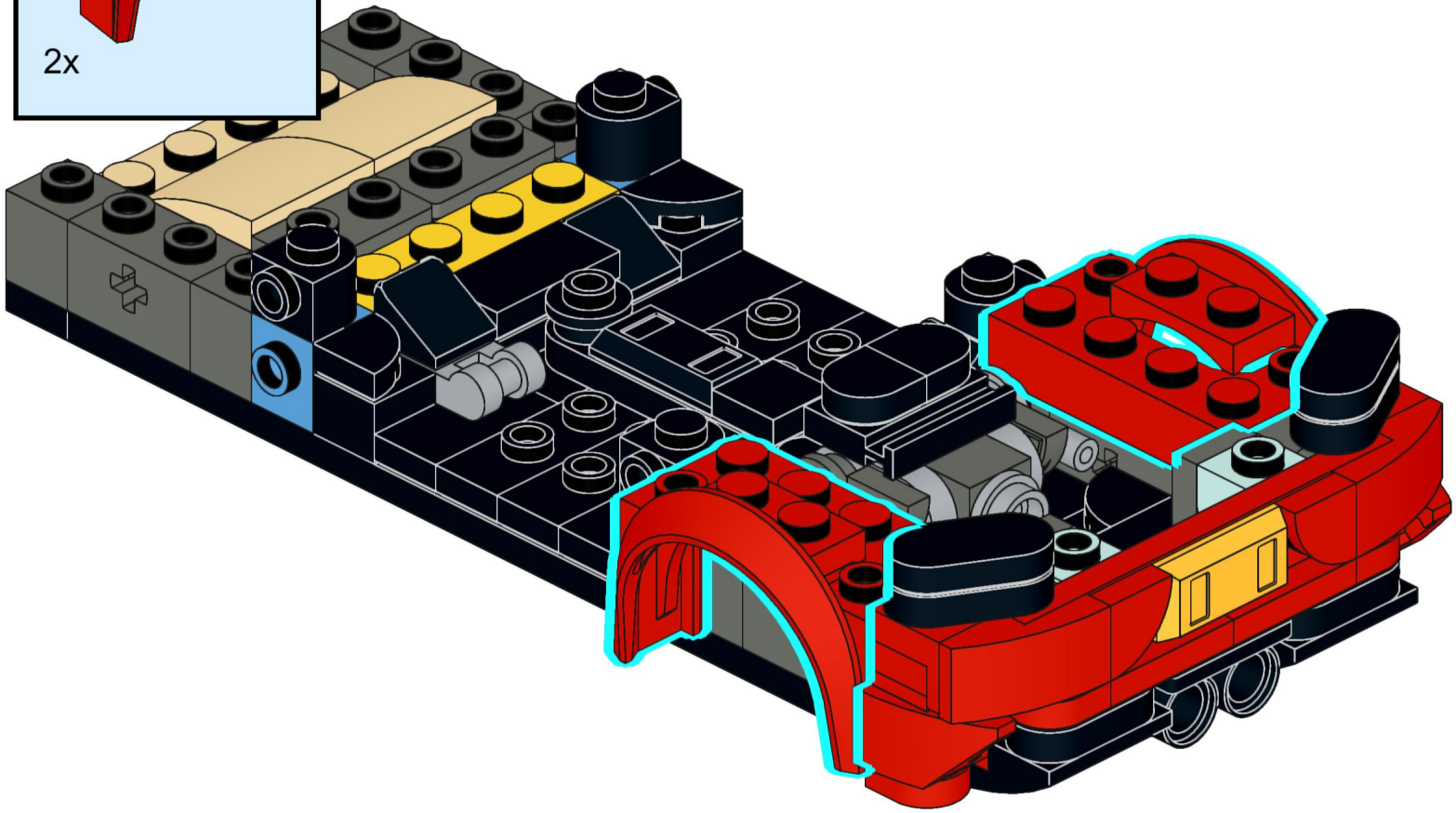

33

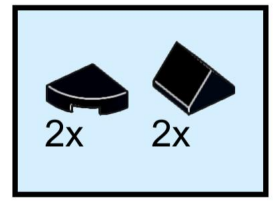

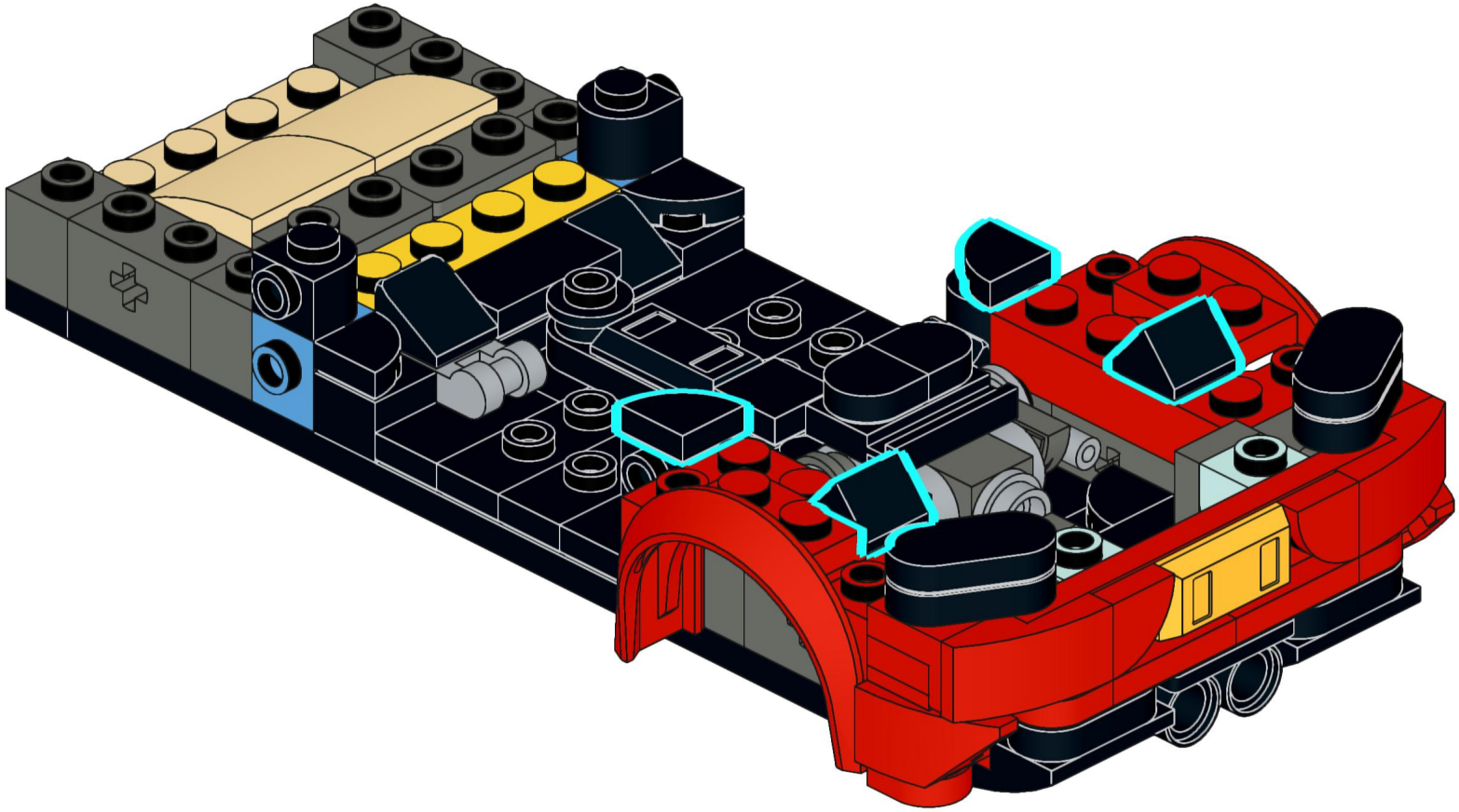

34

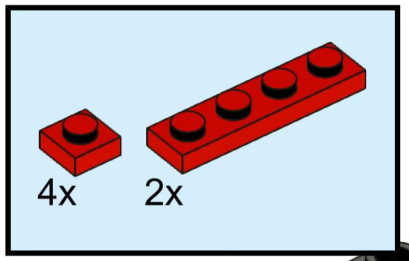

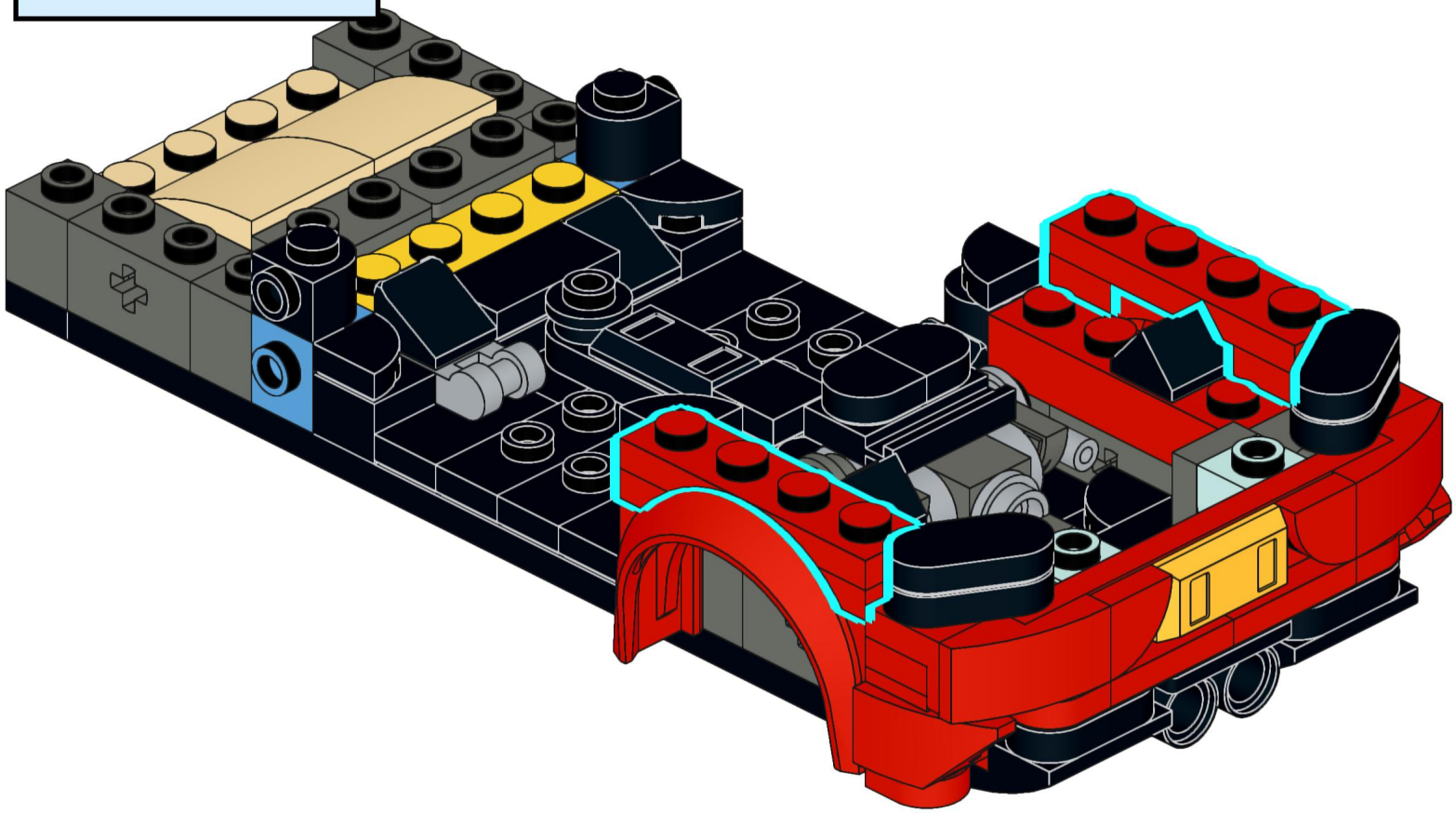

35

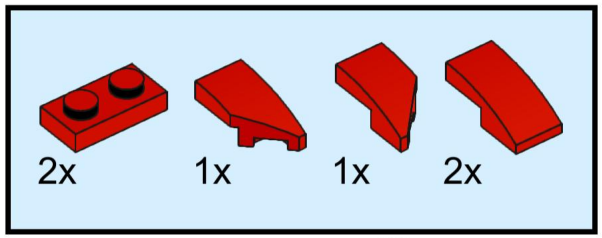

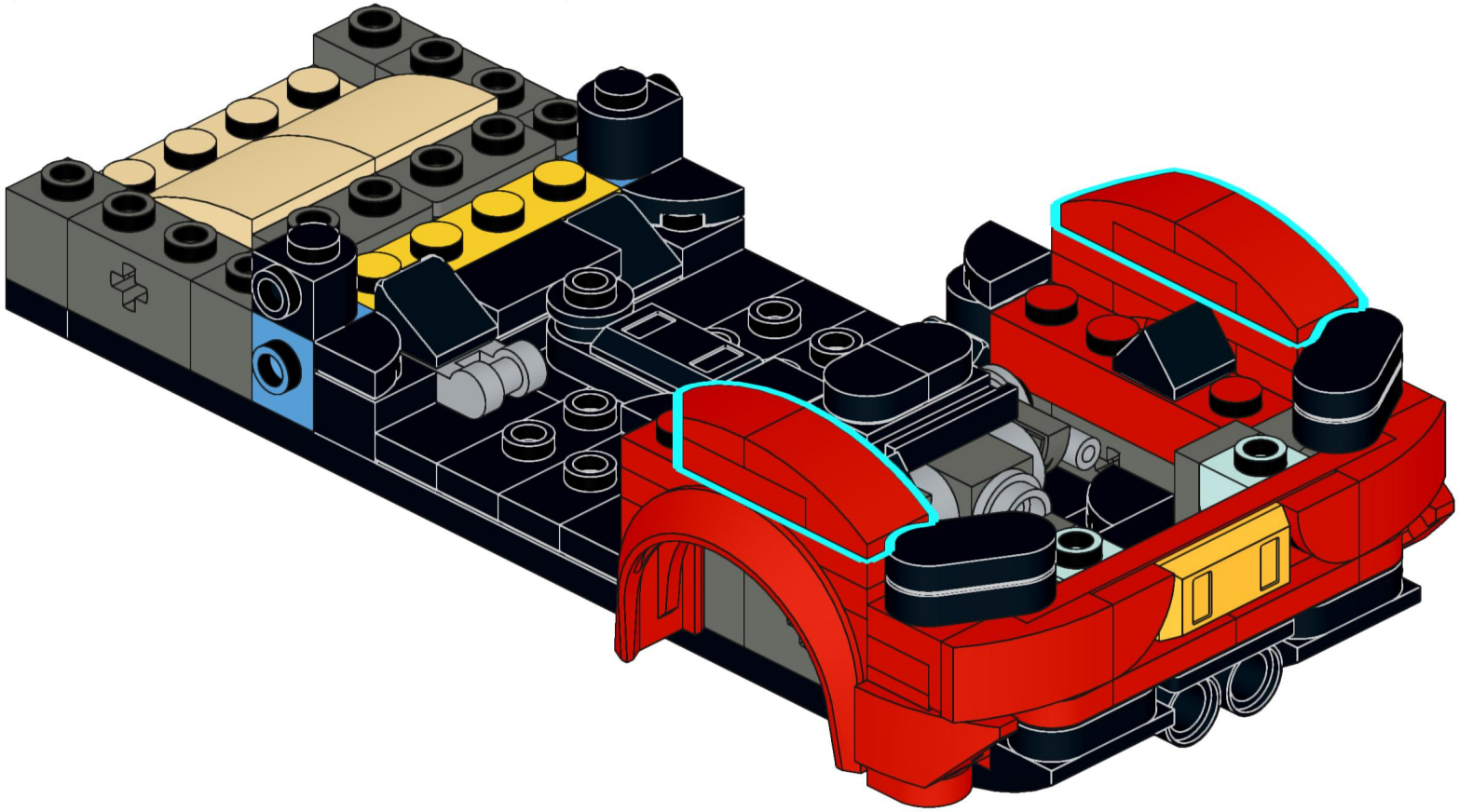

36

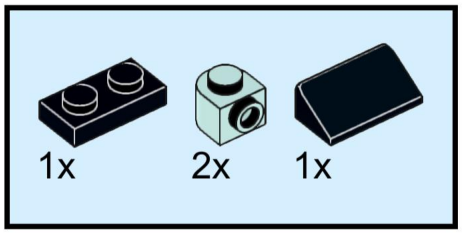

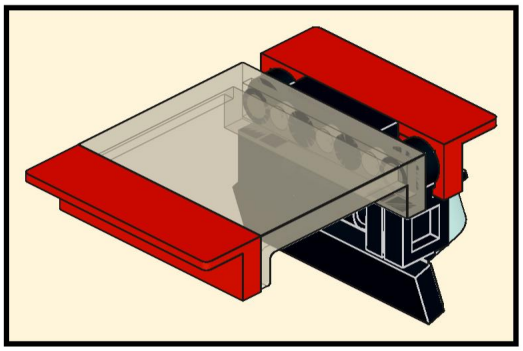

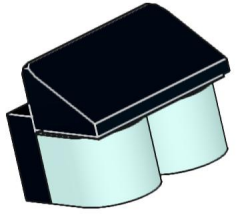

37

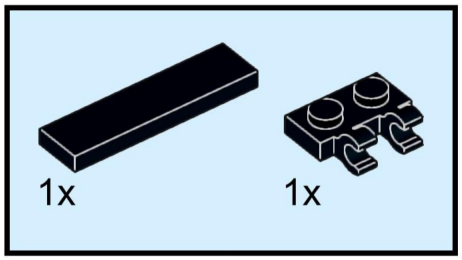

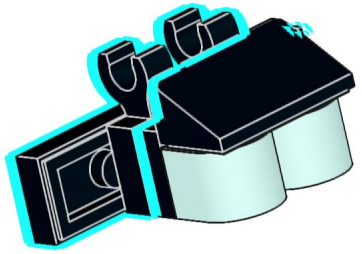

38

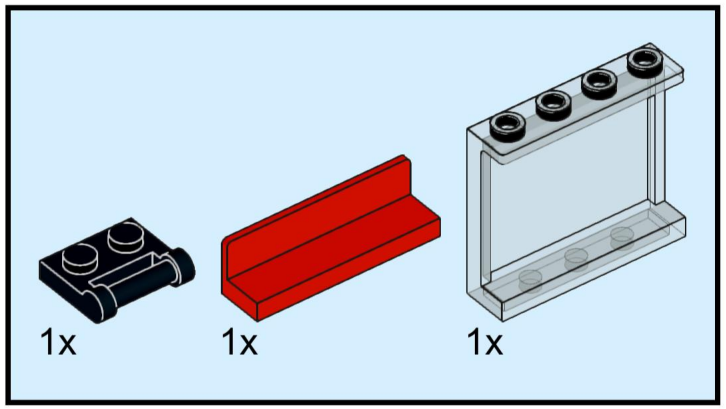

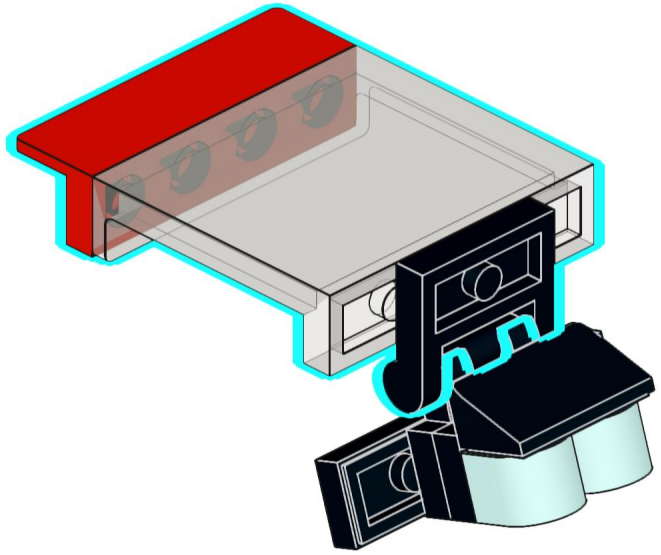

39

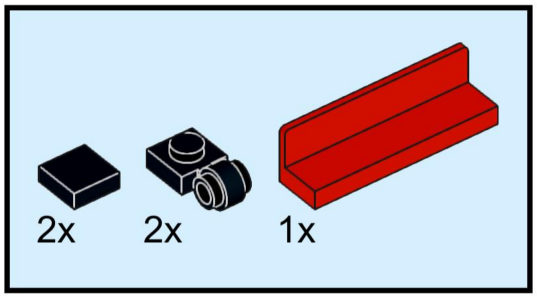

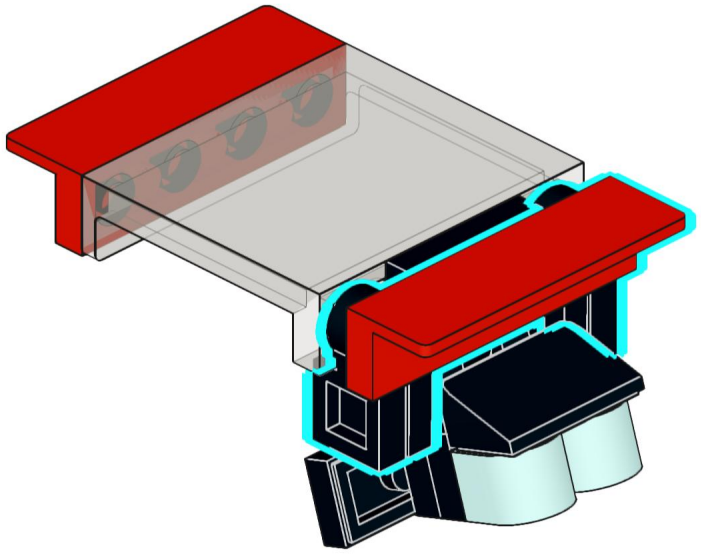

40

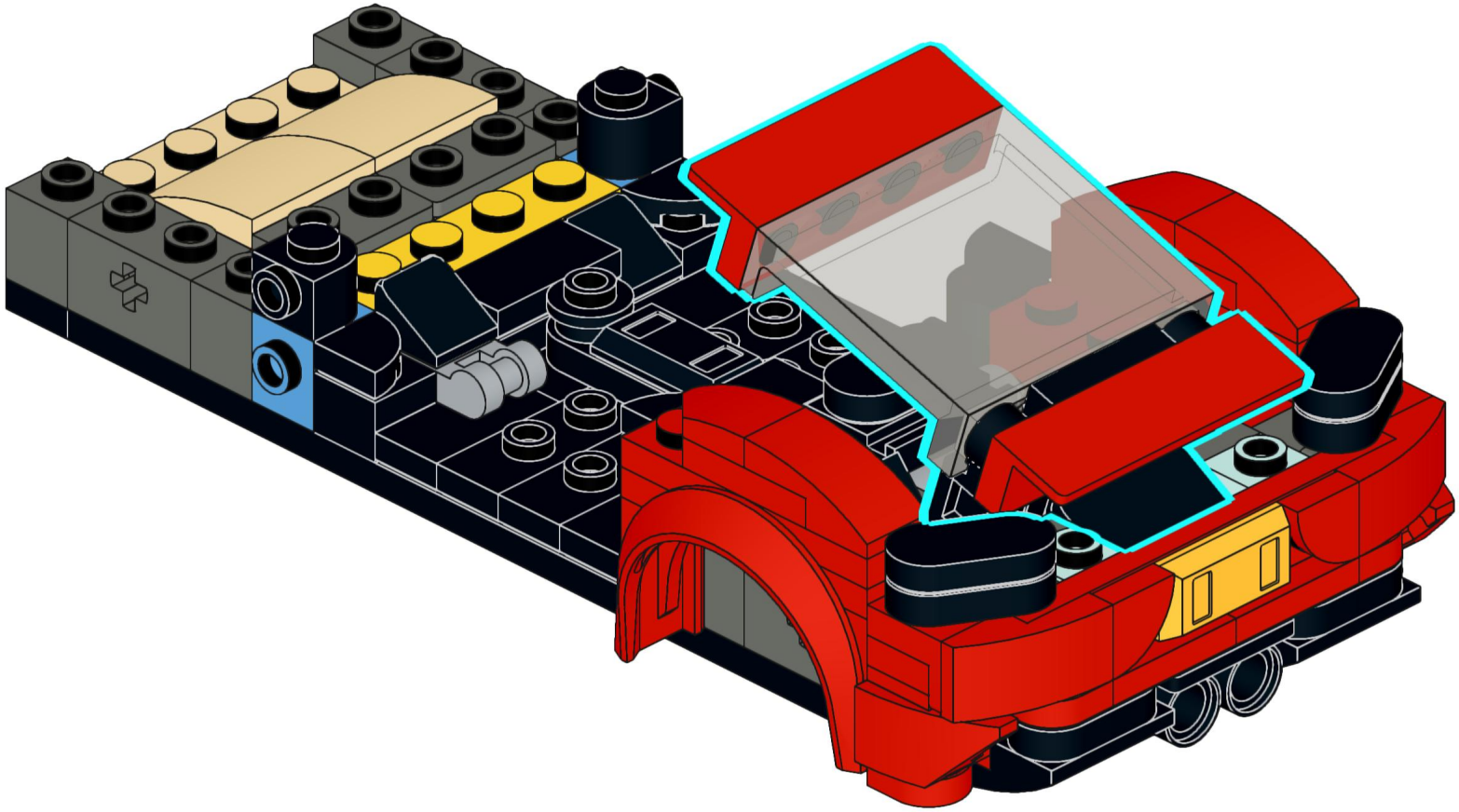

41

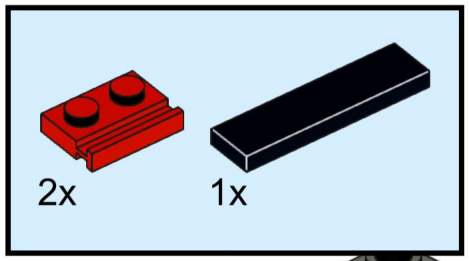

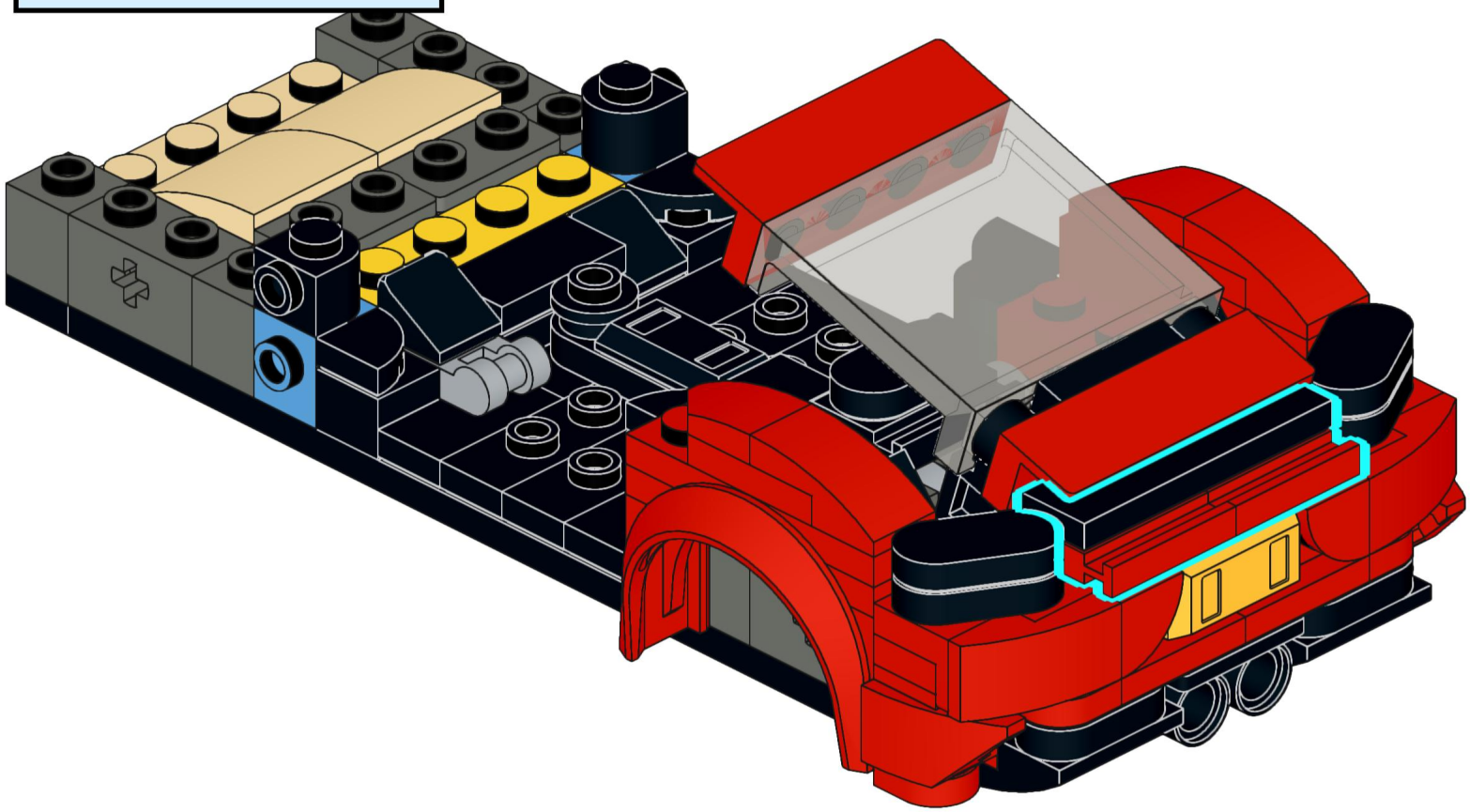

42

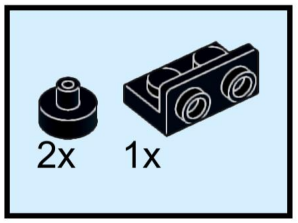

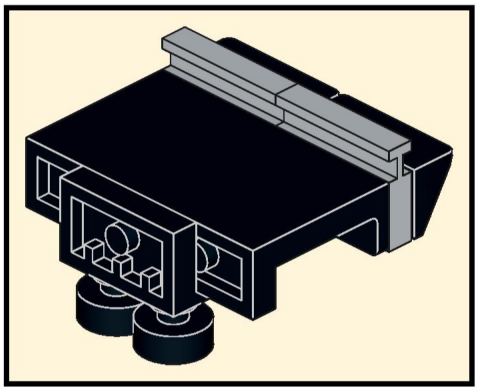

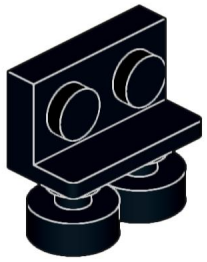

43

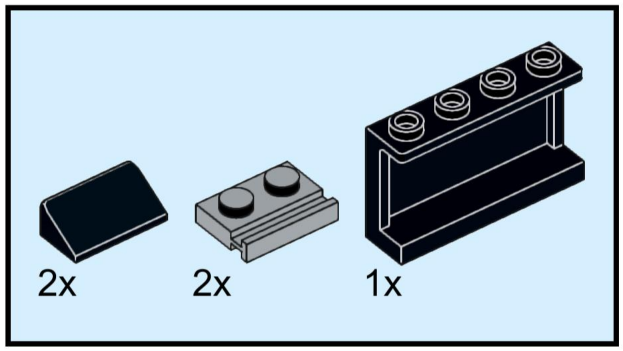

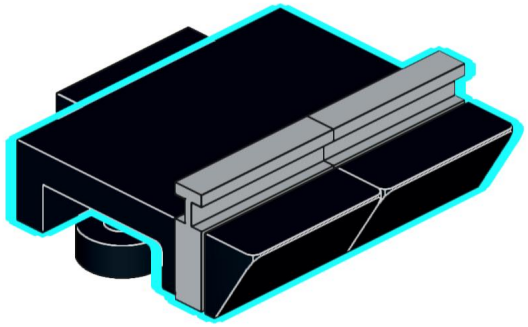

44

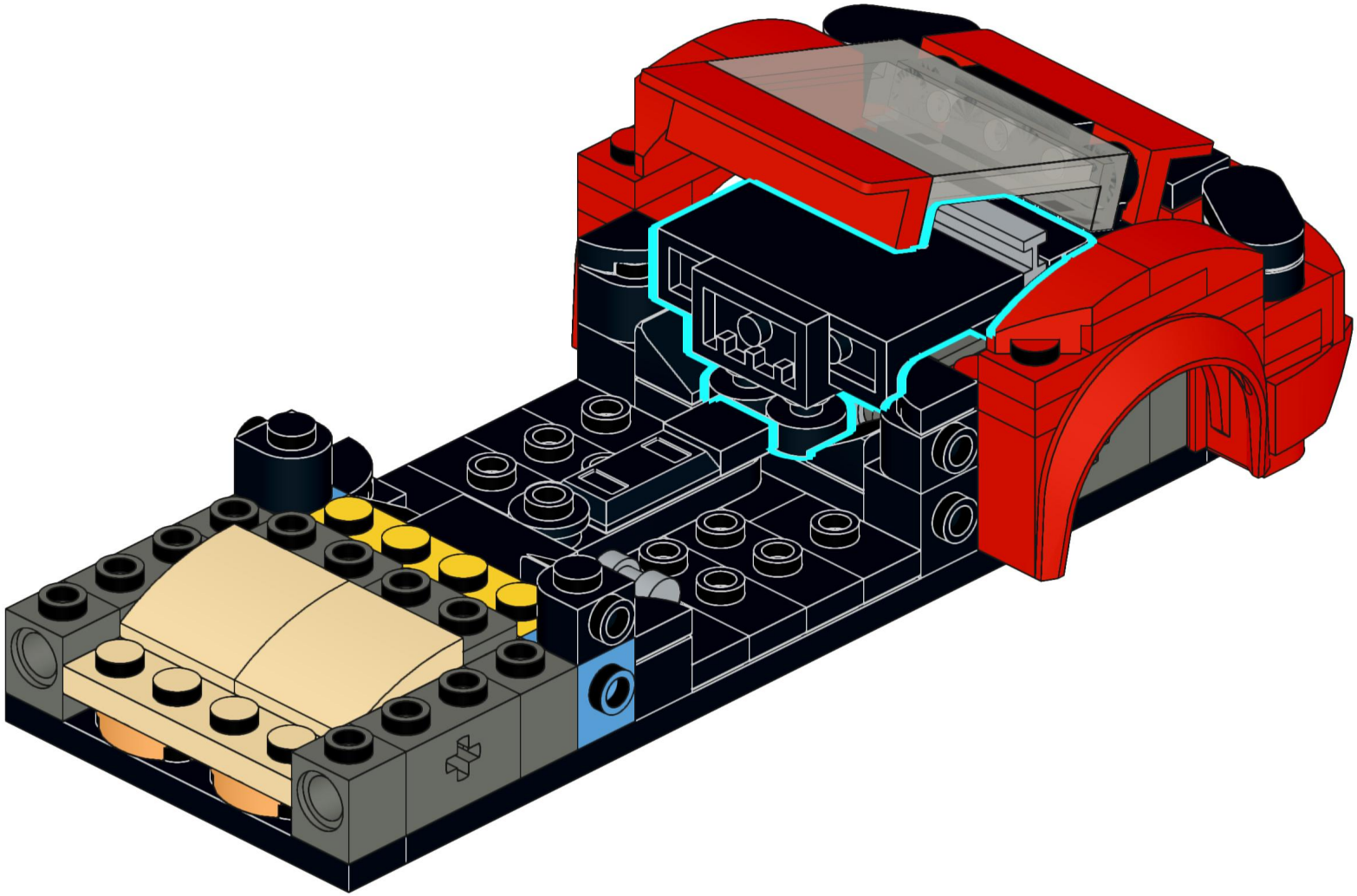

45

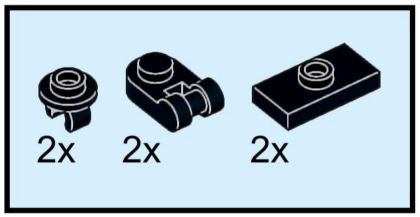

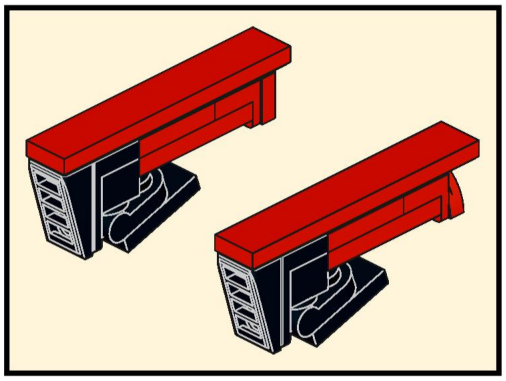



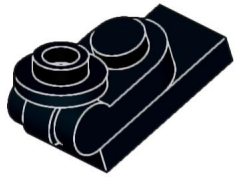

46

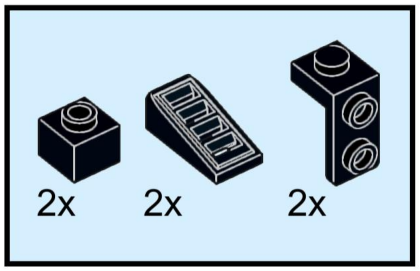

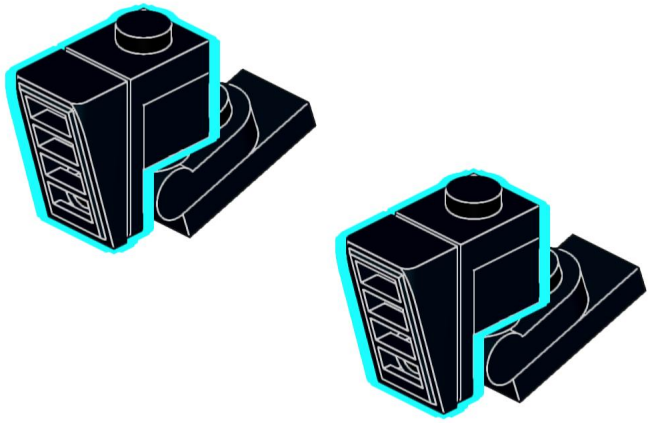

47

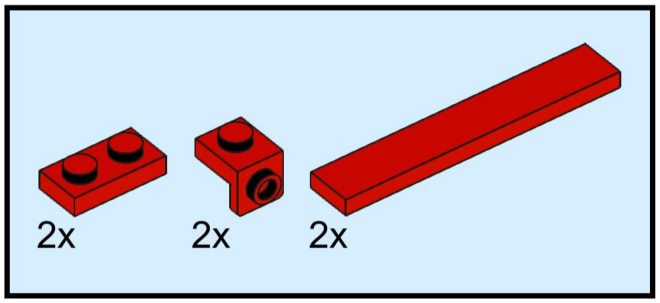

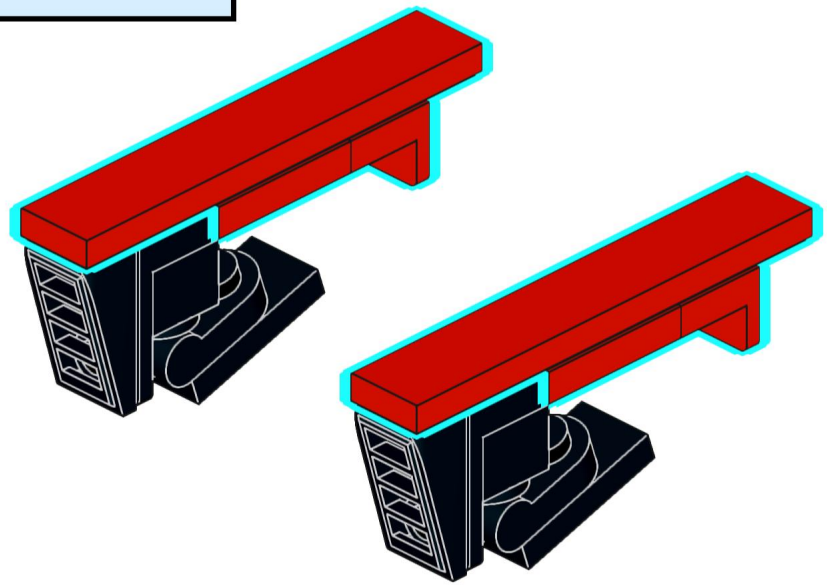

48

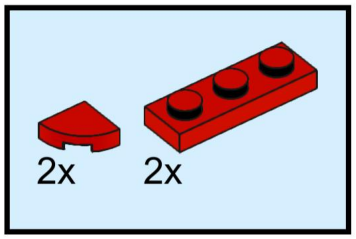

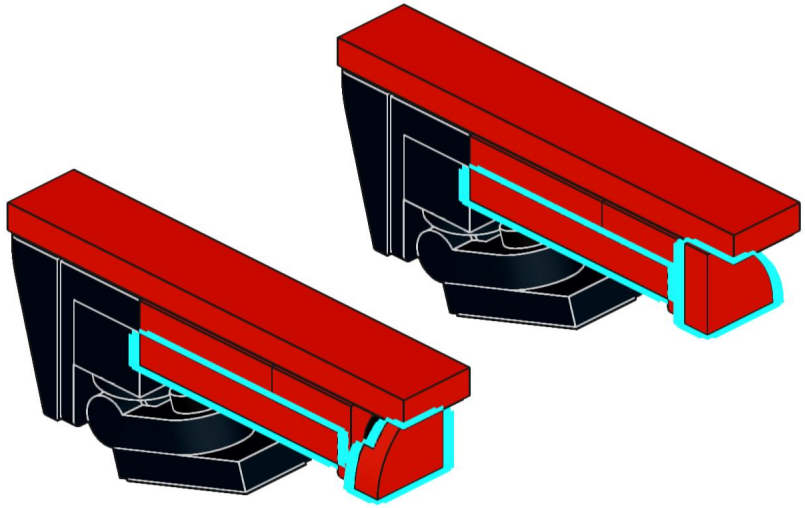

49

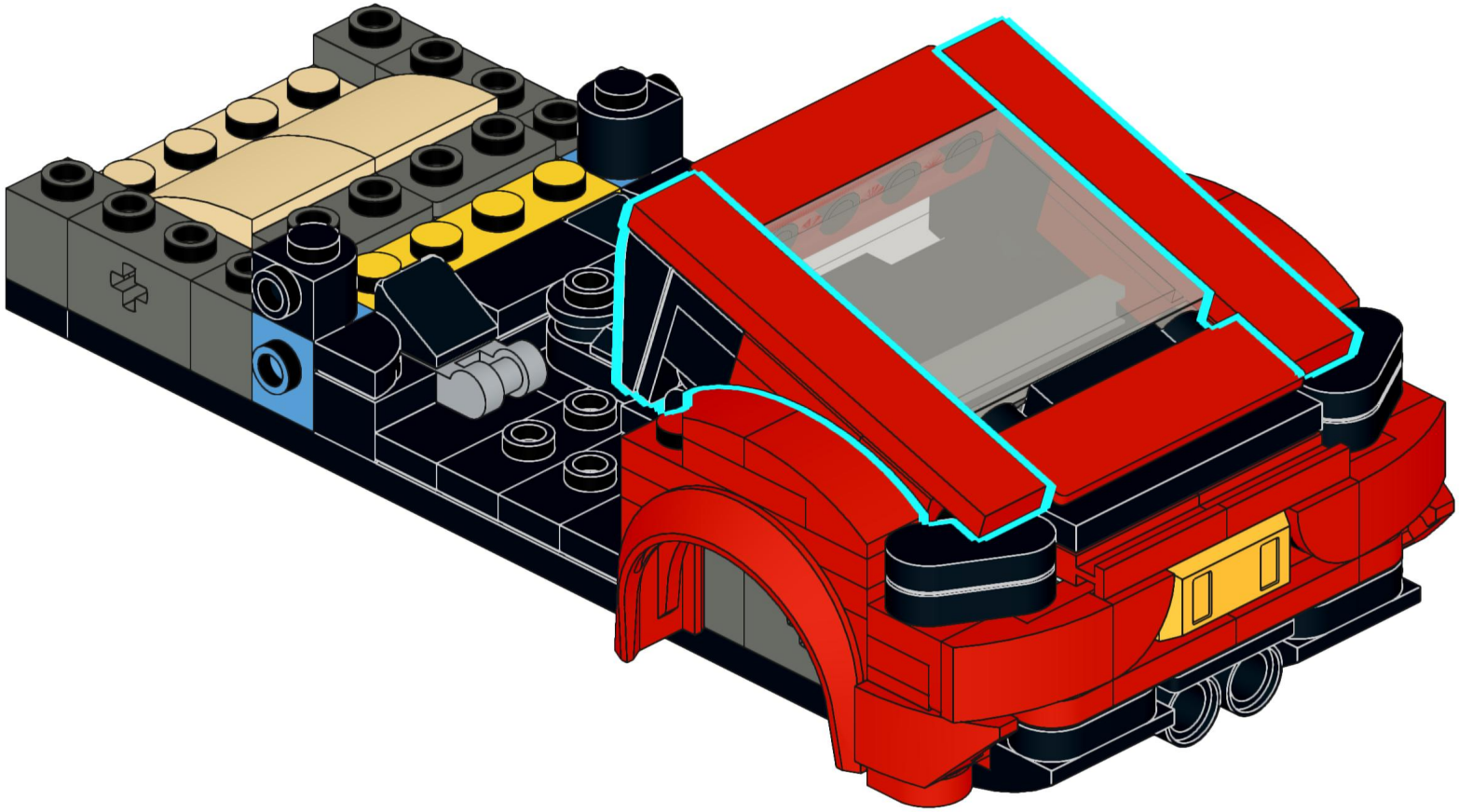

50

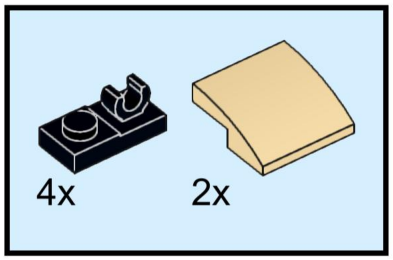

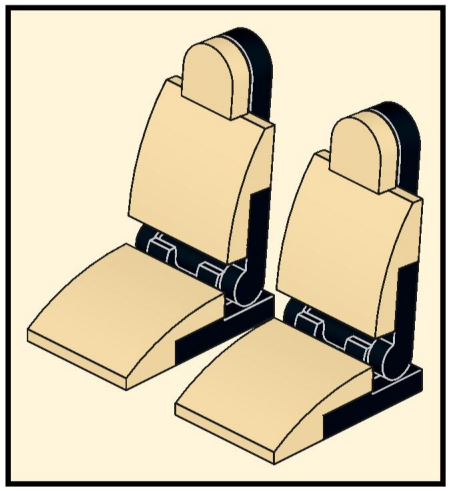

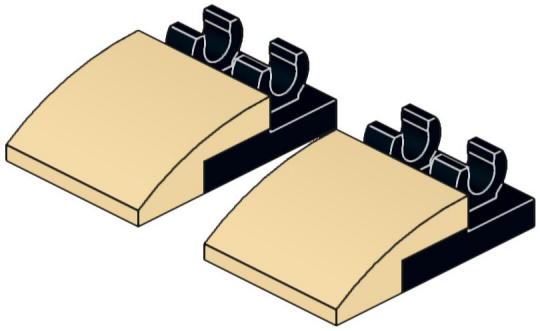

51

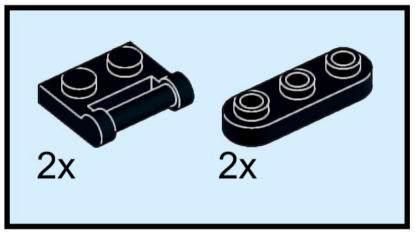

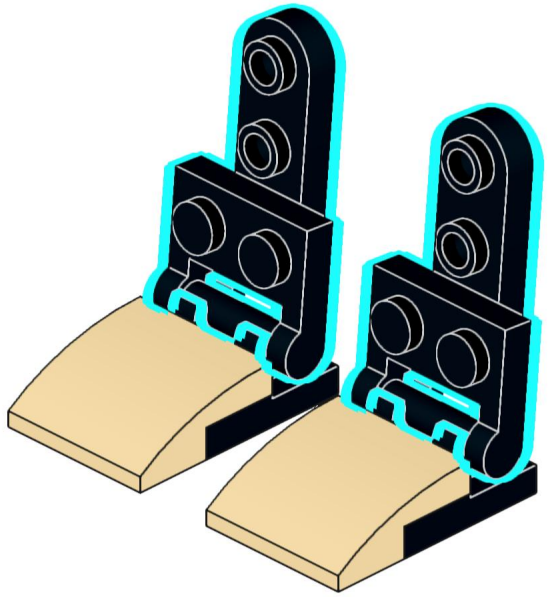

52

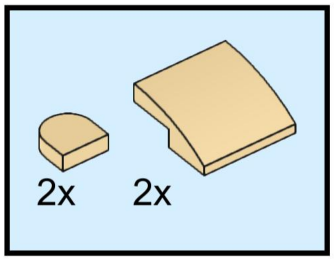

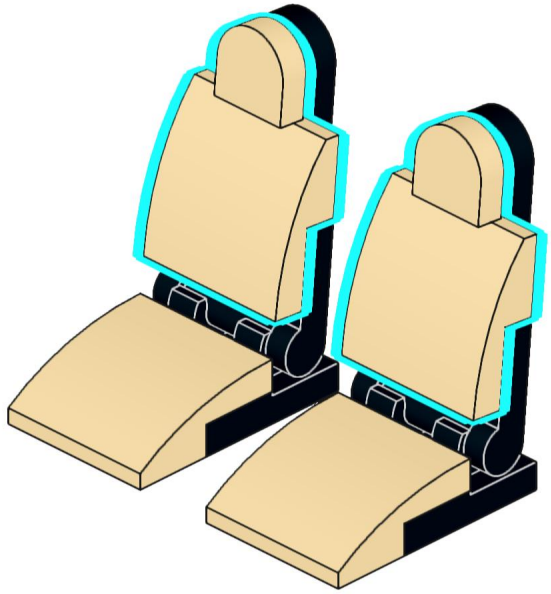

53

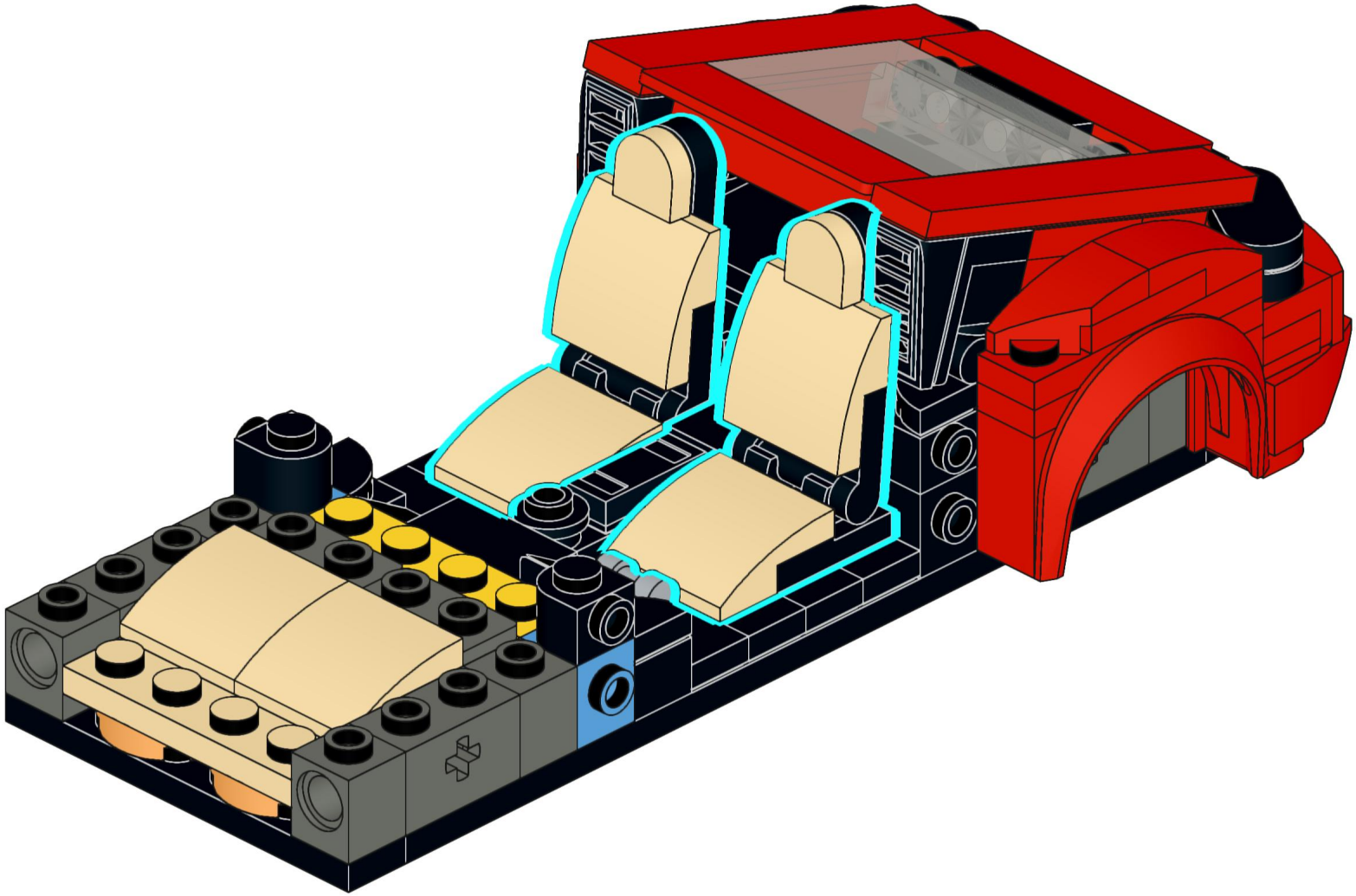

54

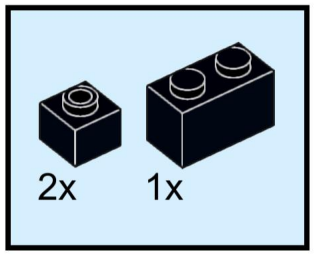

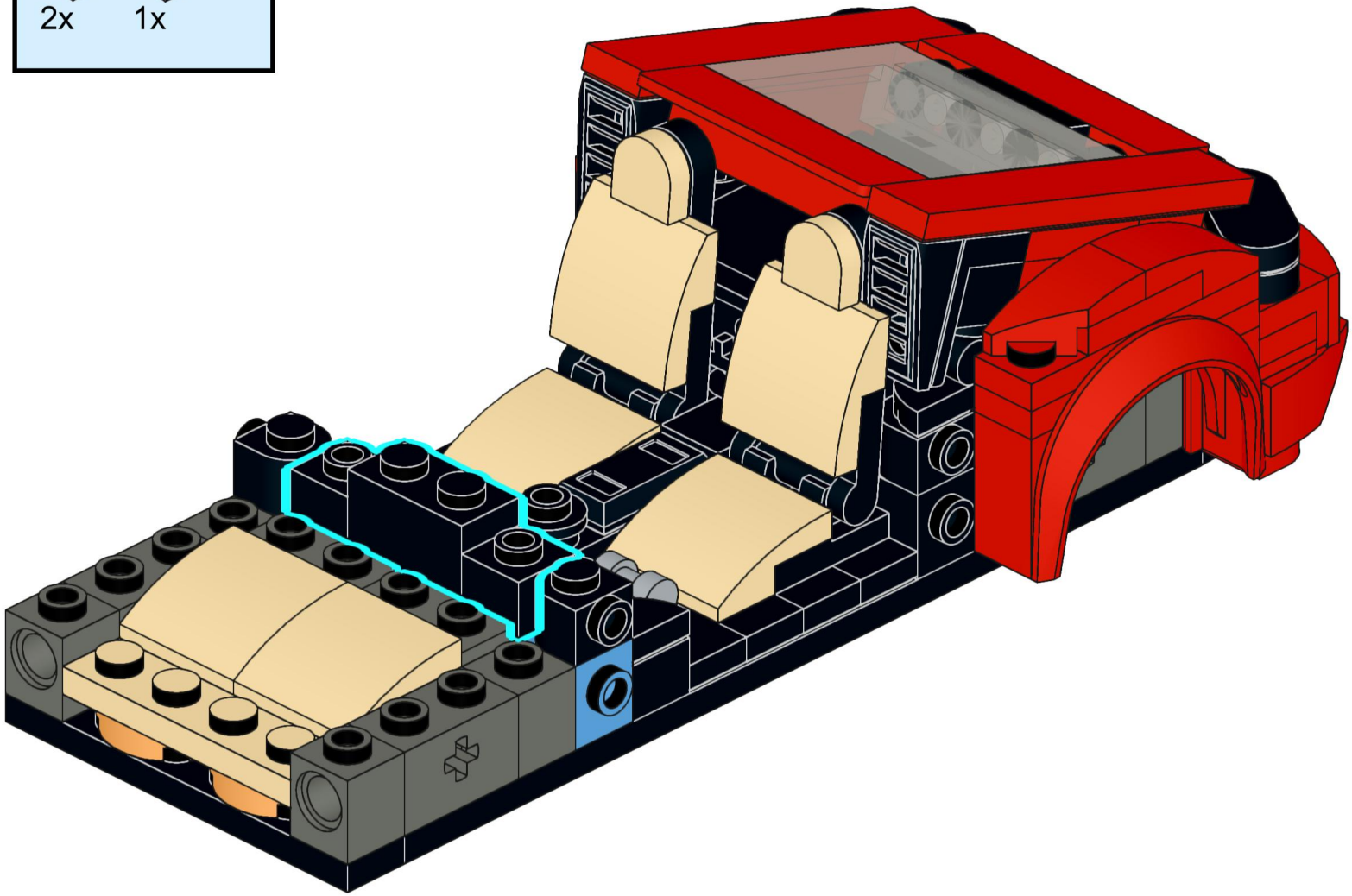

55

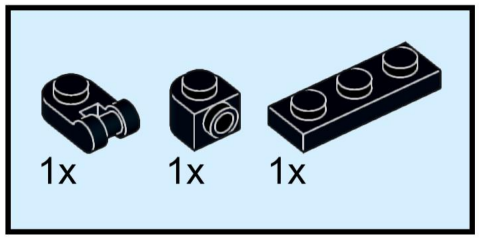

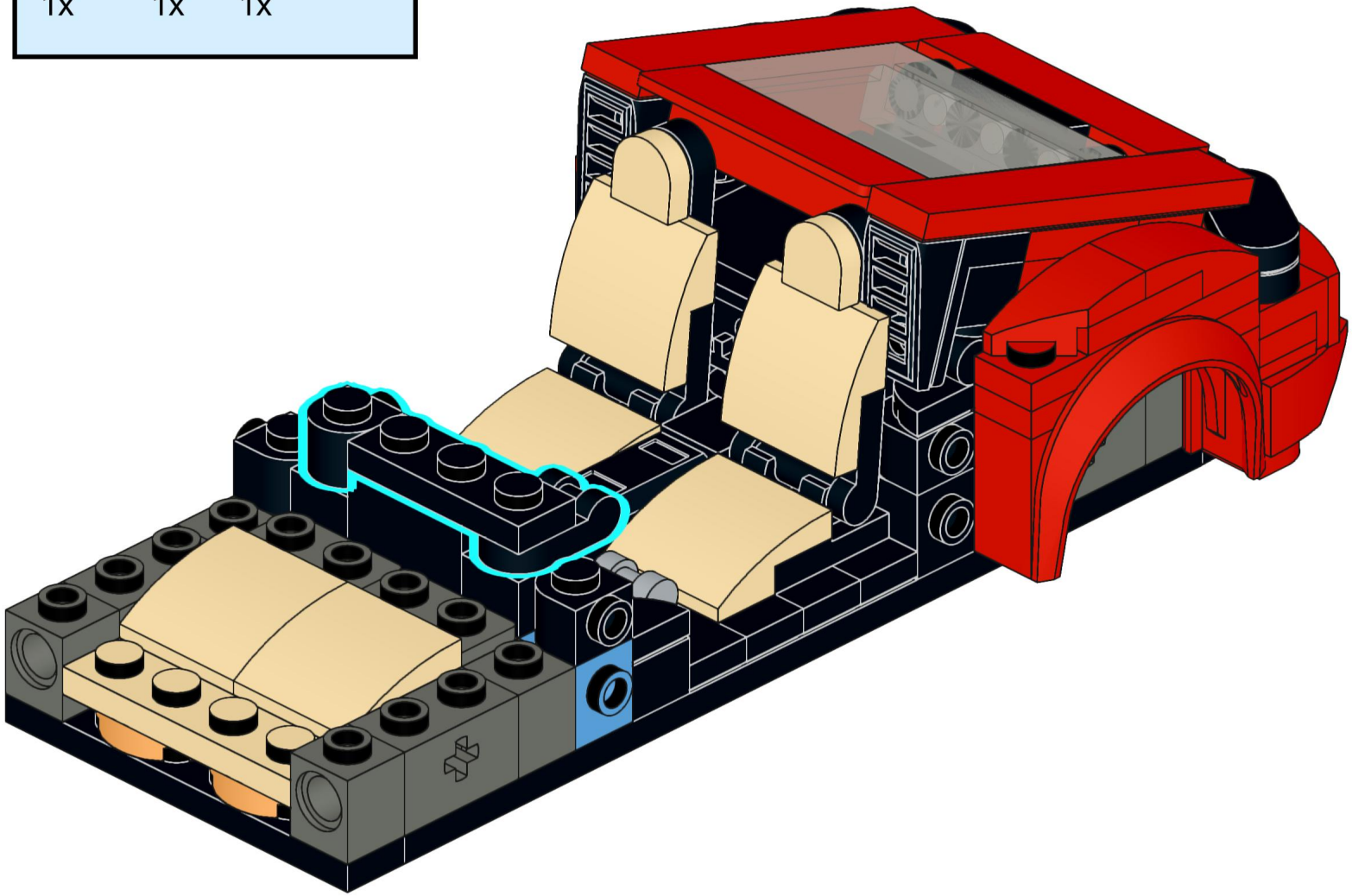

56

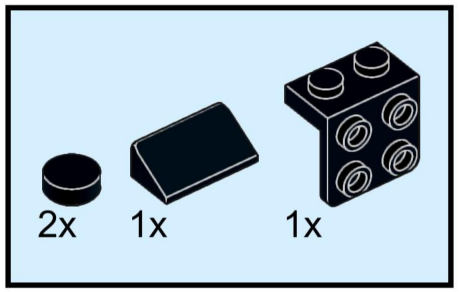

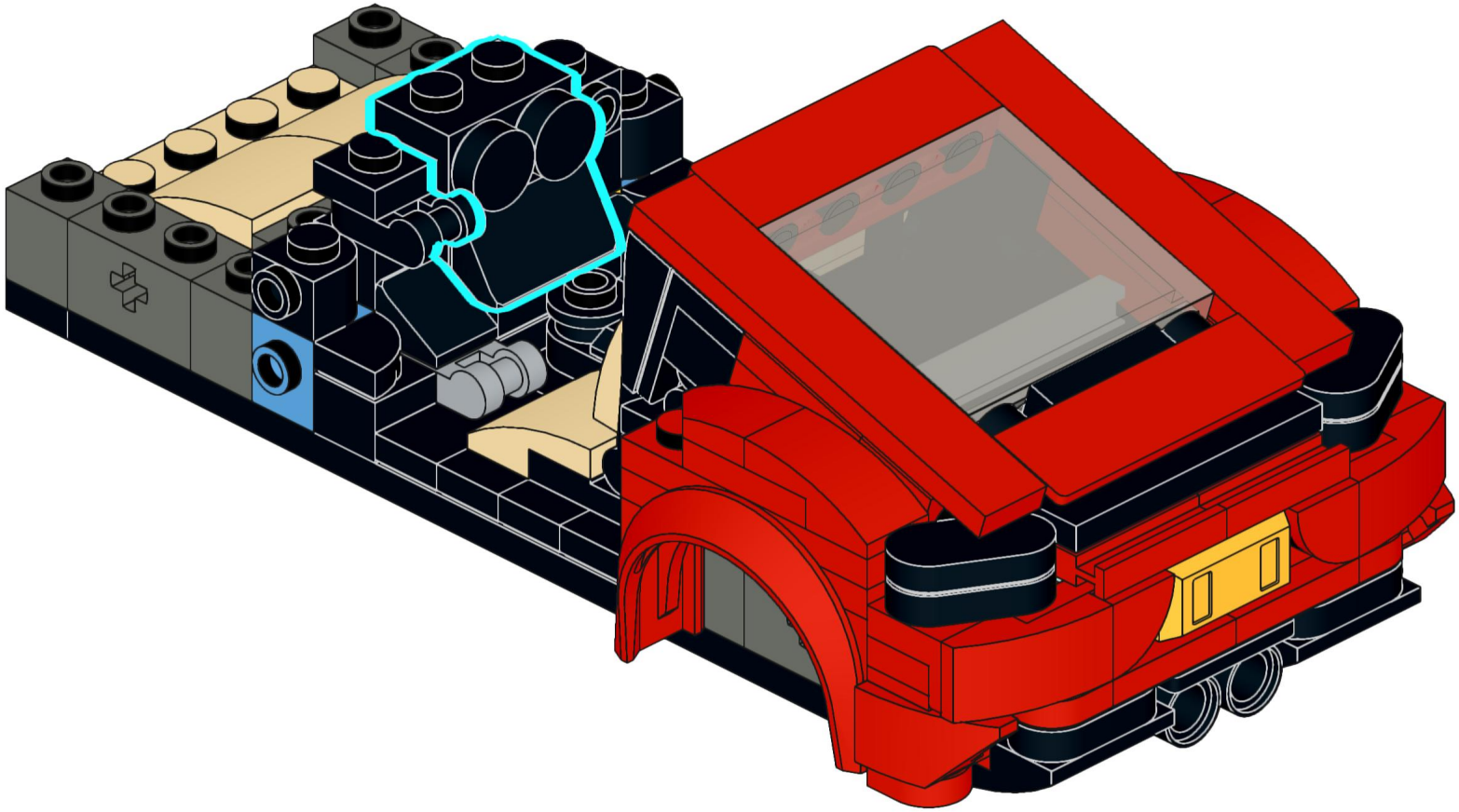

57

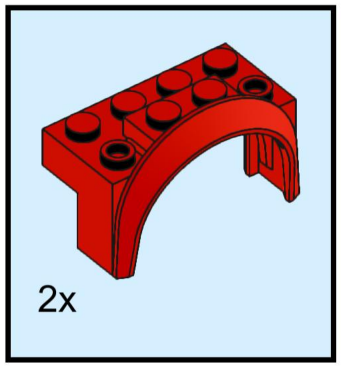

58

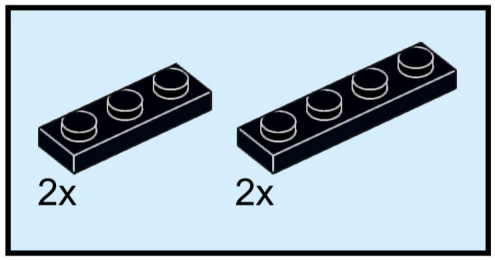

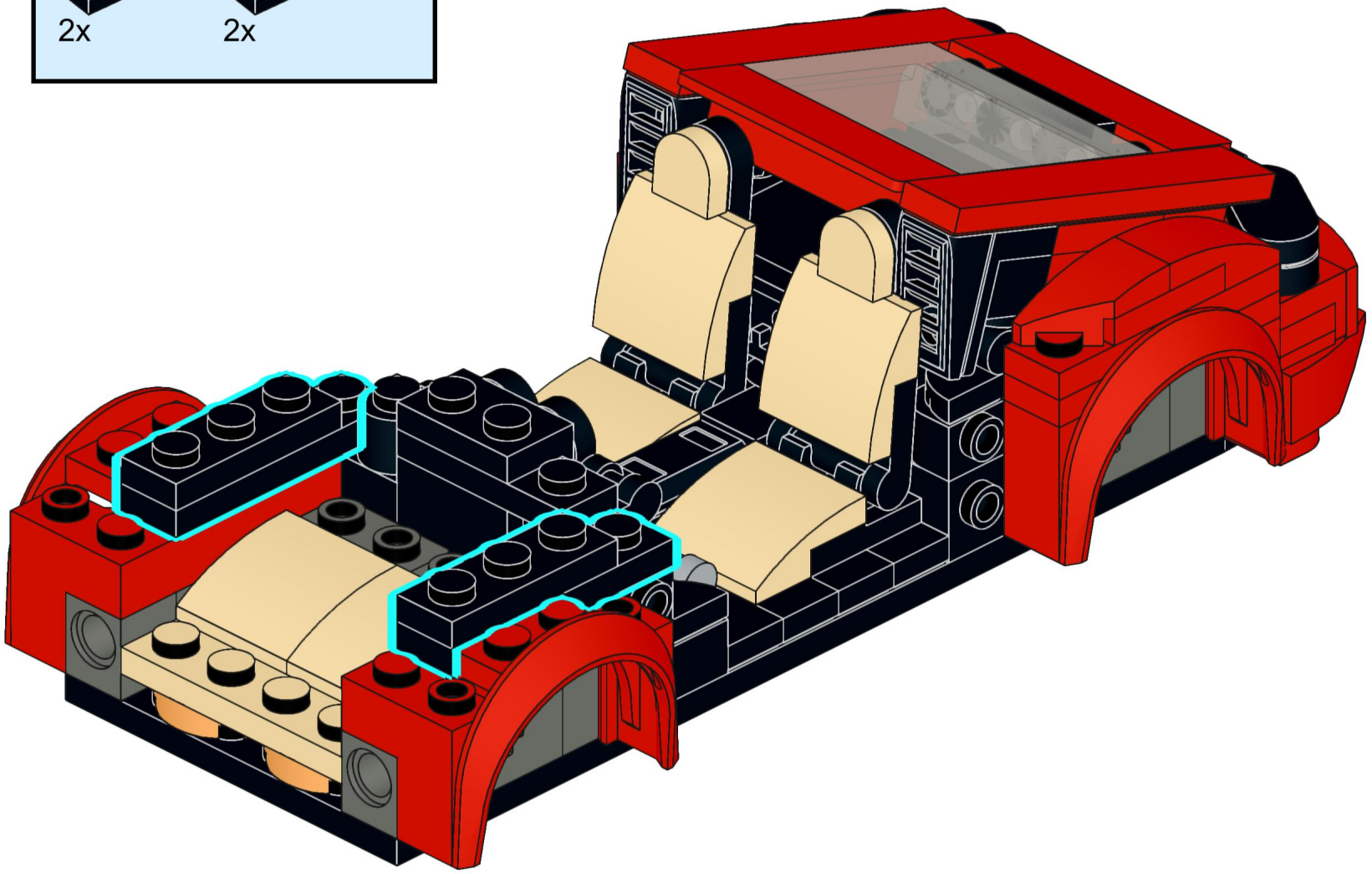

59

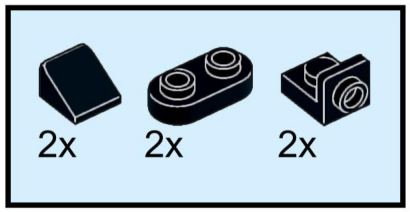

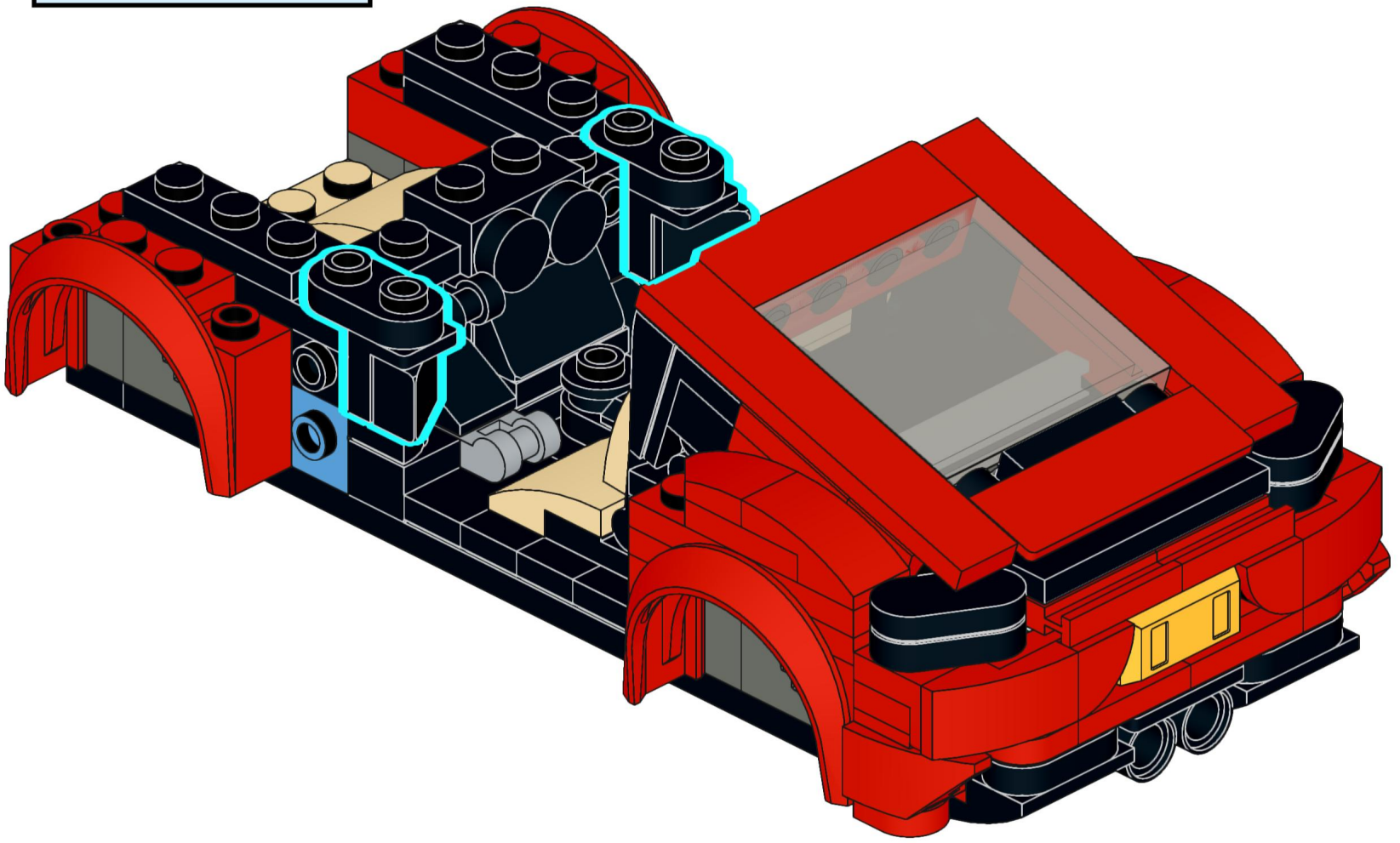

60

2x

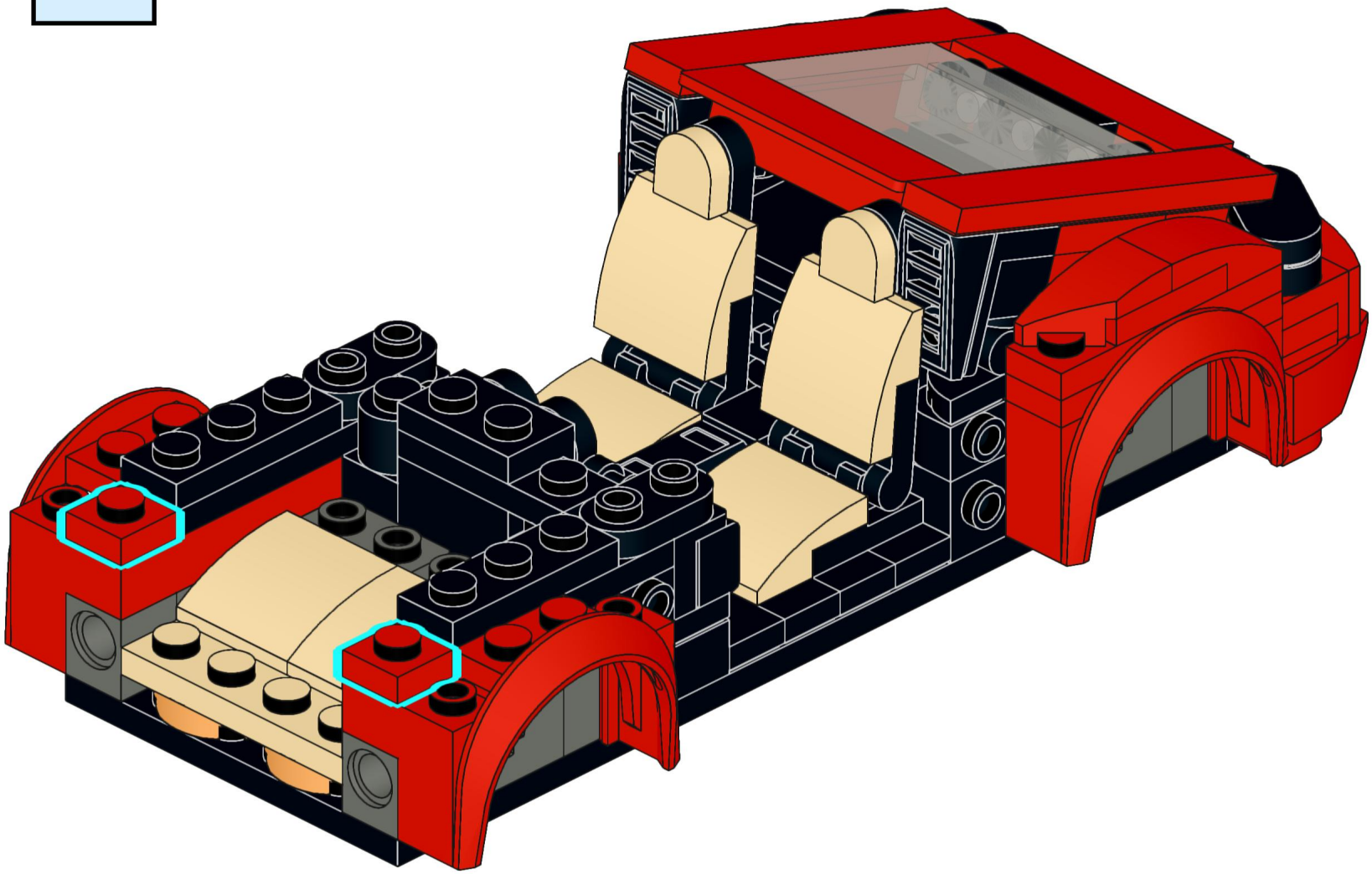

61

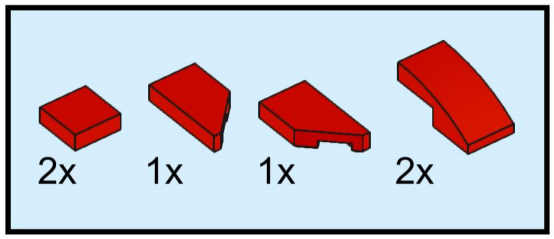

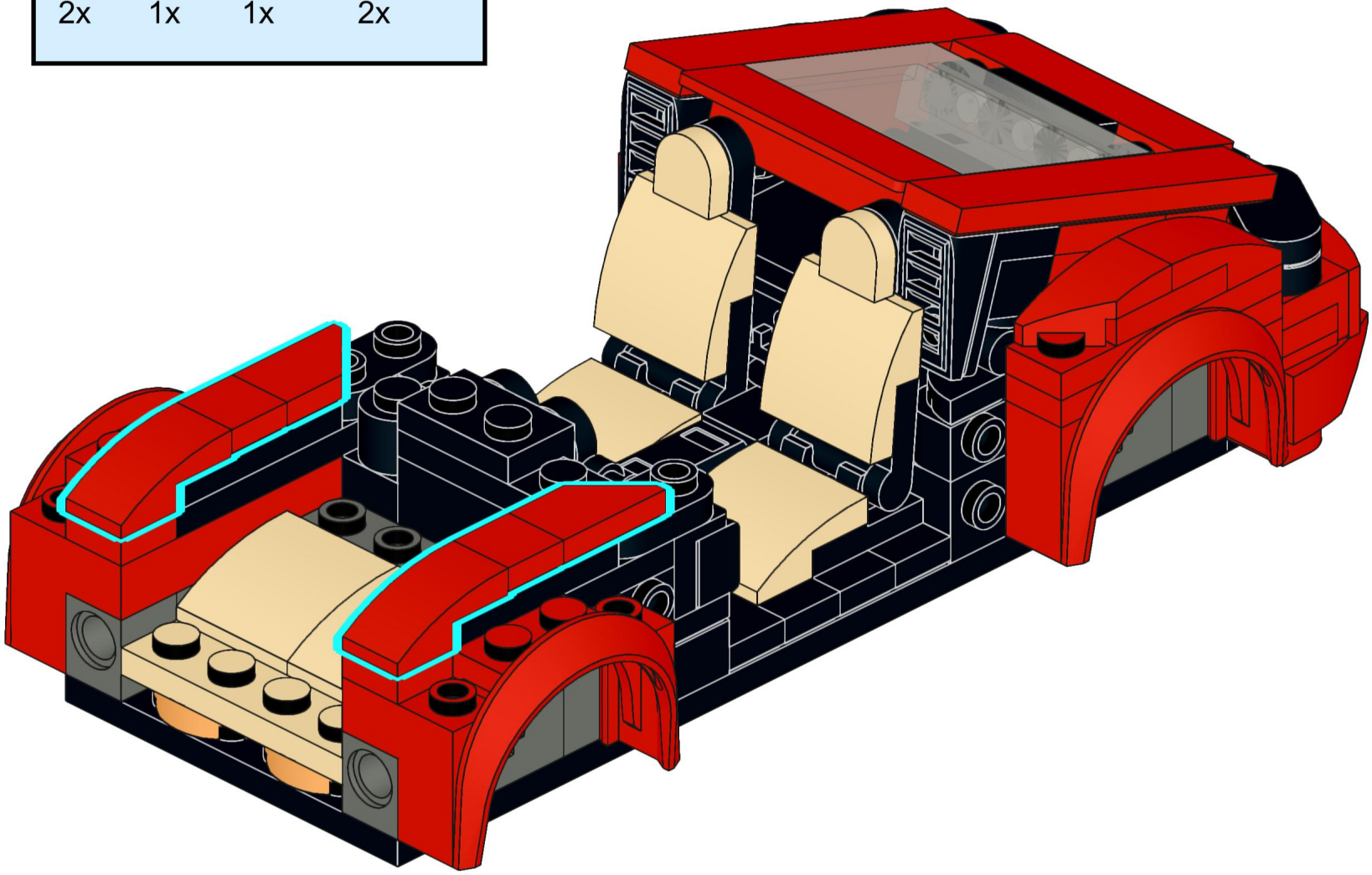

62

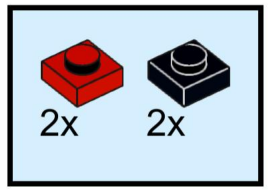

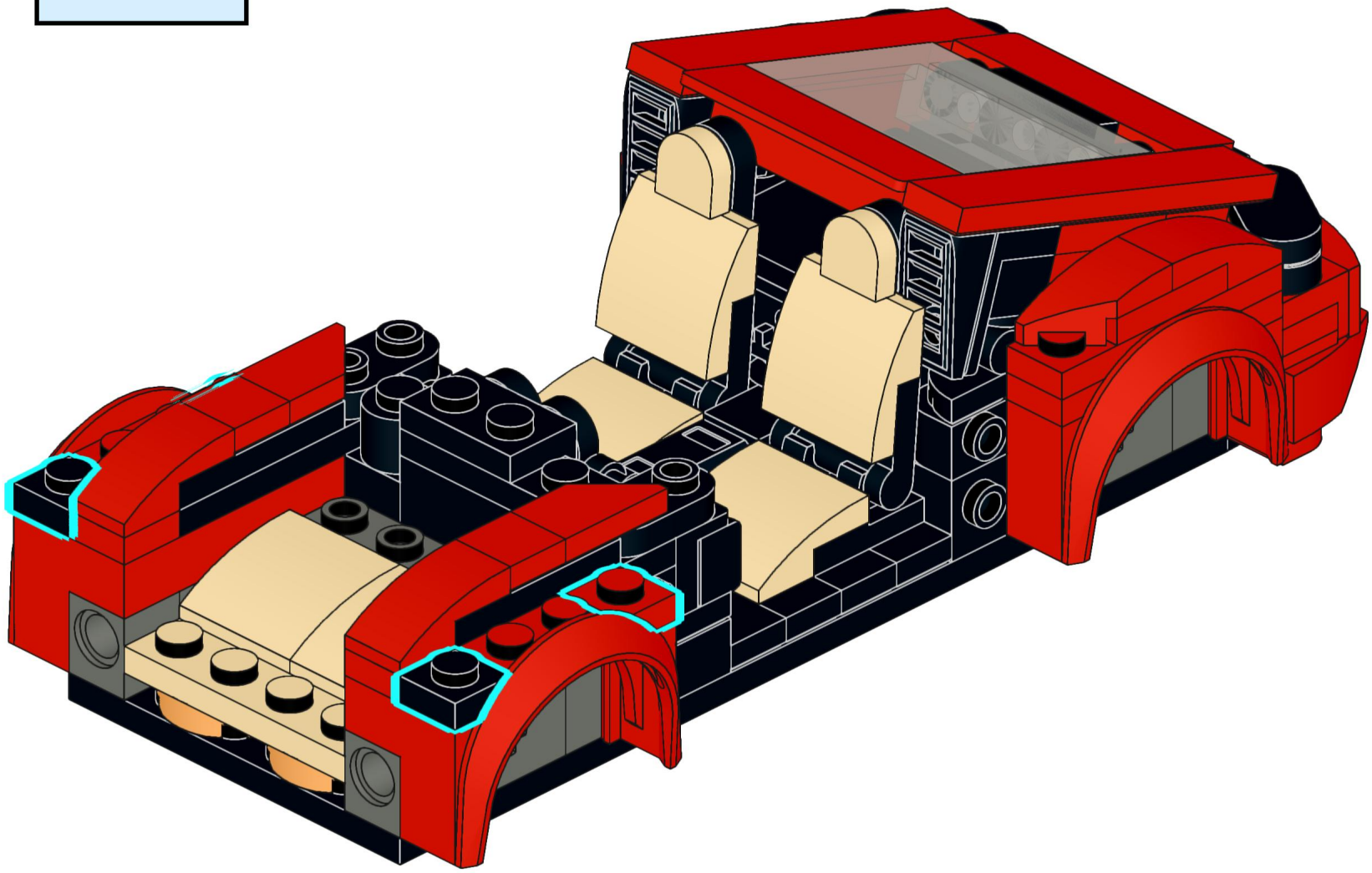

63

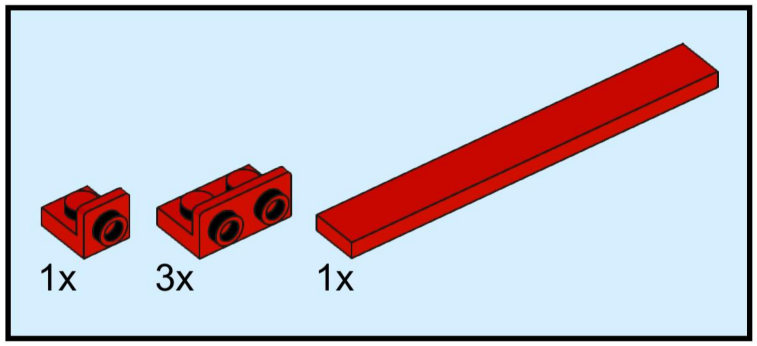

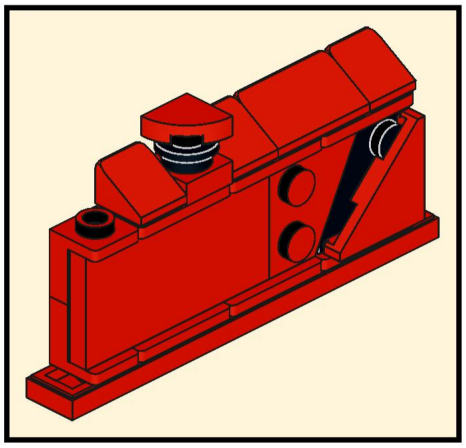

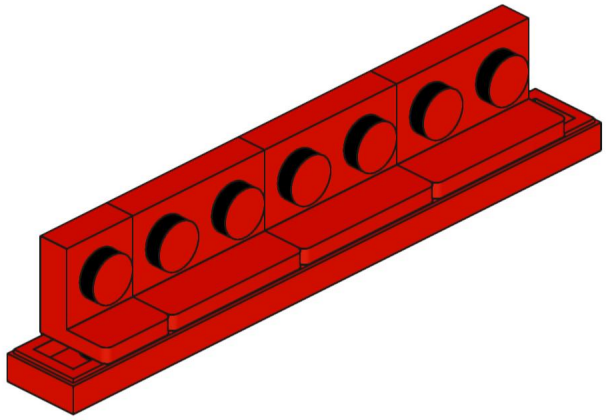

64

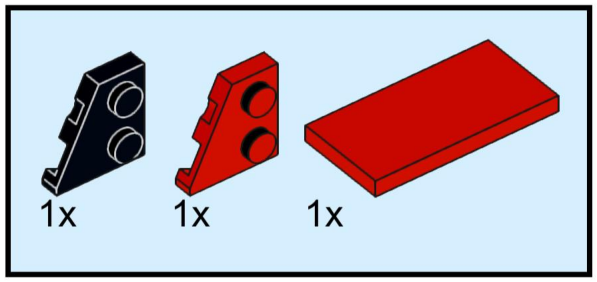

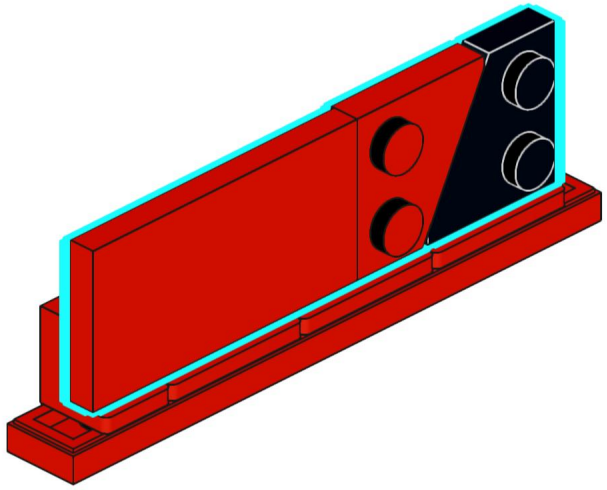

65

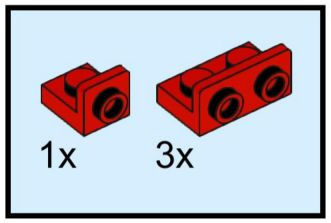

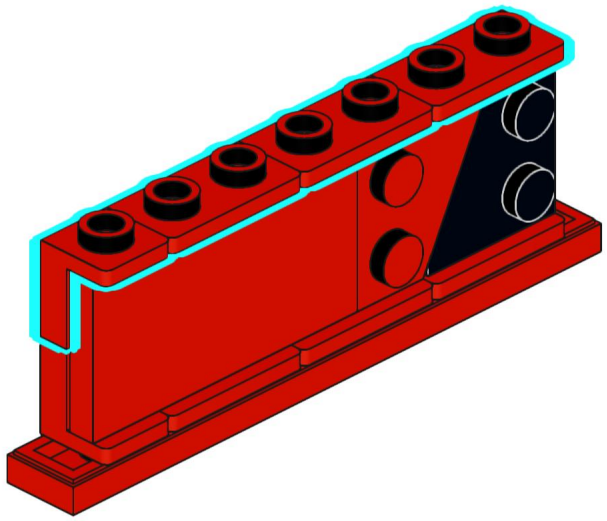

66

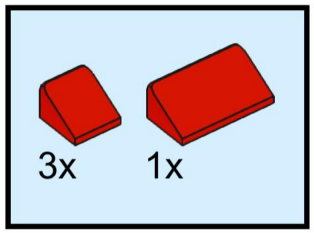

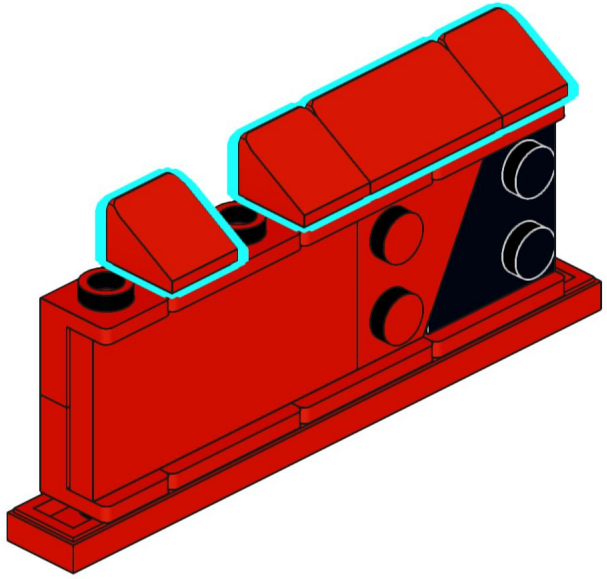

67

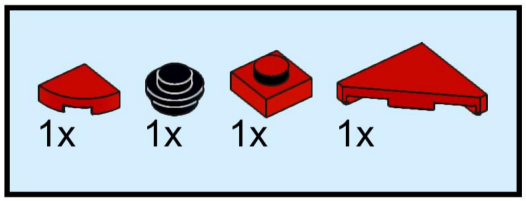

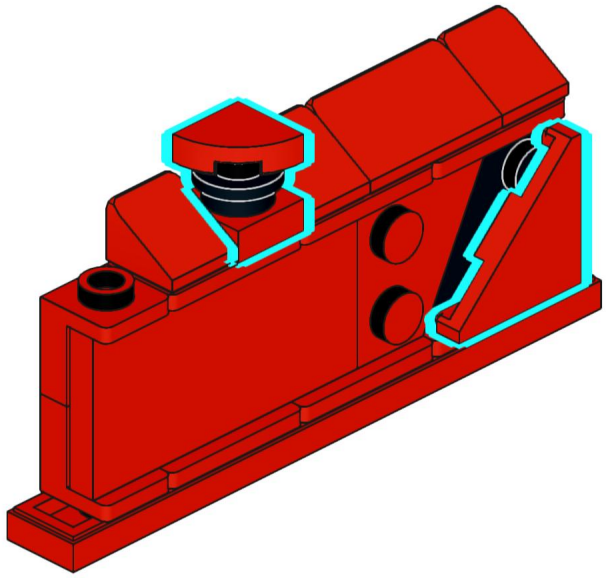

68

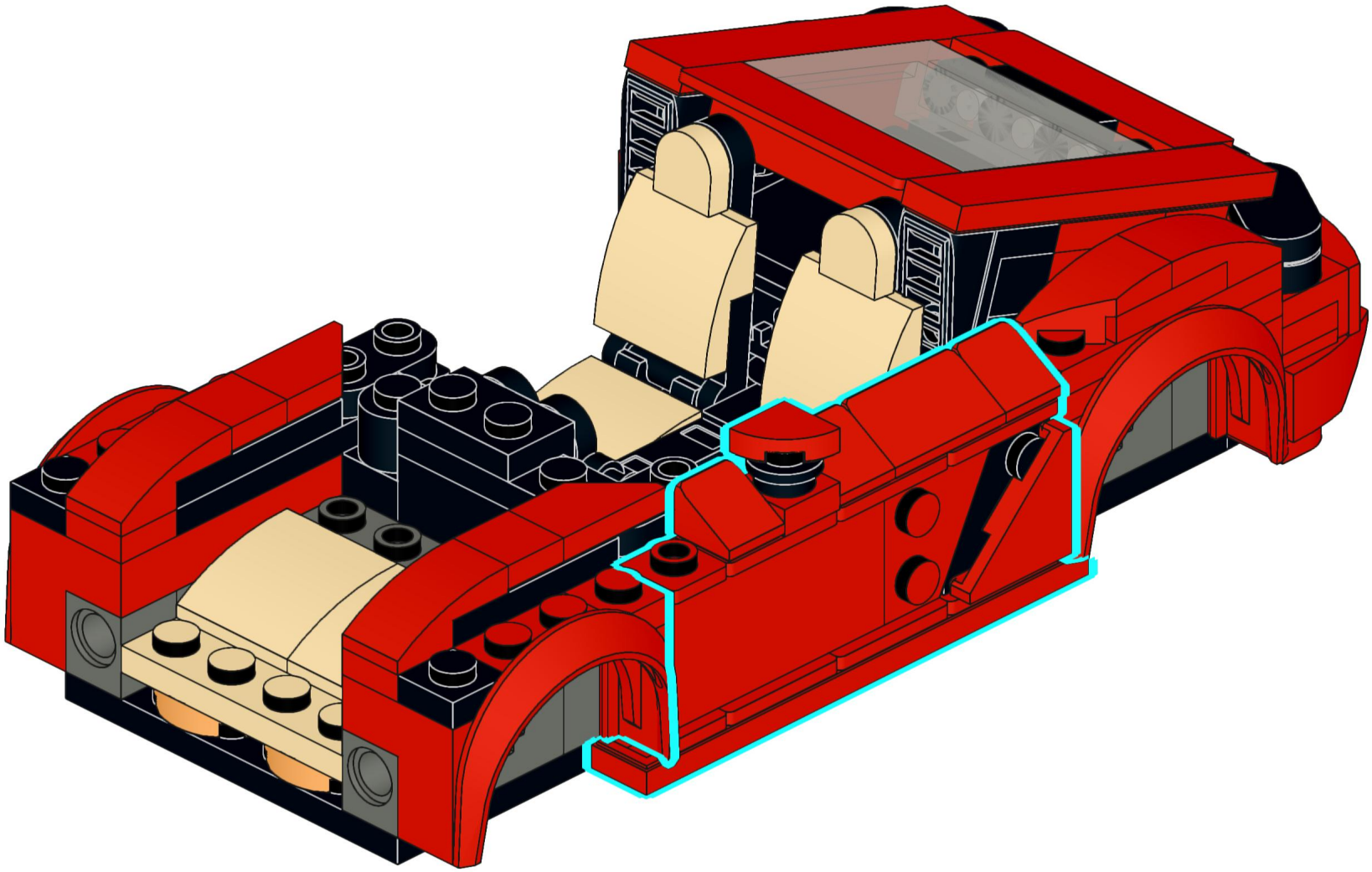

69

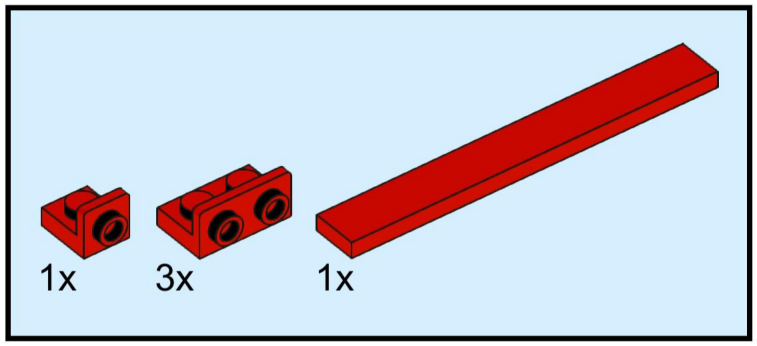

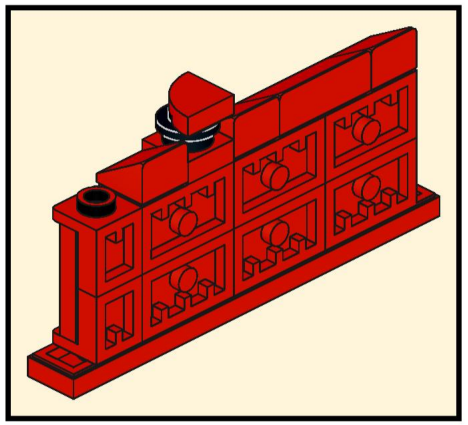

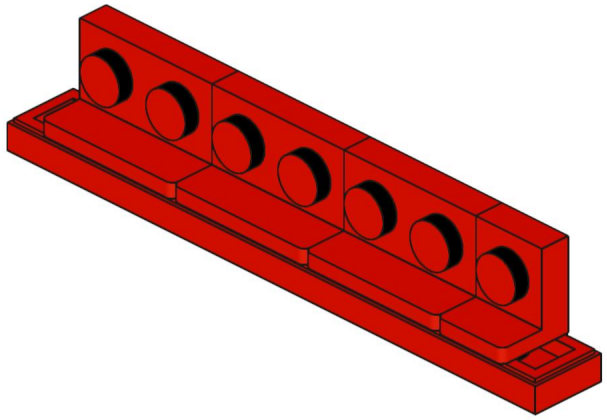

70

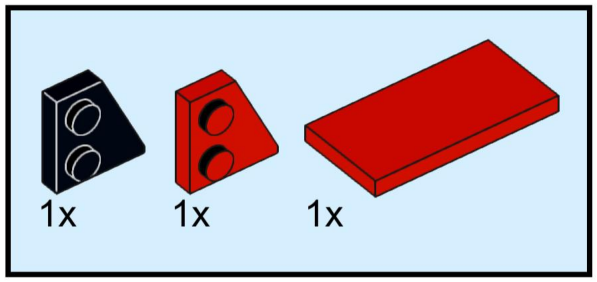

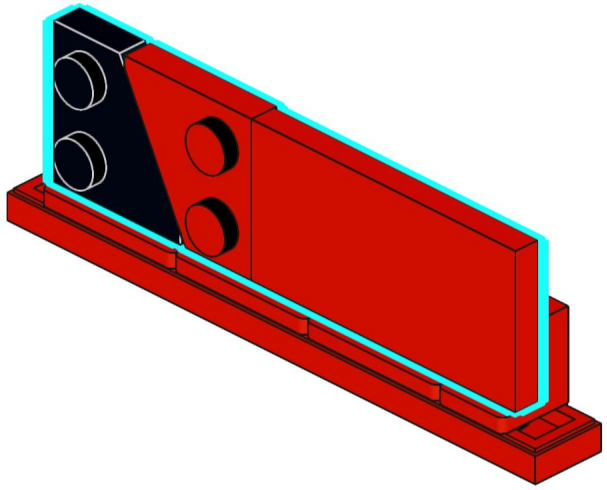

71

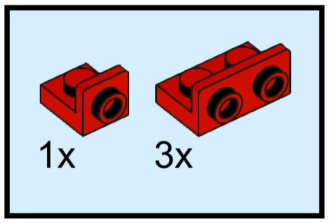

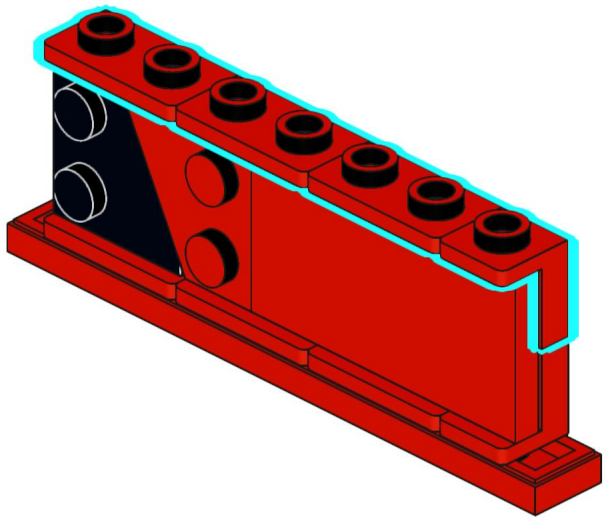

72

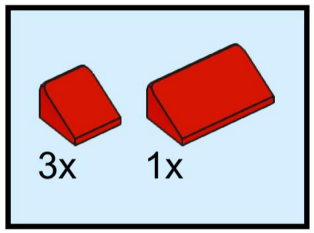

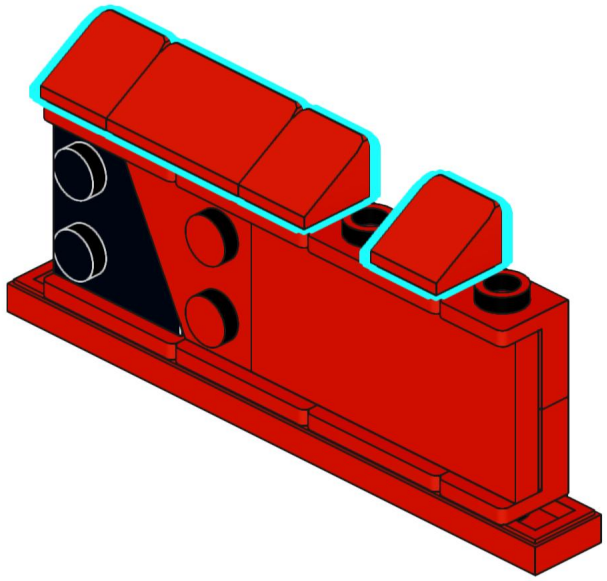

73

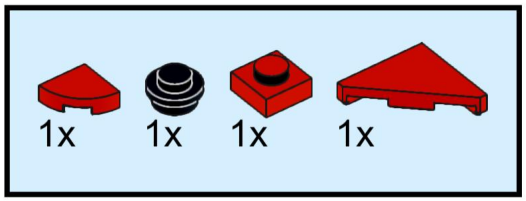

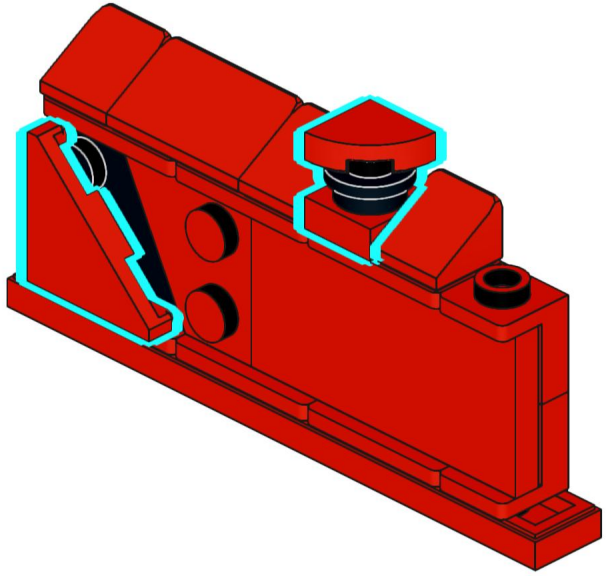

74

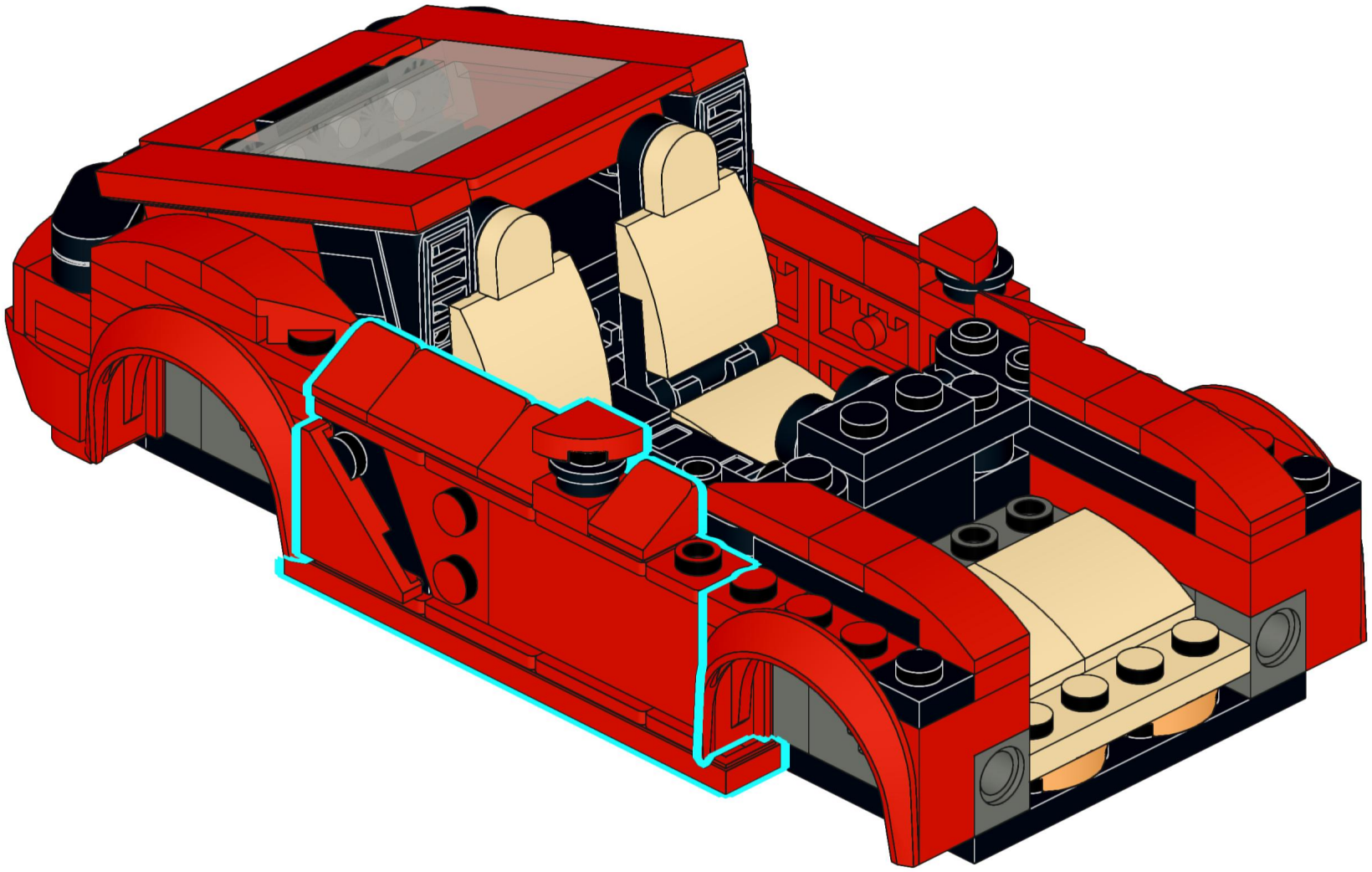

75

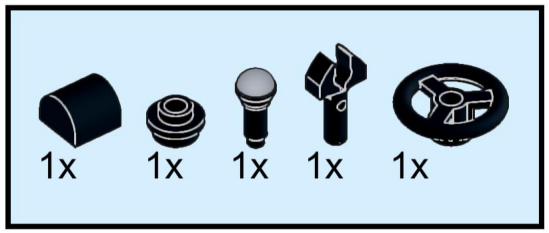

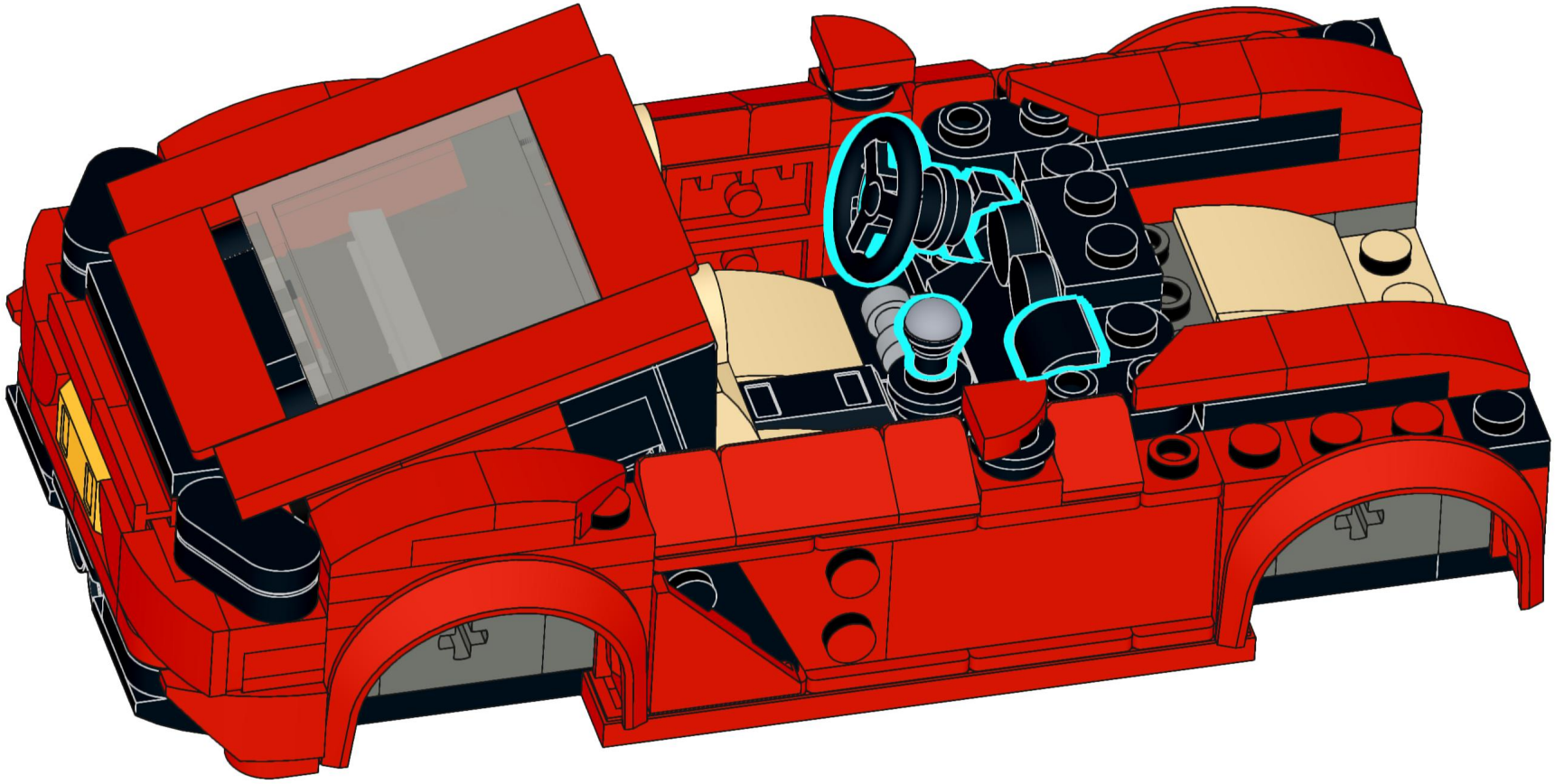

76

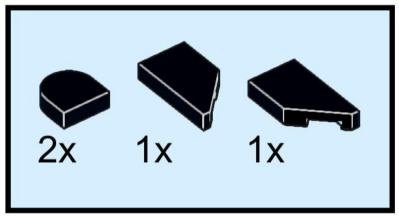

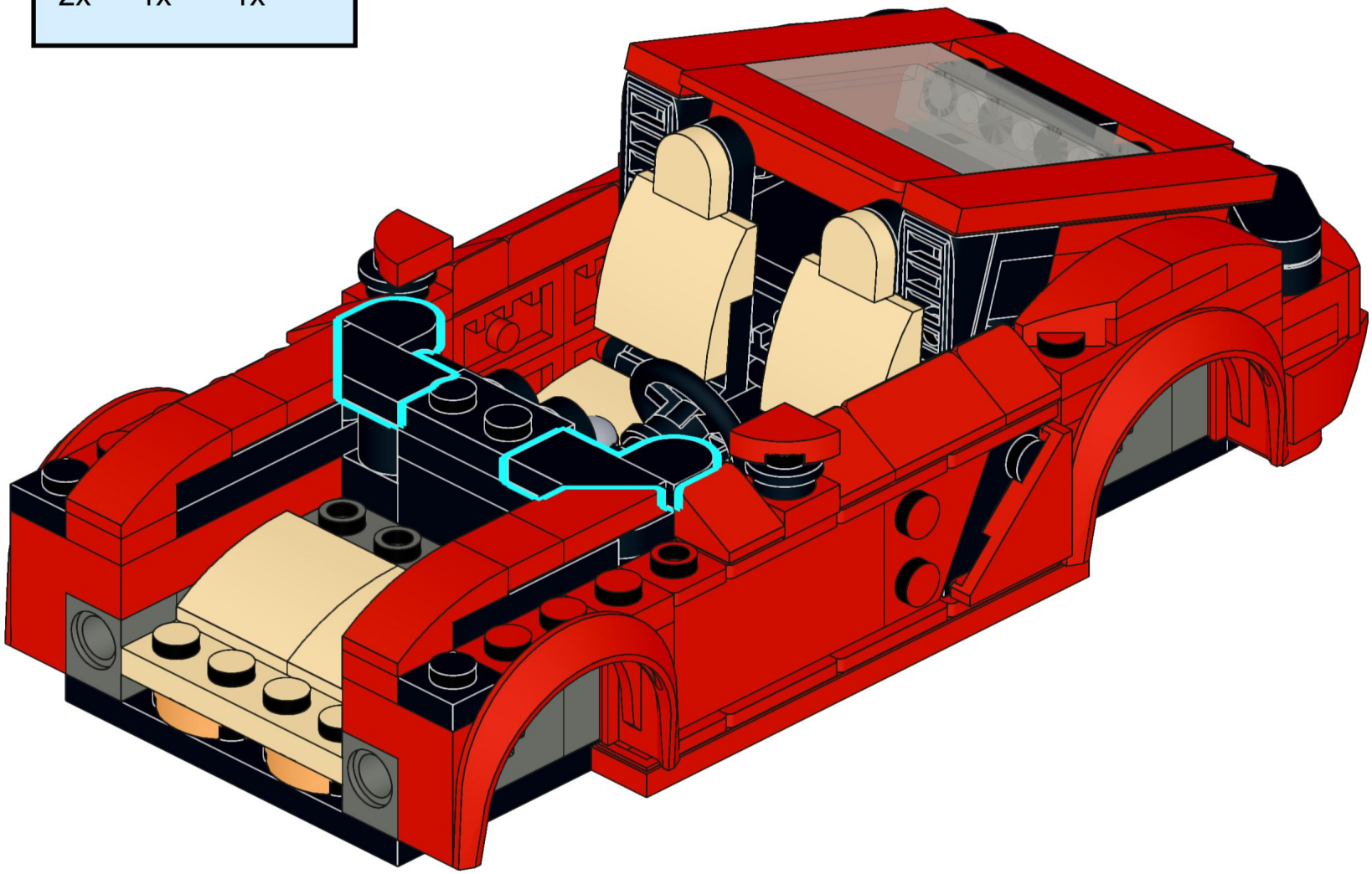

77

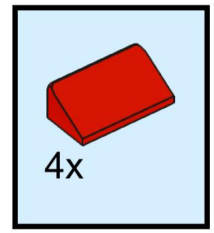

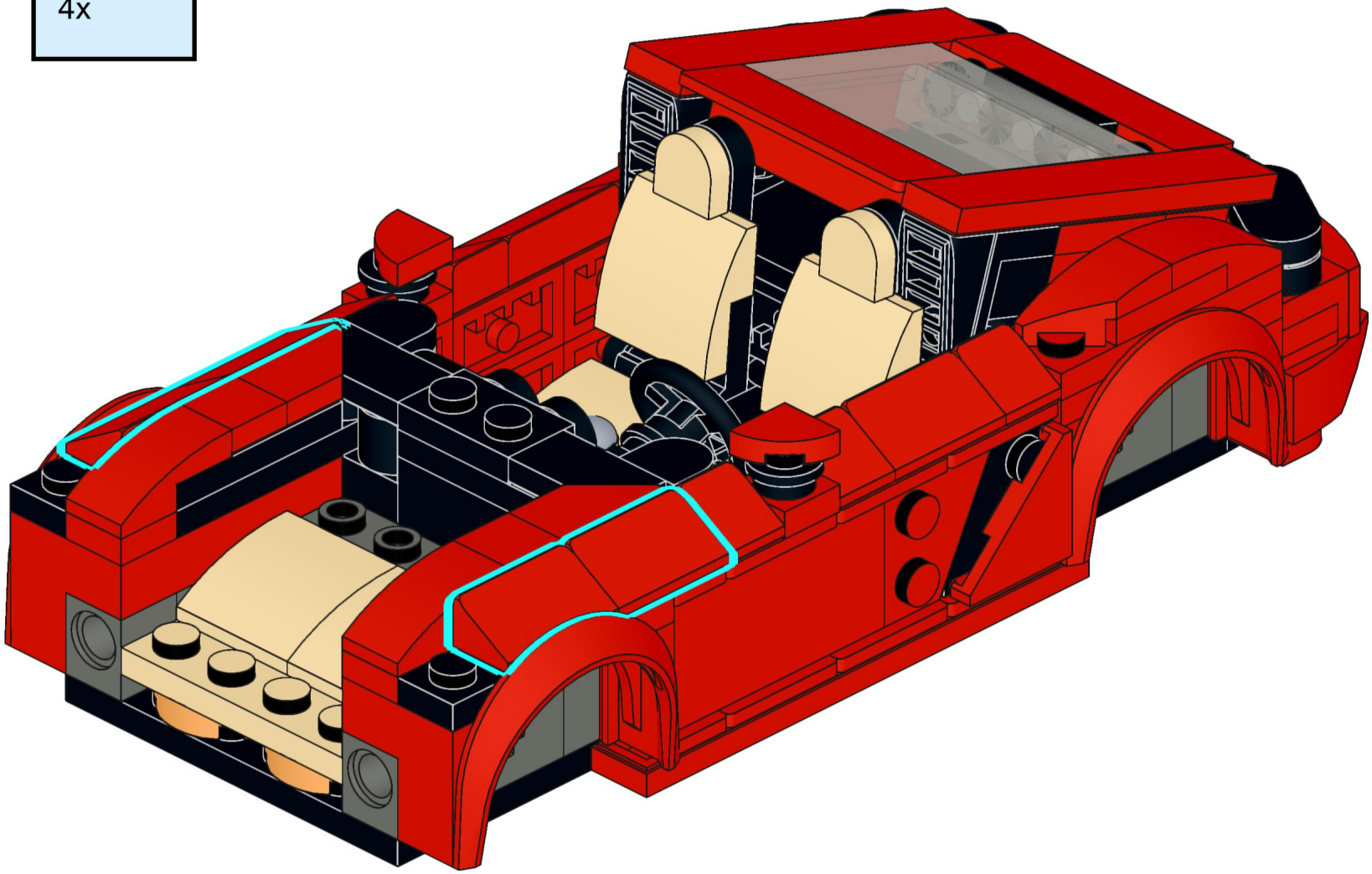

78

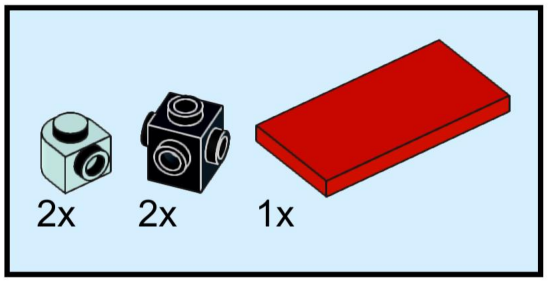

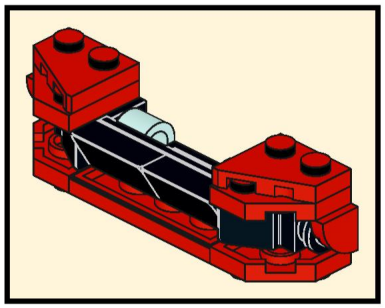

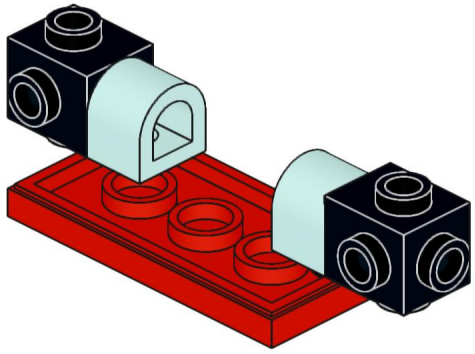

79

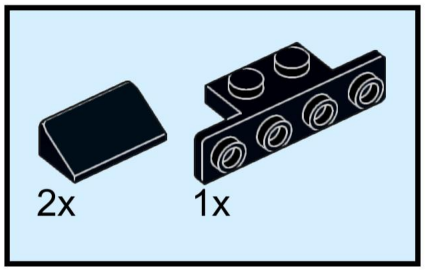

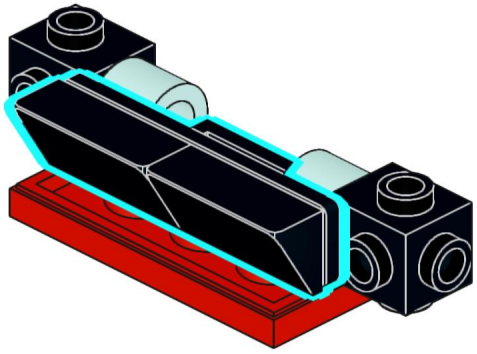

80

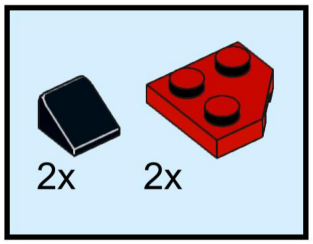

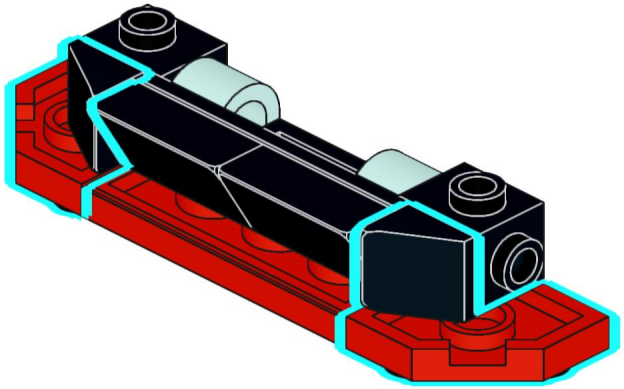

81

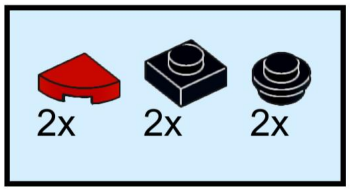

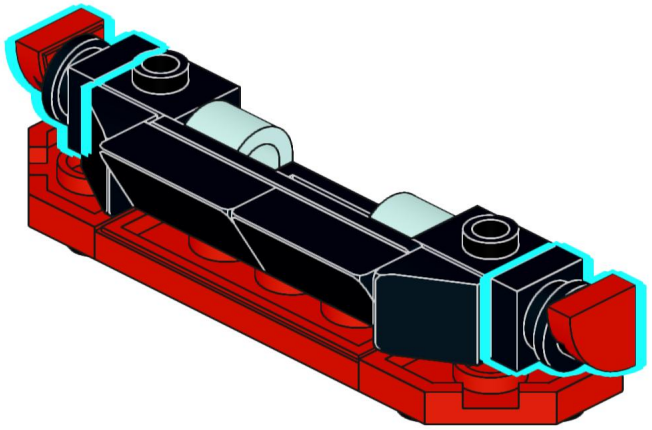

82

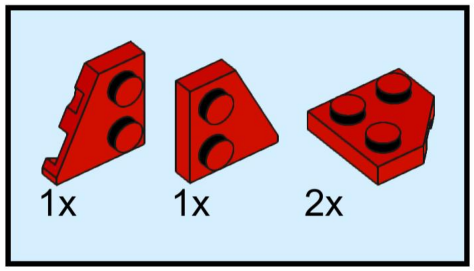

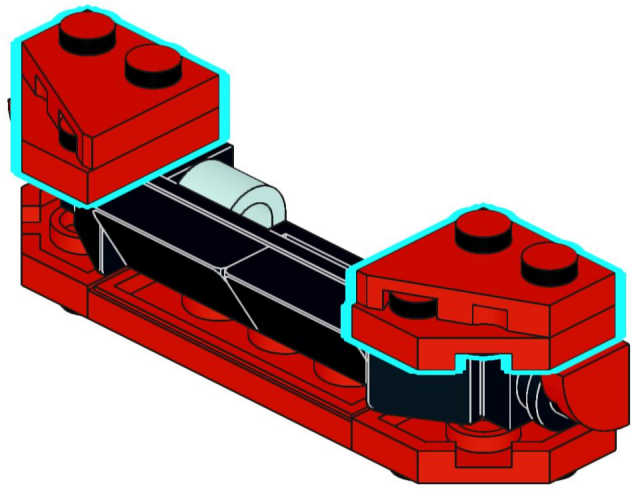

83

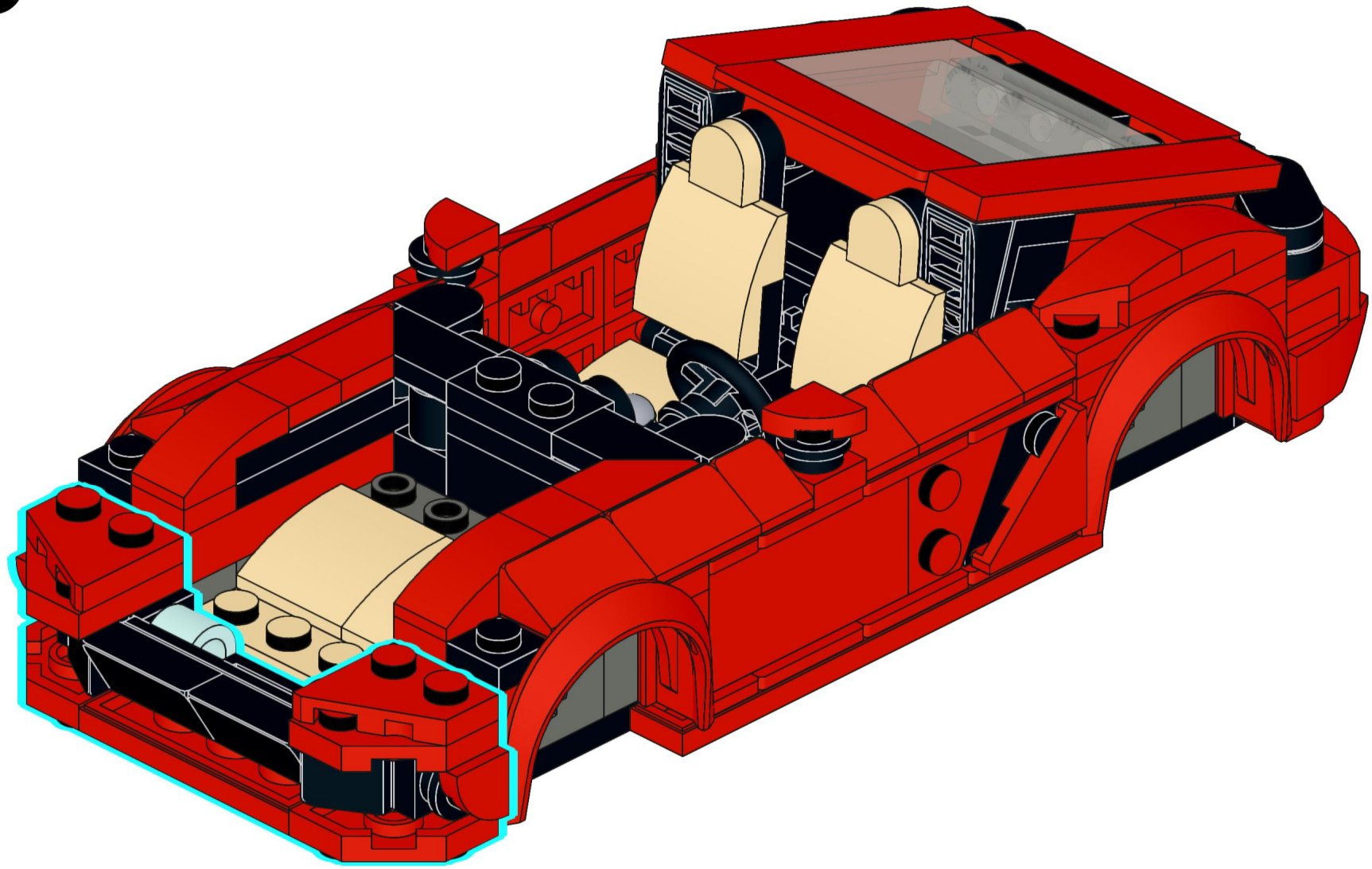

84

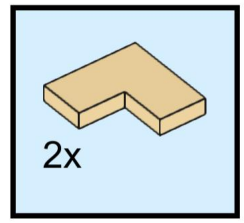

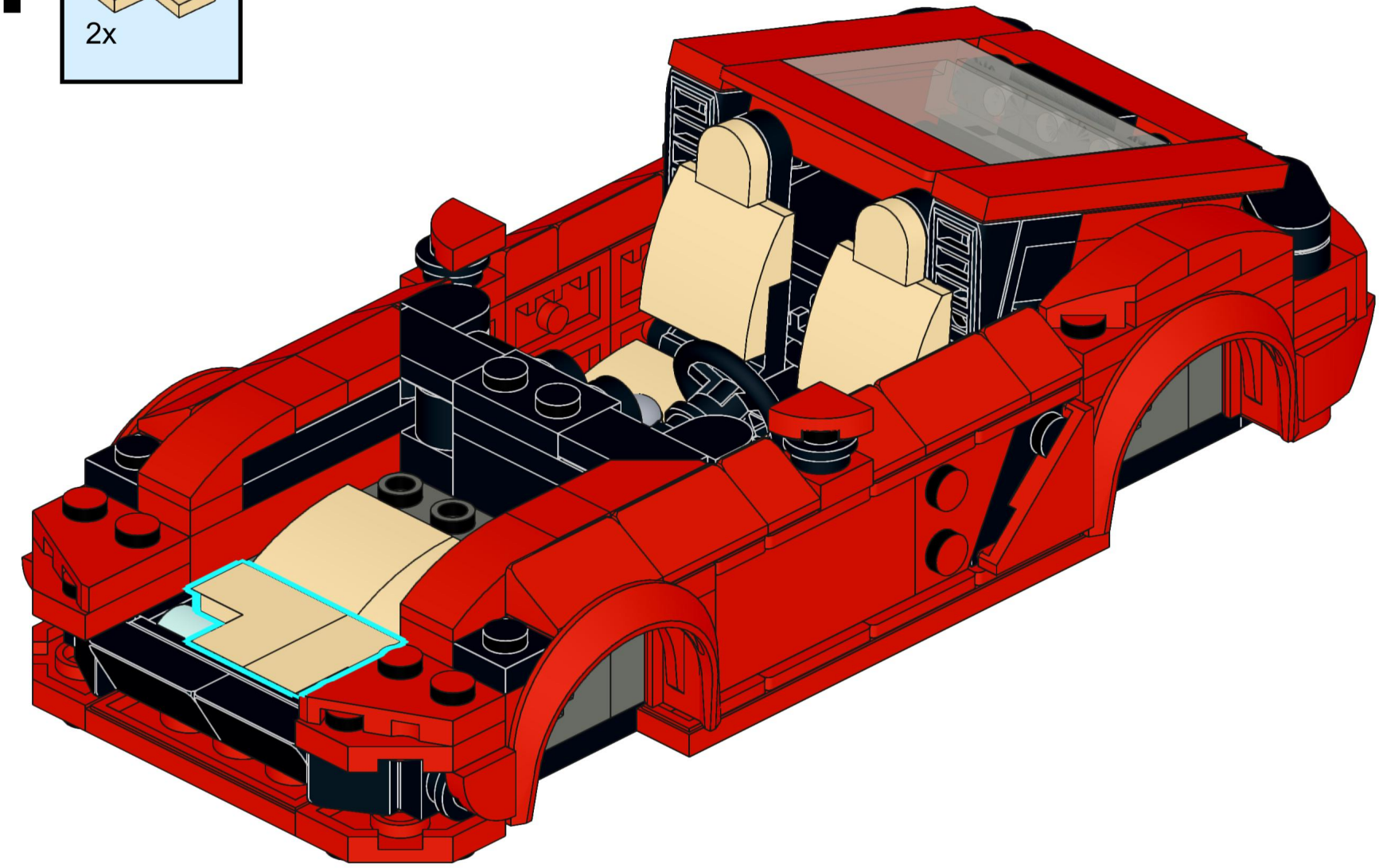

85

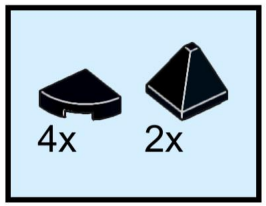

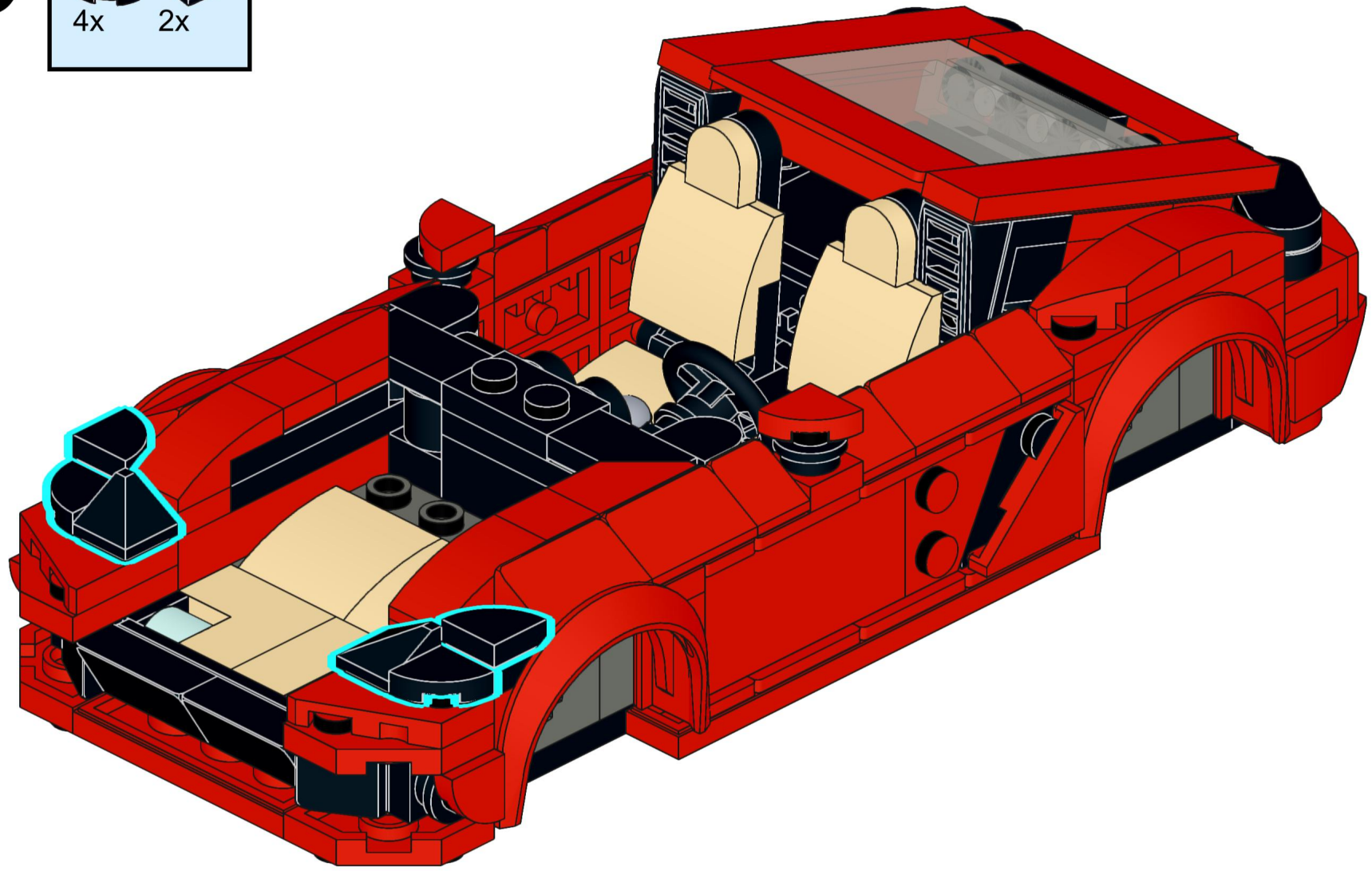

86

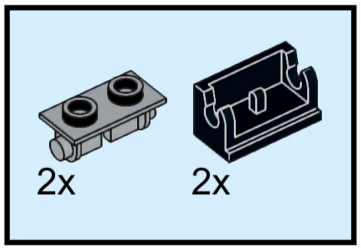

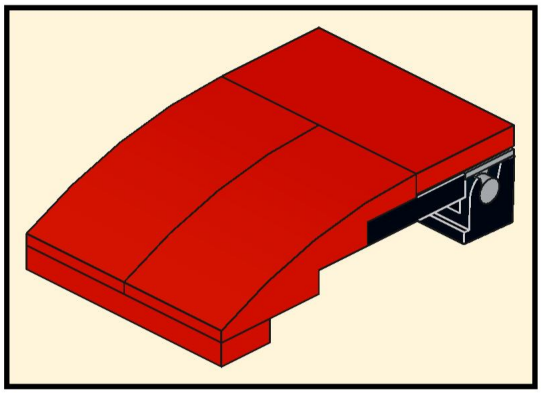

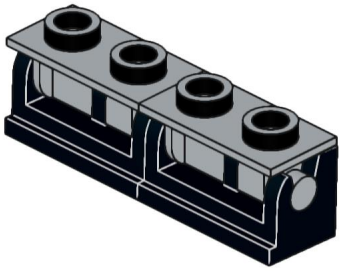

87

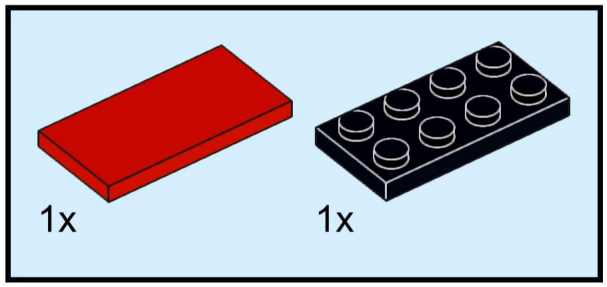

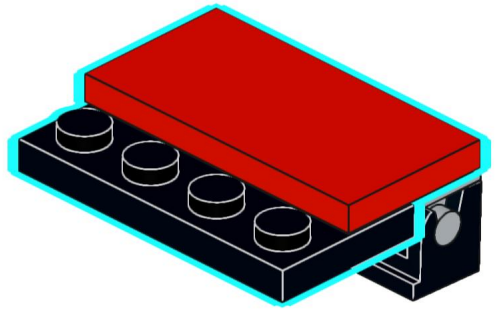

88

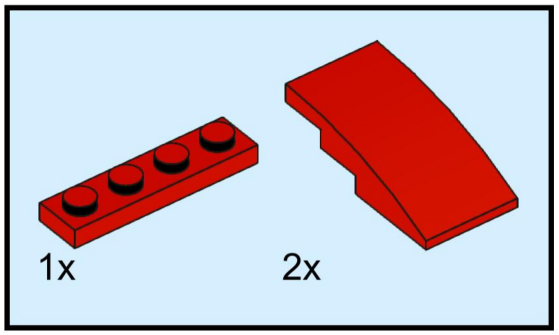

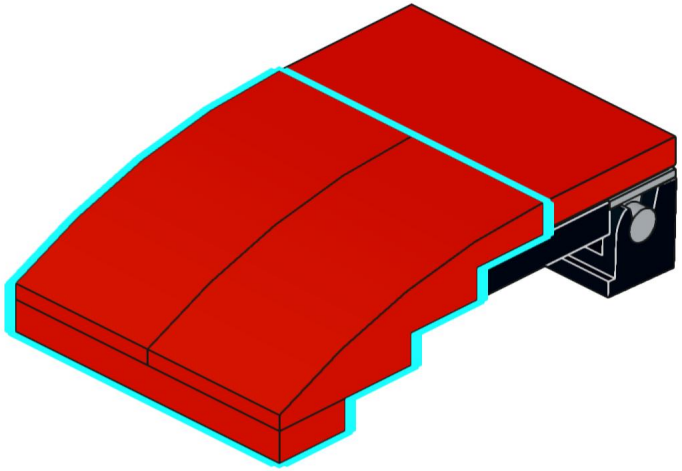

89

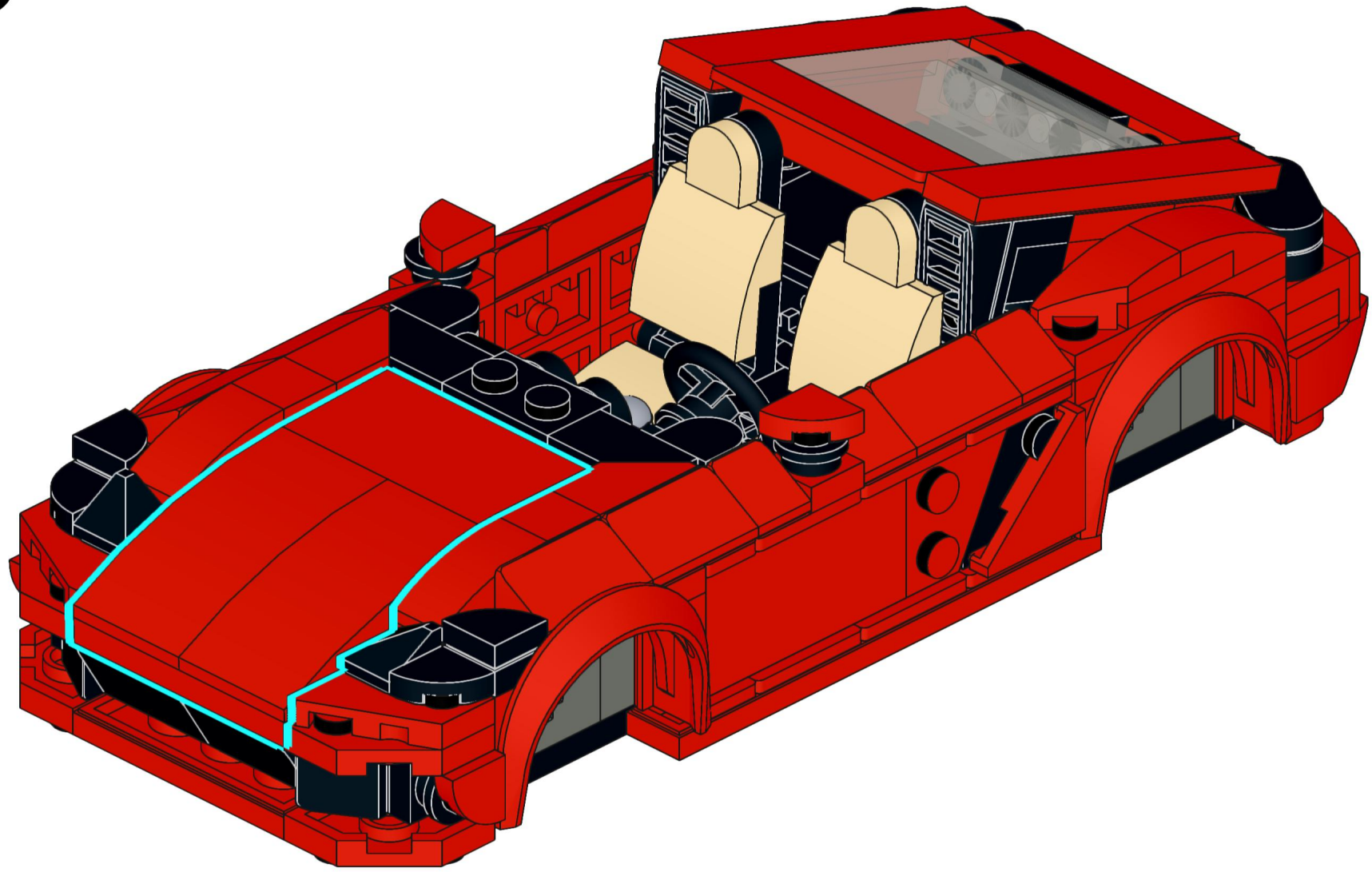

90

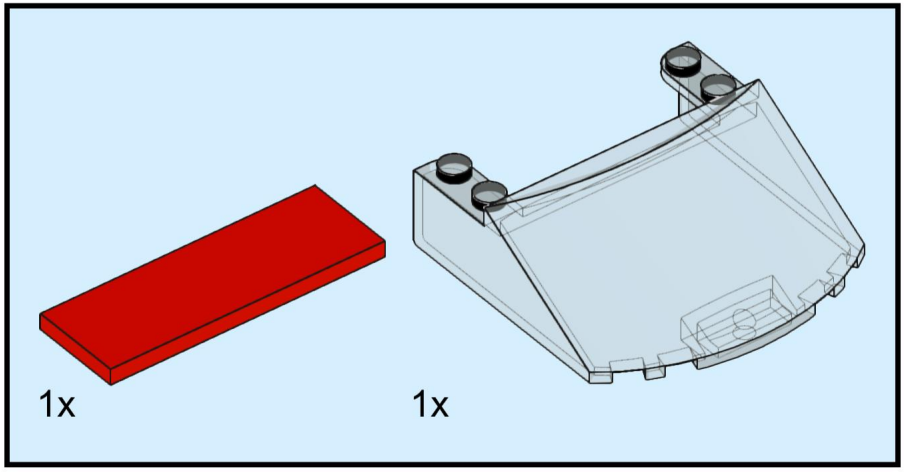

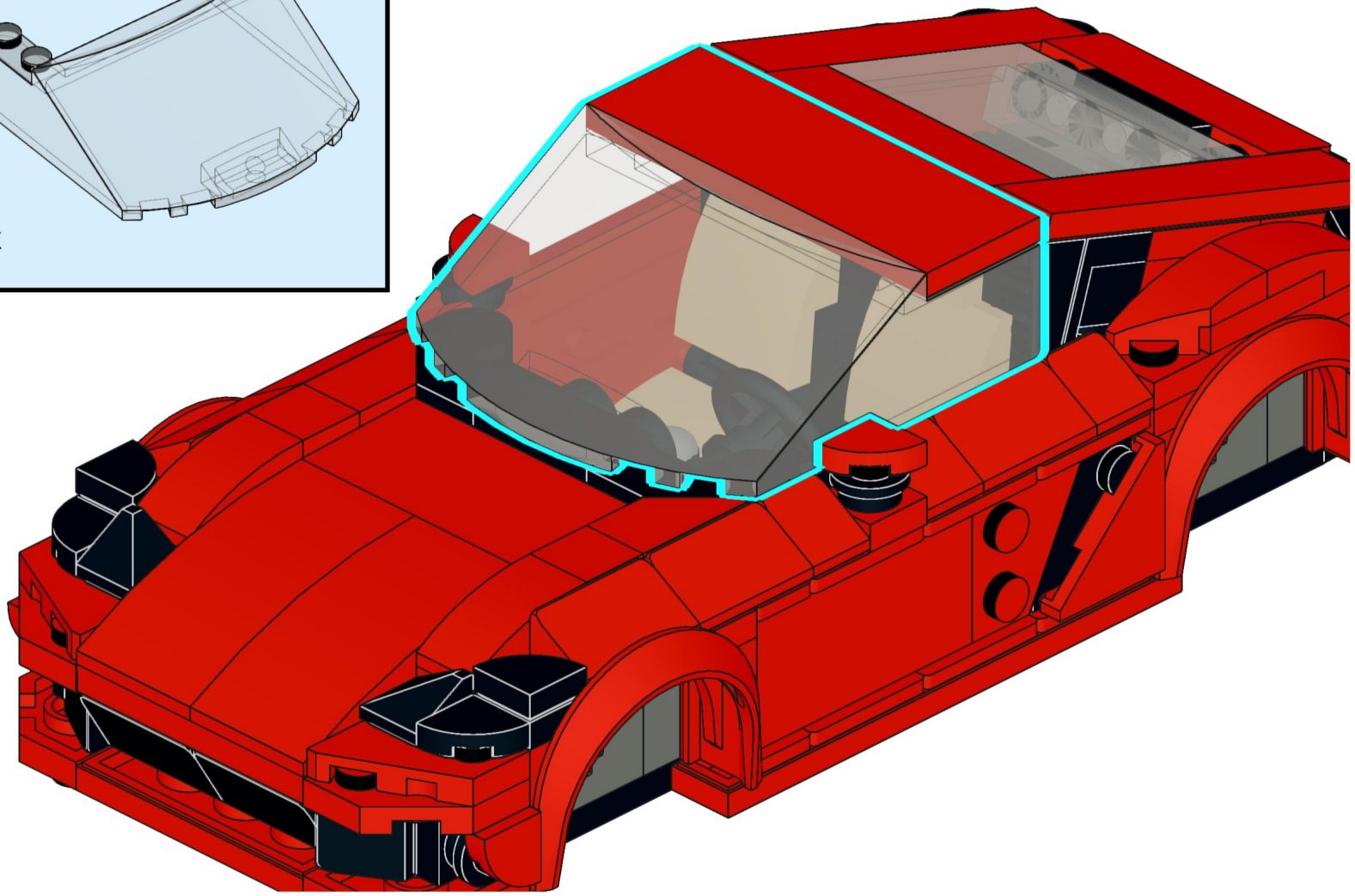

91

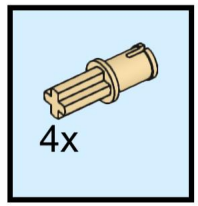

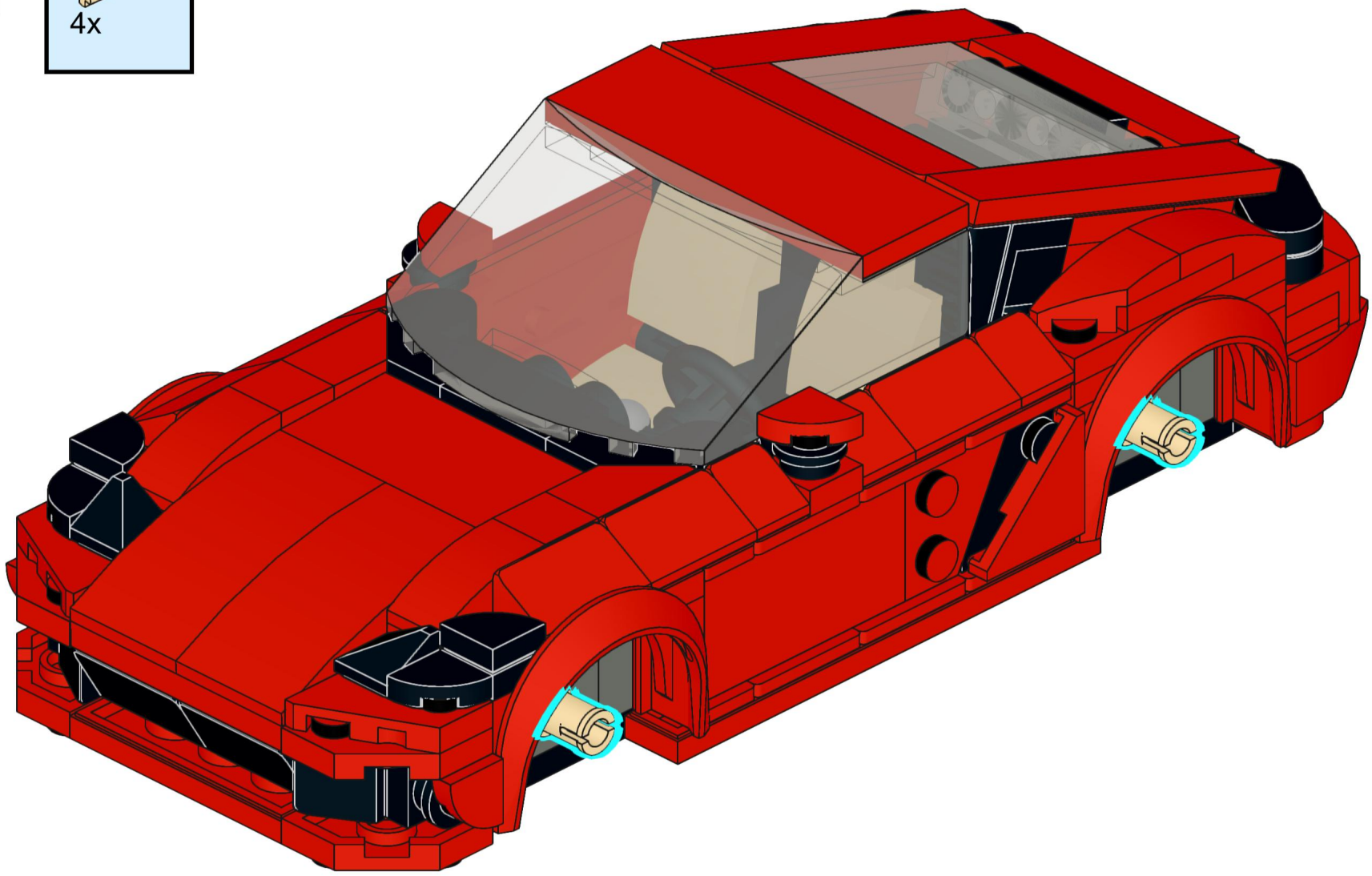

92

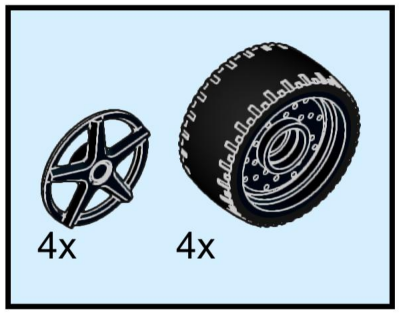

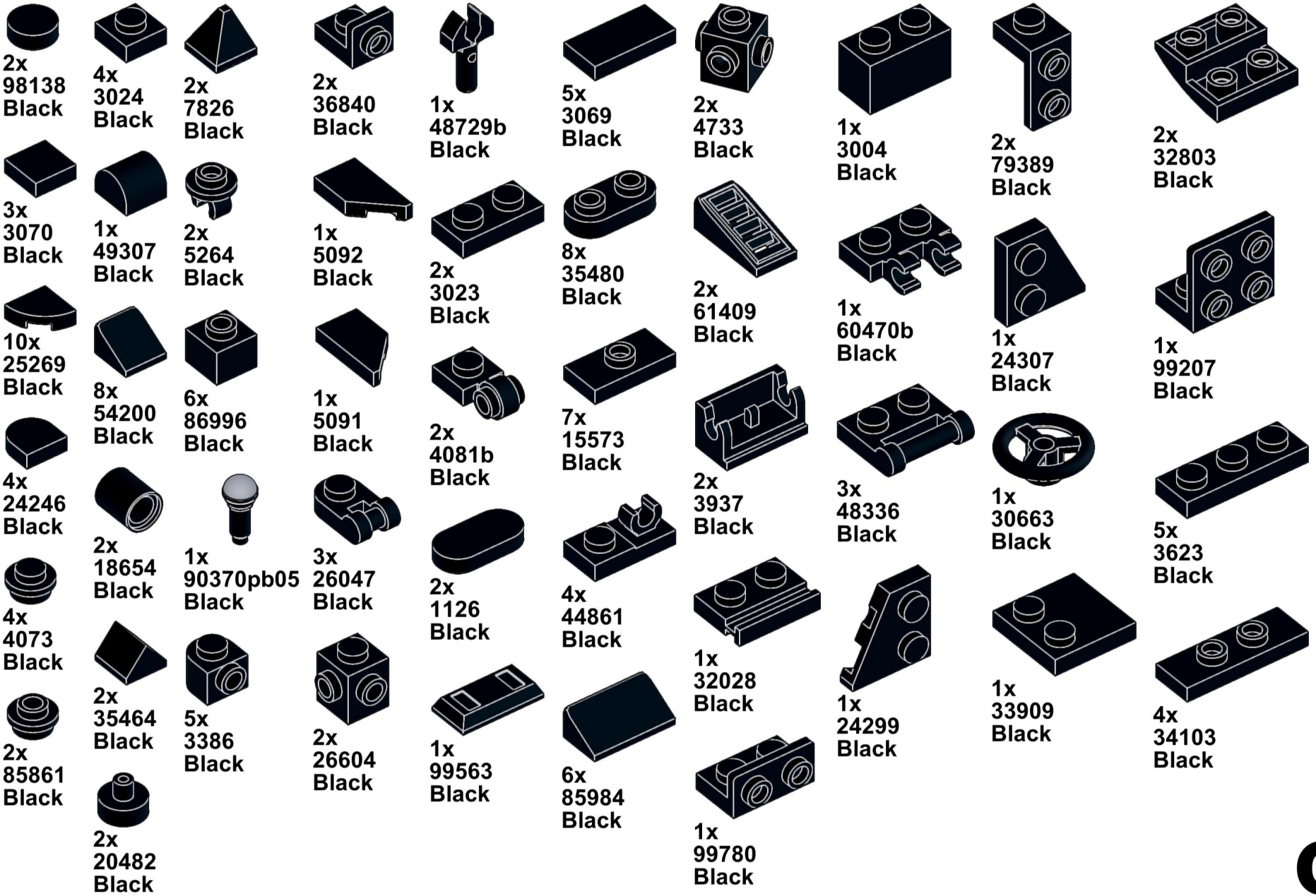
2x
98138
Black
4x
3024
Black
2x
7826
Black
2x
36840
Black
1x
48729b
Black
5x
3069
Black
2x
4733
Black
1x
3004
Black
2x
79389
Black
2x
32803
Black
3x
3070
Black
1x
49307
Black
2x
5264
Black
1x
5092
Black
2x
3023
Black
8x
35480
Black
2x
61409
Black
1x
60470b
Black
1x
24307
Black
1x
99207
Black
10x
25269
Black
8x
54200
Black
6x
86996
Black
1x
5091
Black
2x
4081b
Black
7x
15573
Black
2x
3937
Black
3x
48336
Black
1x
30663
Black
5x
3623
Black
4x
24246
Black
2x
18654
Black
1x
90370pb05
Black
3x
26047
Black
2x
1126
Black
4x
44861
Black
1x
32028
Black
1x
24299
Black
1x
33909
Black
4x
4073
Black
2x
35464
Black
5x
3386
Black
2x
26604
Black
1x
99563
Black
6x
85984
Black
1x
99780
Black
4x
34103
Black
2x
85861
Black
2x
20482
Black



2x
77850
Black



3x
2431
Black



1x
3020
Black



4x
72210a
Black



1x
77845
Black

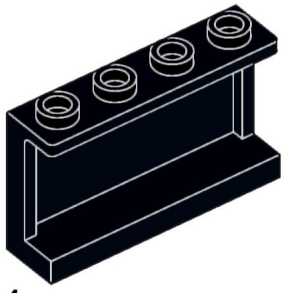

1x
14718
Black

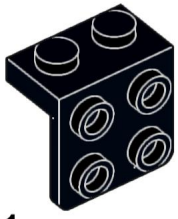

1x
44728
Black

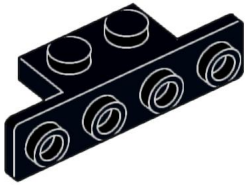

1x
2436b
Black



4x
3710
Black



4x
72206pb01
Black



1x
3666
Black

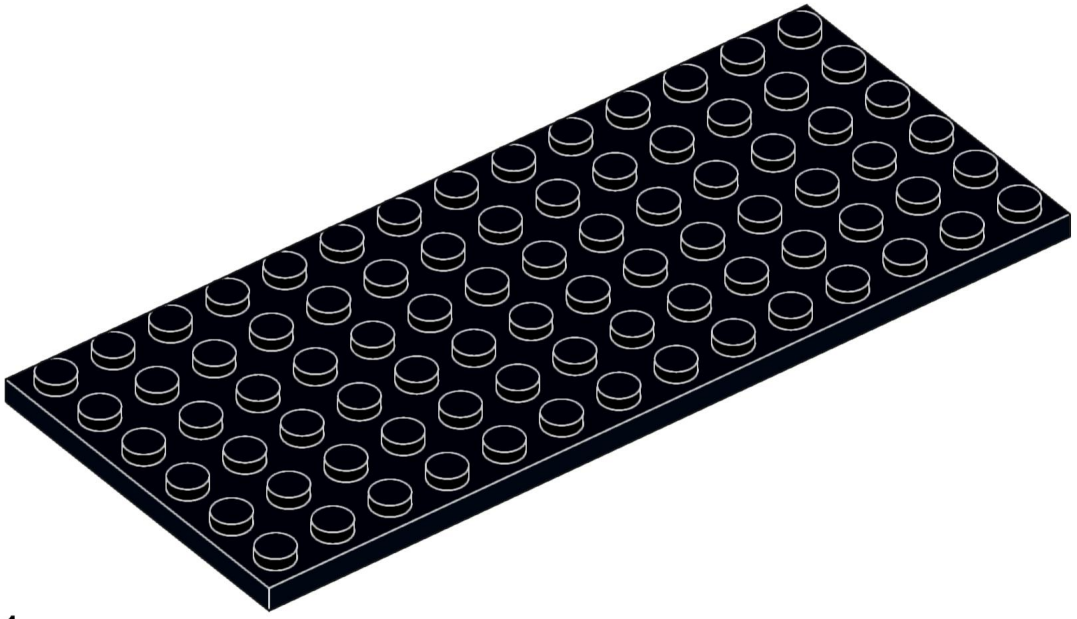

1x
3456
Black



2x
25269
Dark Bluish Gray

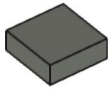

2x
3070
Dark Bluish Gray



2x
4073
Dark Bluish Gray

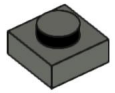

4x
3024
Dark Bluish Gray

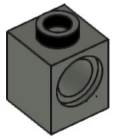

9x
6541
Dark Bluish Gray



2x
36840
Dark Bluish Gray

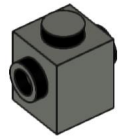

1x
47905
Dark Bluish Gray

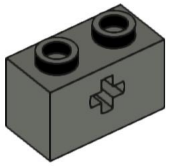

4x
32064
Dark Bluish Gray

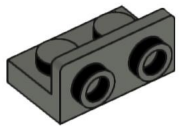

2x
99780
Dark Bluish Gray



1x
85861
Light Bluish Gray

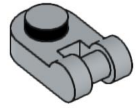

1x
26047
Light Bluish Gray



2x
35480
Light Bluish Gray



2x
32828
Light Bluish Gray

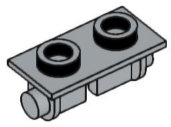

2x
3938
Light Bluish Gray

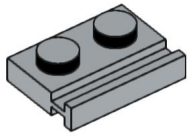

2x
32028
Light Bluish Gray

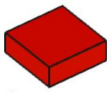

2x
3070
Red



4x
24246
Red



8x
25269
Red



12x
3024
Red



6x
54200
Red

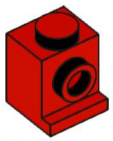

2x
4070
Red

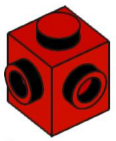

2x
26604
Red

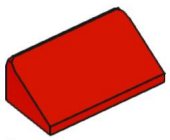

6x
85984
Red

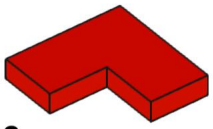

2x
14719
Red

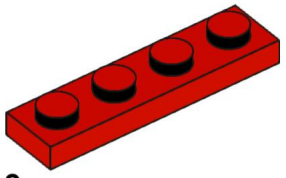

3x
3710
Red

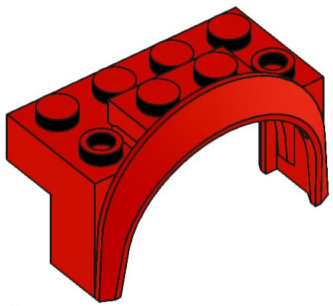

4x
3387
Red



4x
36840
Red

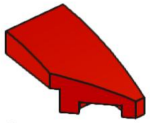

2x
29119
Red

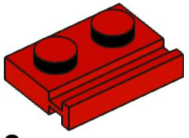

2x
32028
Red

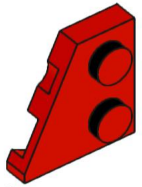

2x
24299
Red

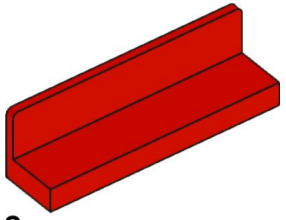

2x
30413
Red

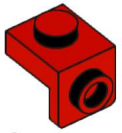

4x
36841
Red

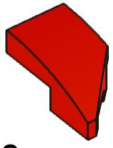

2x
29120
Red

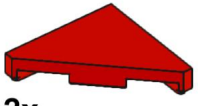

2x
35787
Red

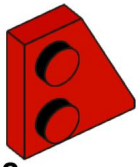

2x
24307
Red

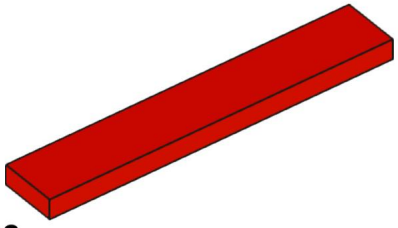

2x
6636
Red

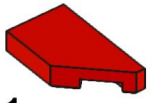

1x
5092
Red

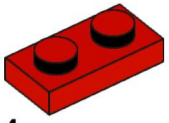

4x
3023
Red

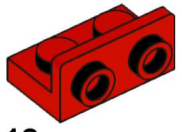

12x
99780
Red

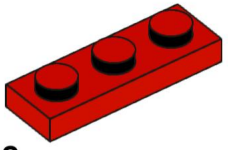

2x
3623
Red

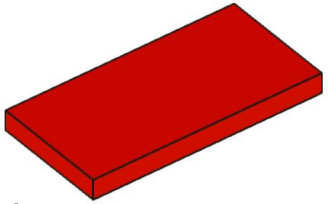

4x
87079
Red

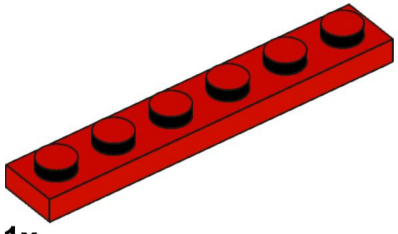

1x
3666
Red

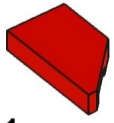

1x
5091
Red

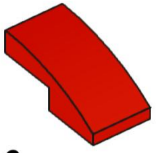

6x
11477
Red

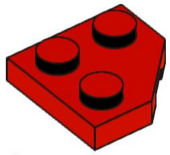

4x
26601
Red

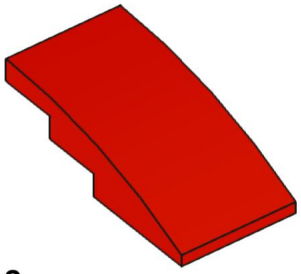

2x
93606
Red

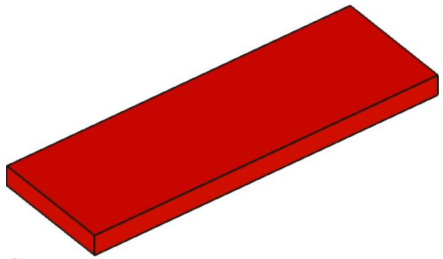

1x
69729
Red

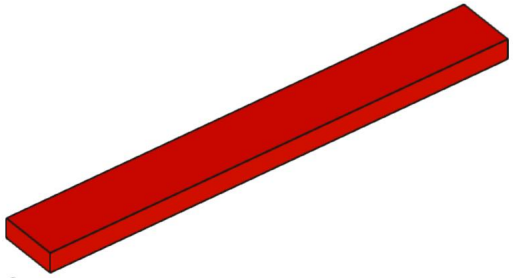

2x
4162
Red

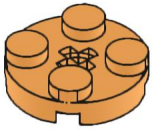

2x
4032
Medium Nougat



2x
24246
Tan

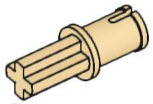

4x
3749
Tan

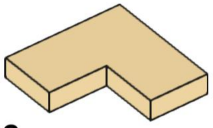

2x
14719
Tan

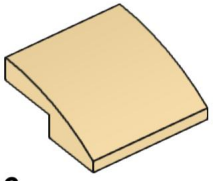

6x
15068
Tan

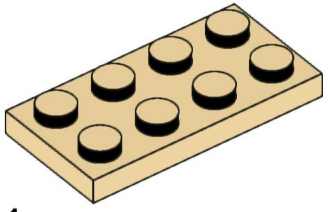

1x
3020
Tan

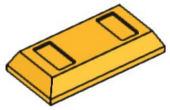

1x
99563
Bright Light Orange

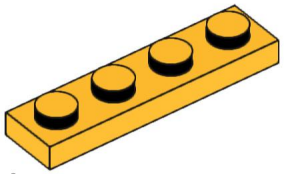

1x
3710
Bright Light Orange

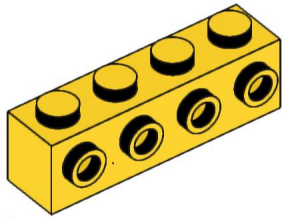

2x
30414
Yellow



4x
20482
Yellowish Green



6x
3386
Light Aqua



2x
26604
Medium Blue

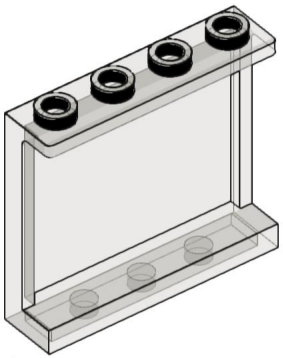

1x
60581
Trans-Brown

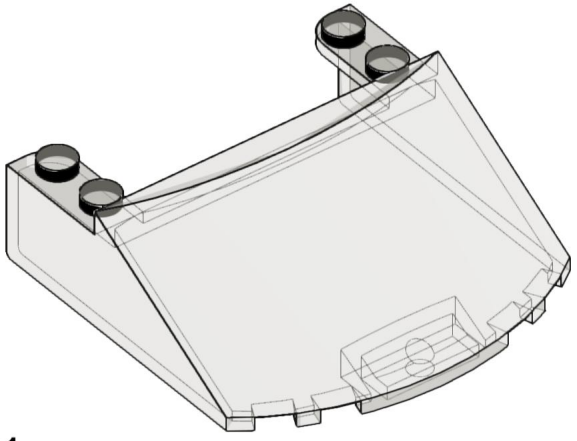

1x
65632
Trans-Brown