1



2

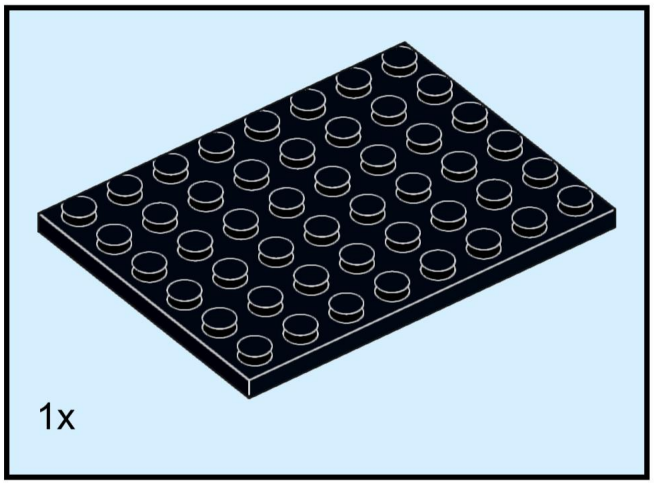

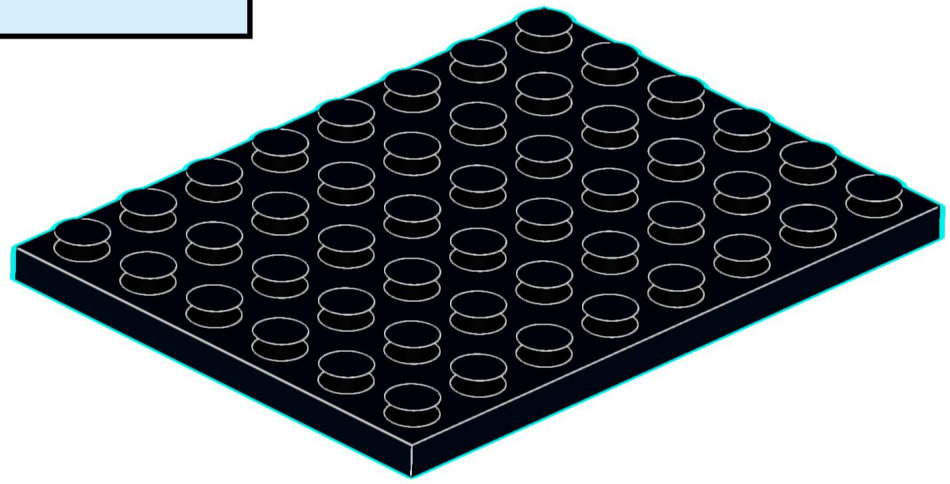

3

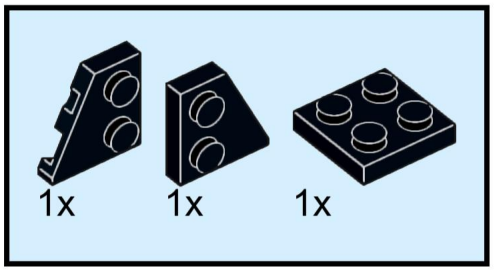

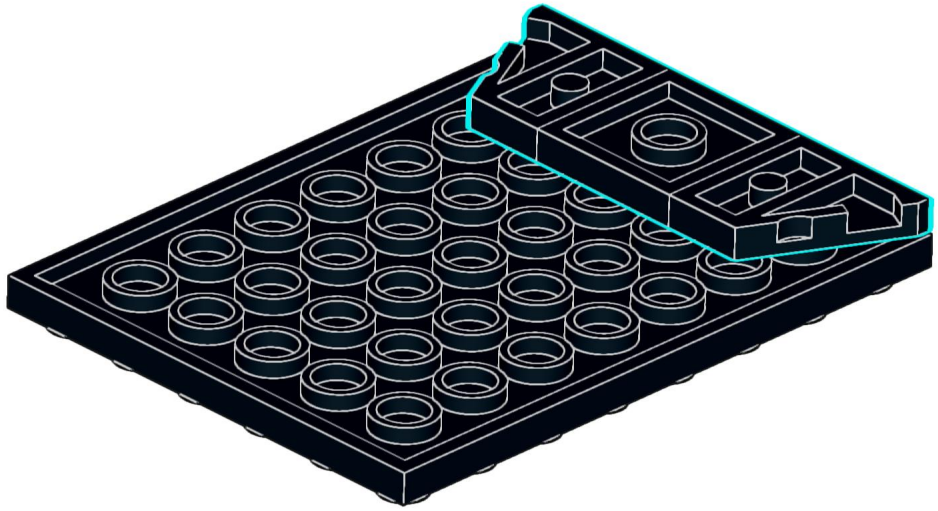

4

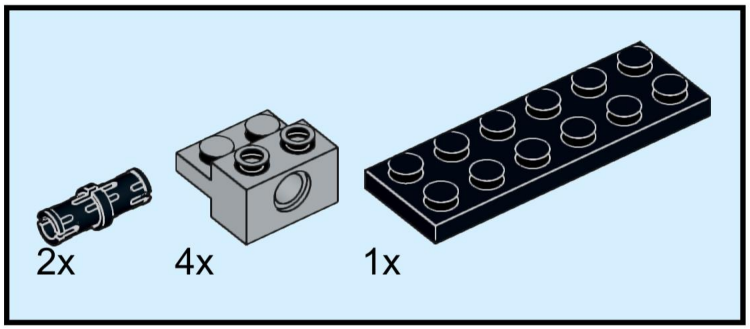

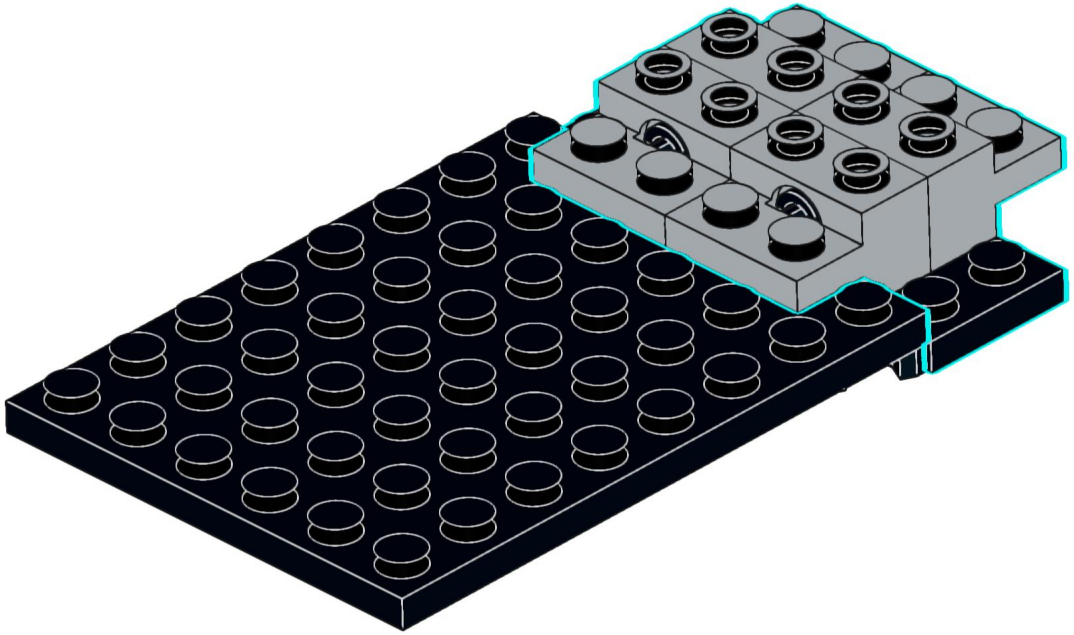

5

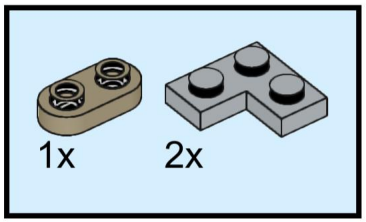

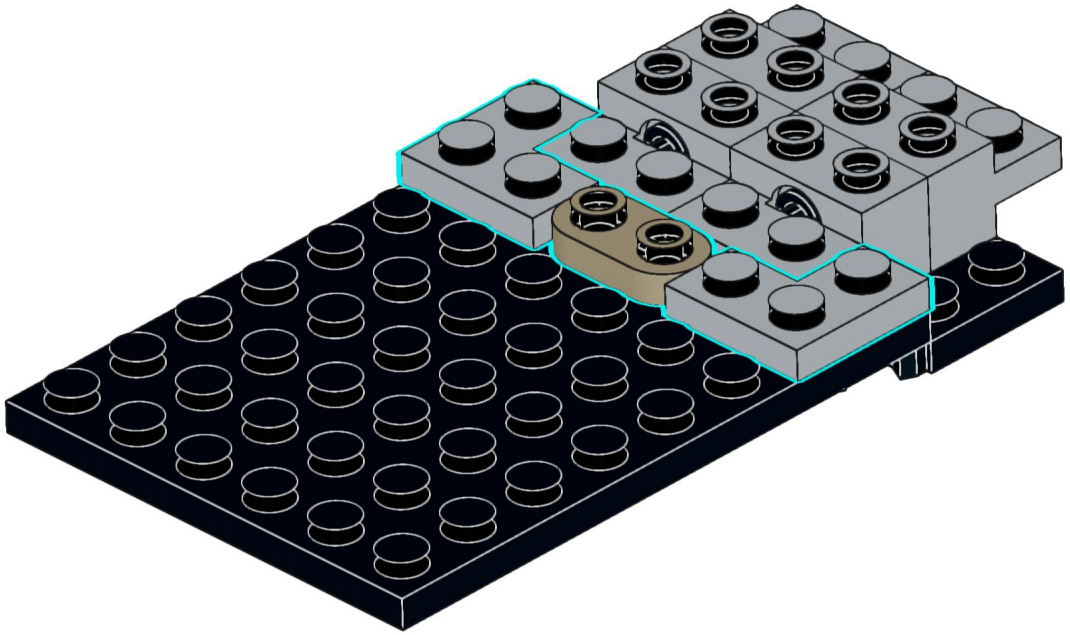

6

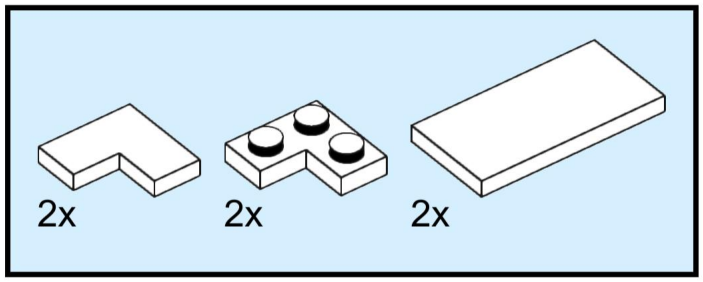

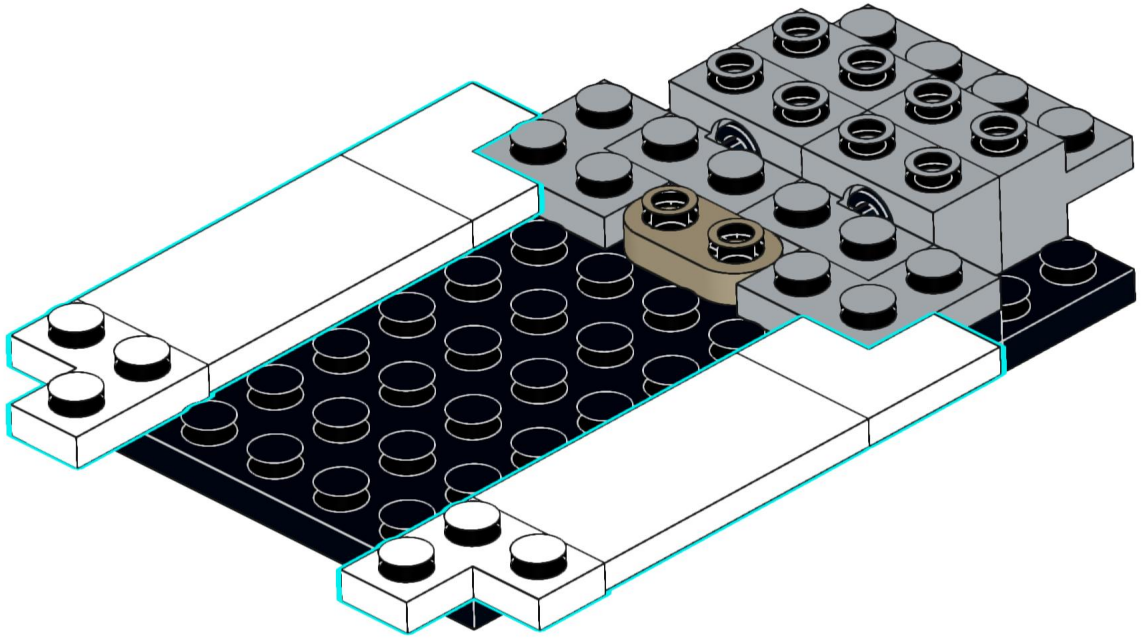

7

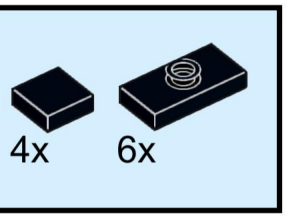

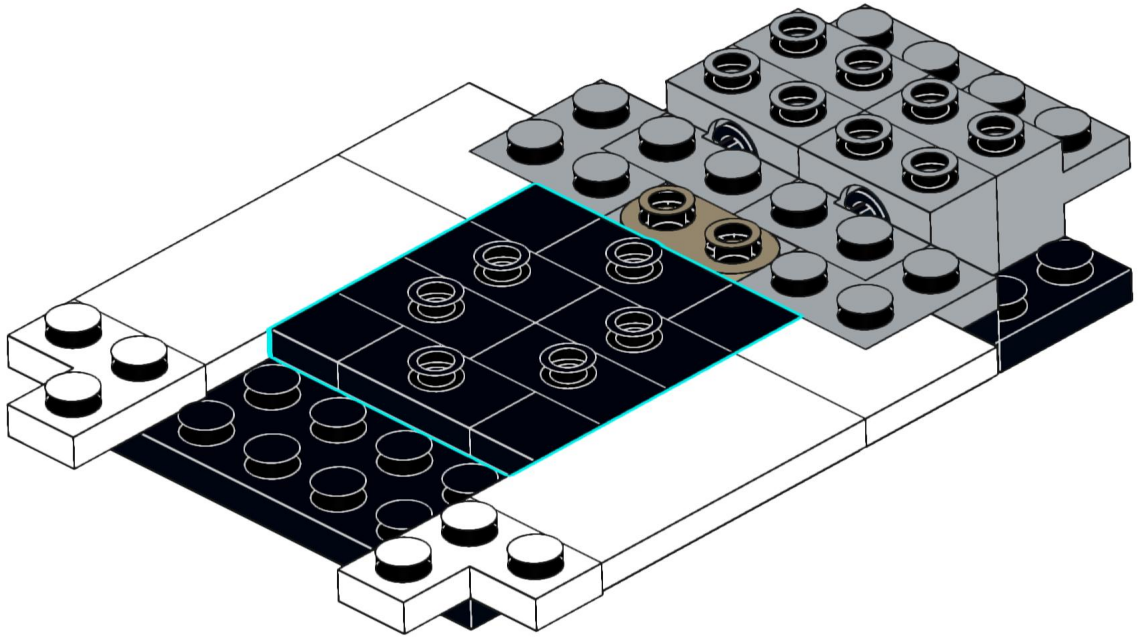

8

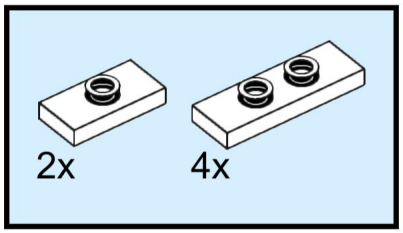

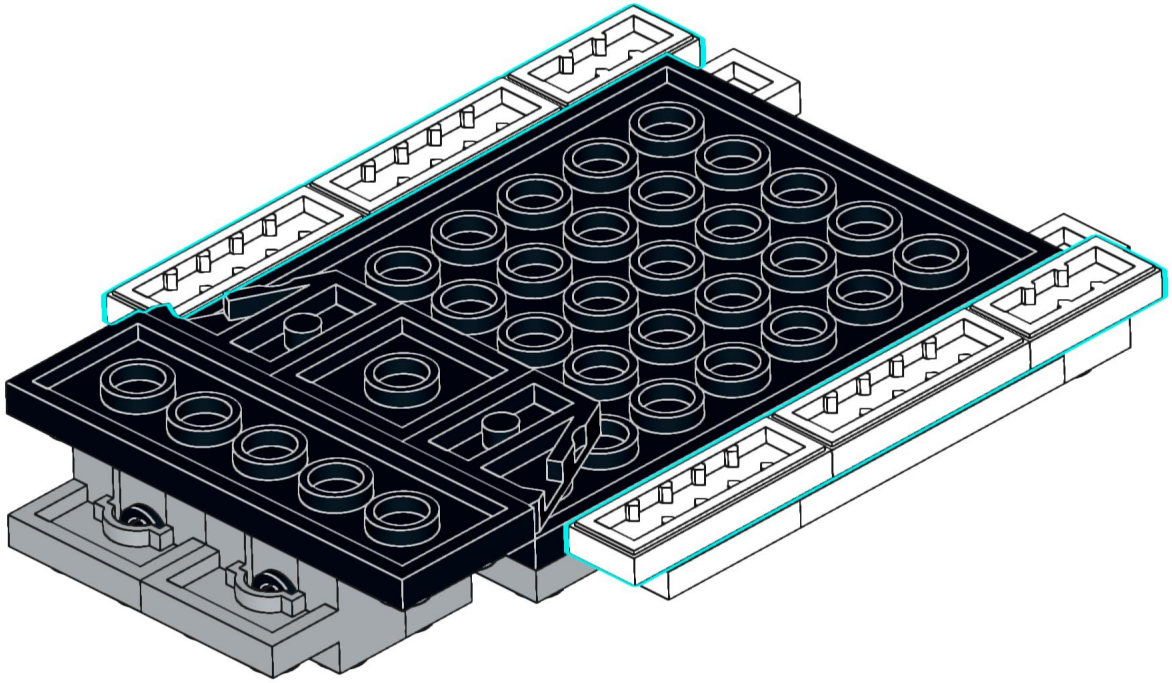

9

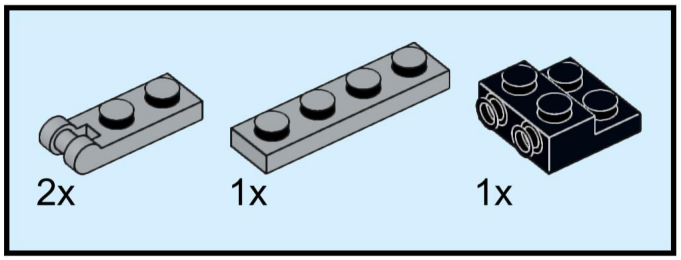

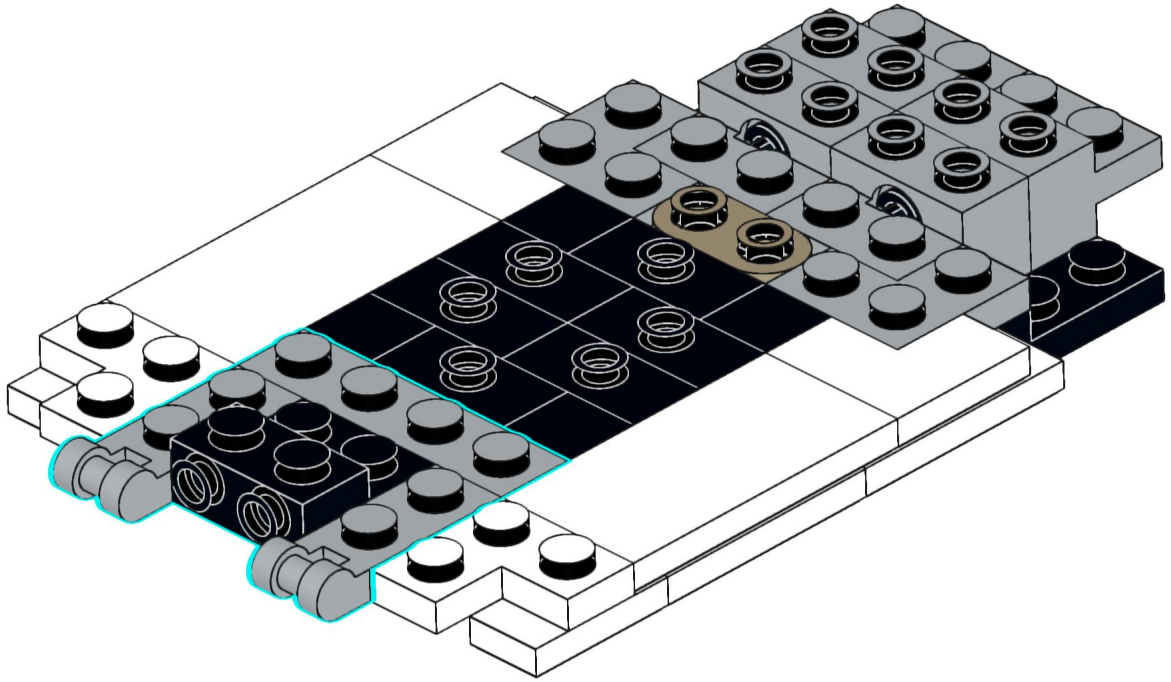

10

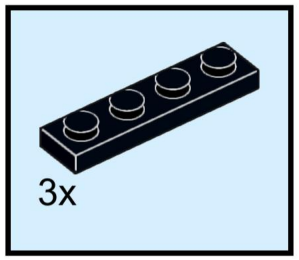

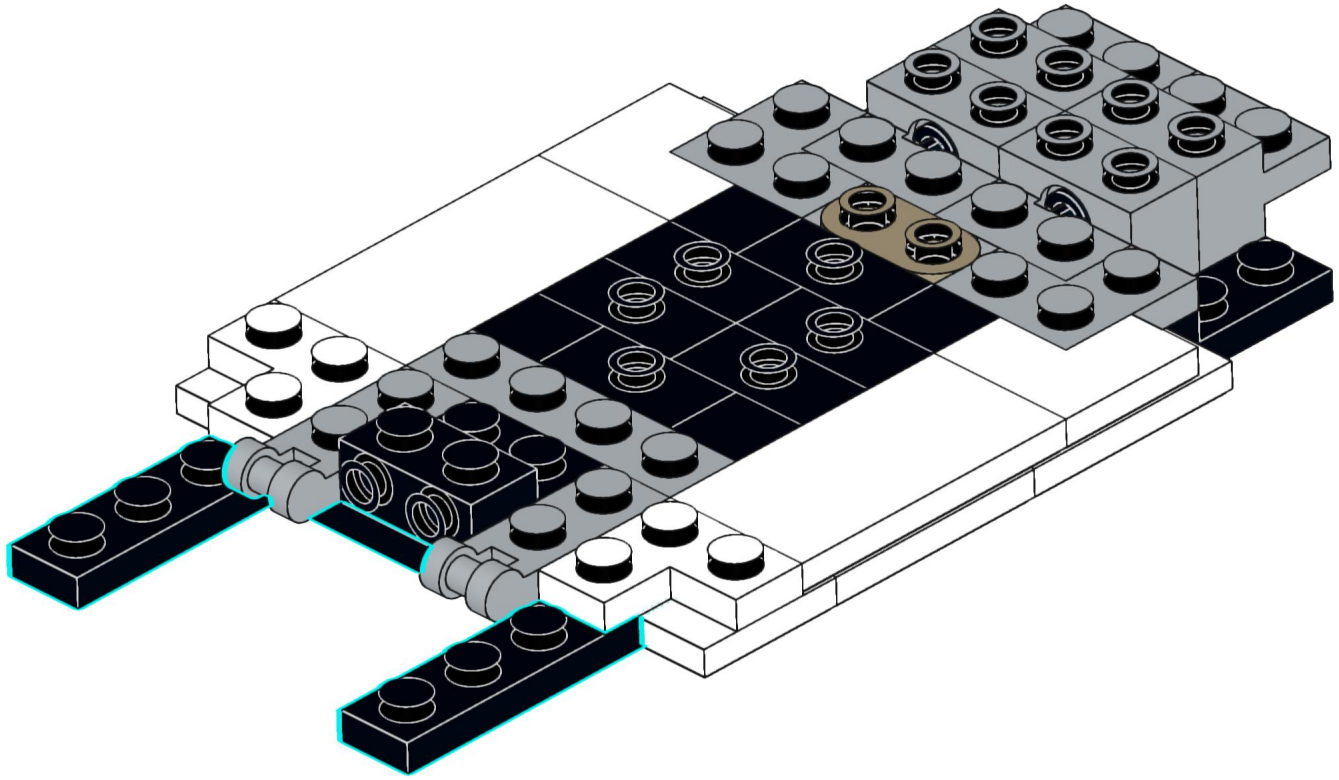

11

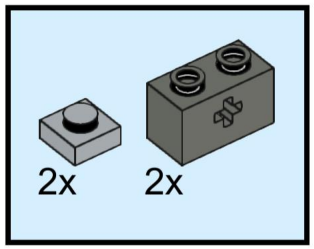

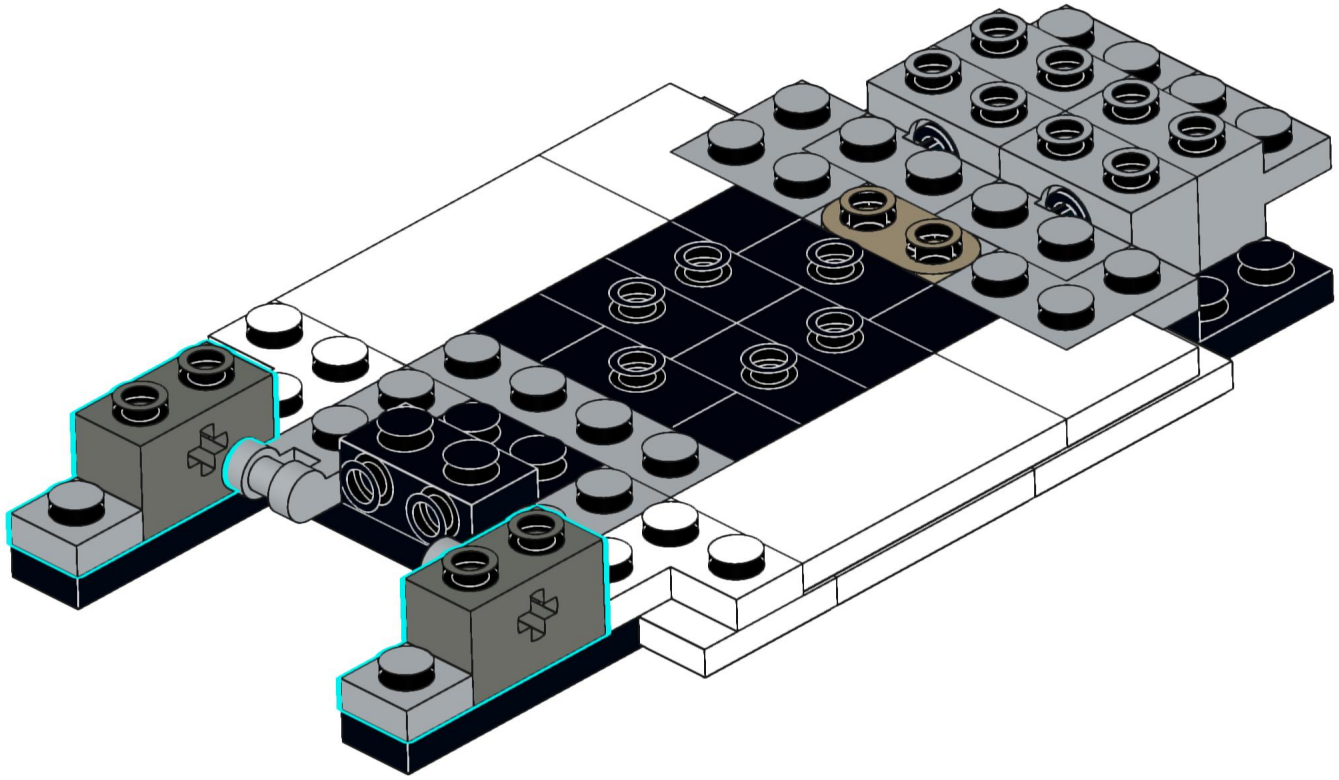

12

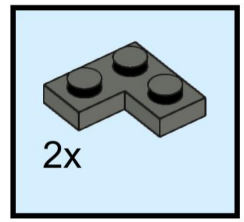

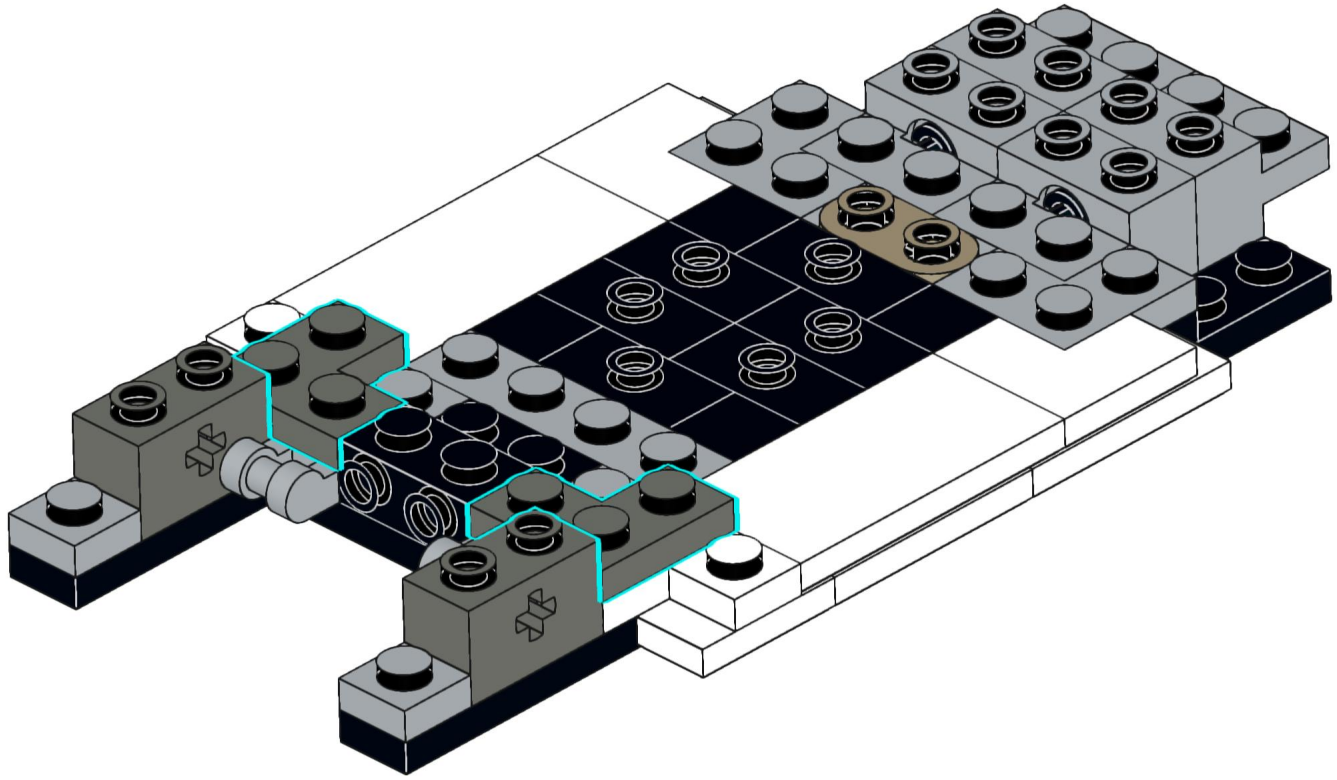

13

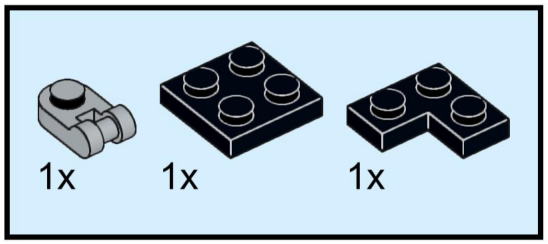

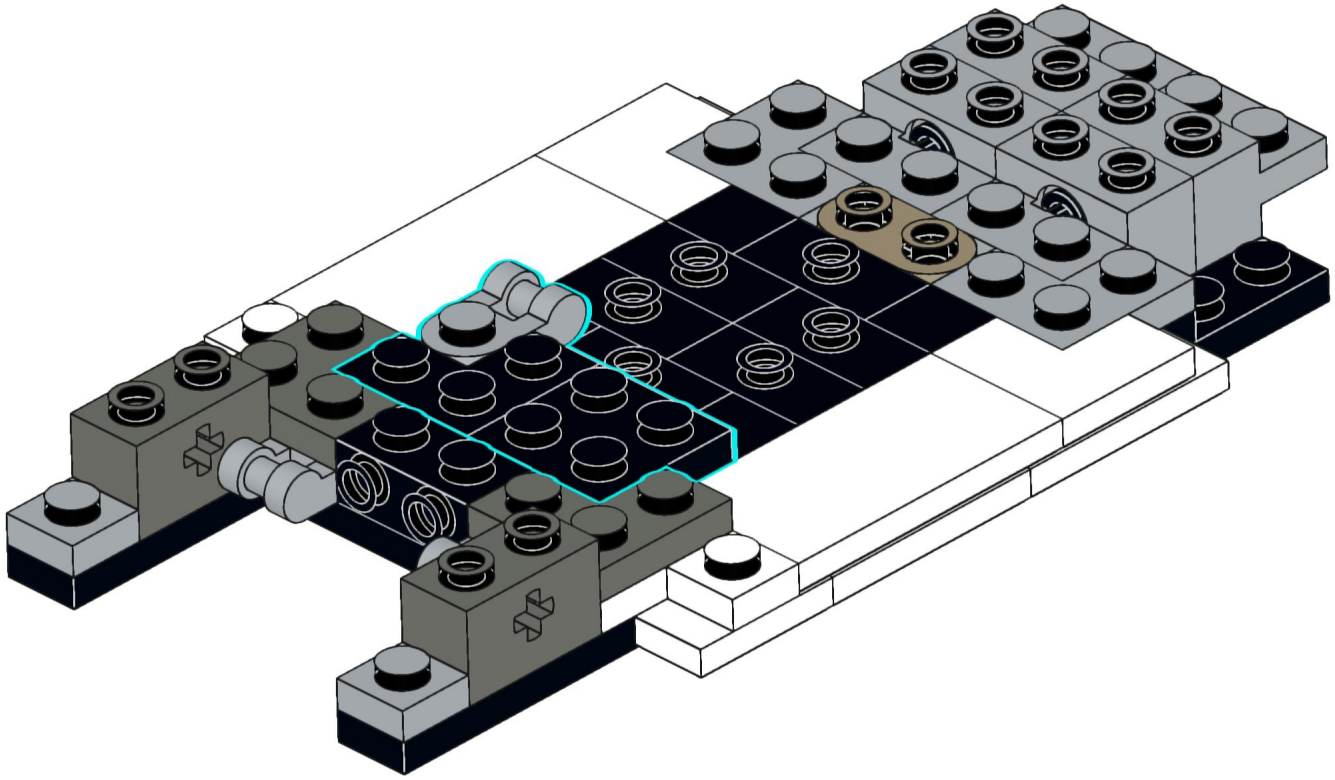

14

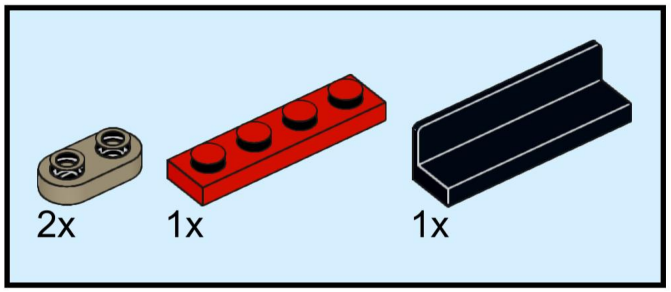

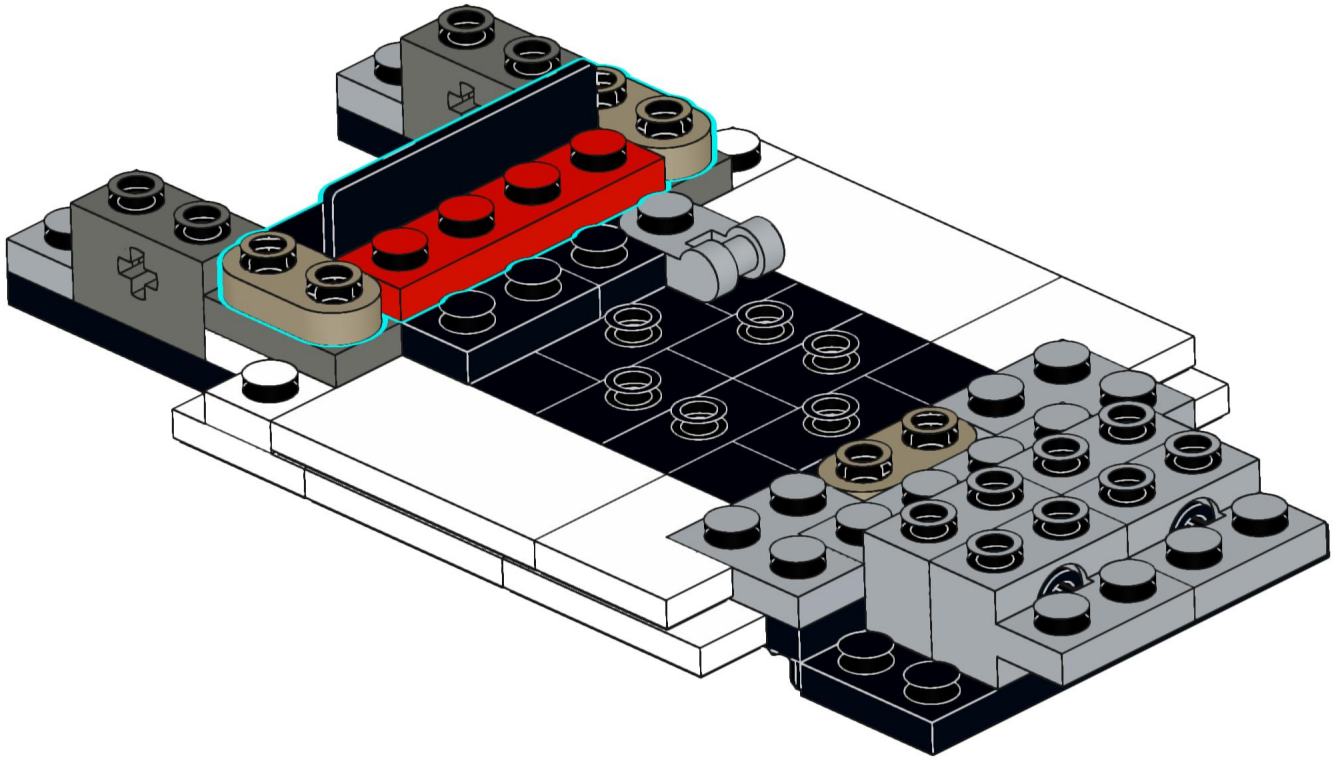

15

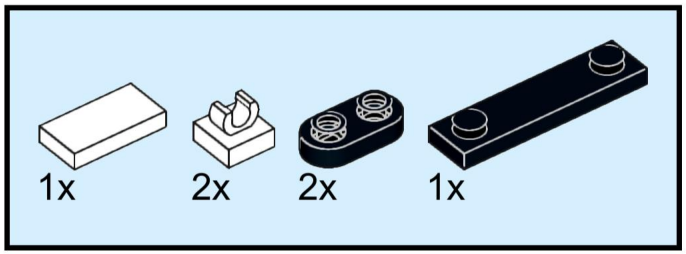

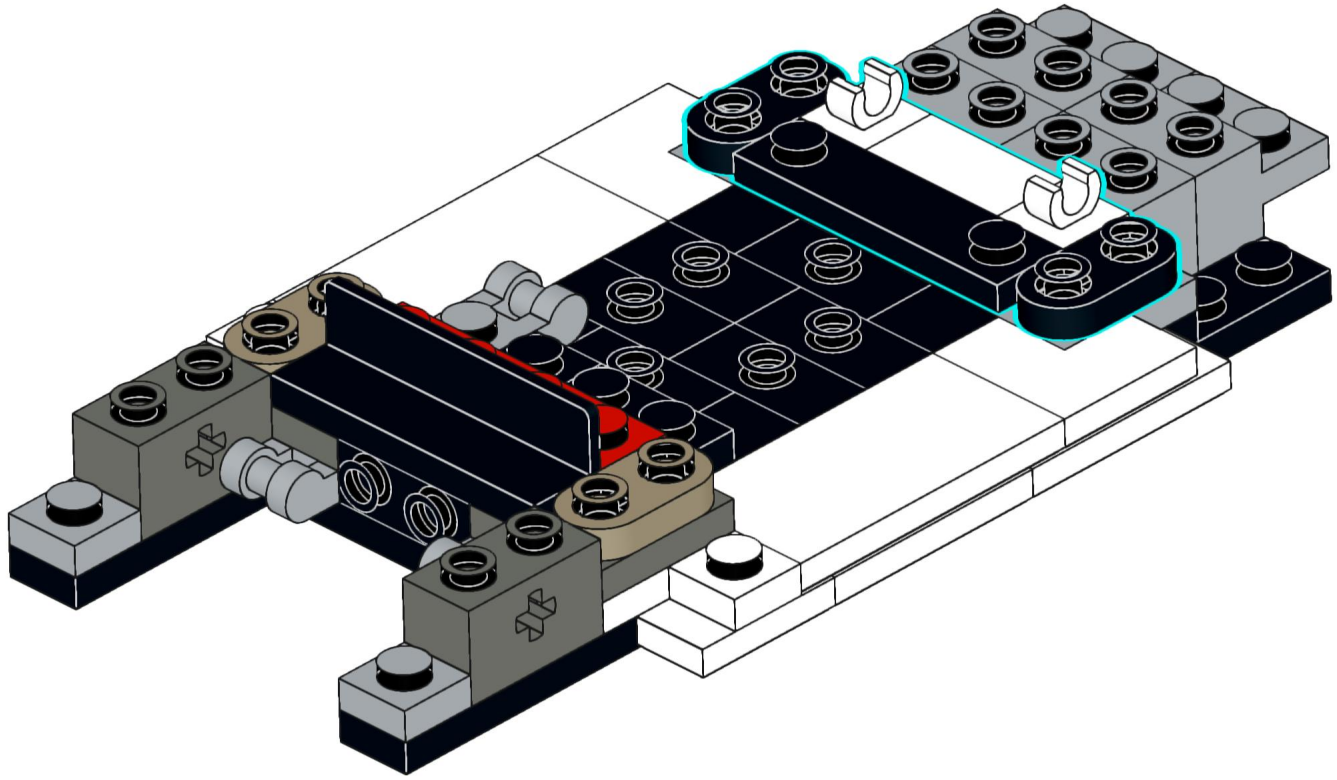

16

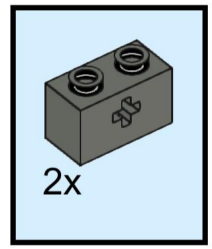

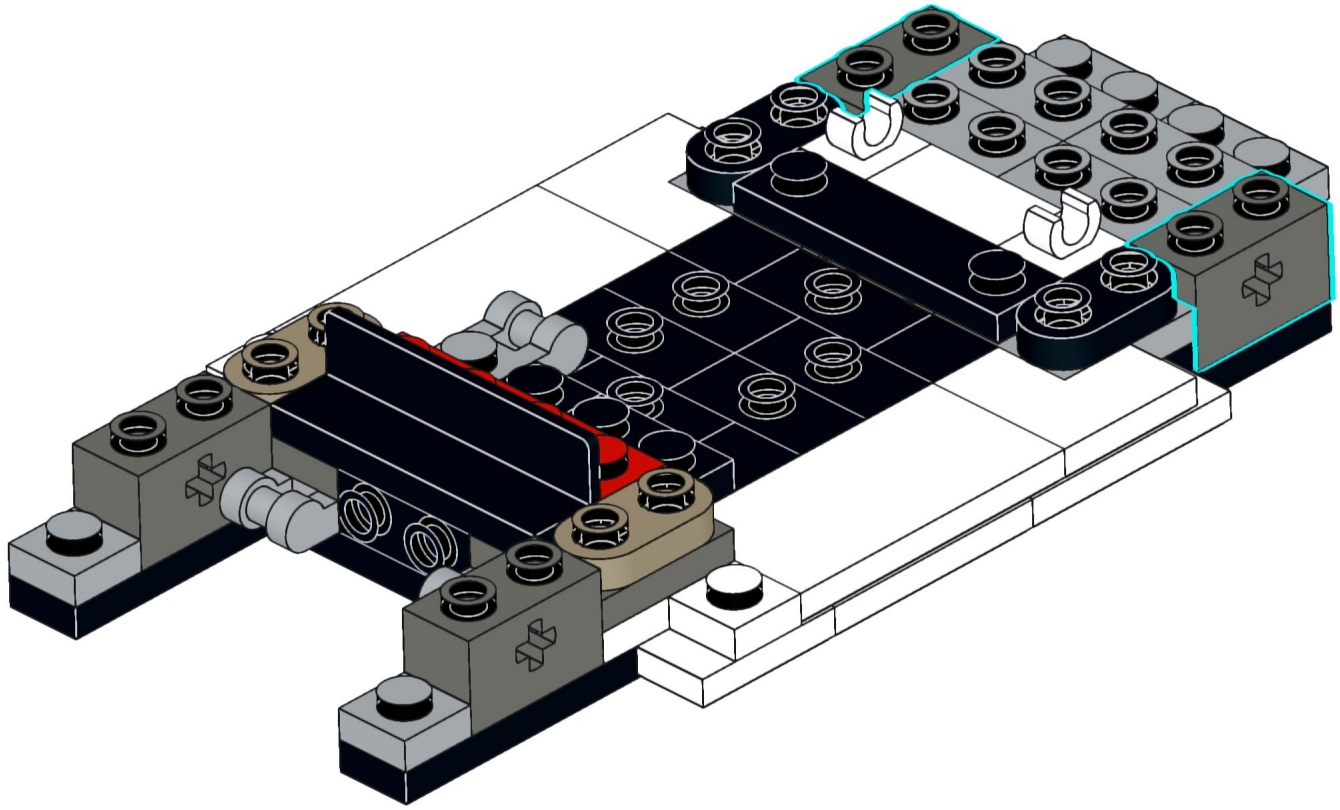

17

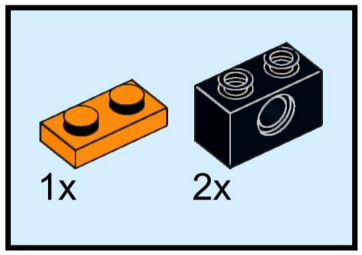

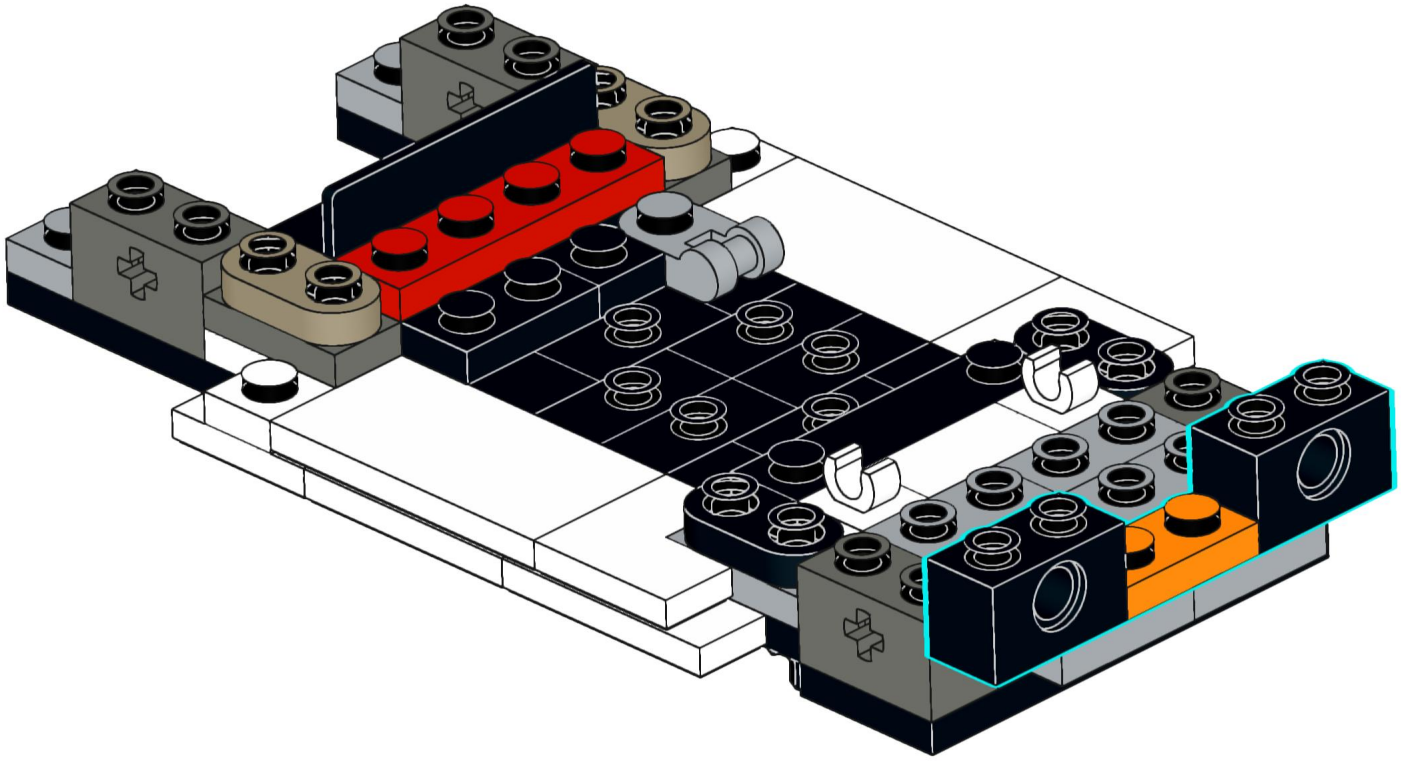

18

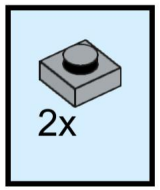

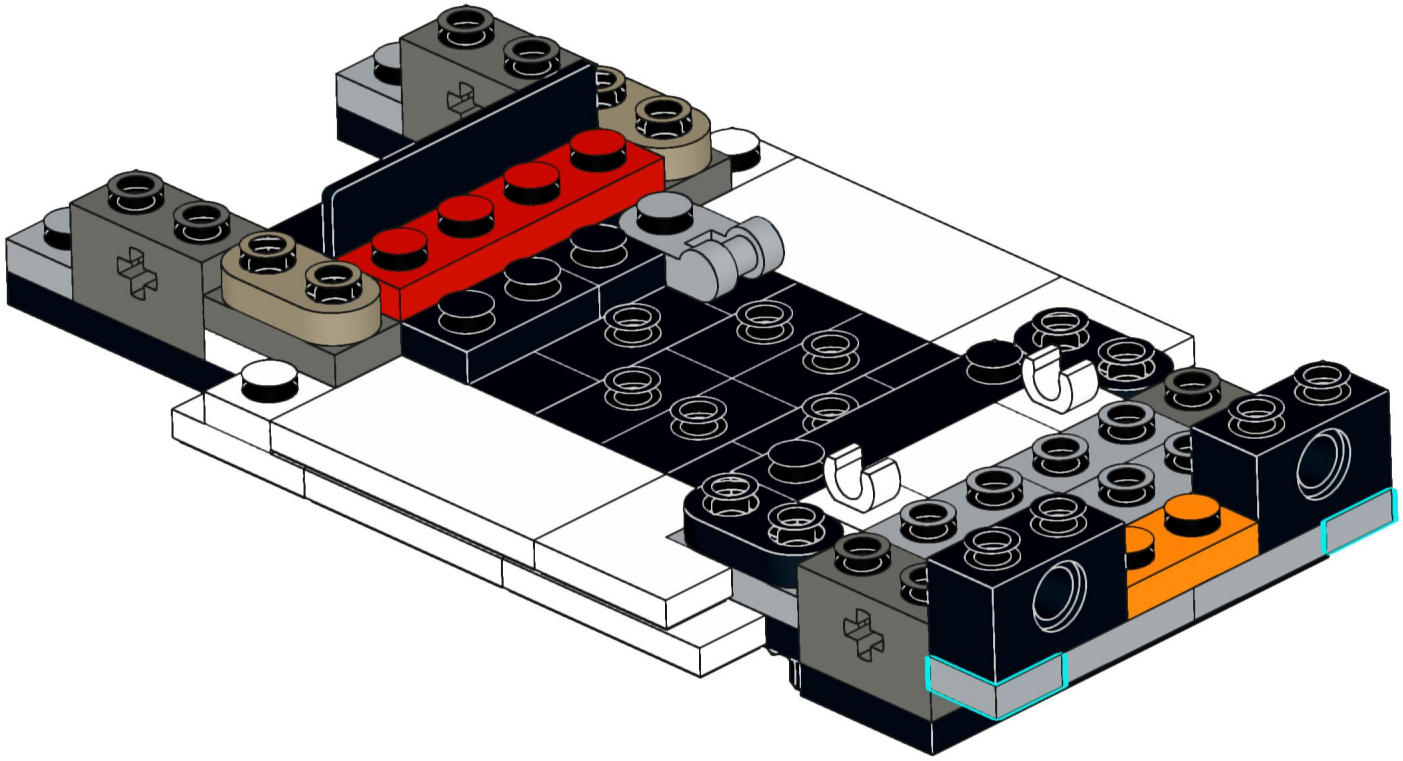

19

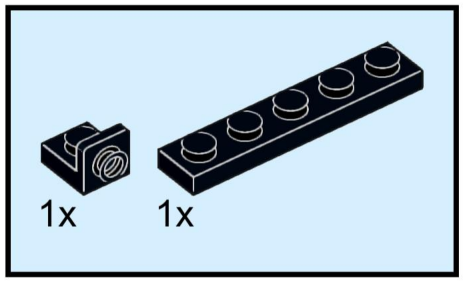

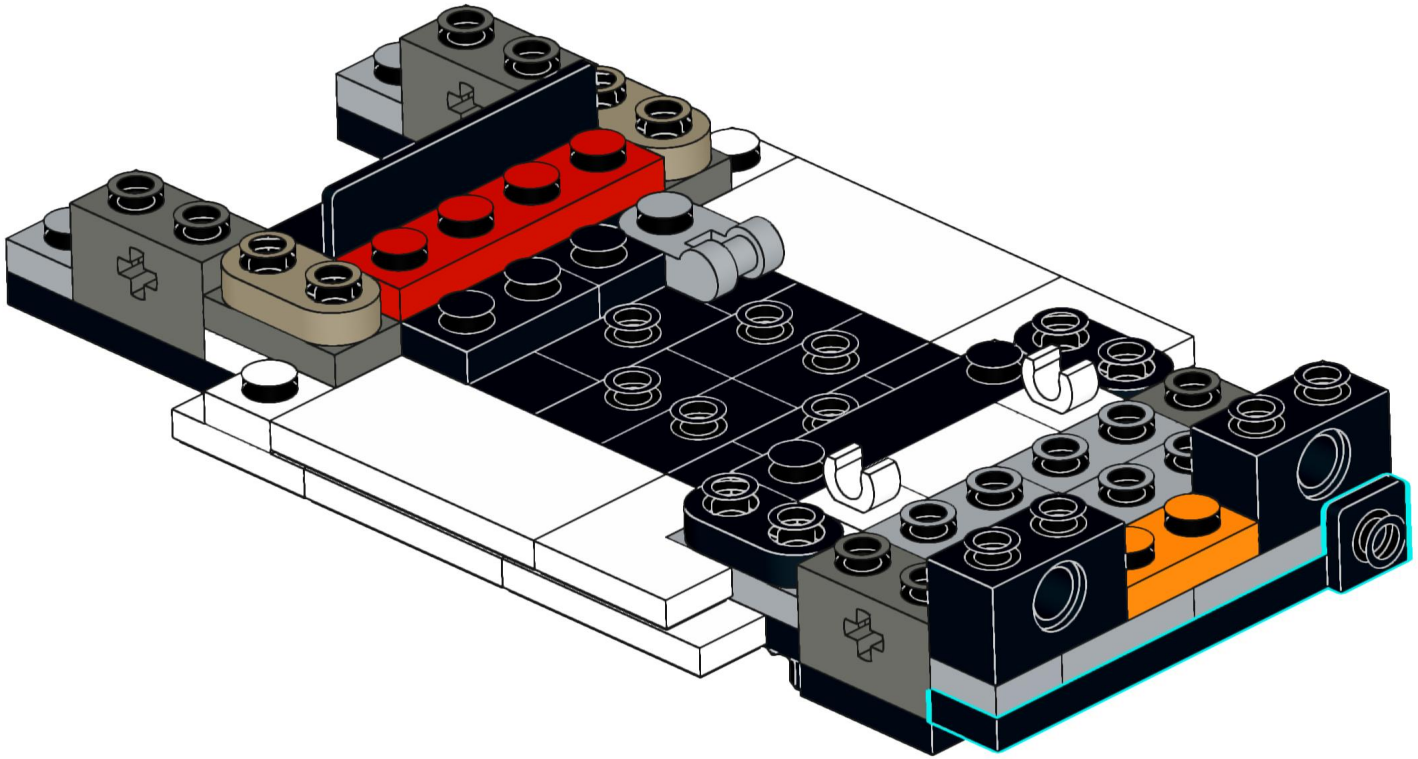

20

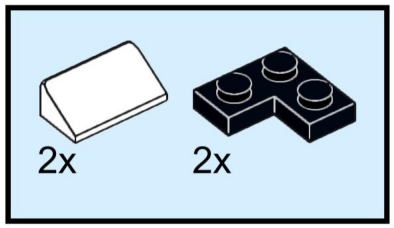

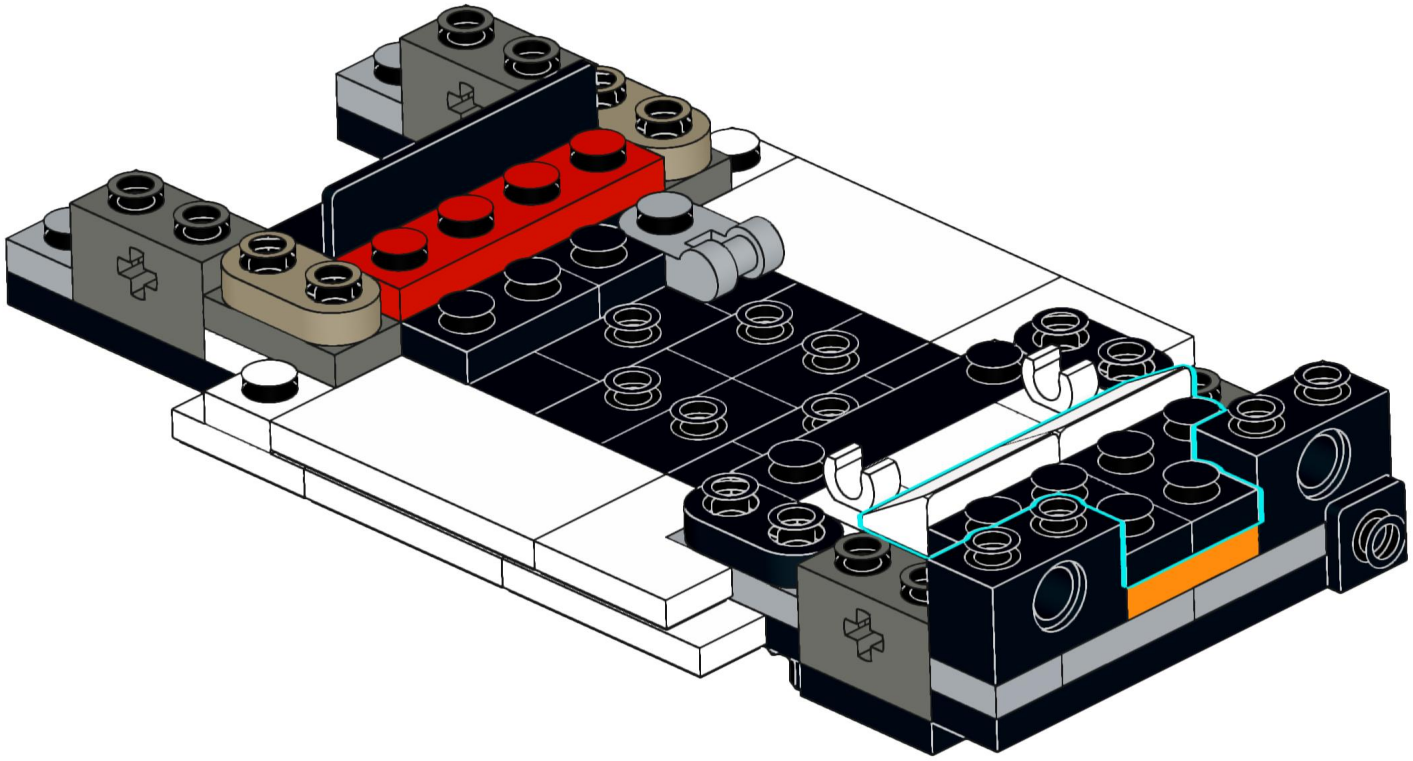

21

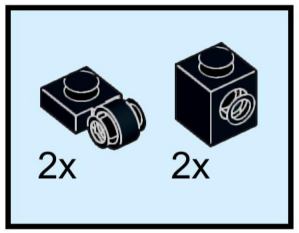

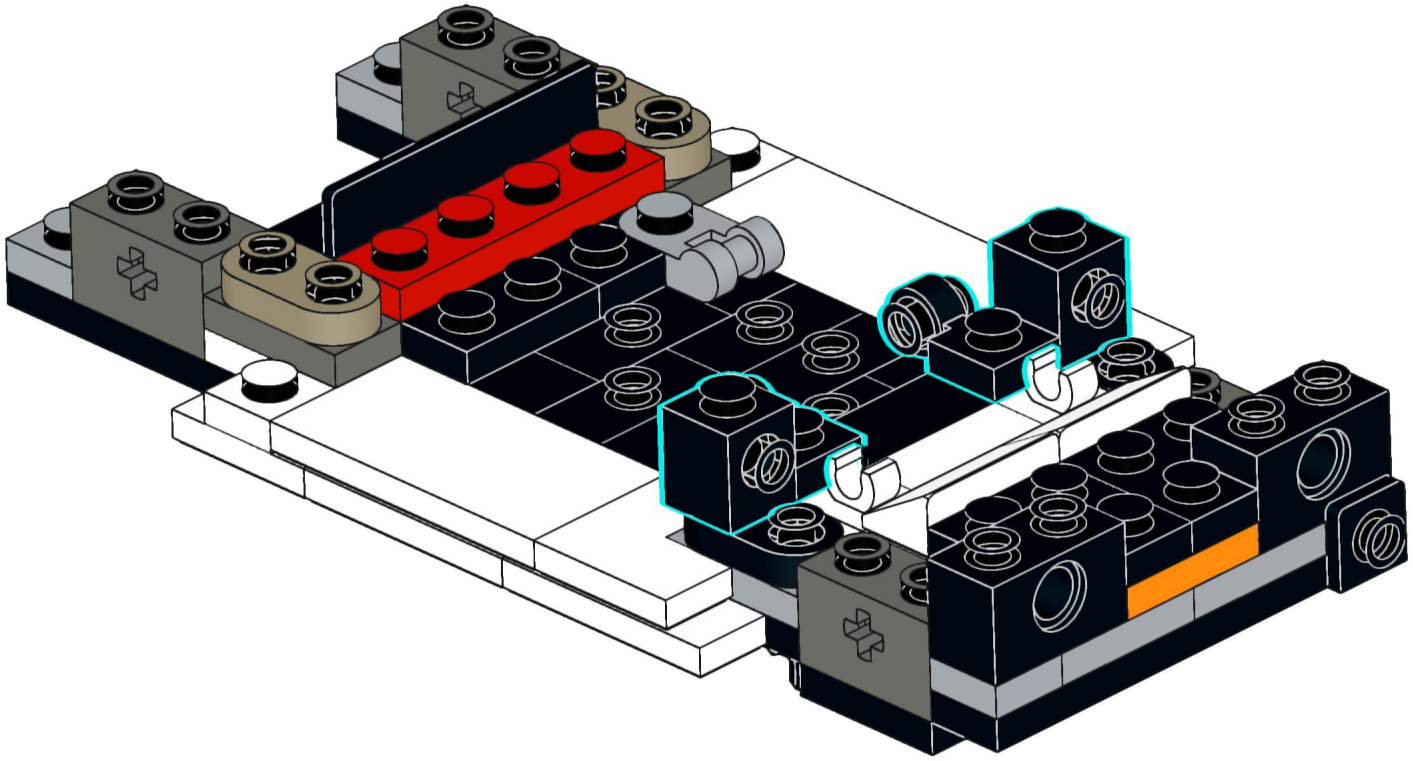

22

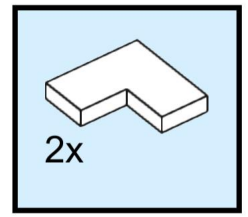

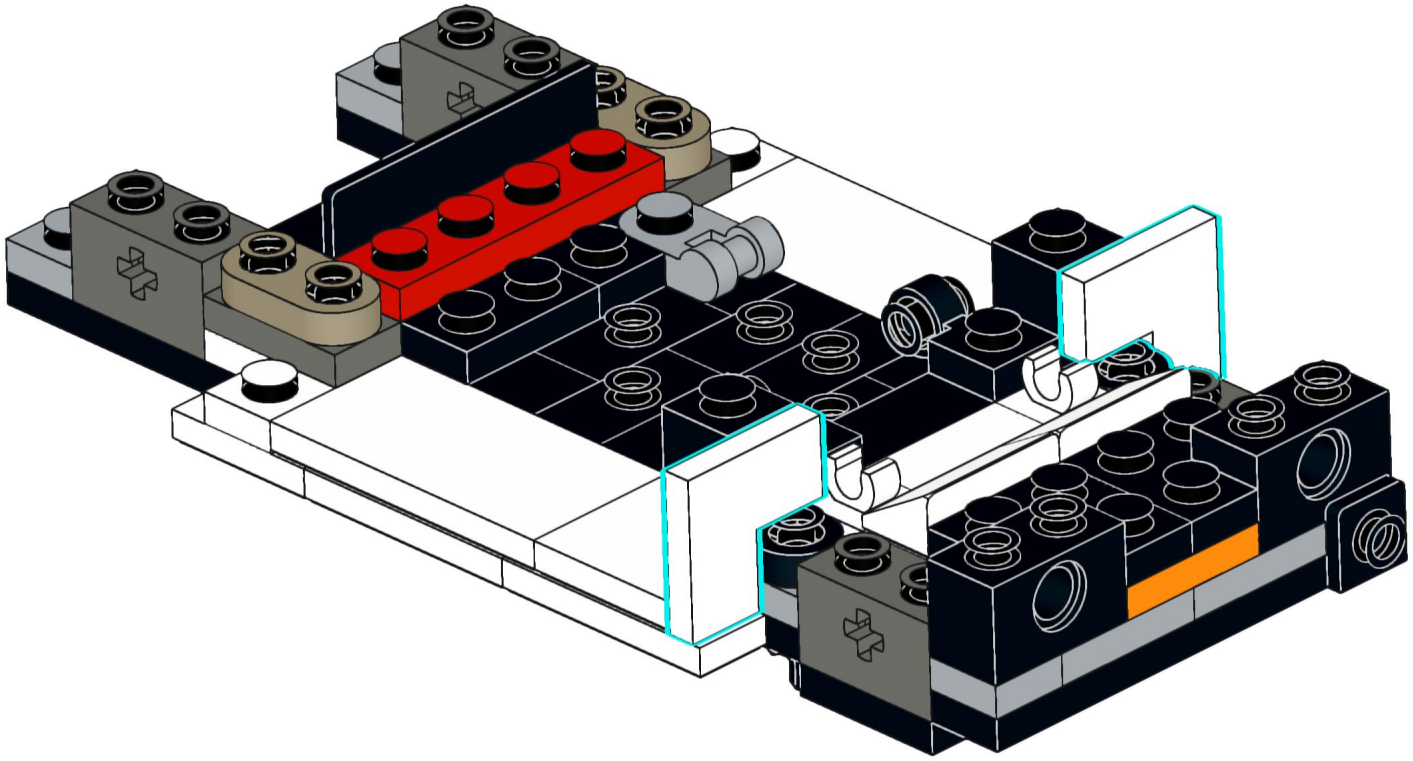

23

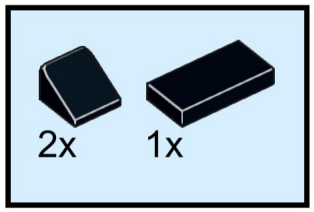

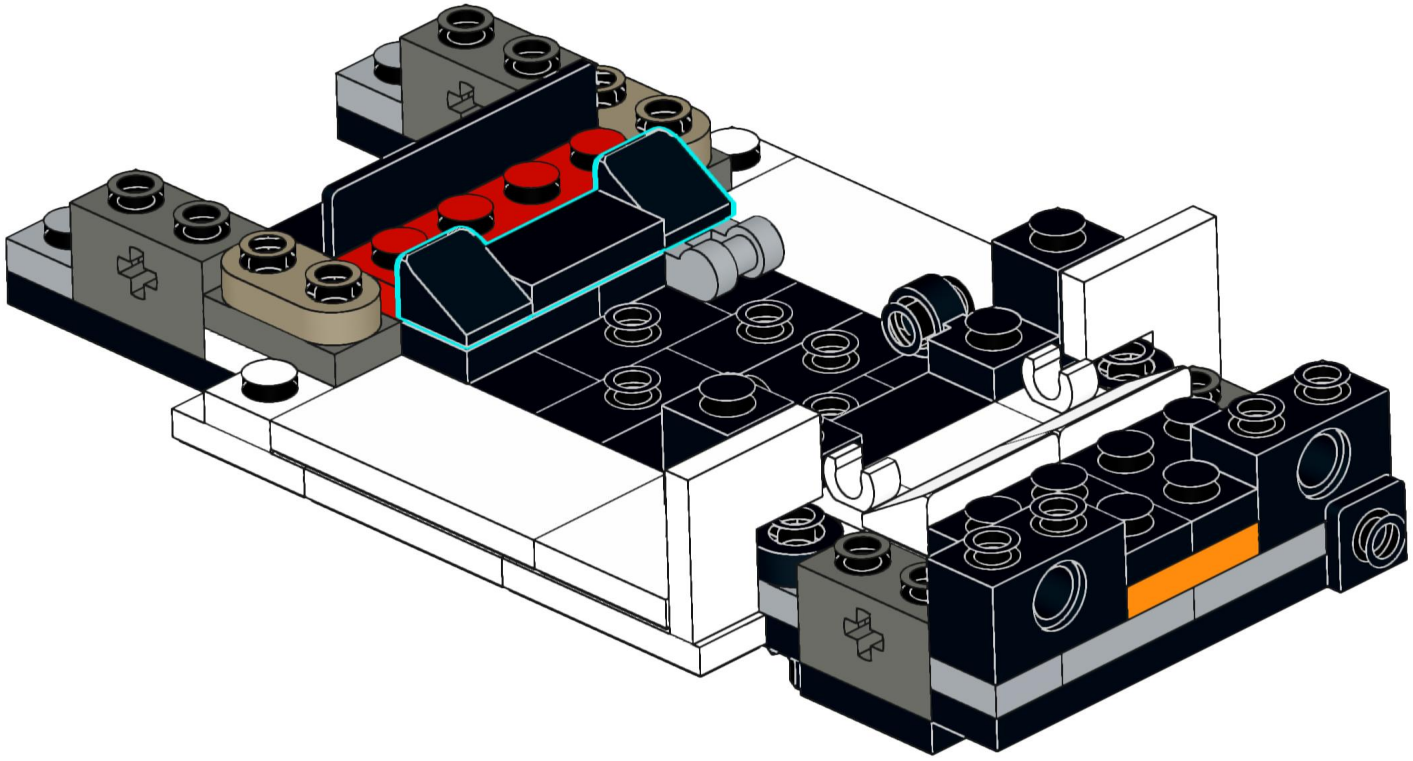

24

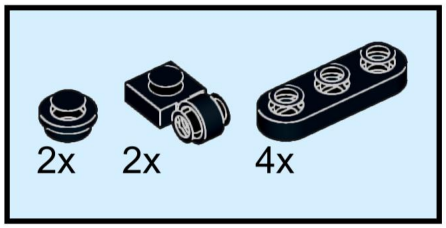

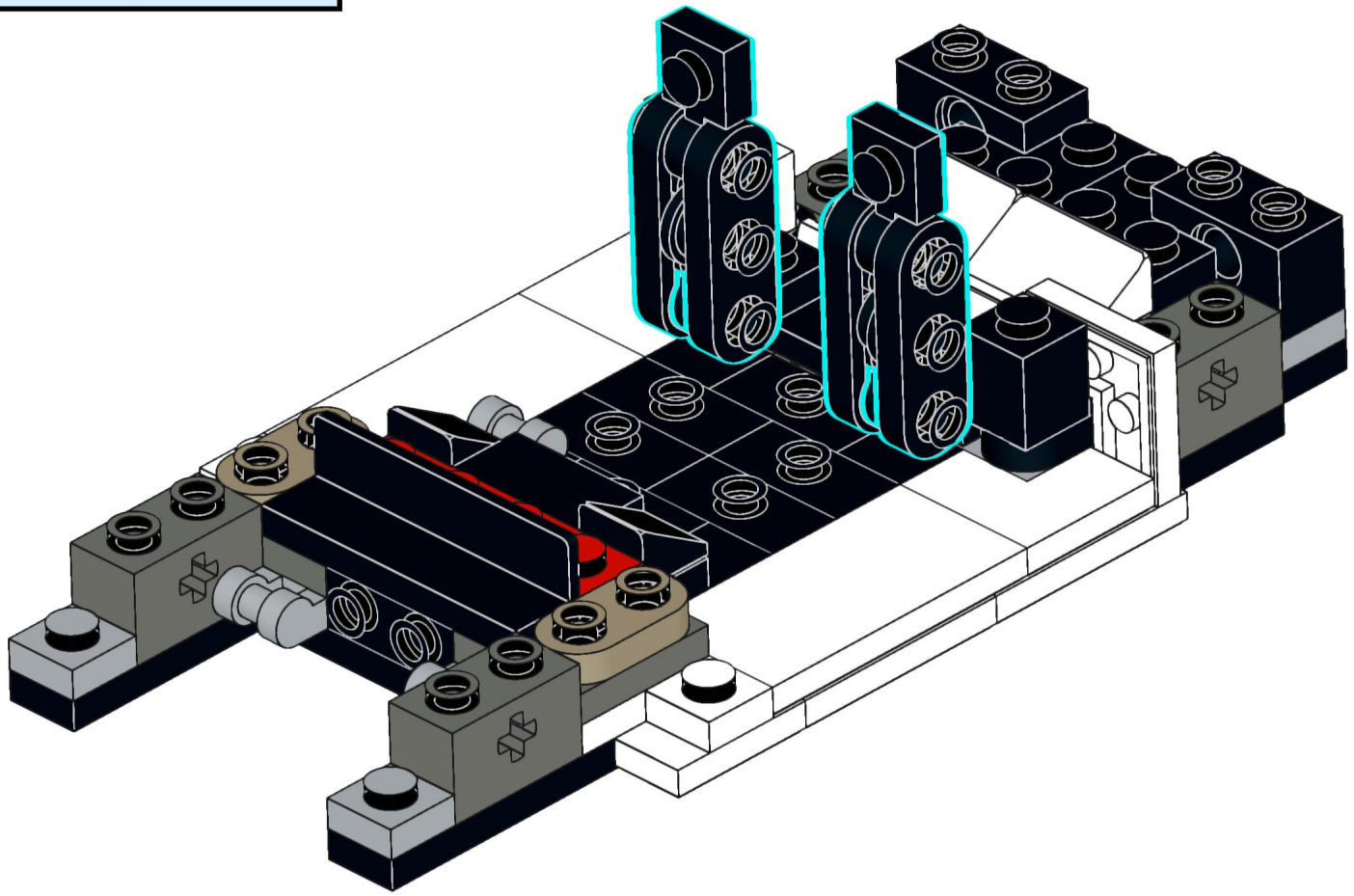

25

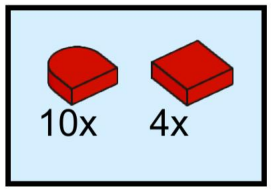

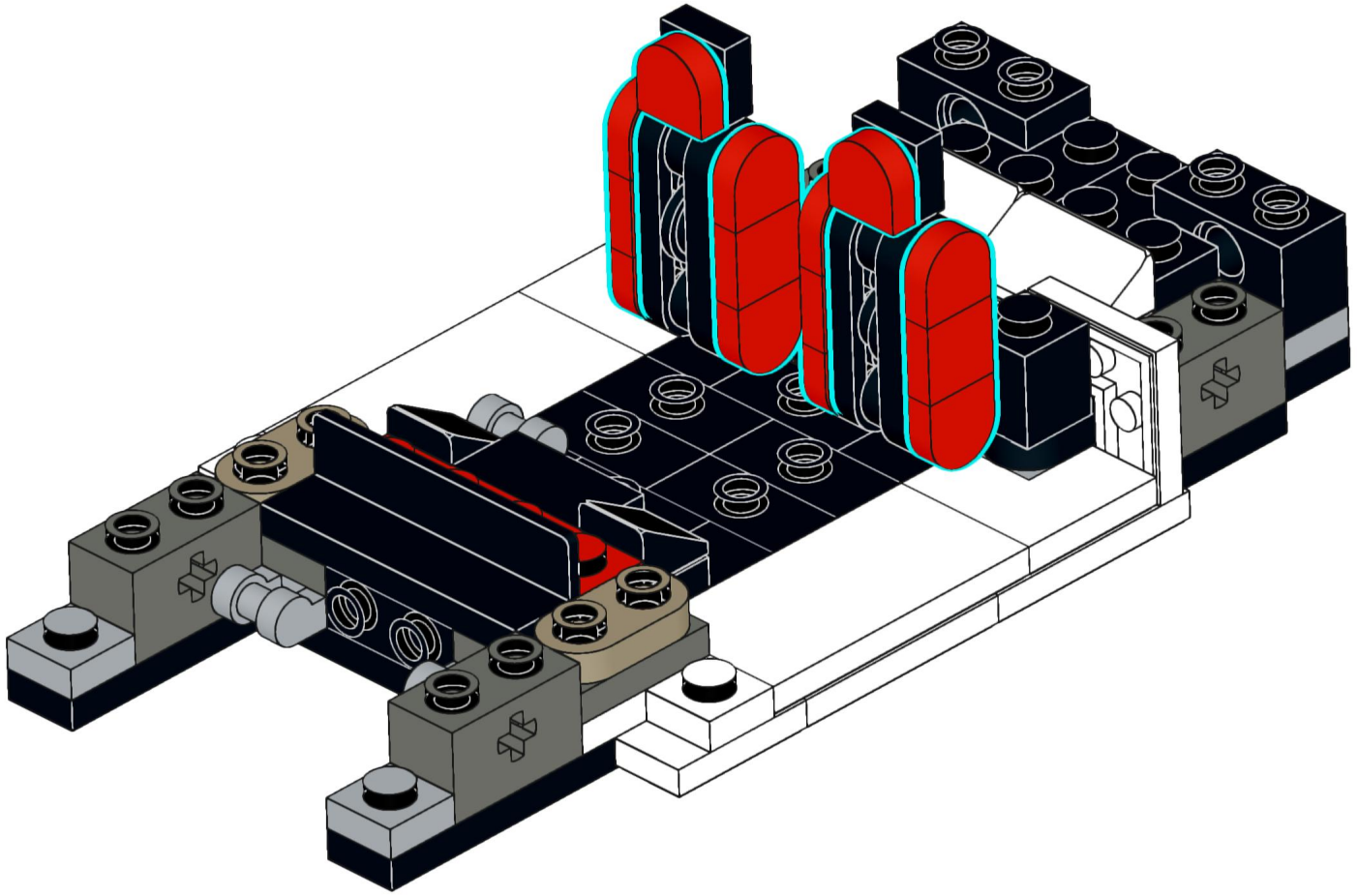

26

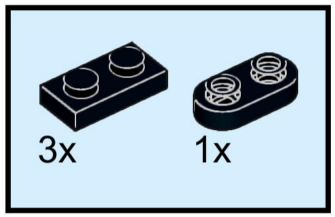

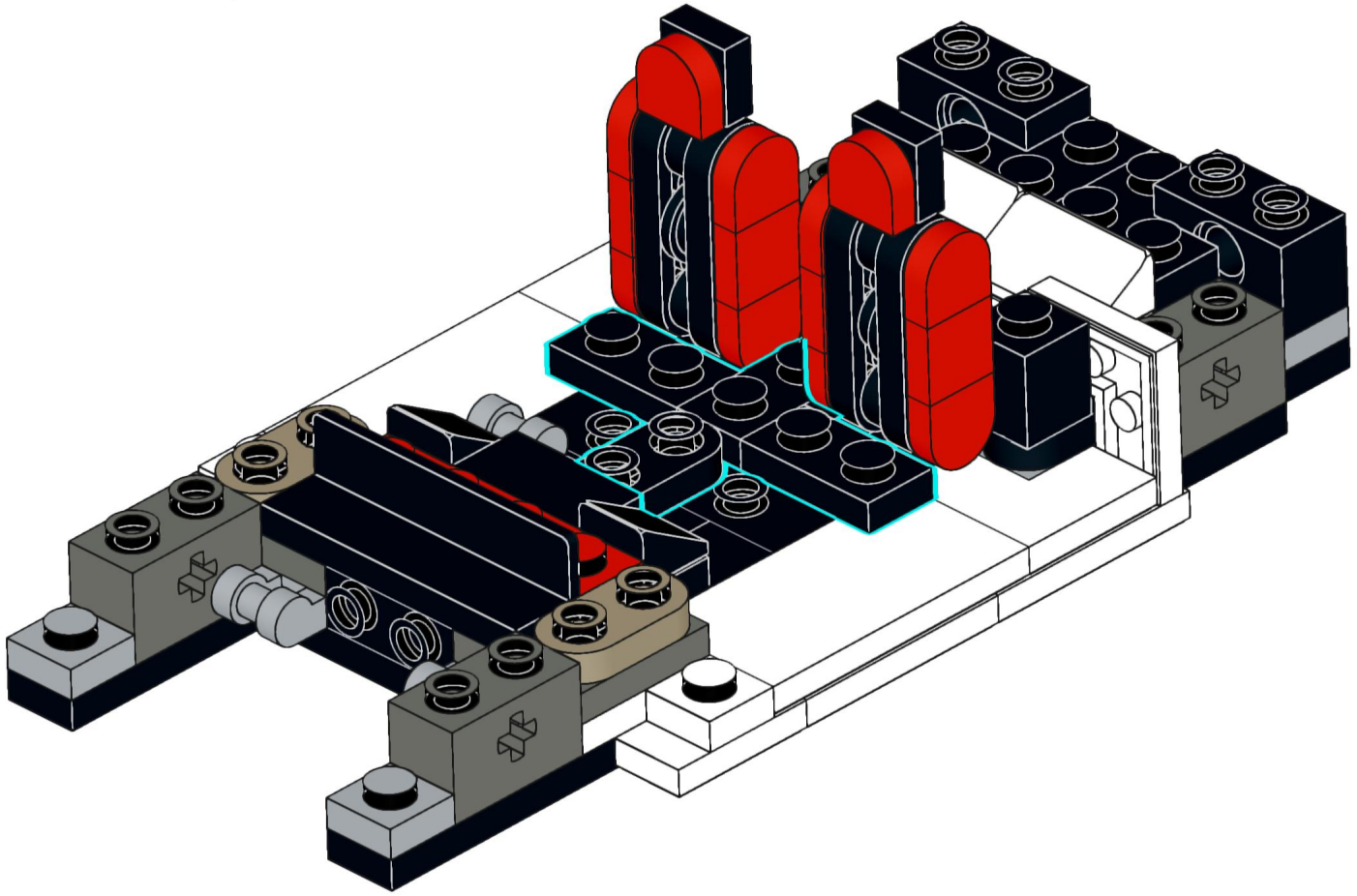

27

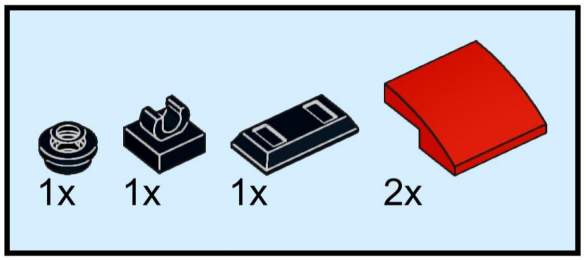

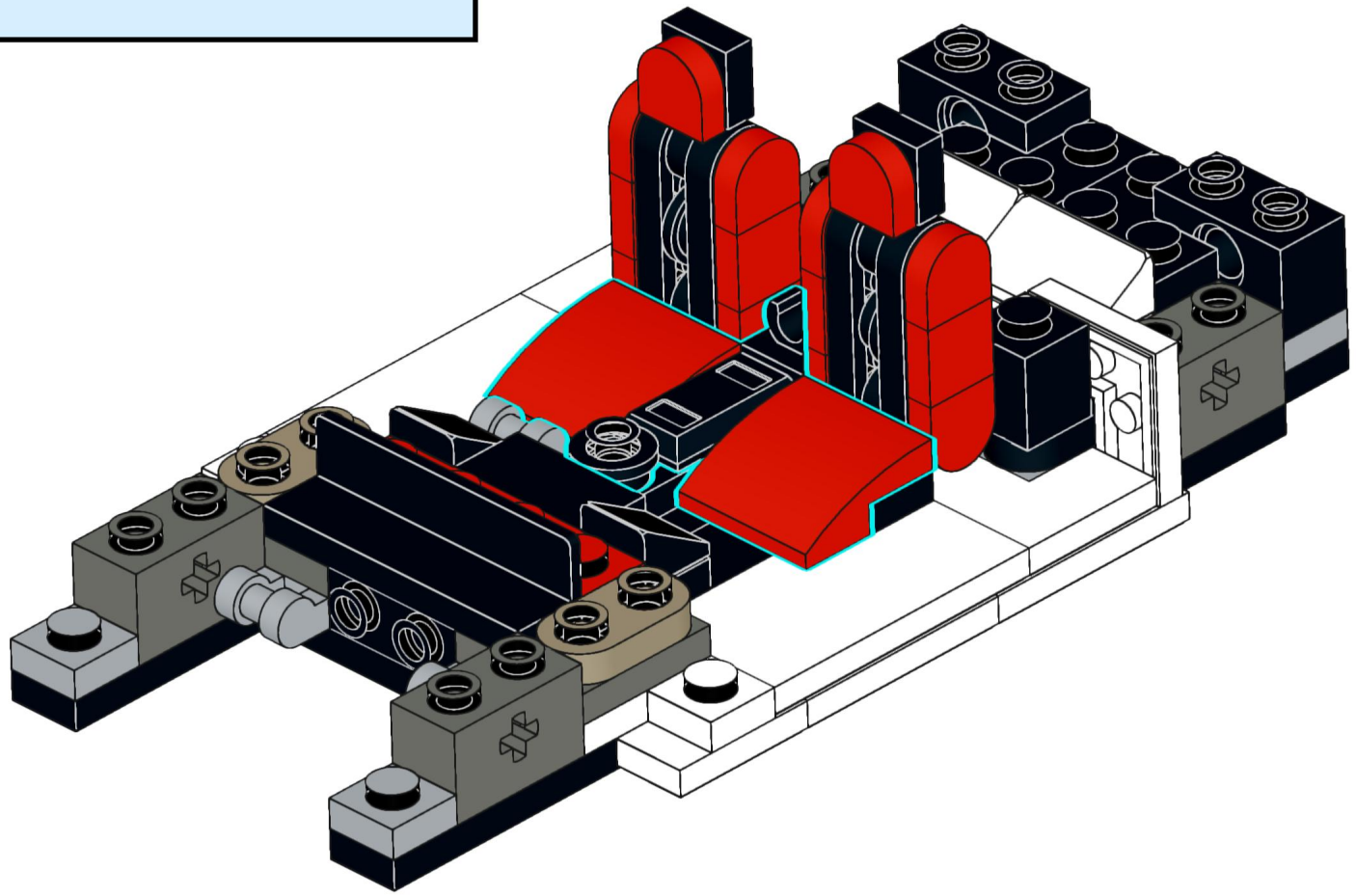

28

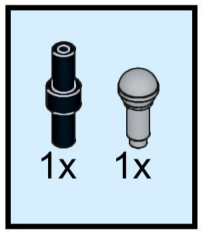

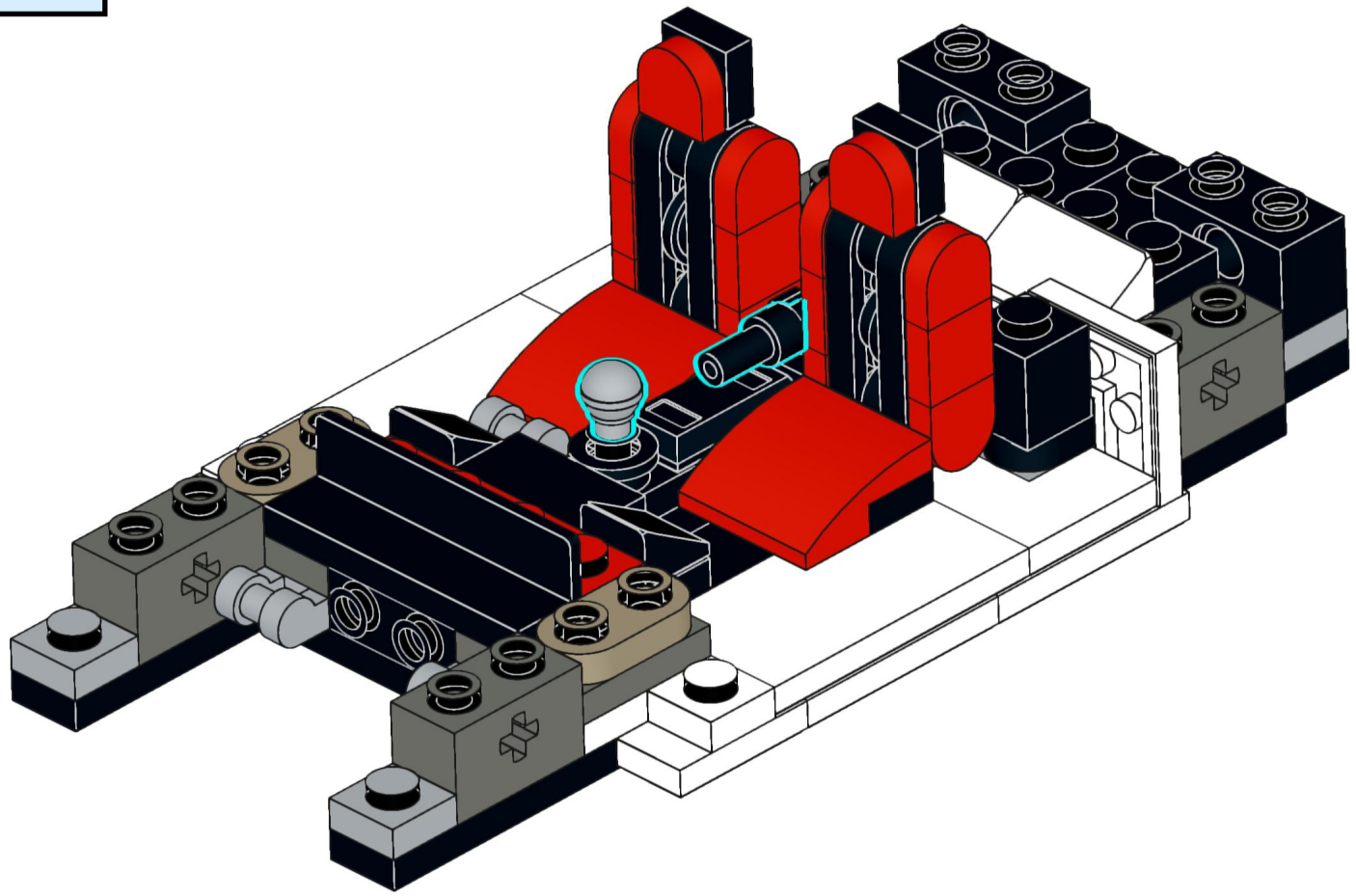

29

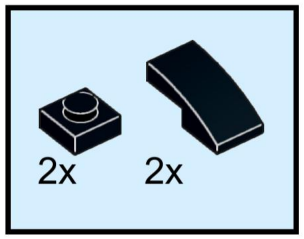

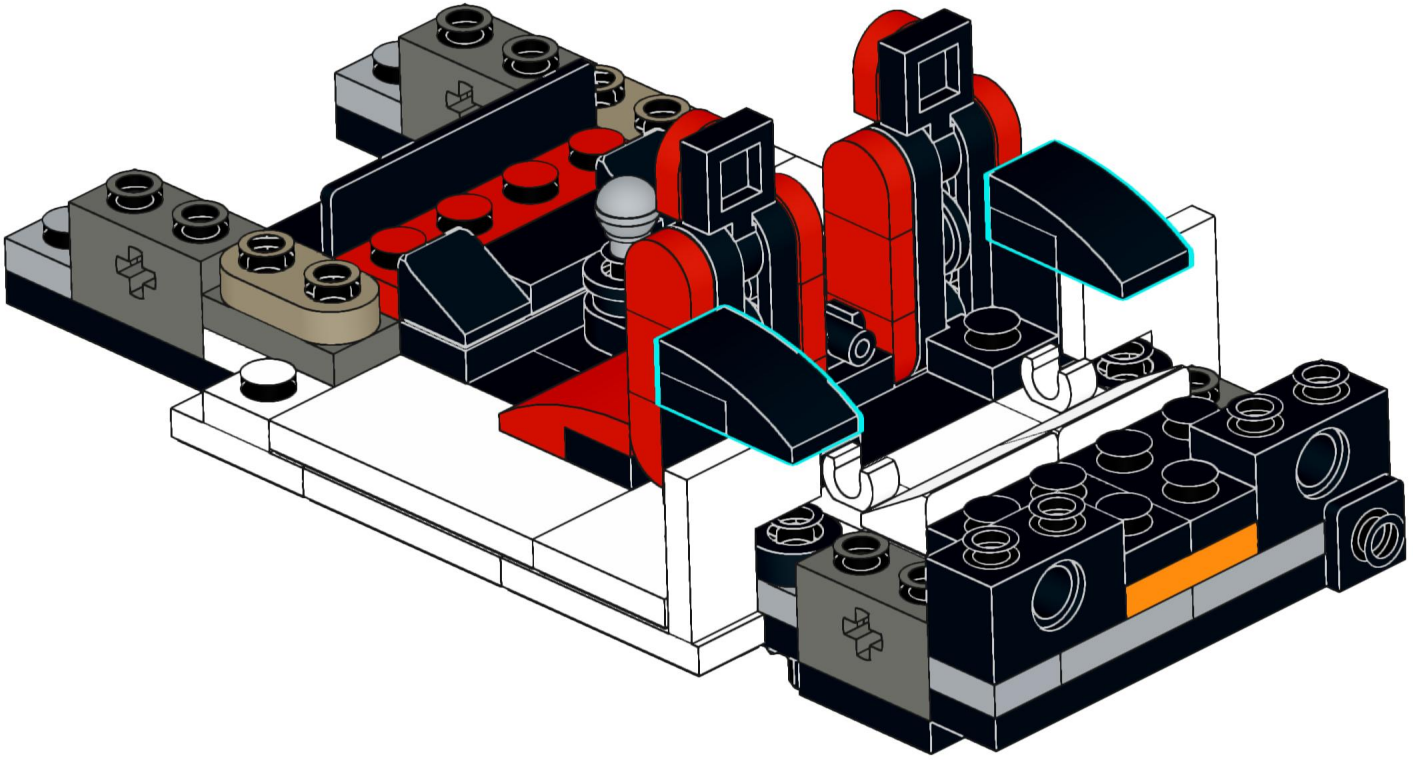

30

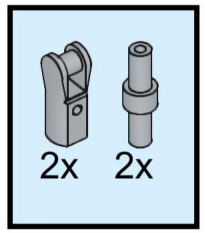

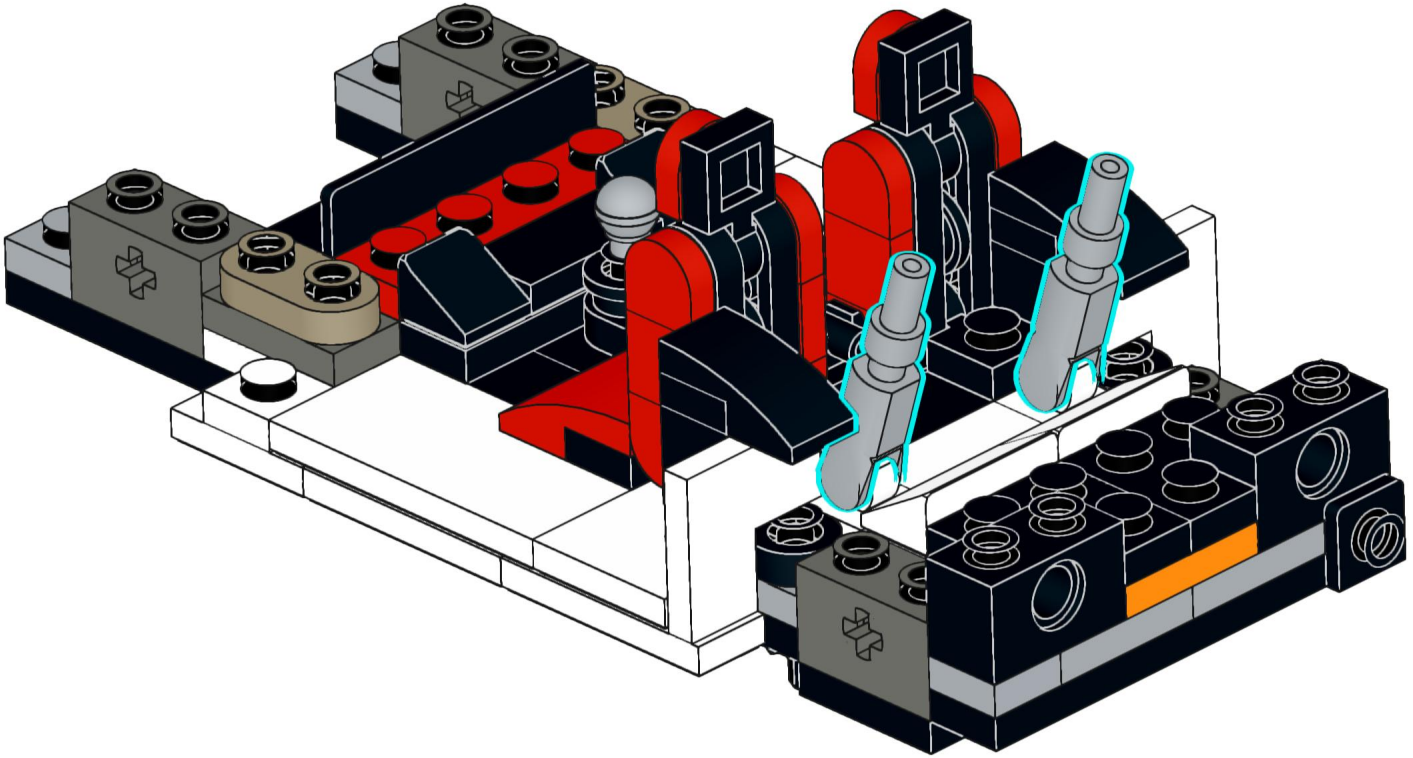

31

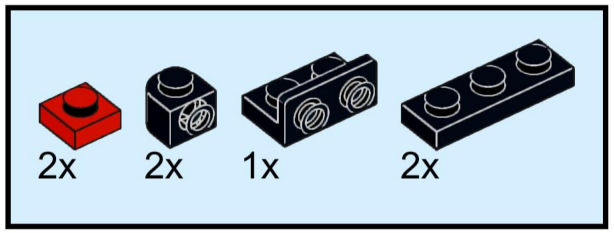

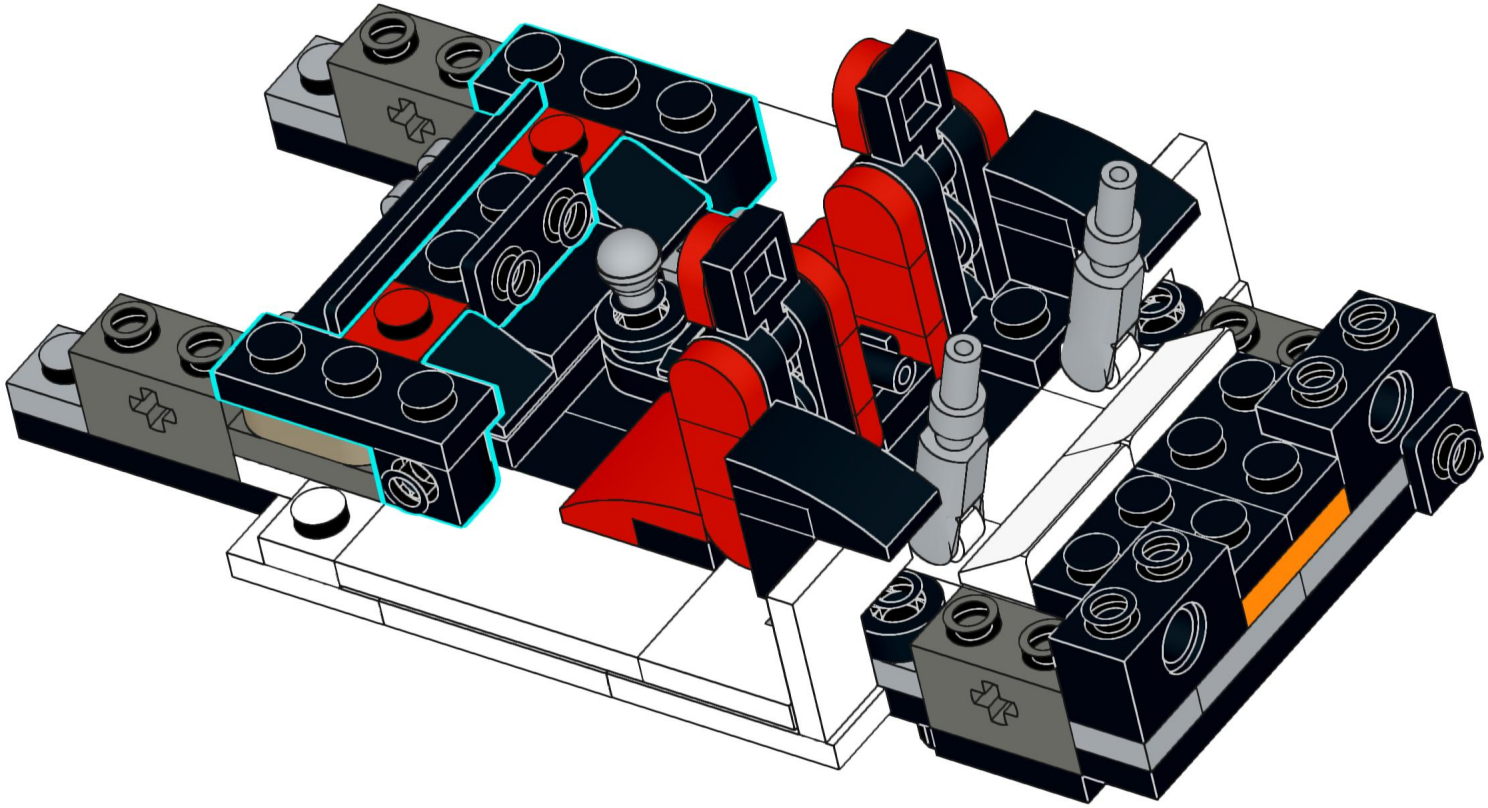

32

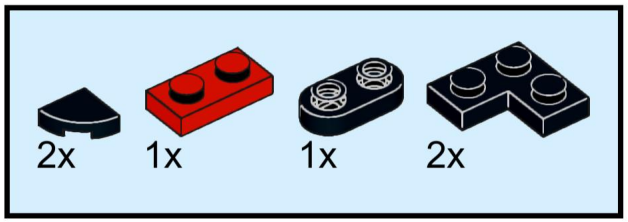

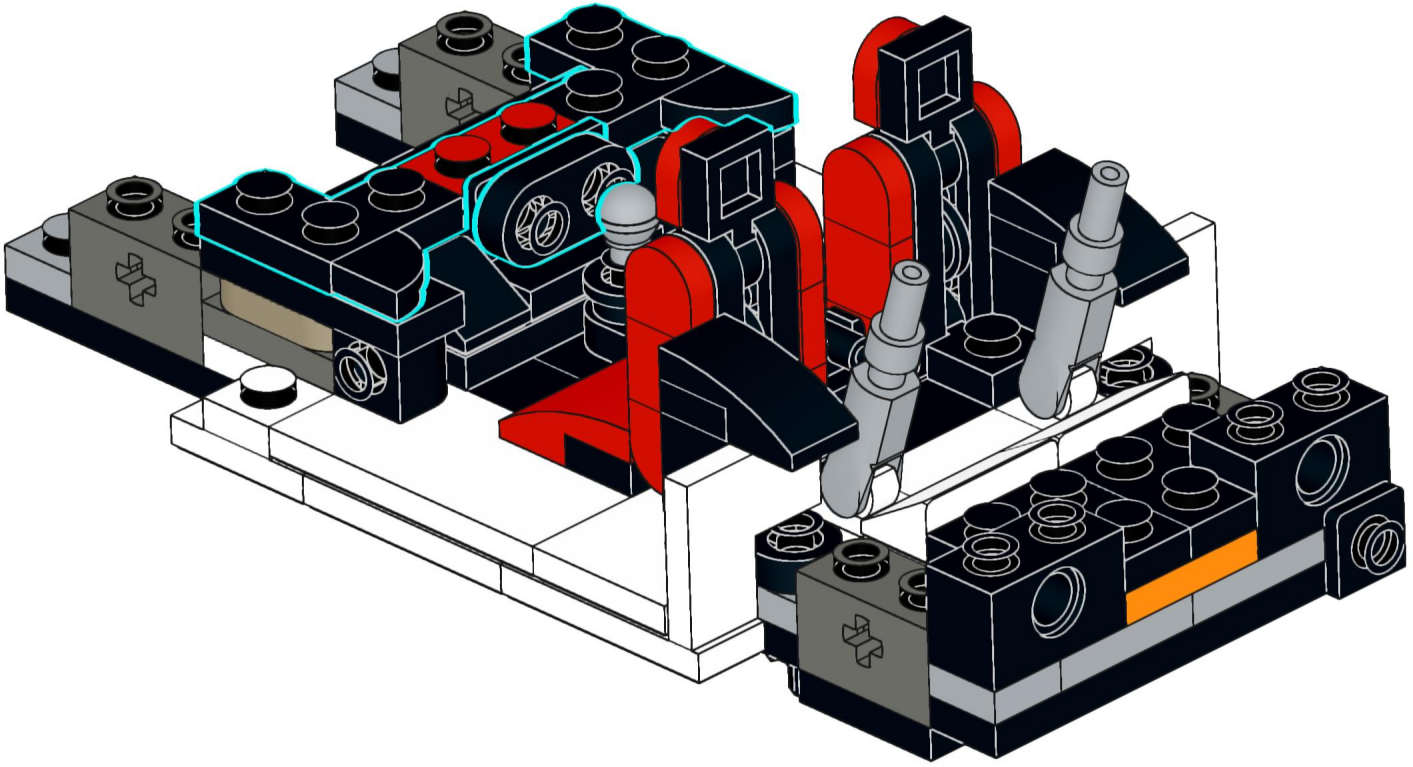

33

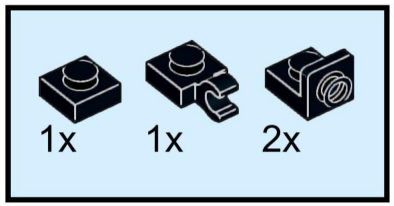

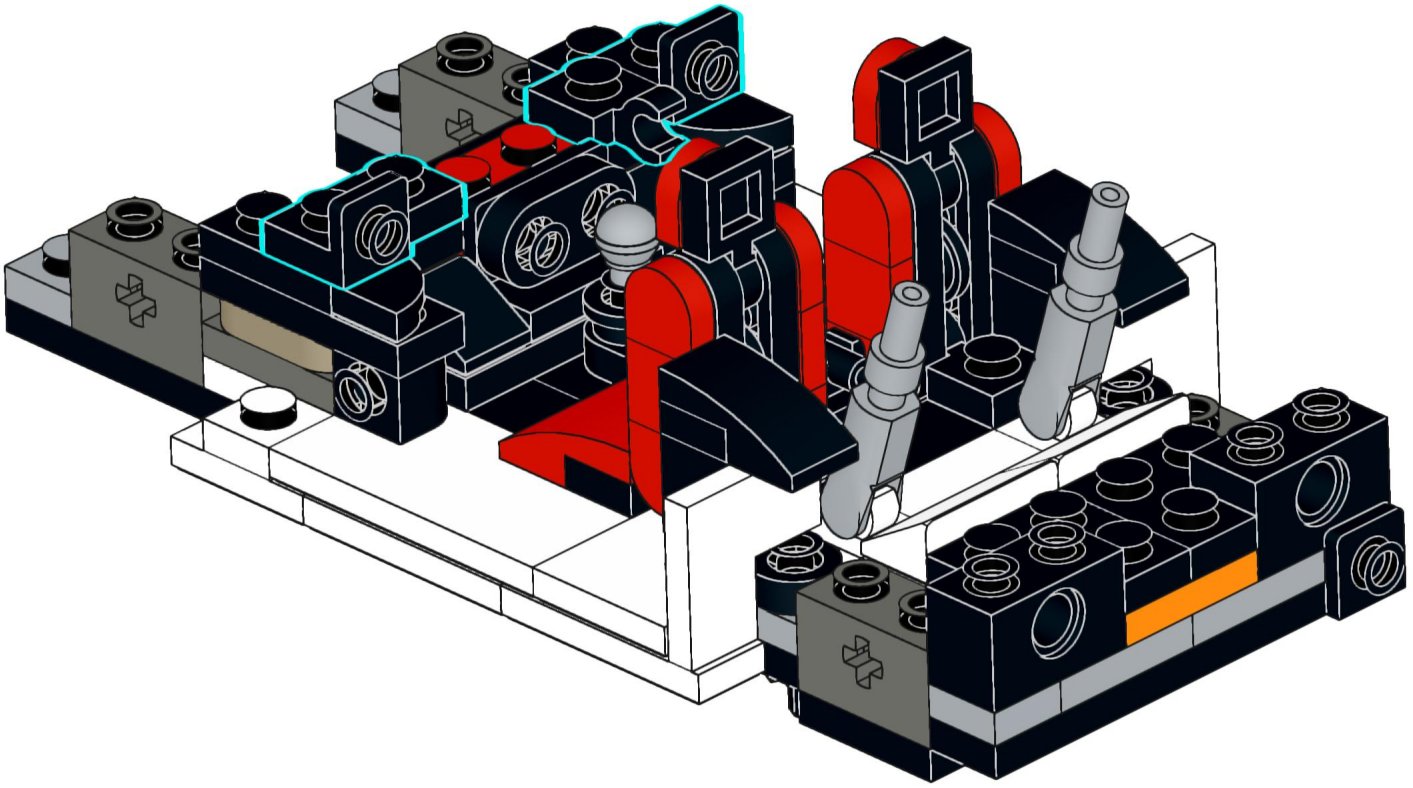

34

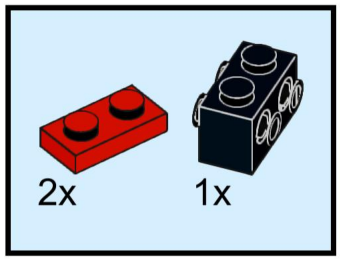

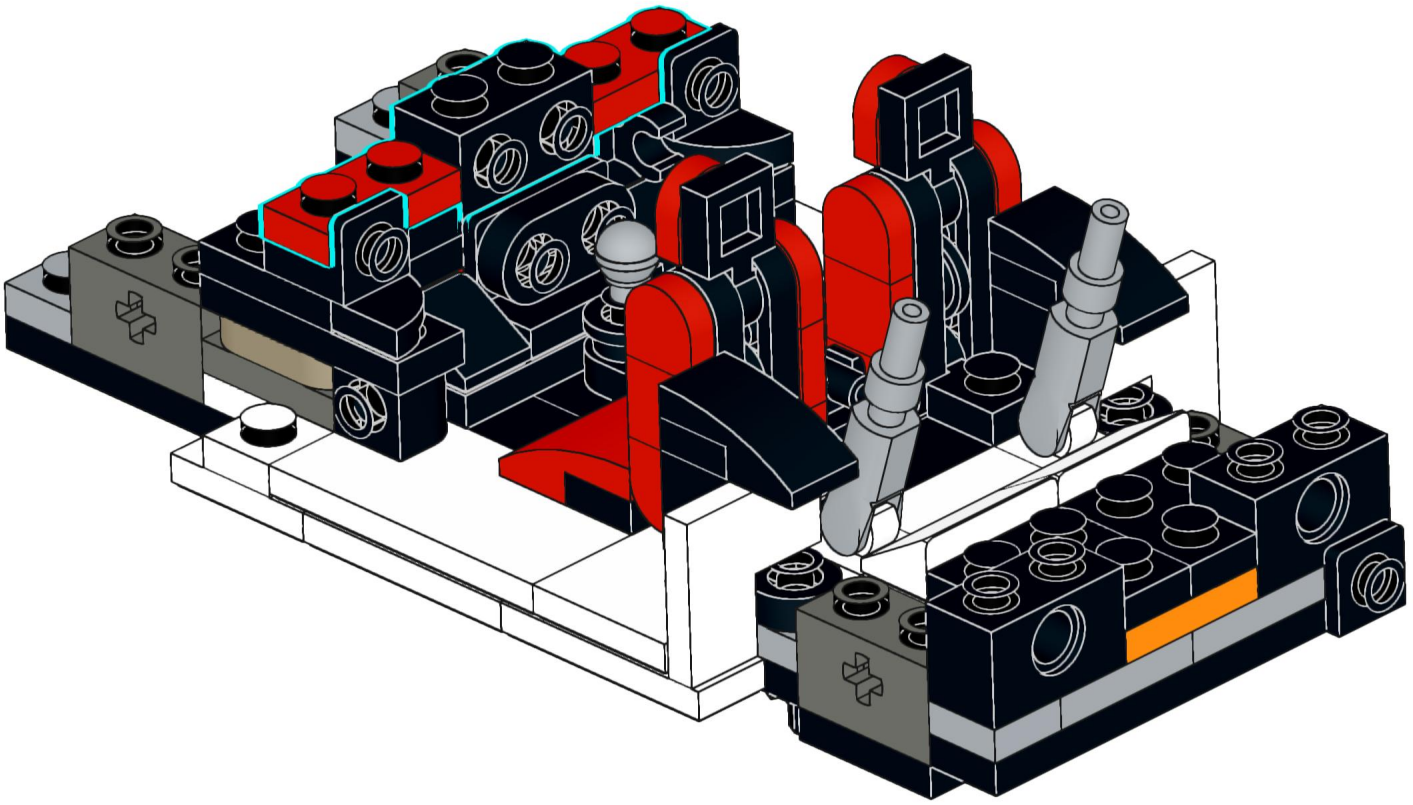

35

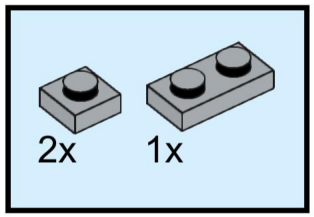

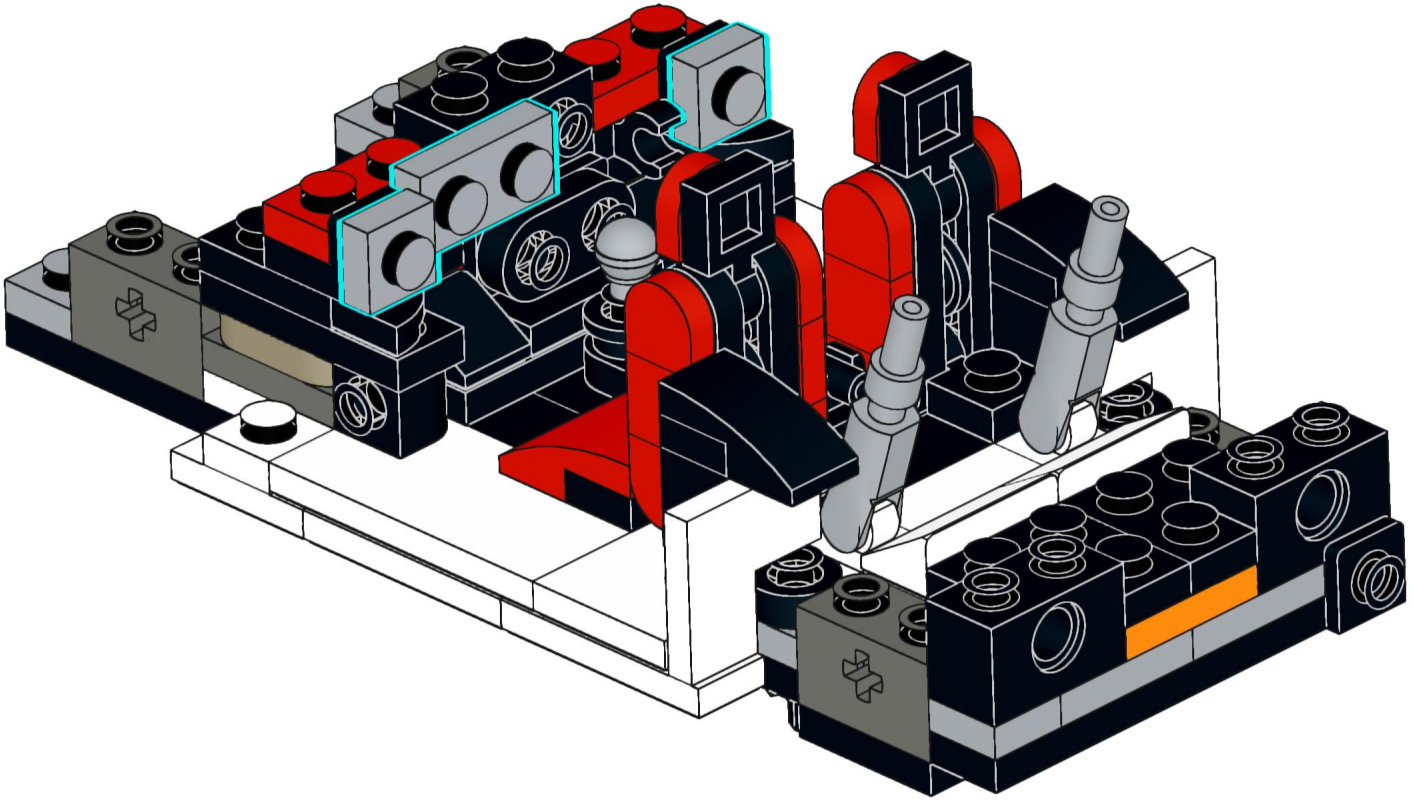

36

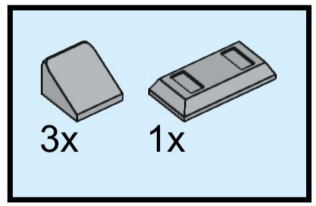

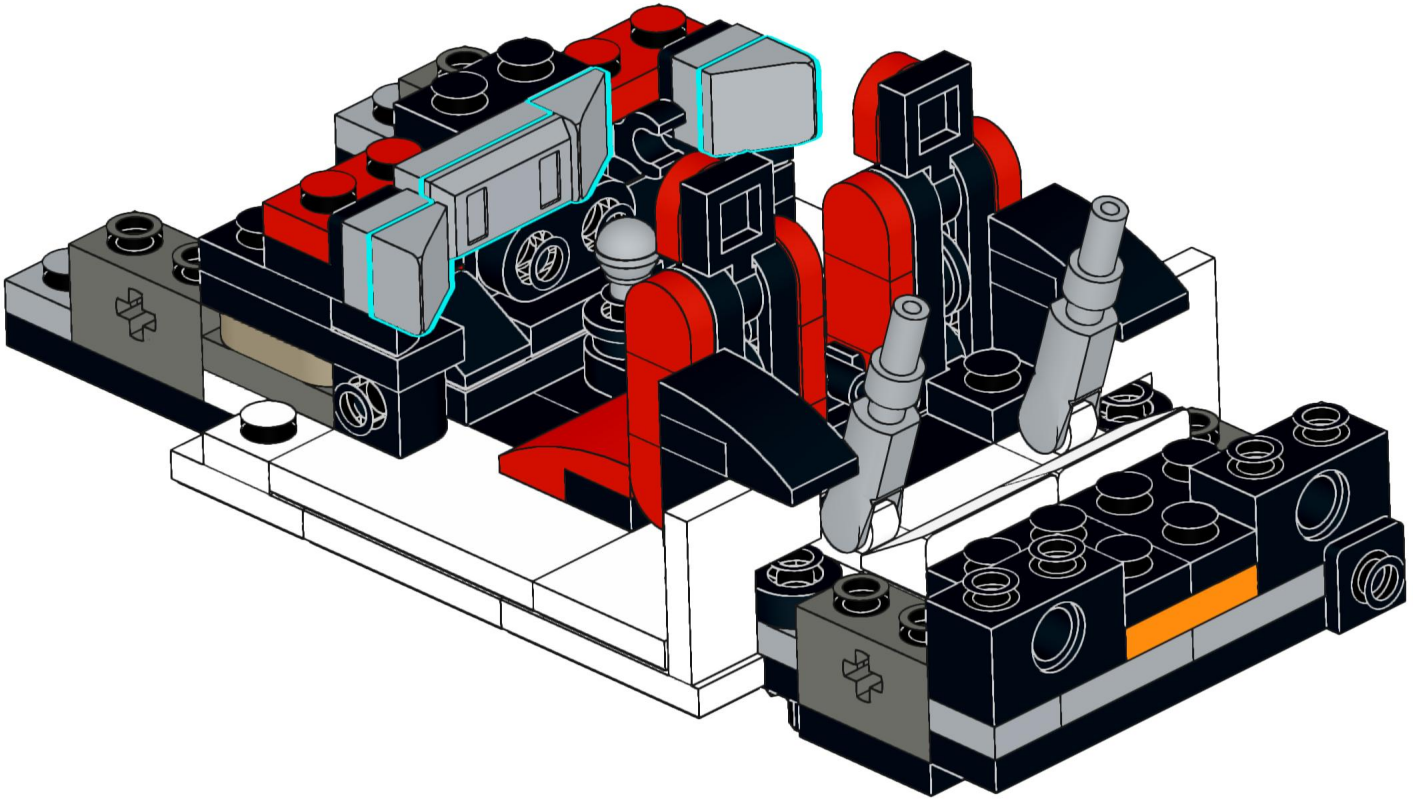

37

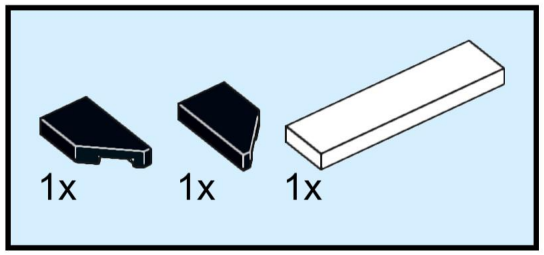

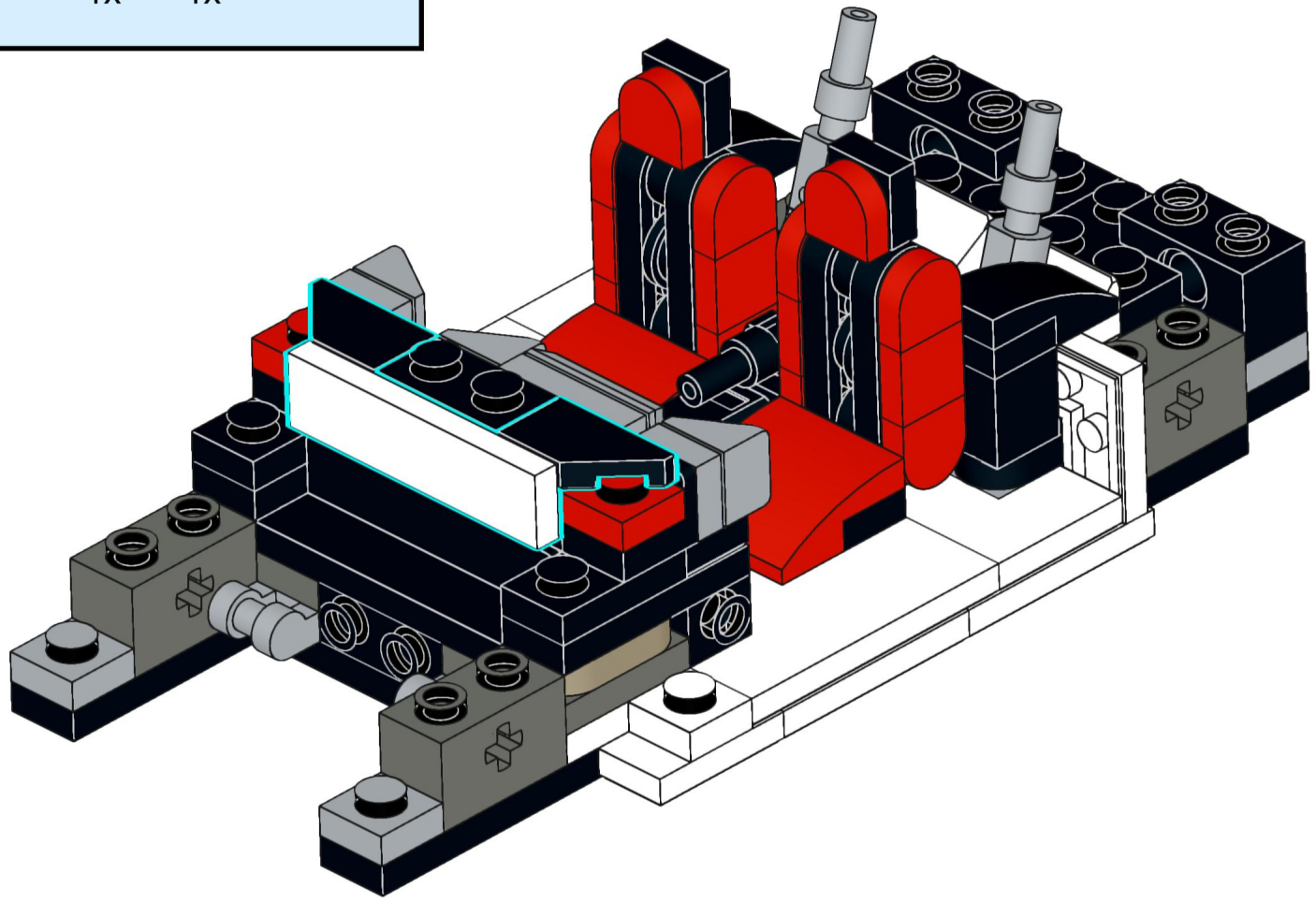

38

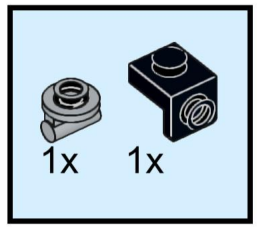

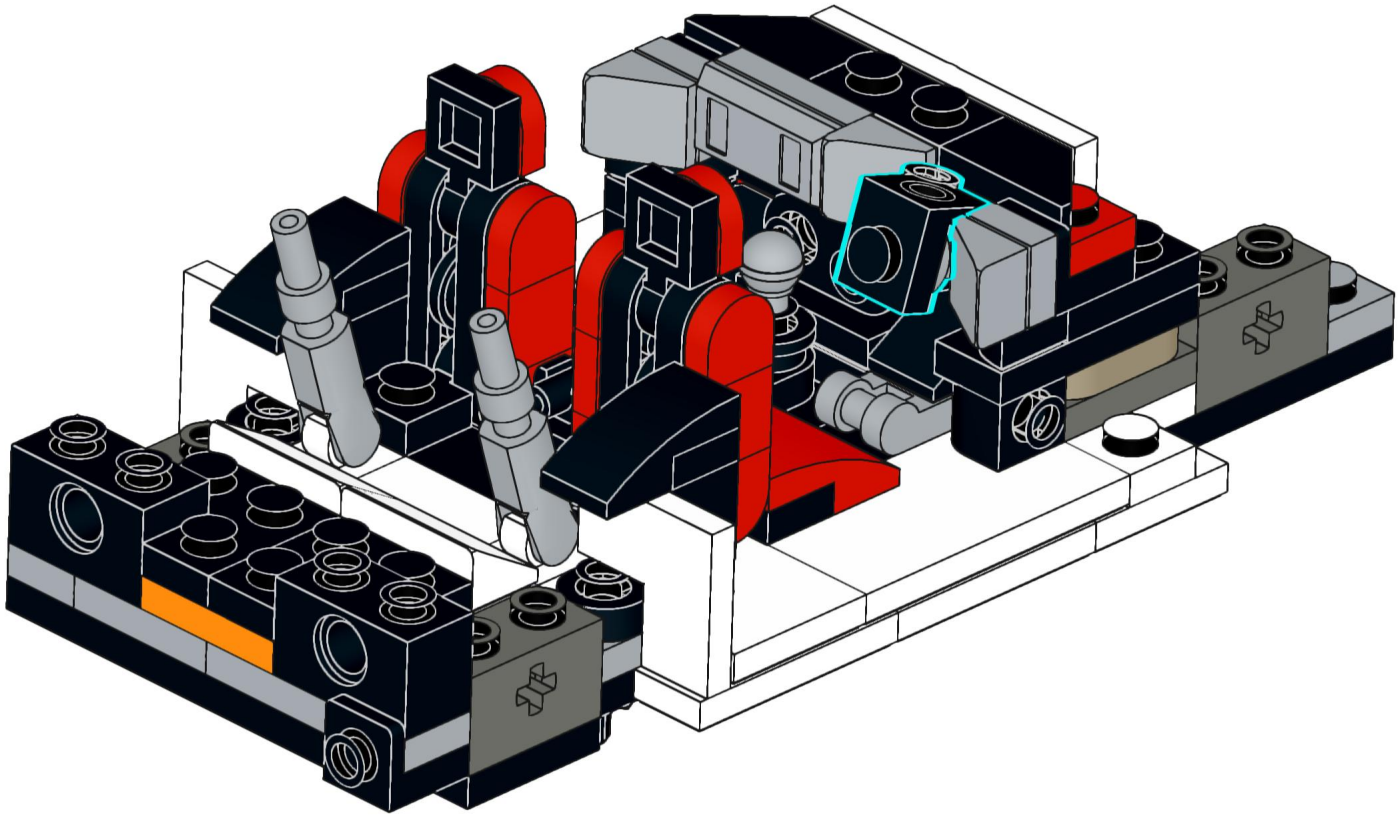

39

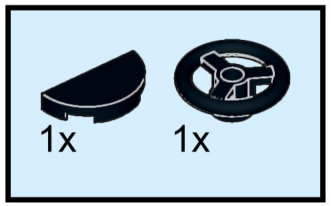

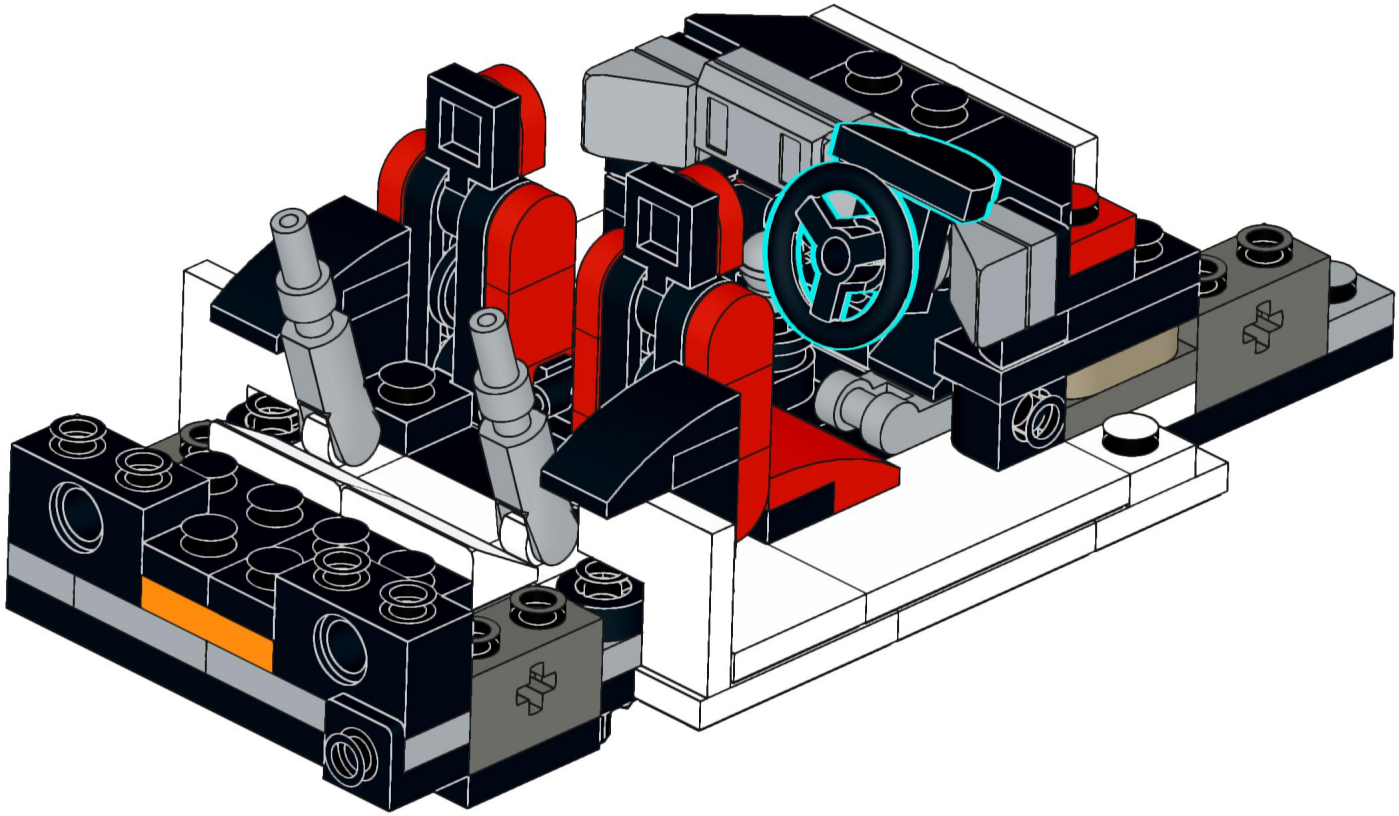

40

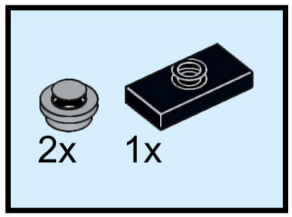

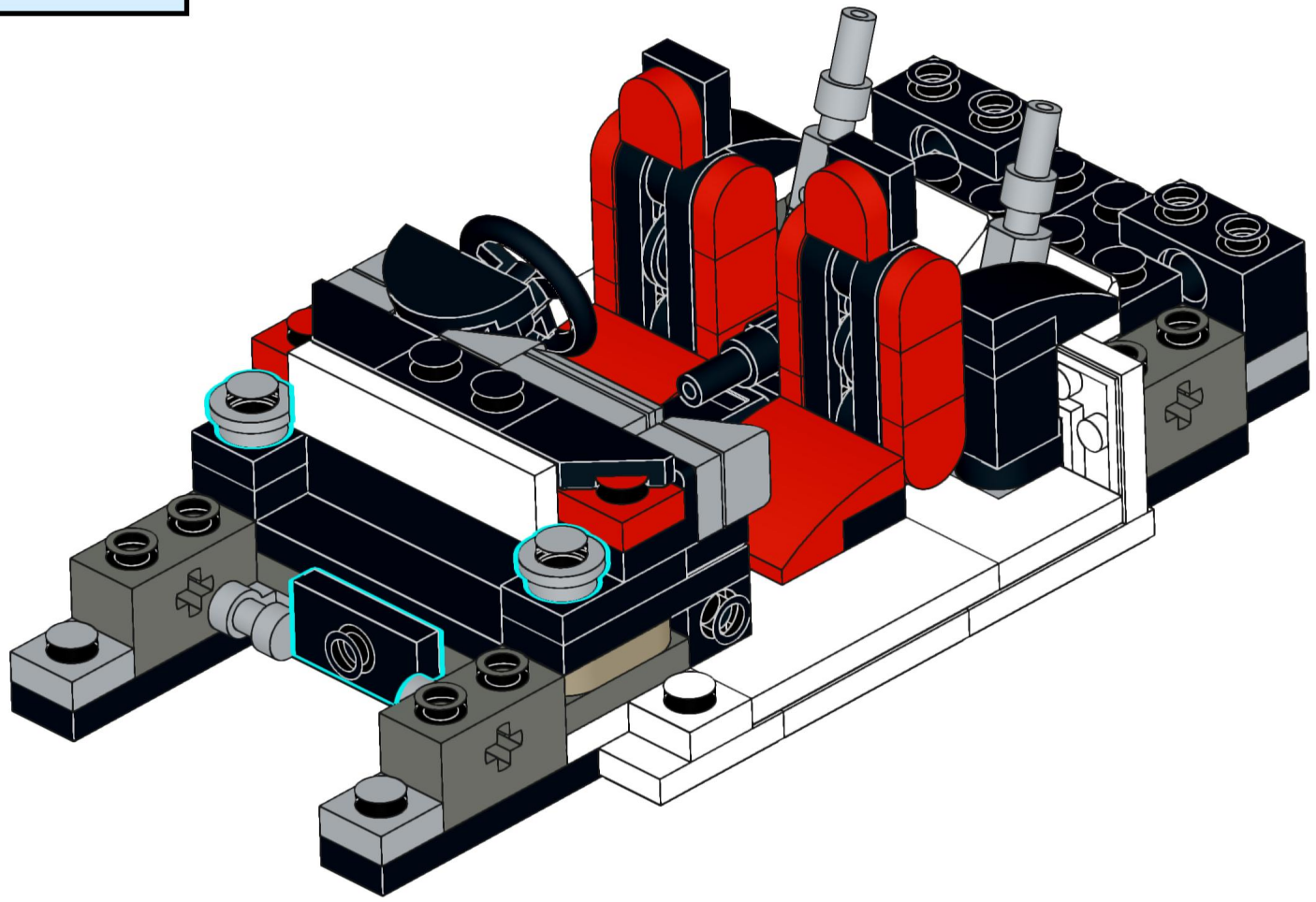

41

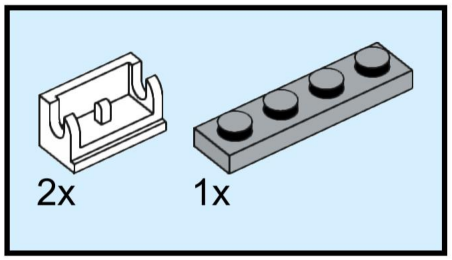

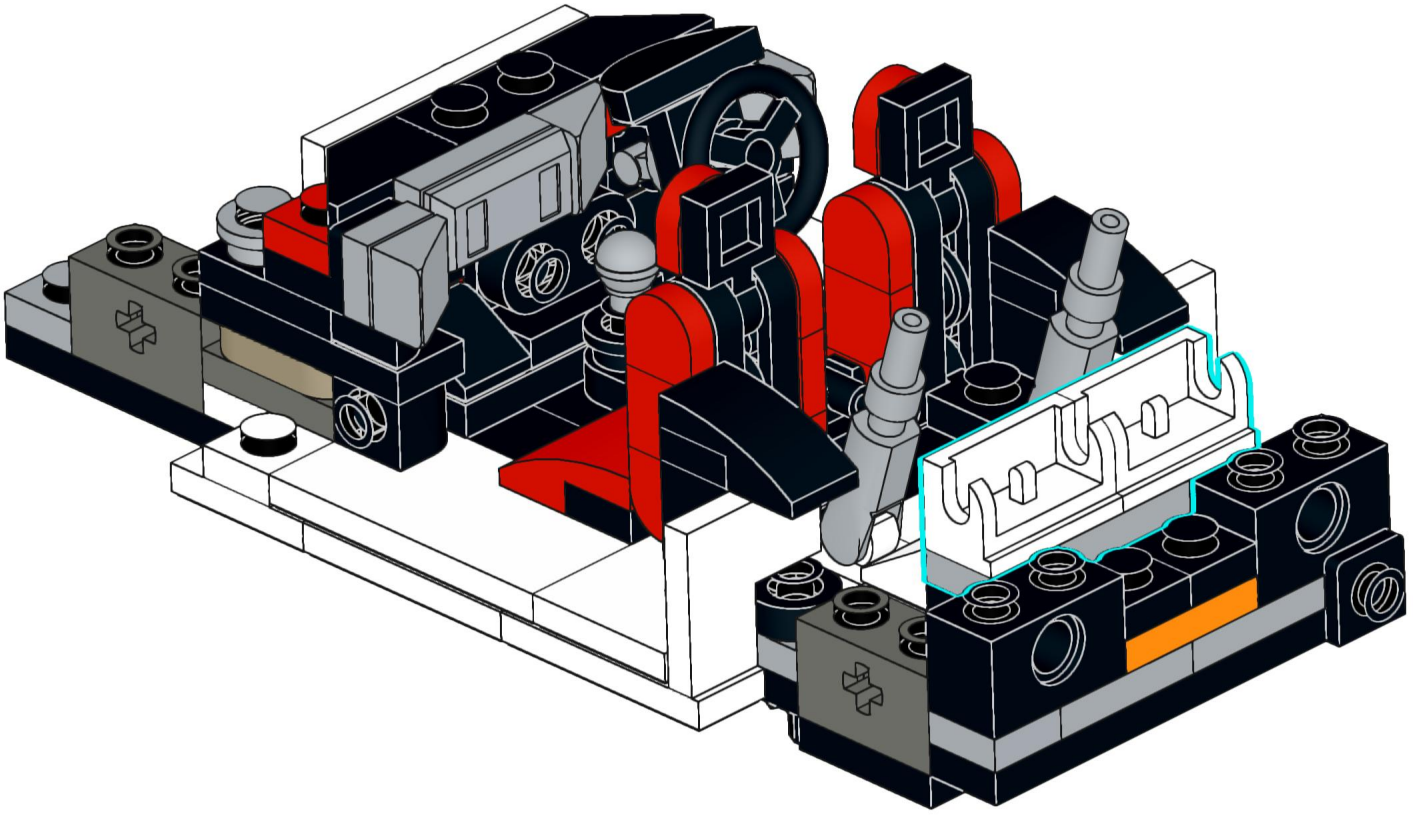

42

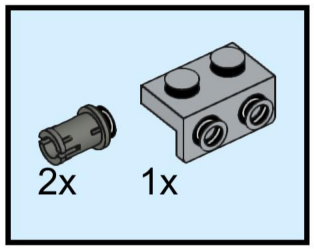

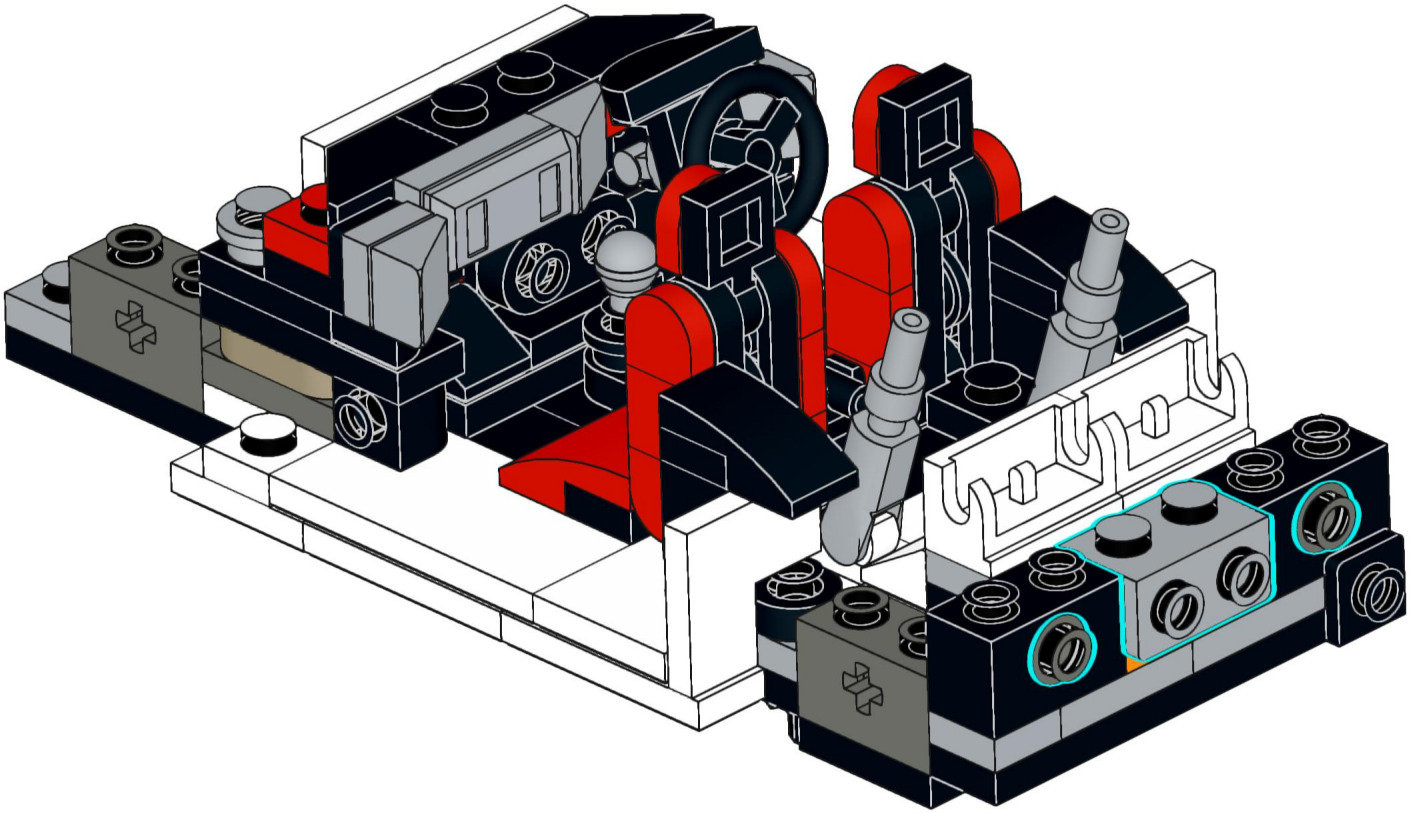

43

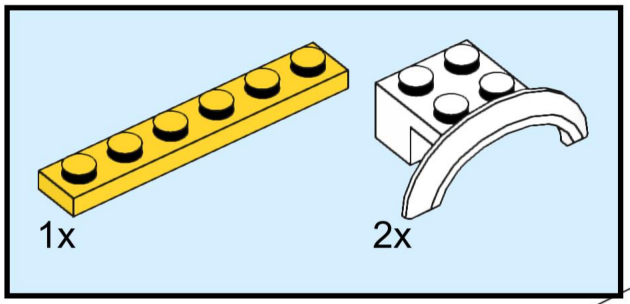

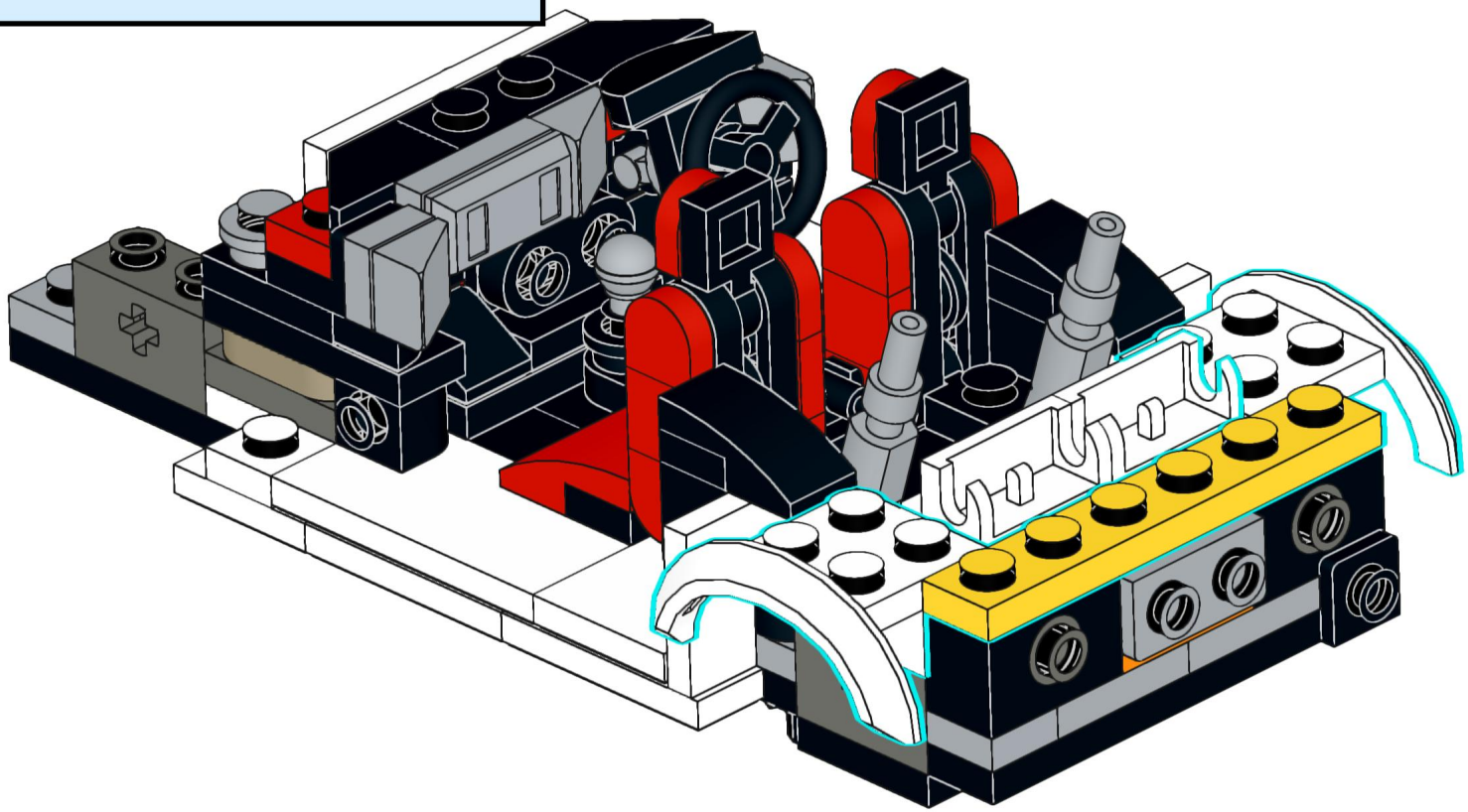

44

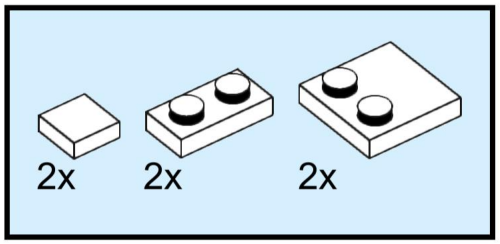

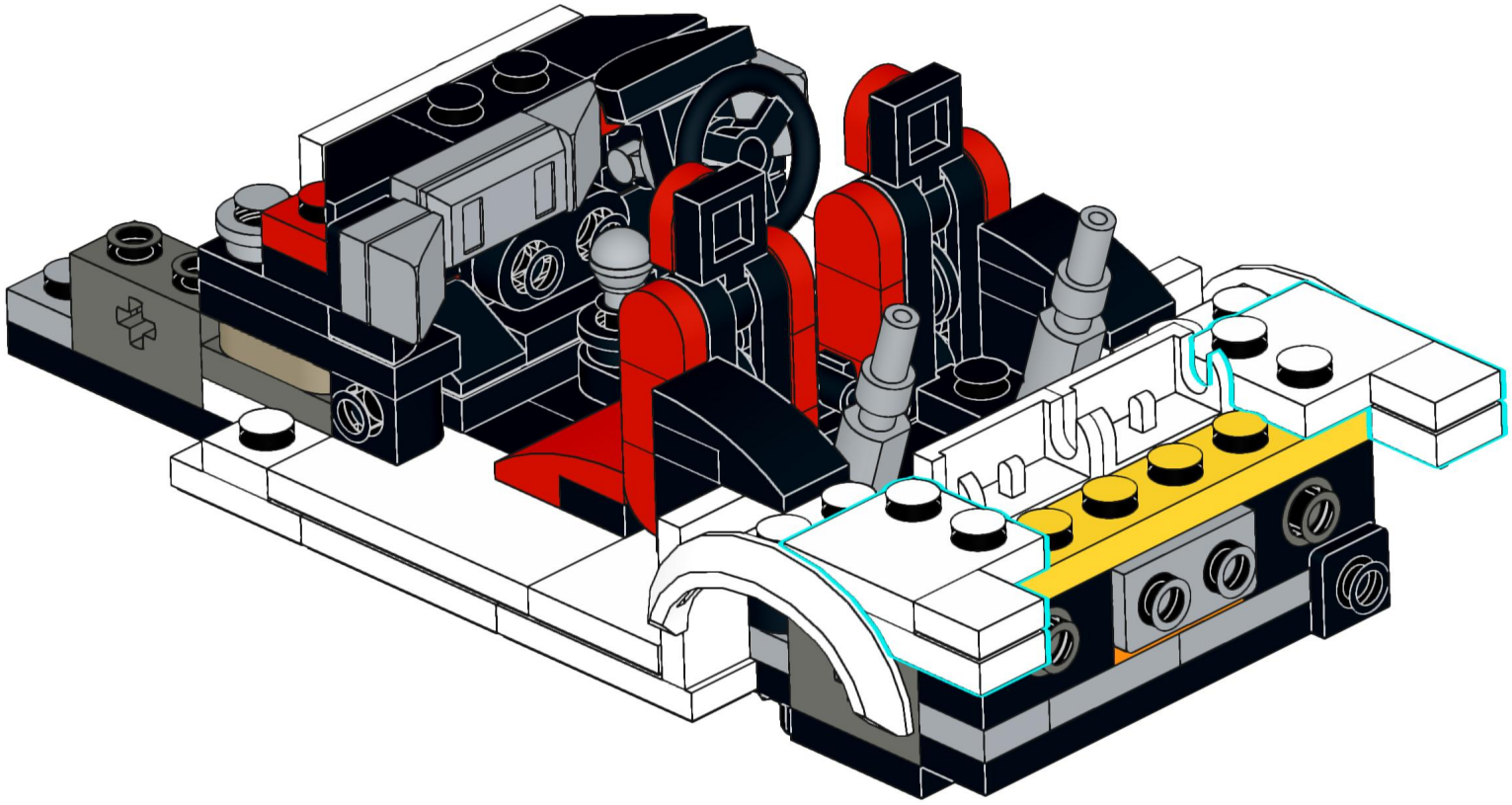

45

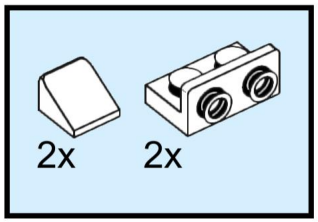

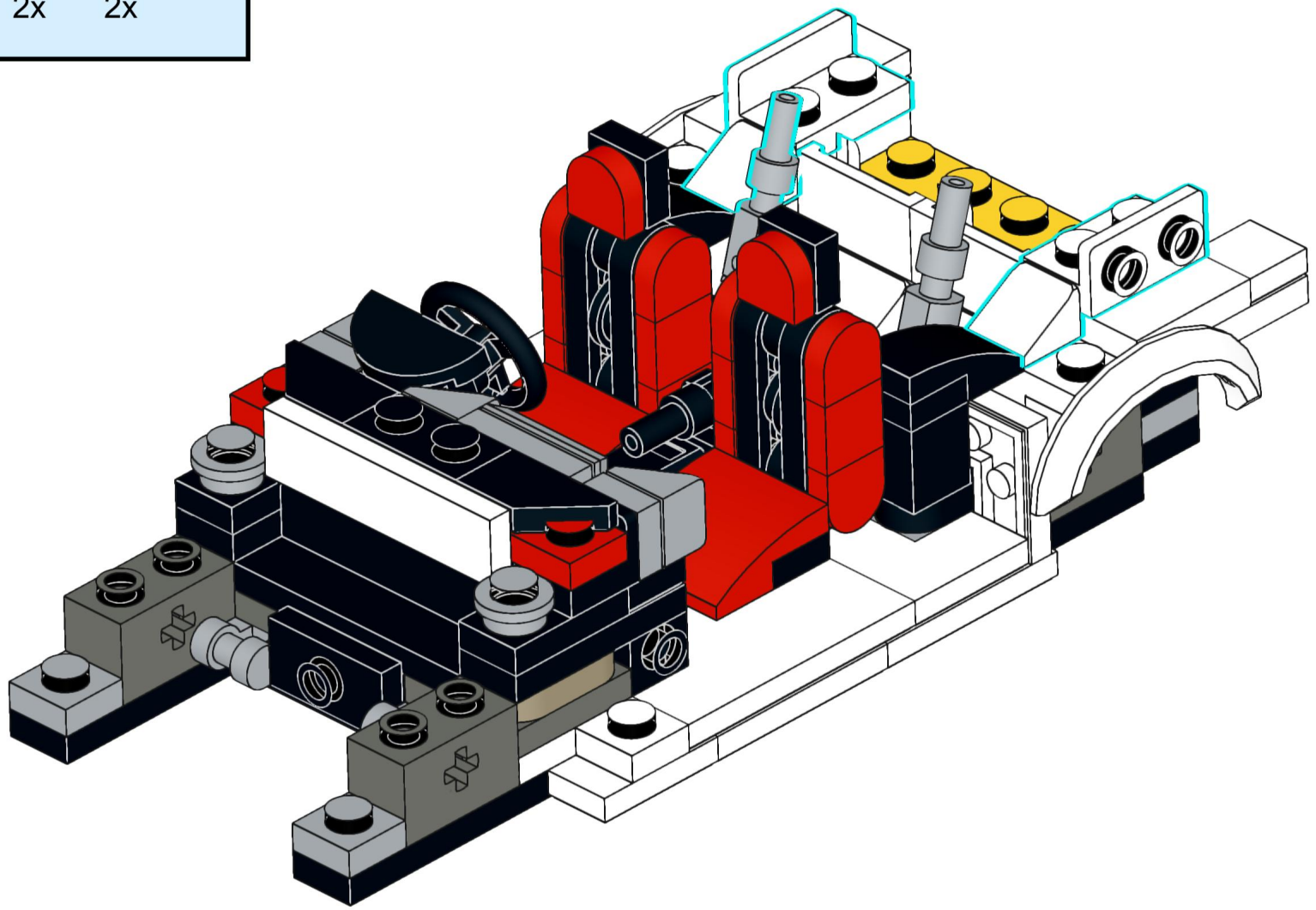

46

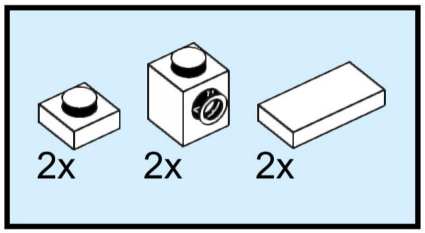

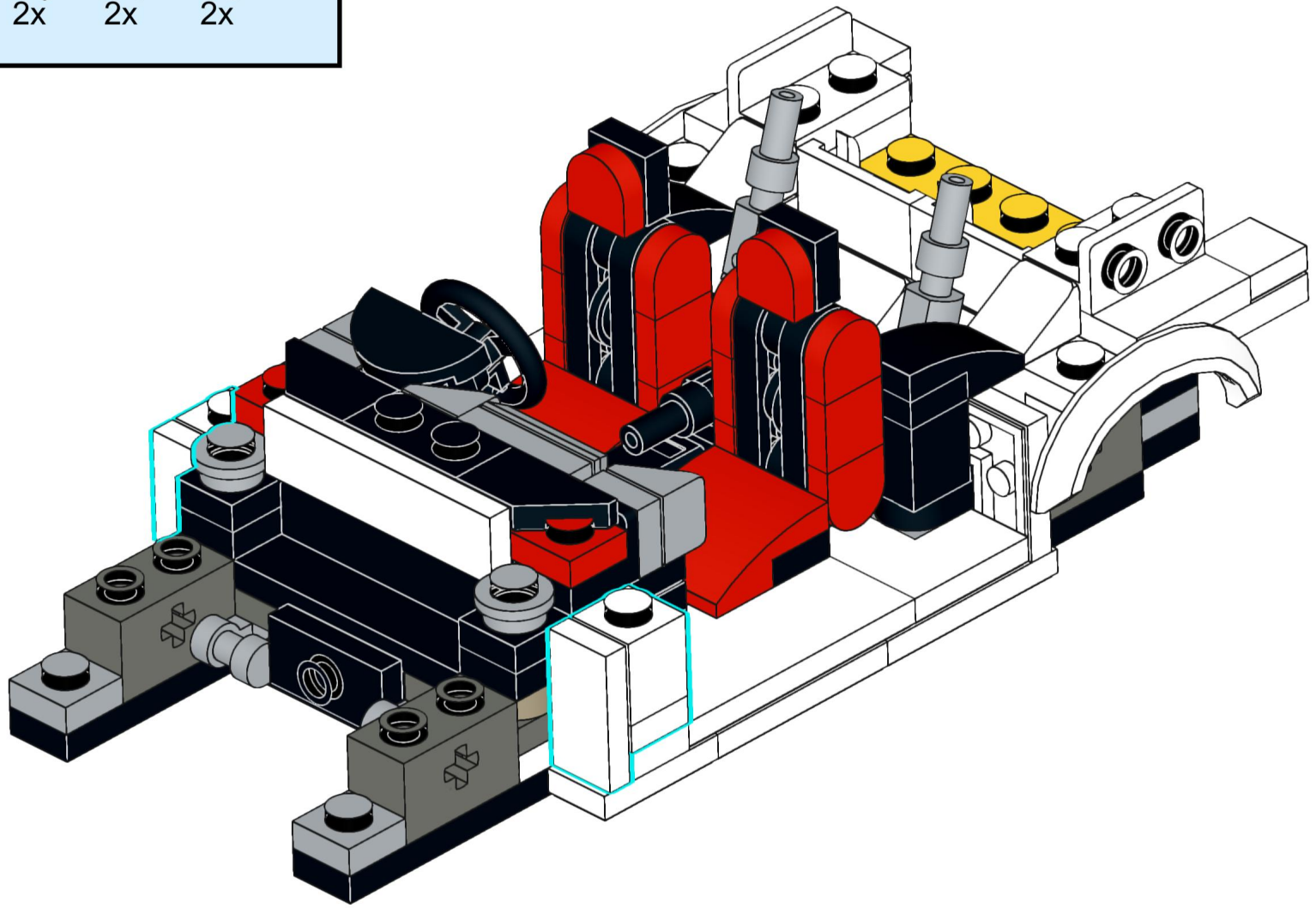

47

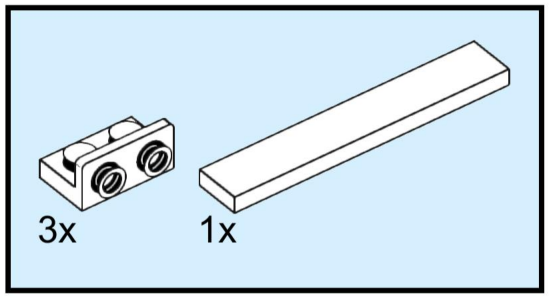

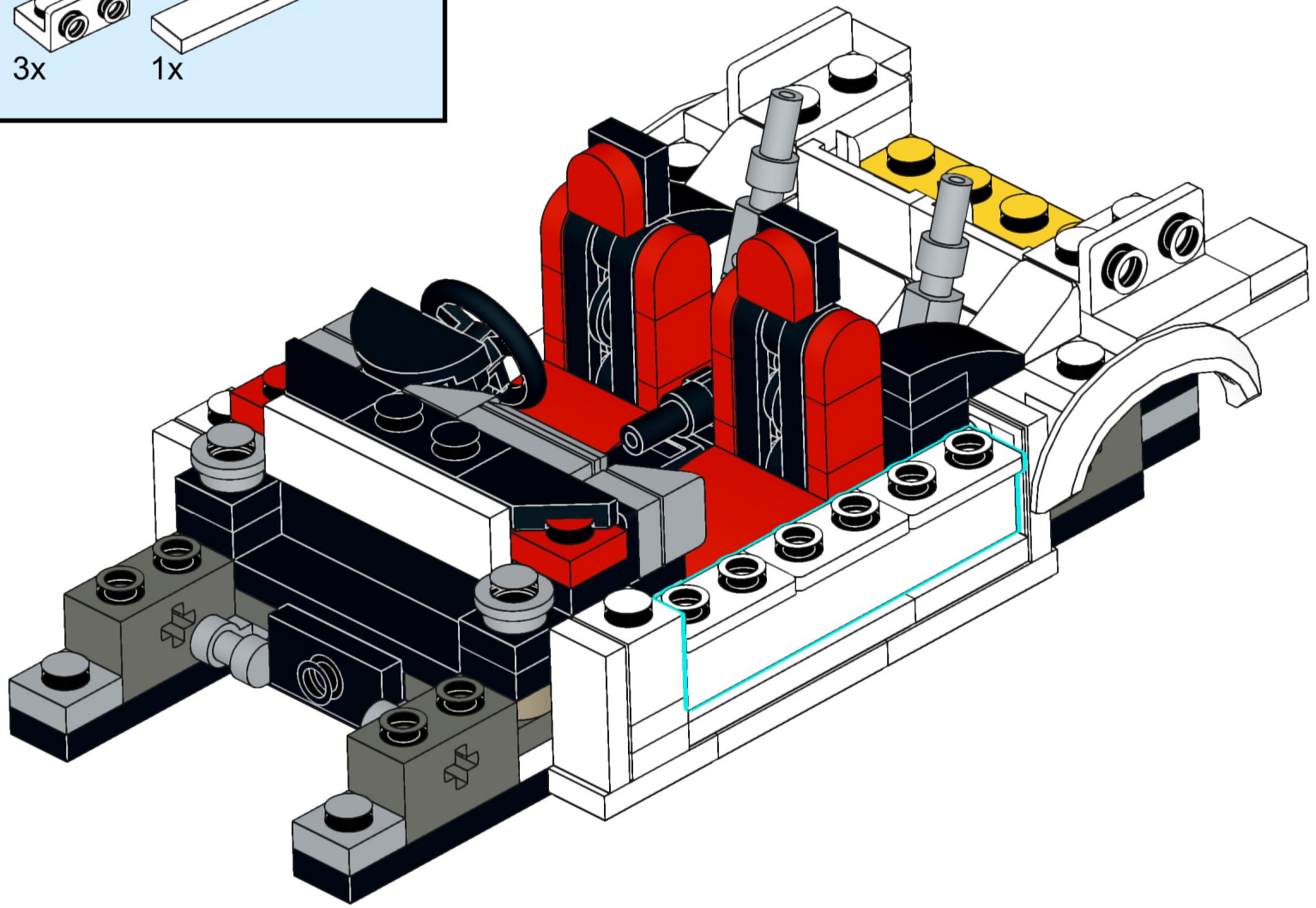

48

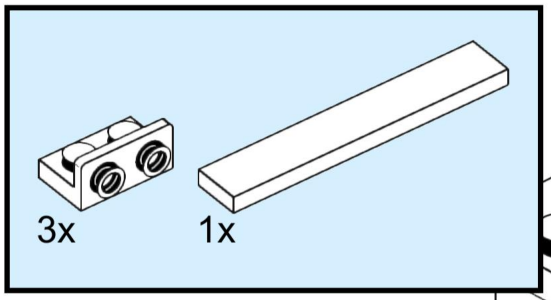

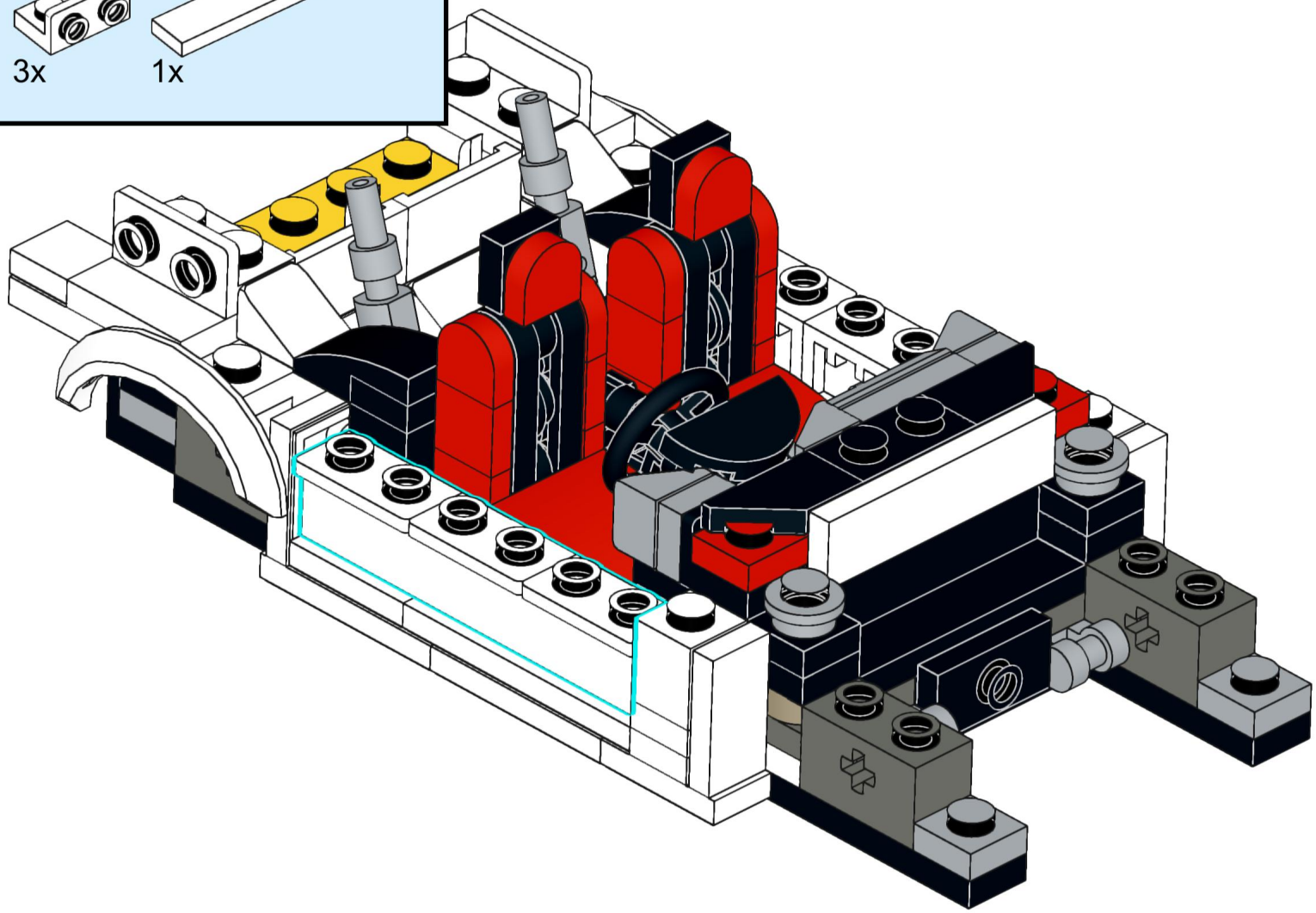

49

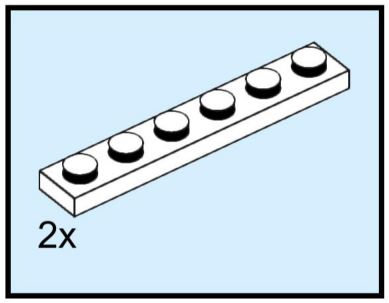

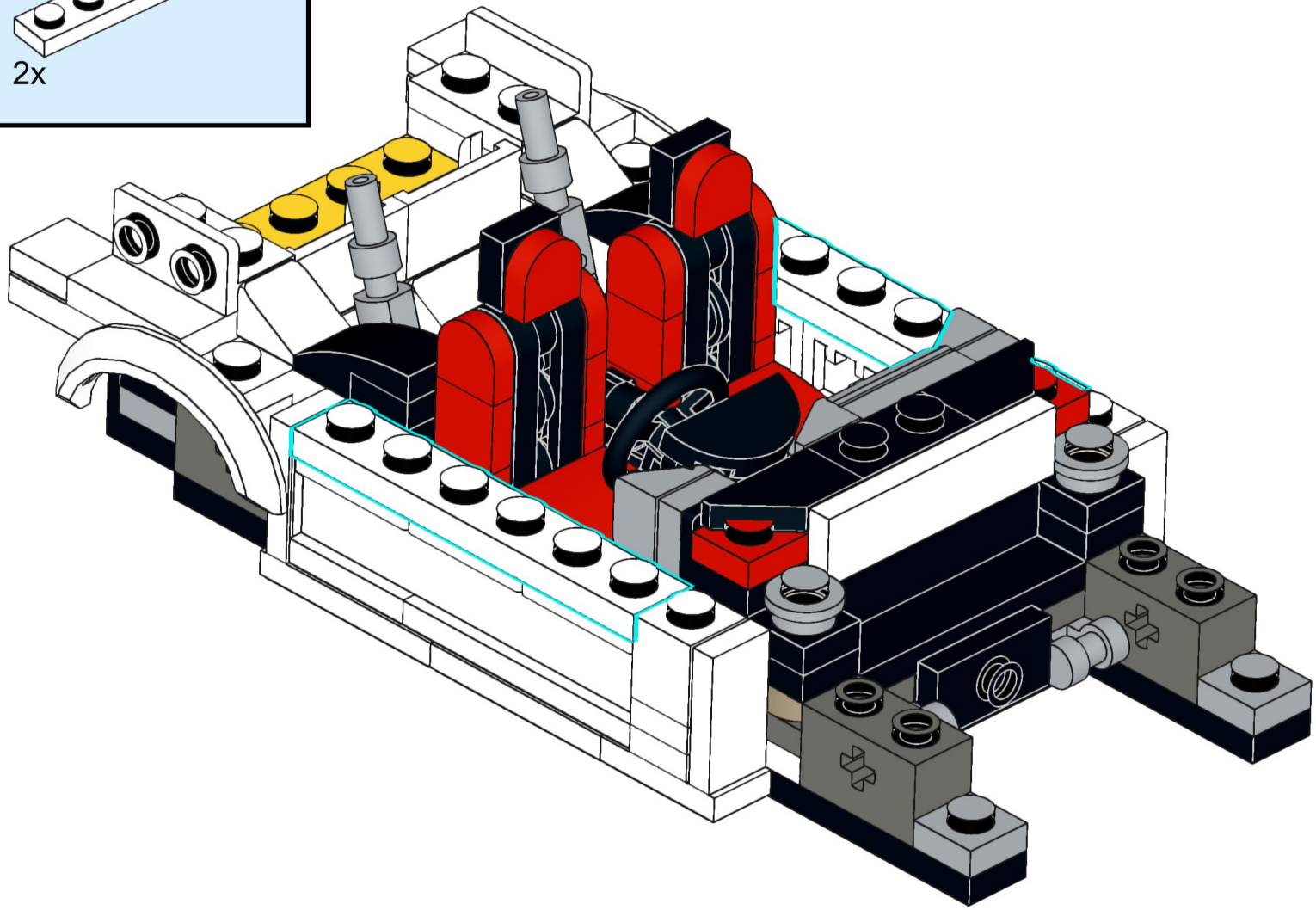

50

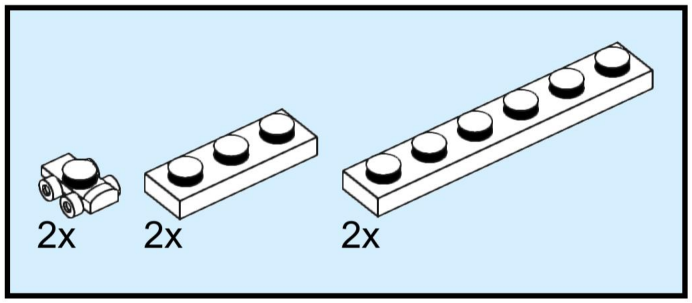

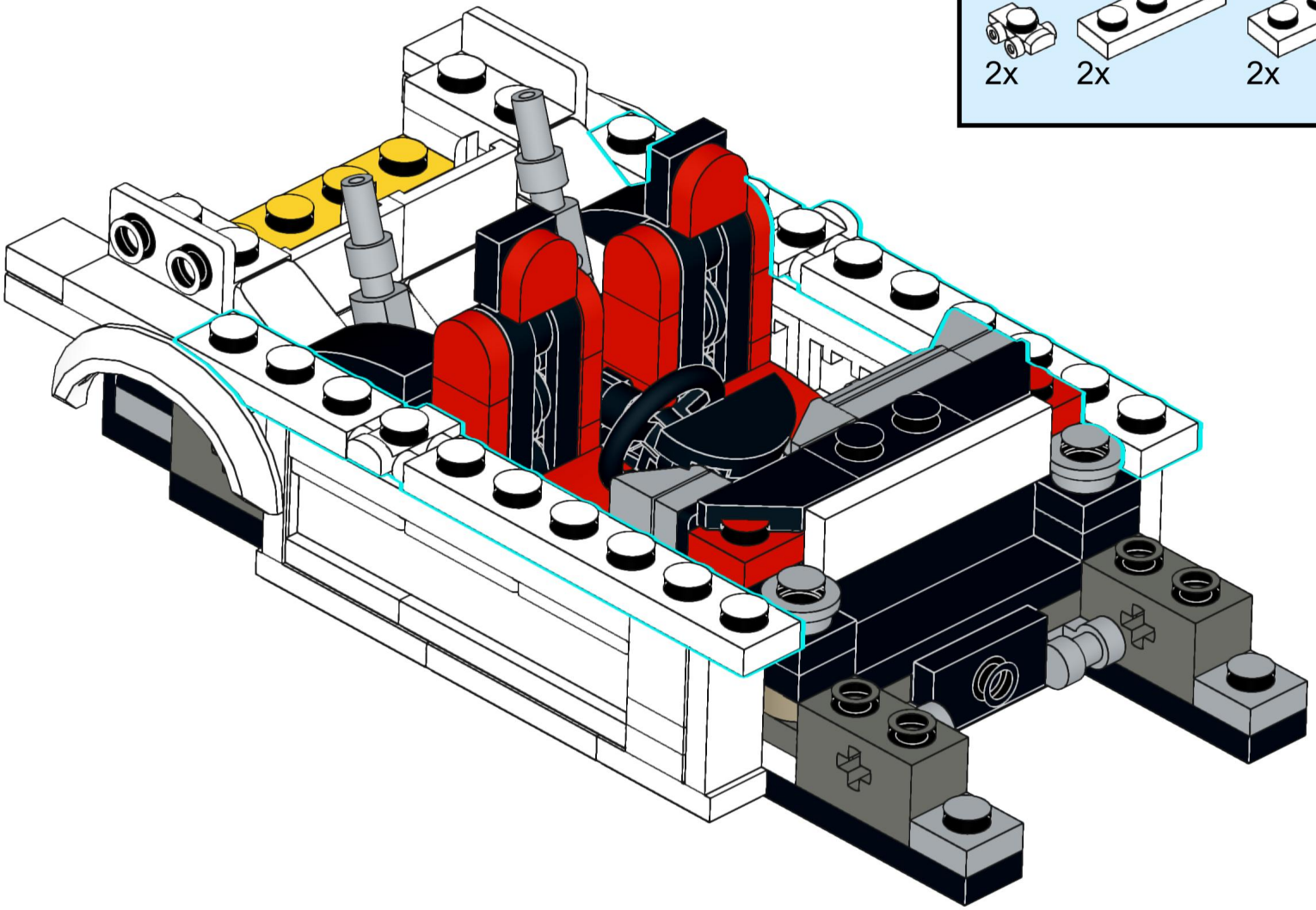

51

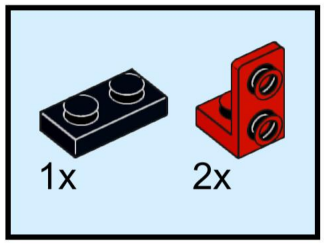

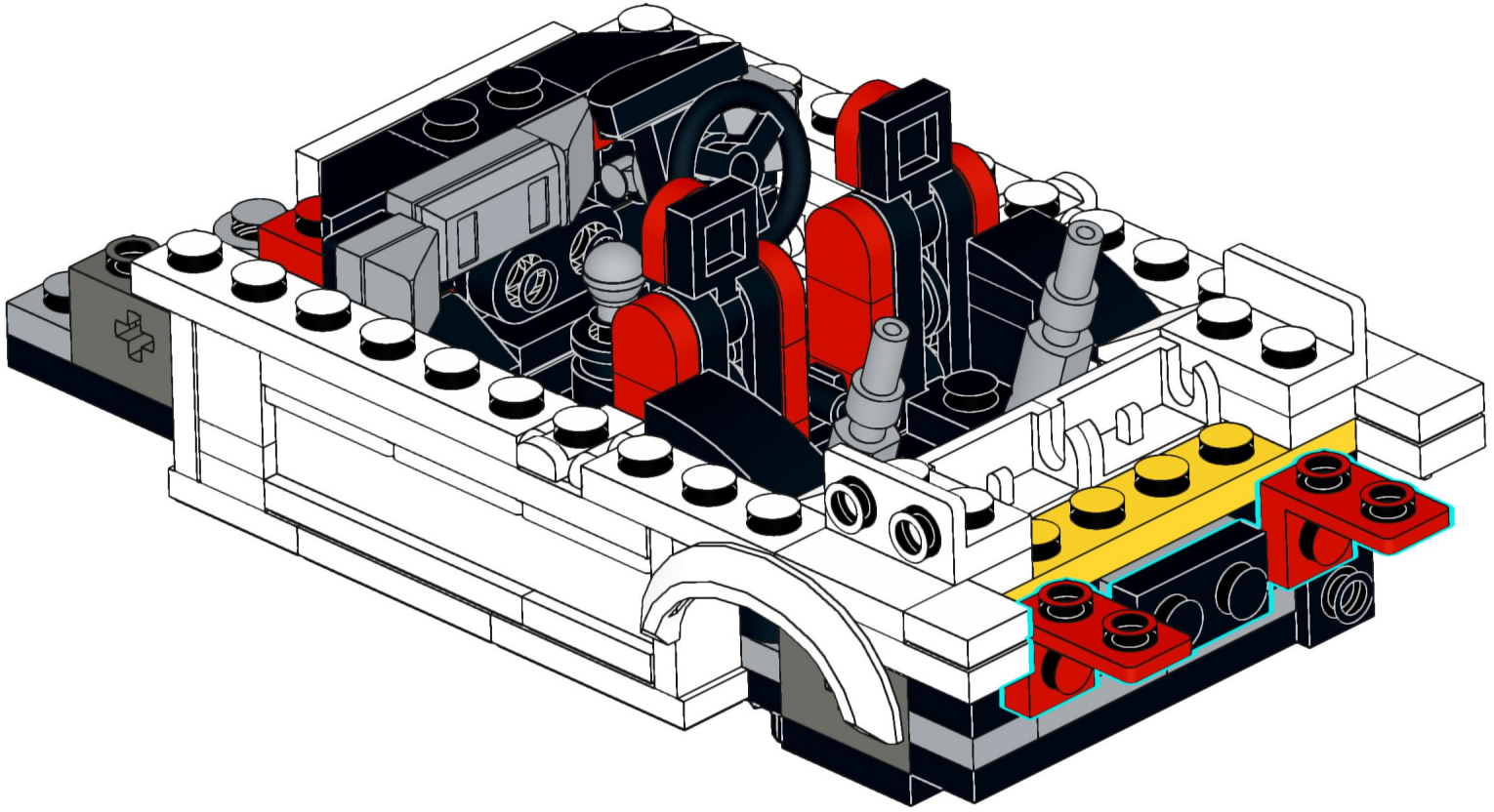

52

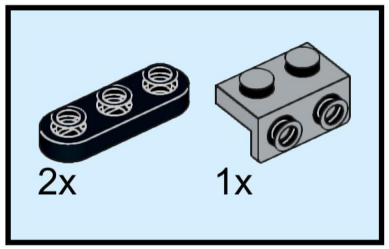

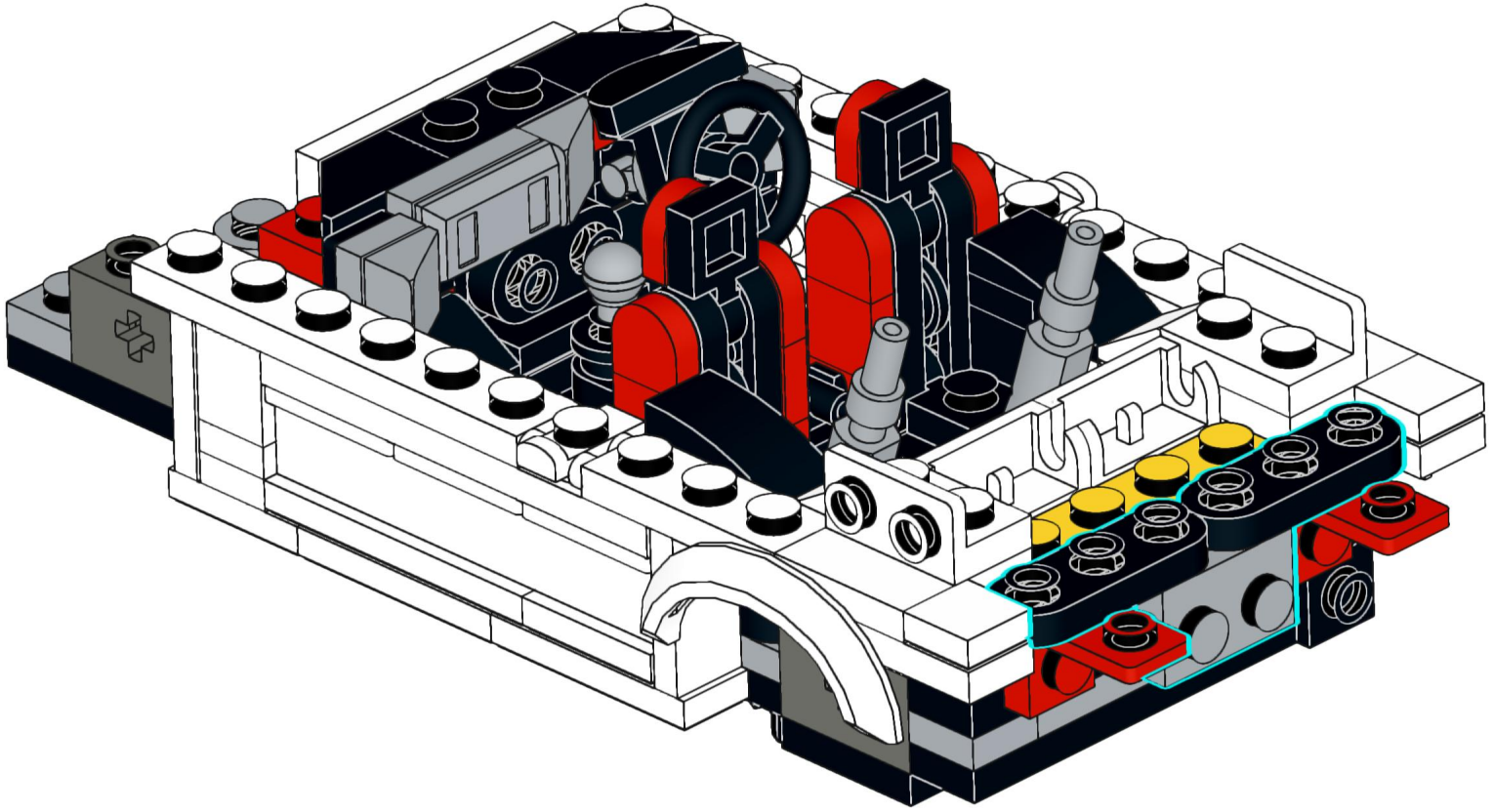

53

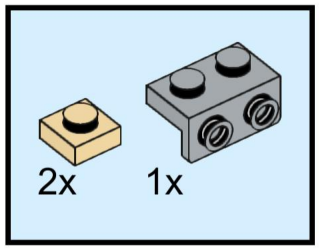

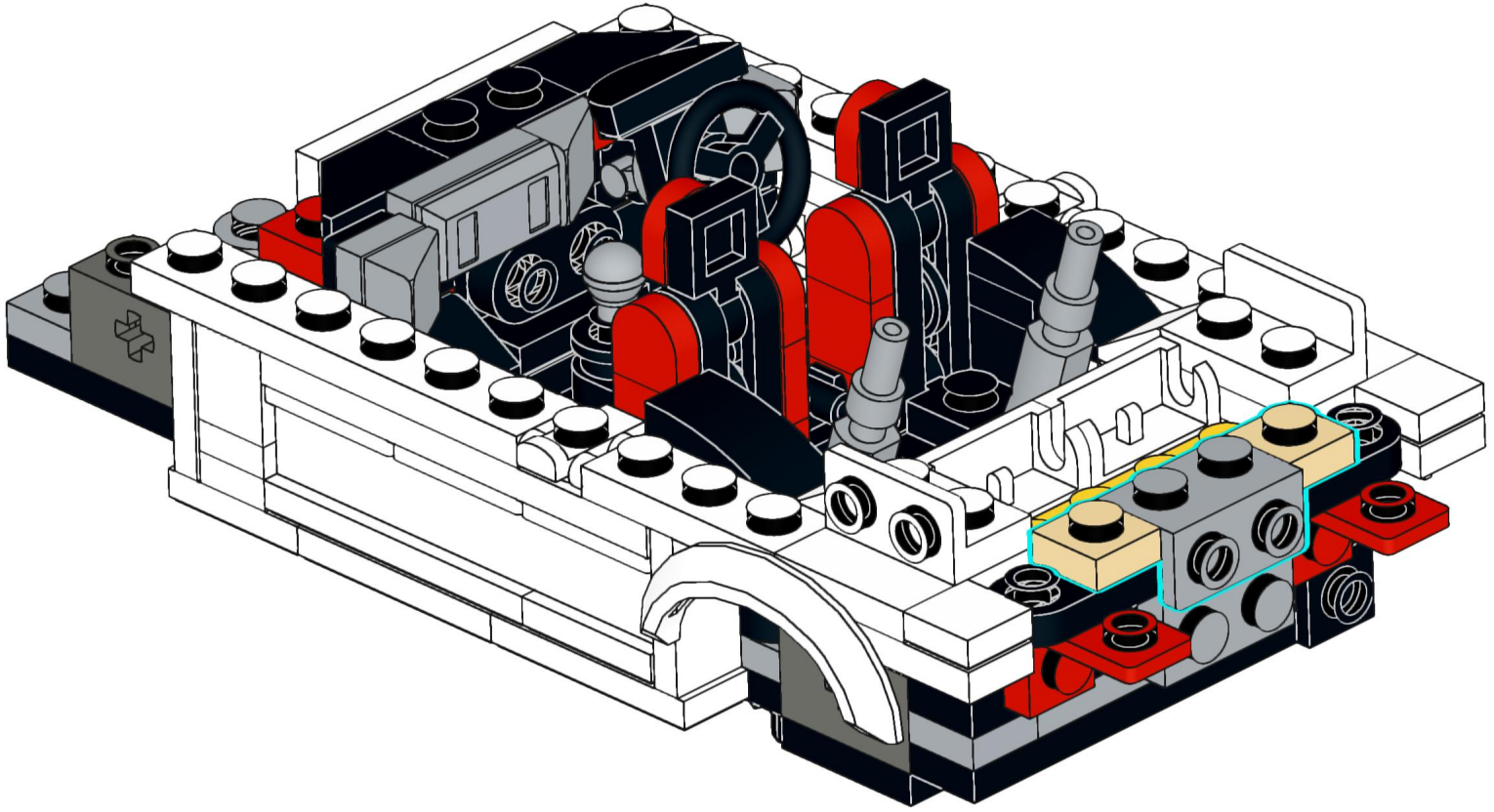

54

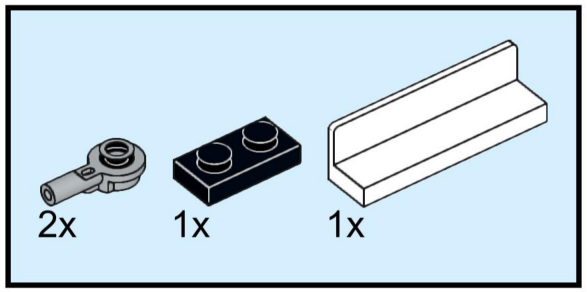

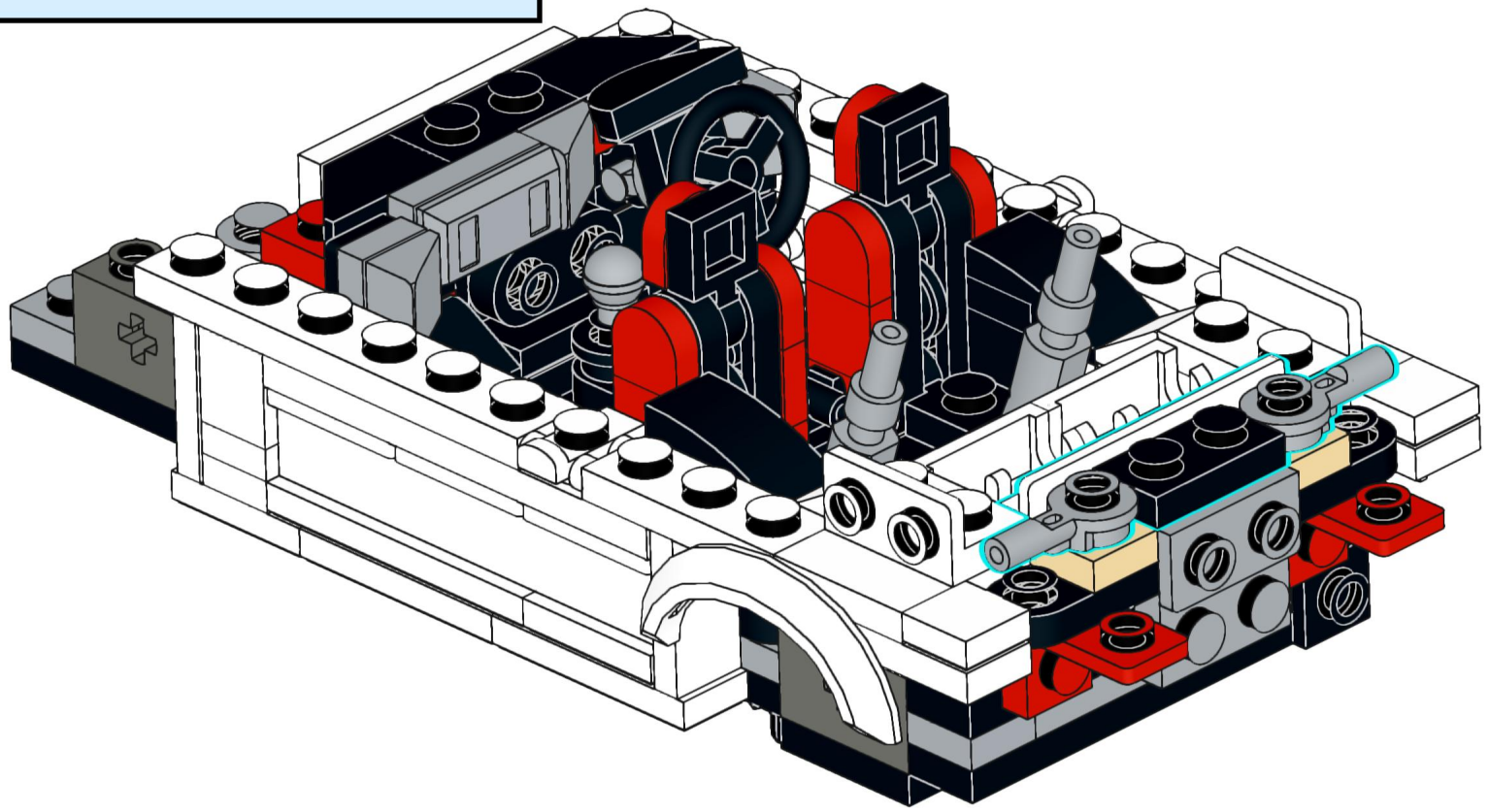

55

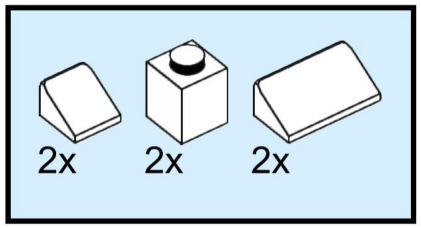

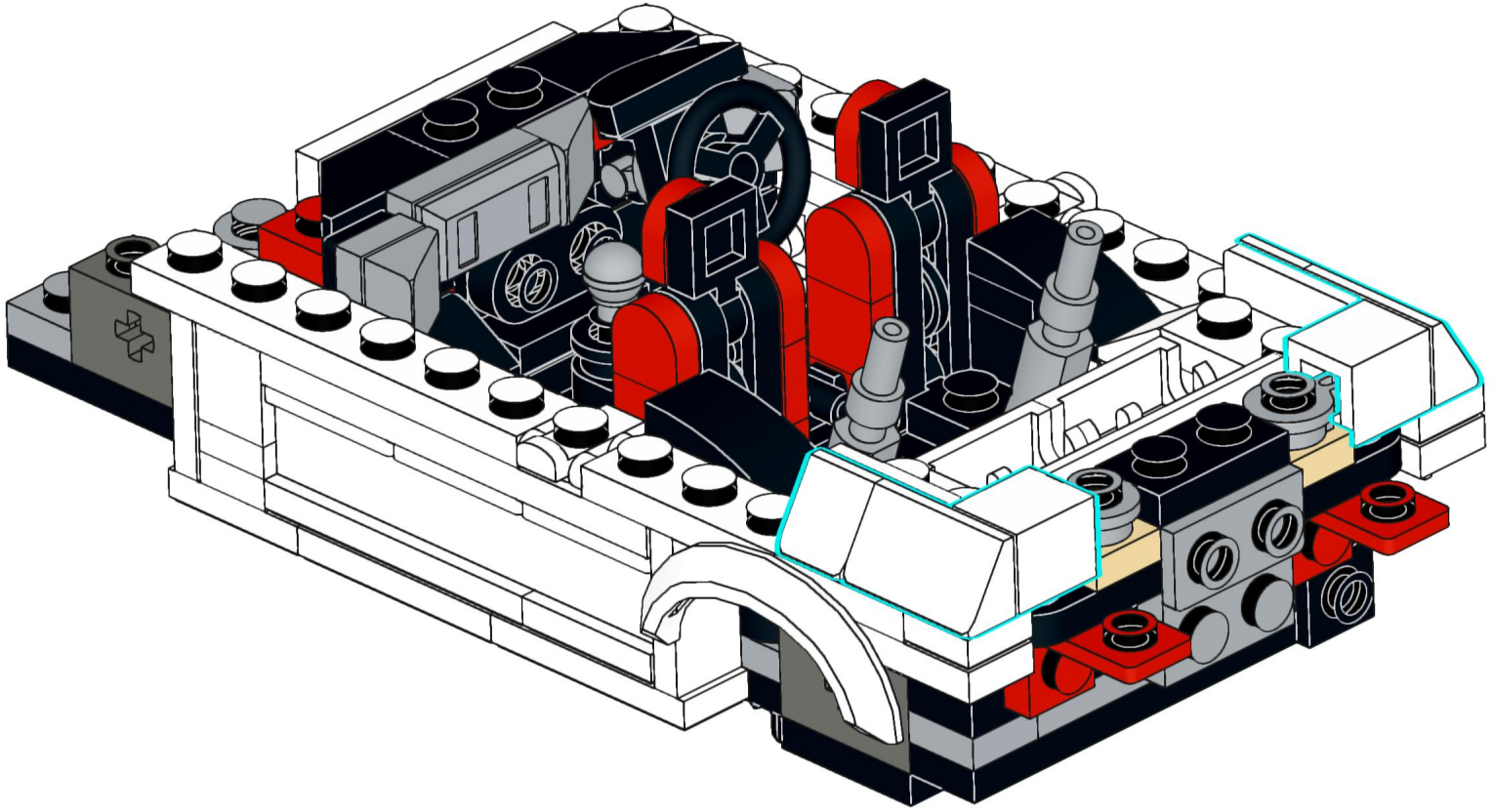

56

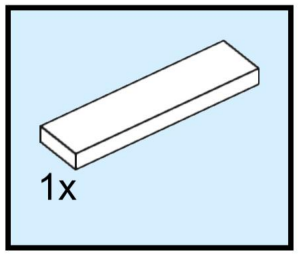

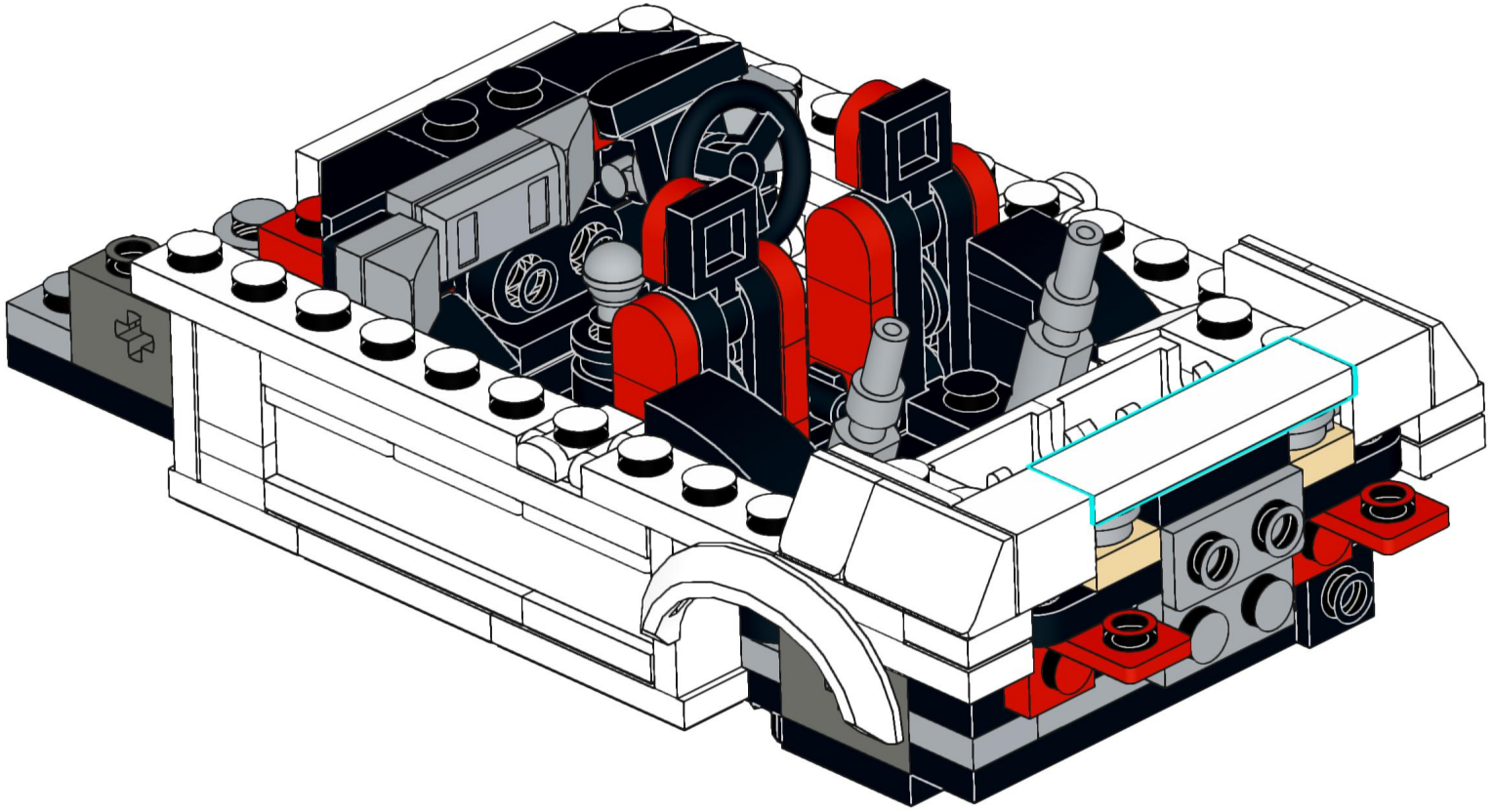

57

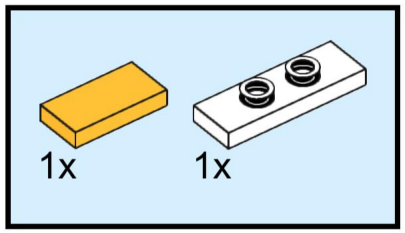

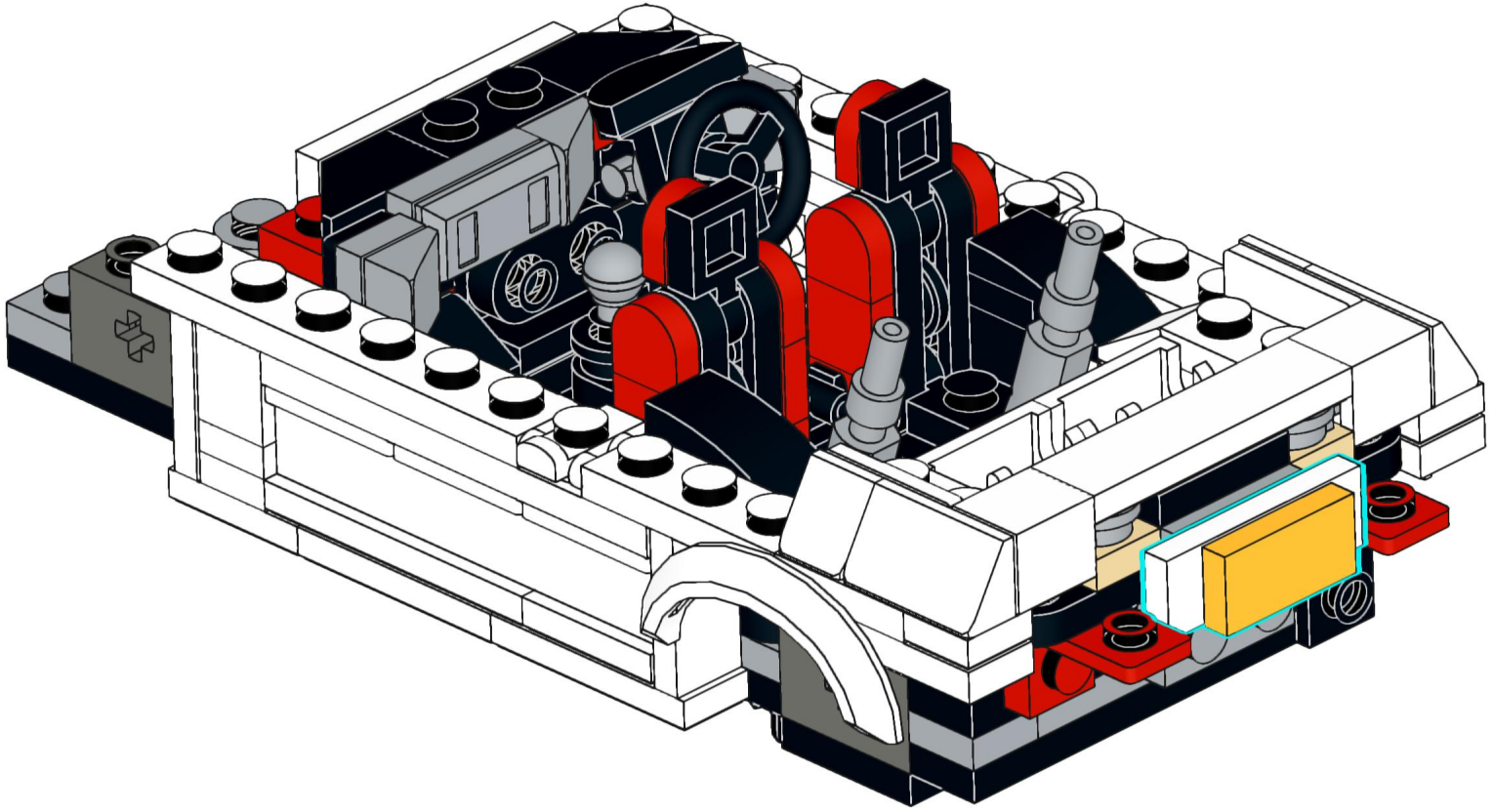

58

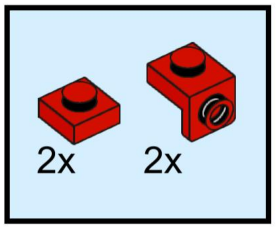

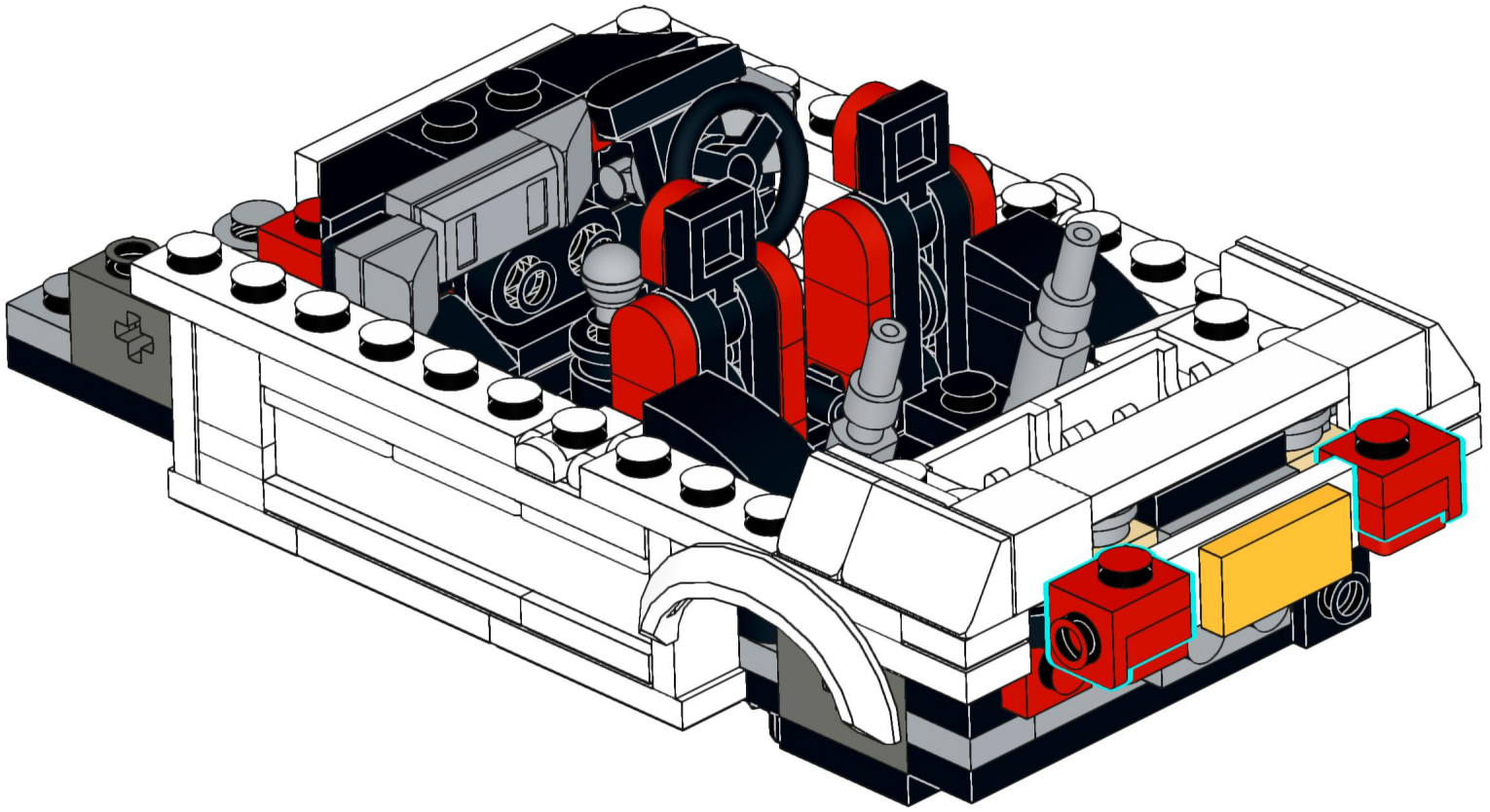

59

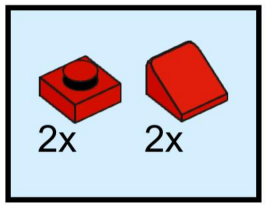

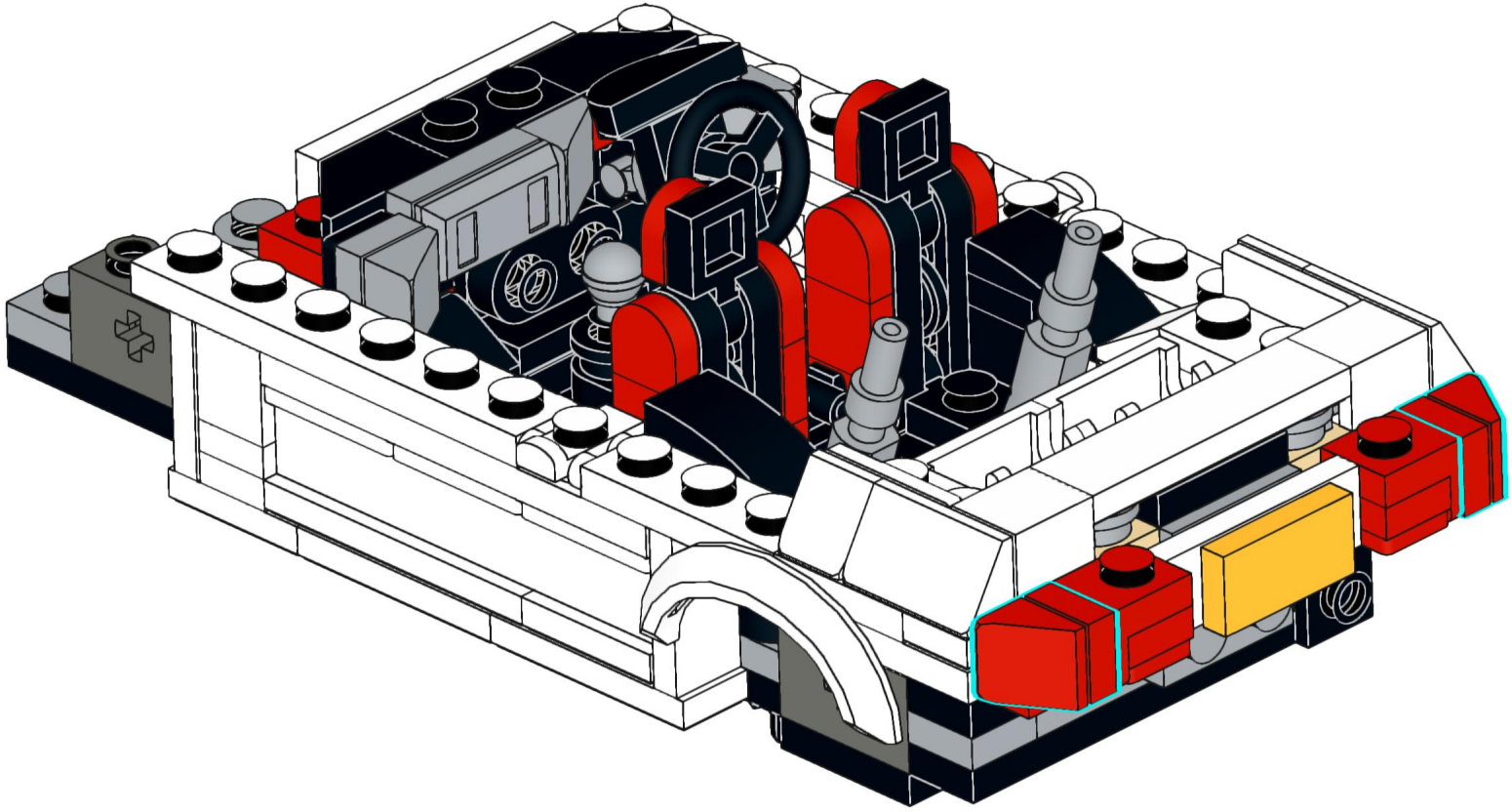

60

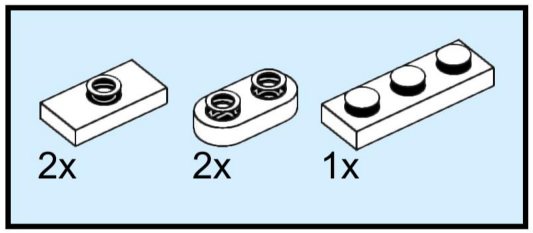

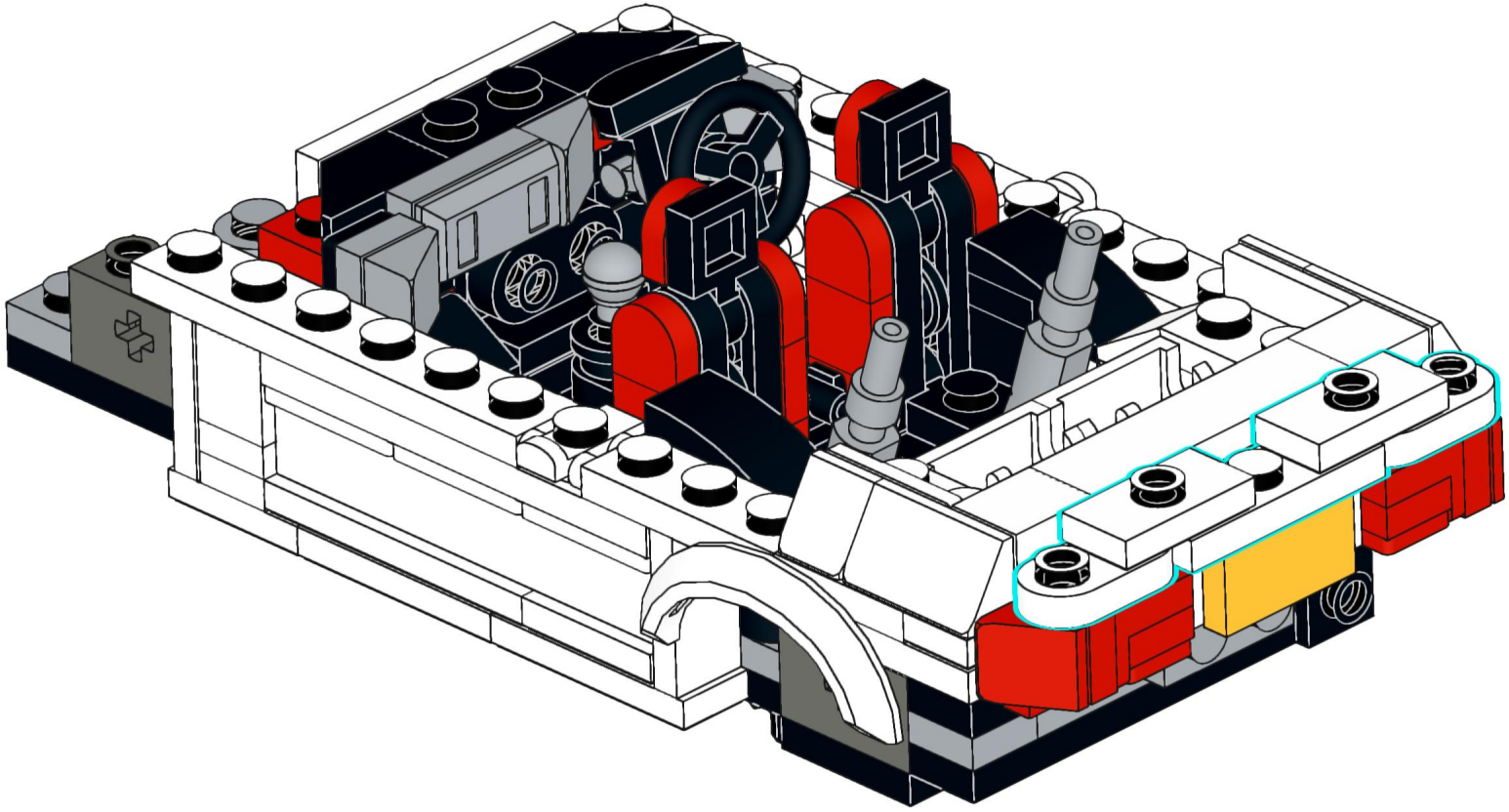

61

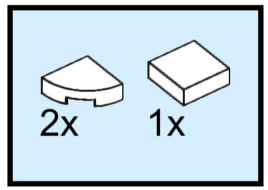

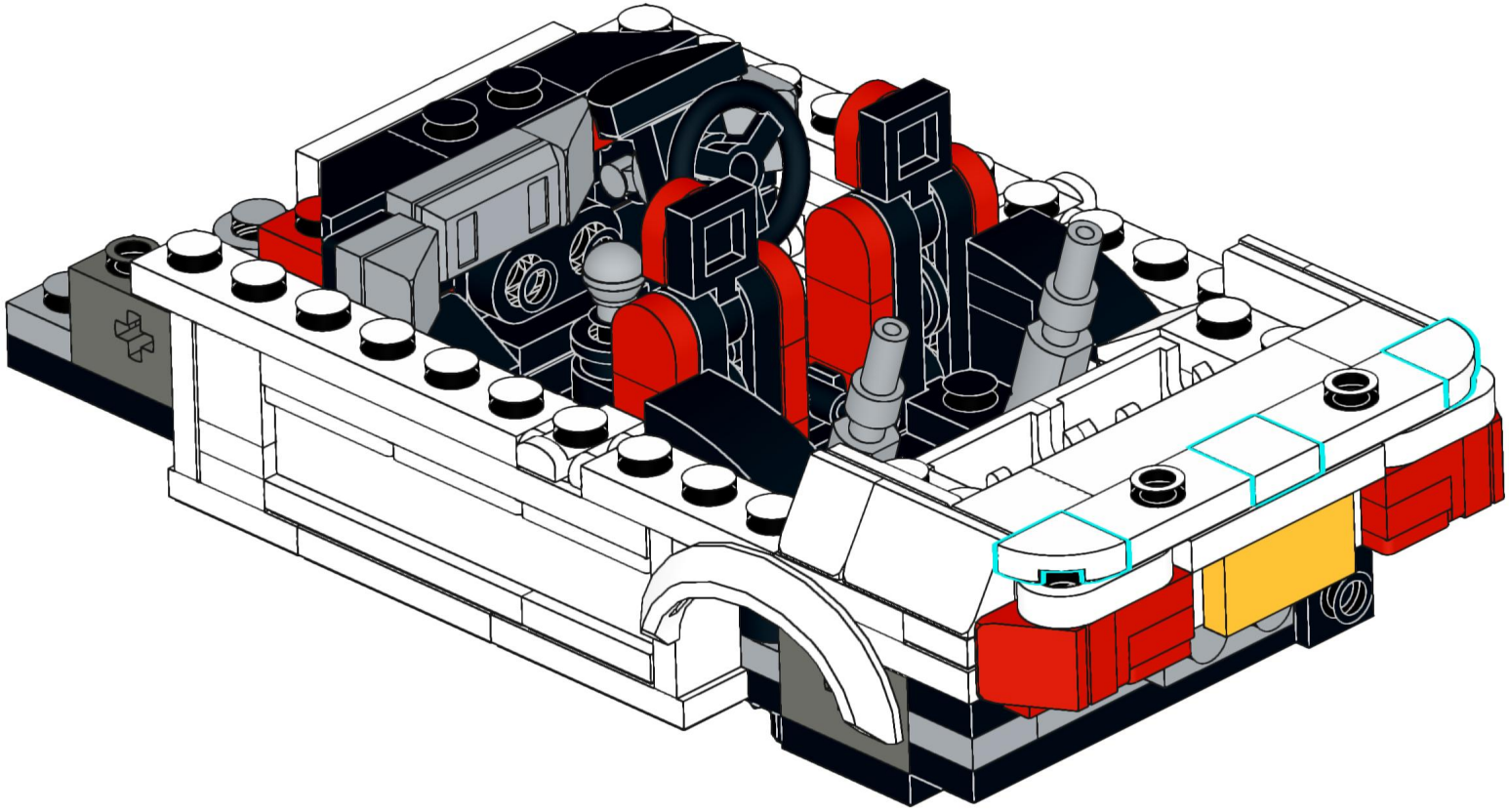

62

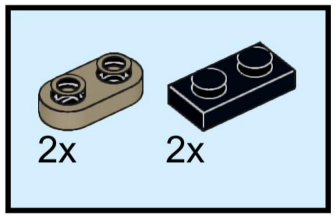

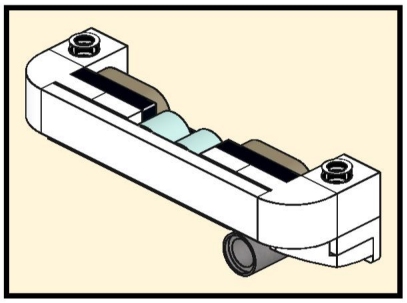

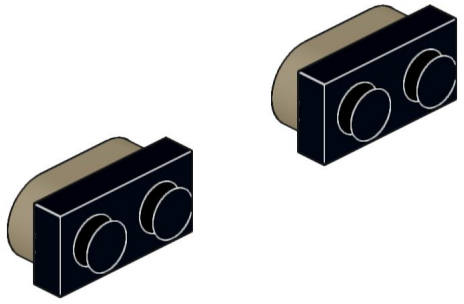

63

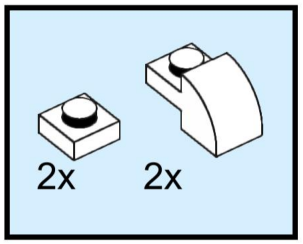

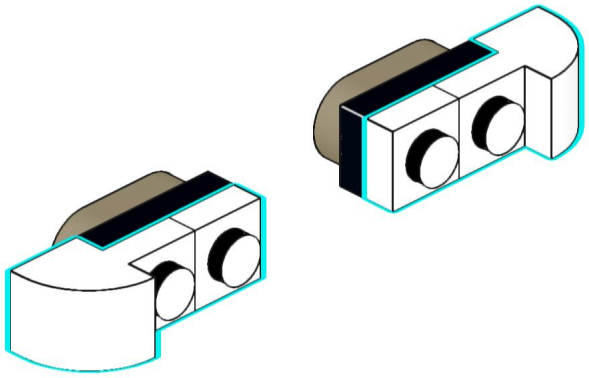

64

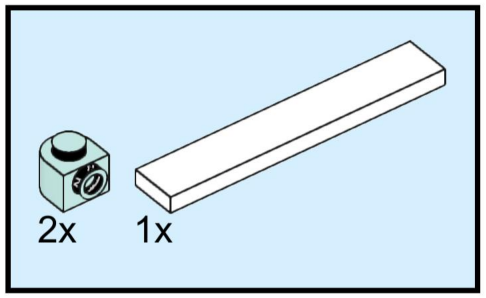

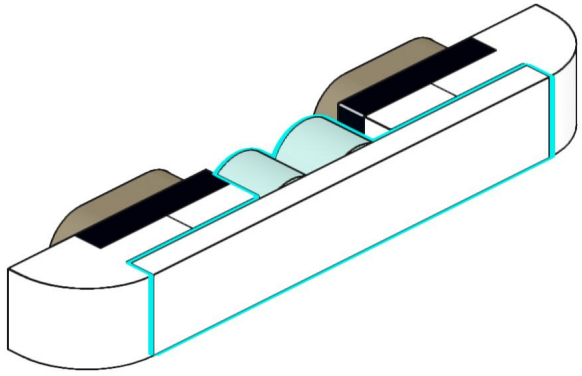

65

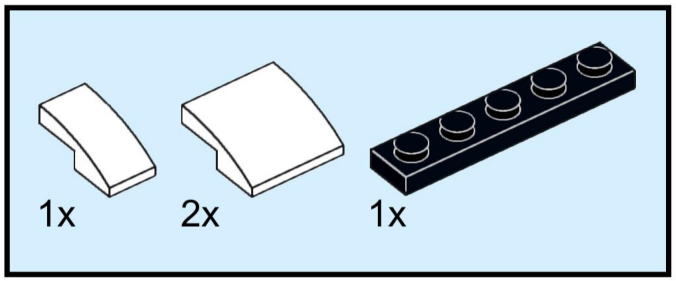

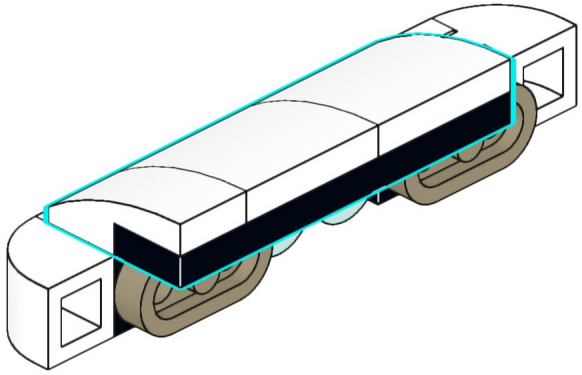

66

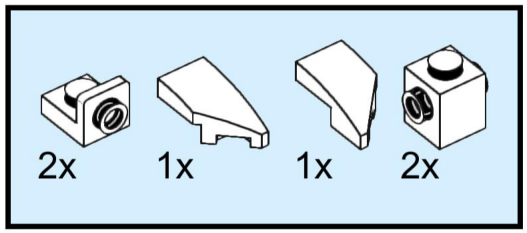

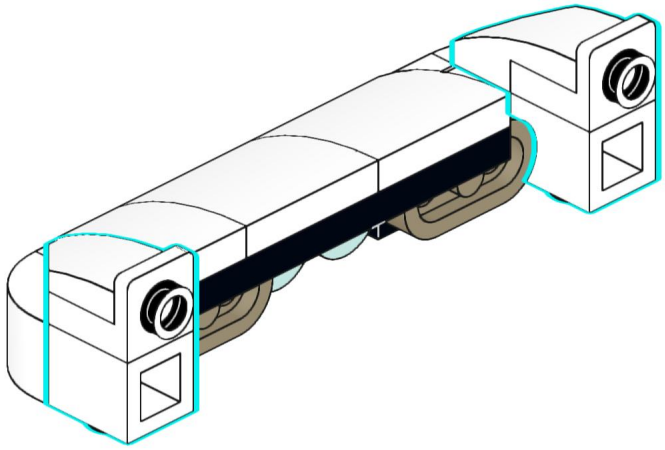

67

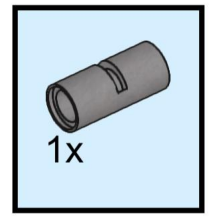

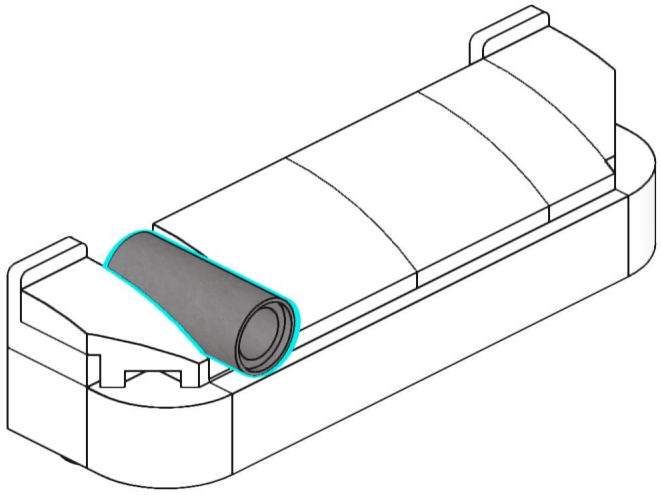

68

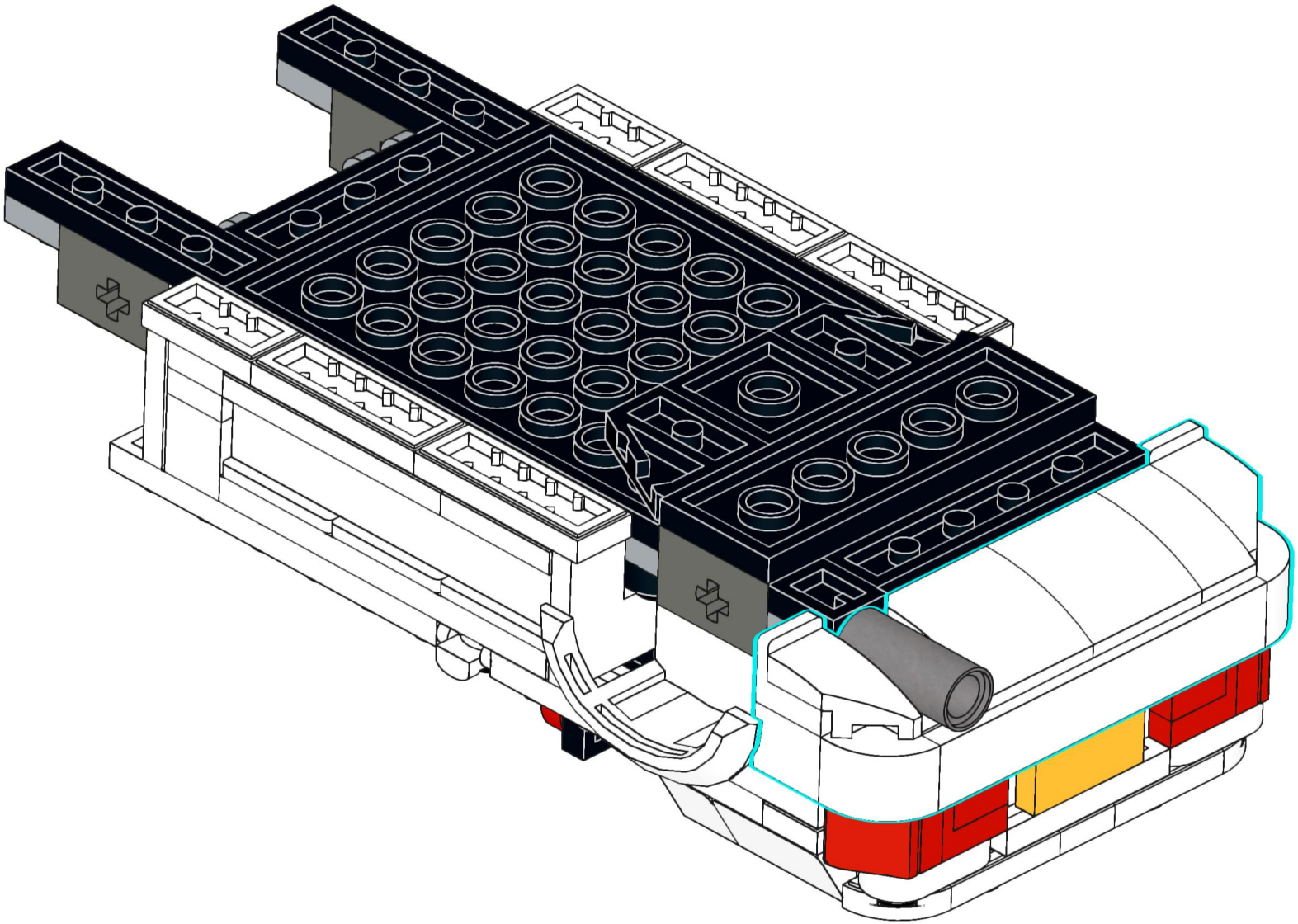

69

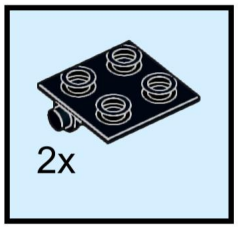

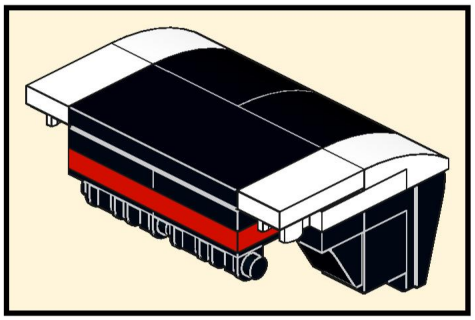



70

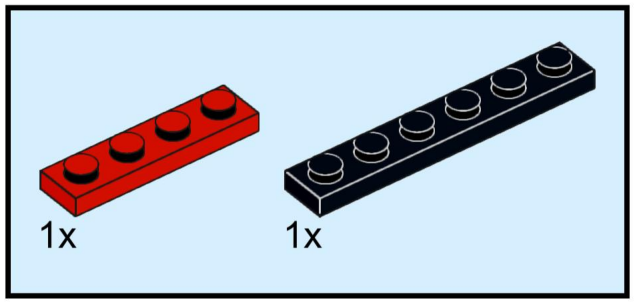

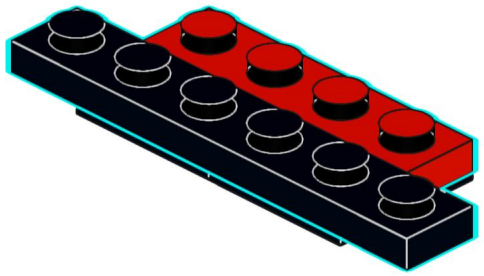

71

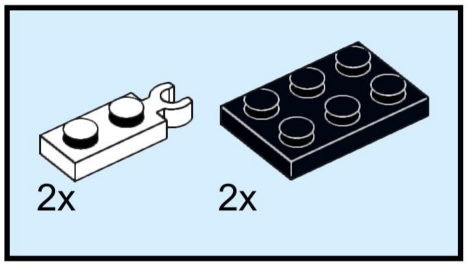

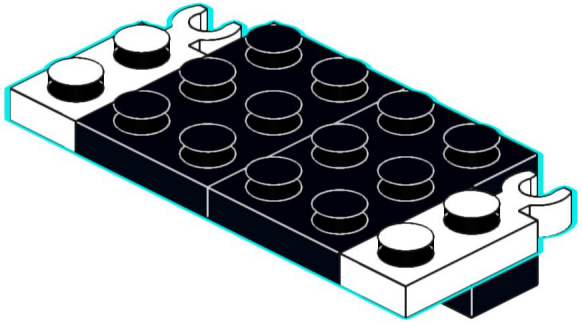

72

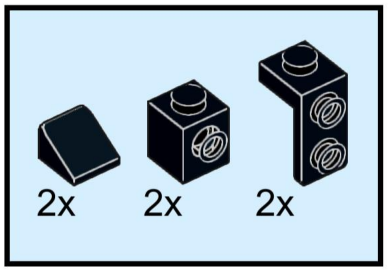

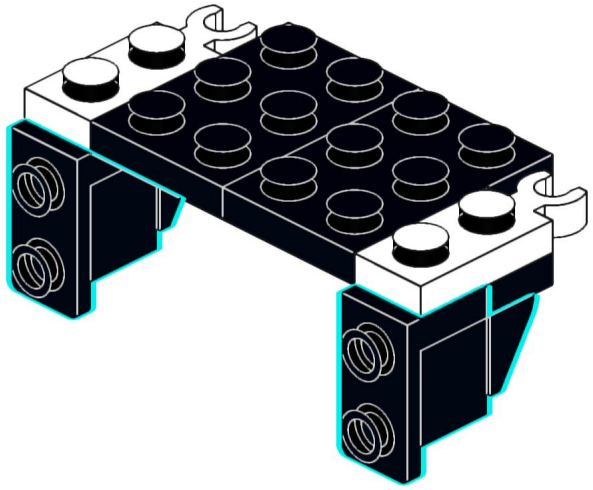

73

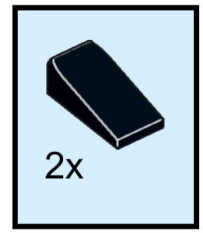

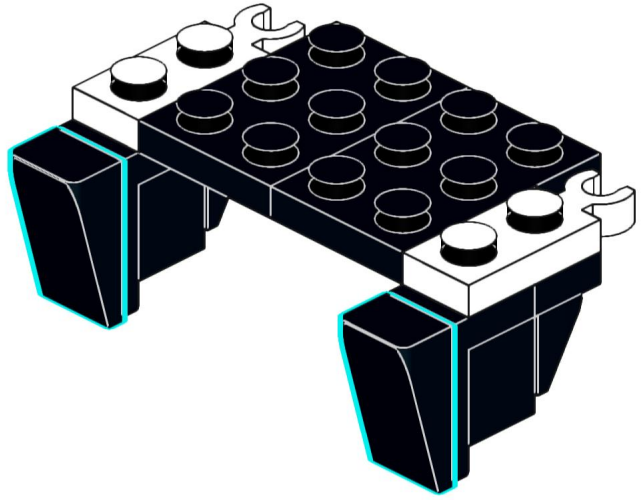

74

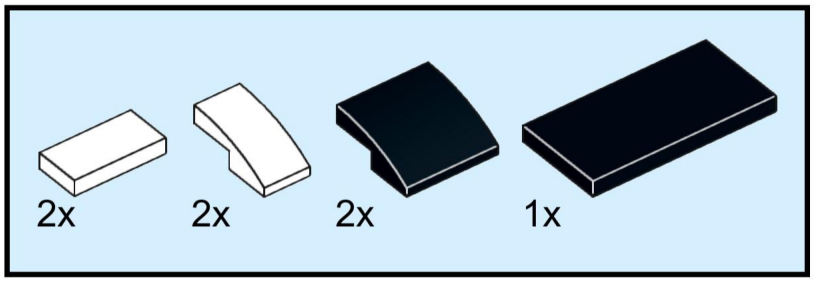

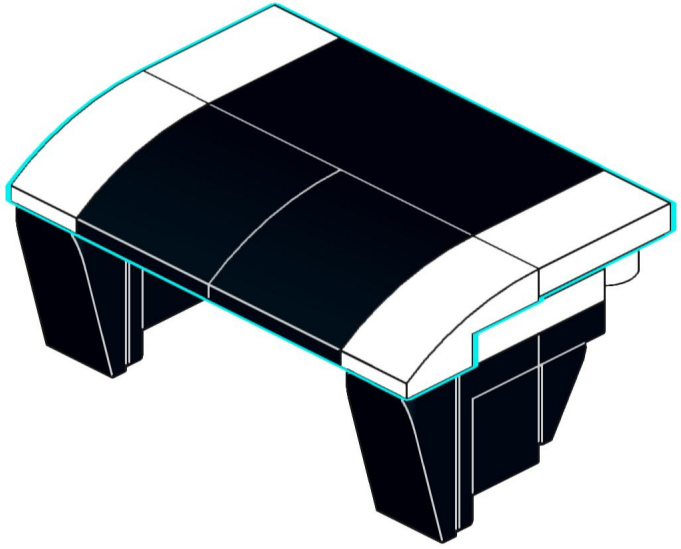

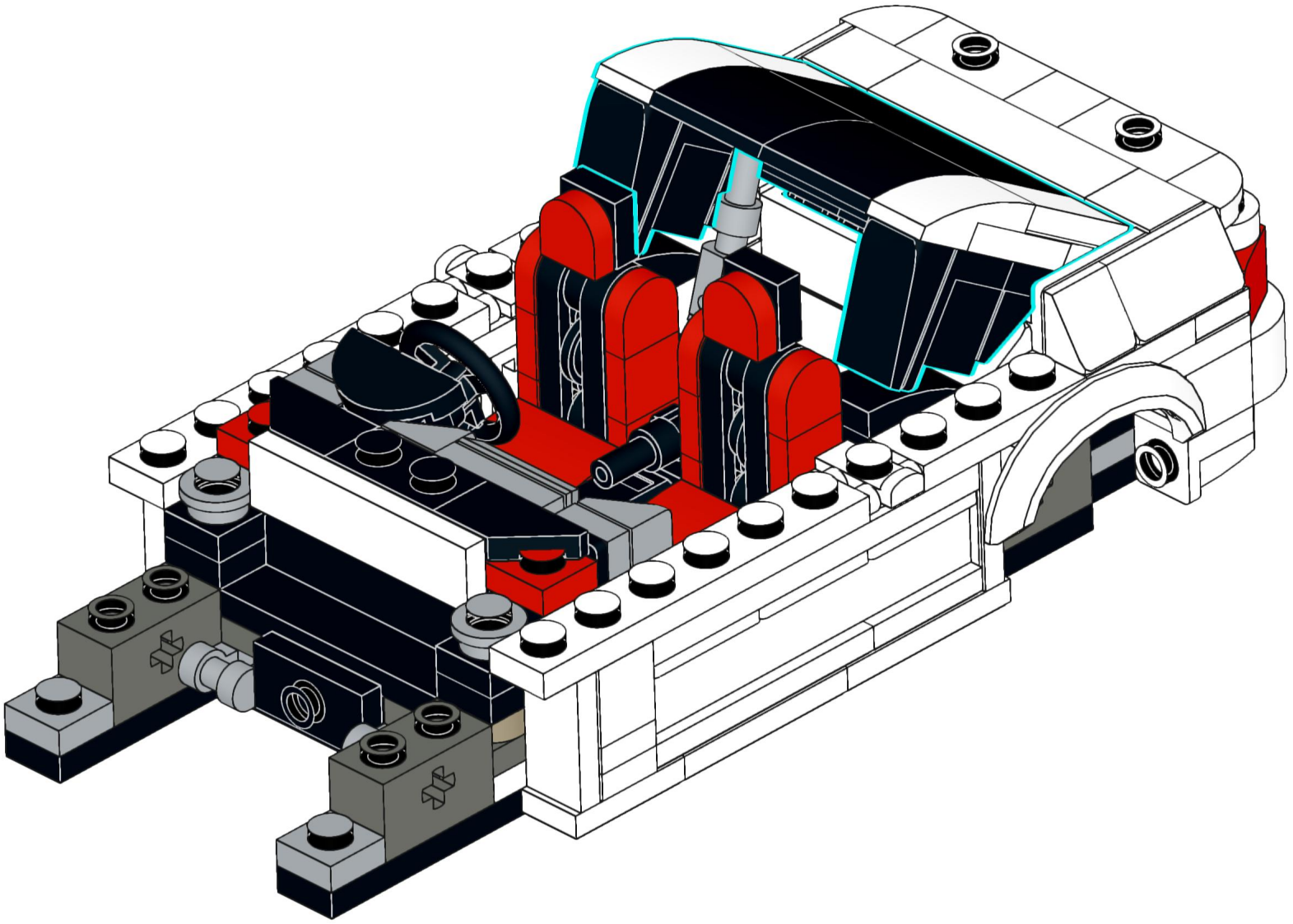

76

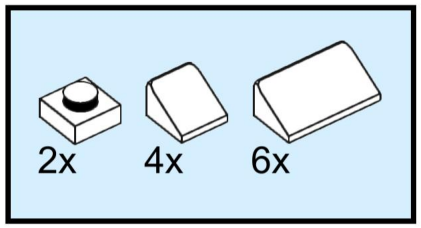

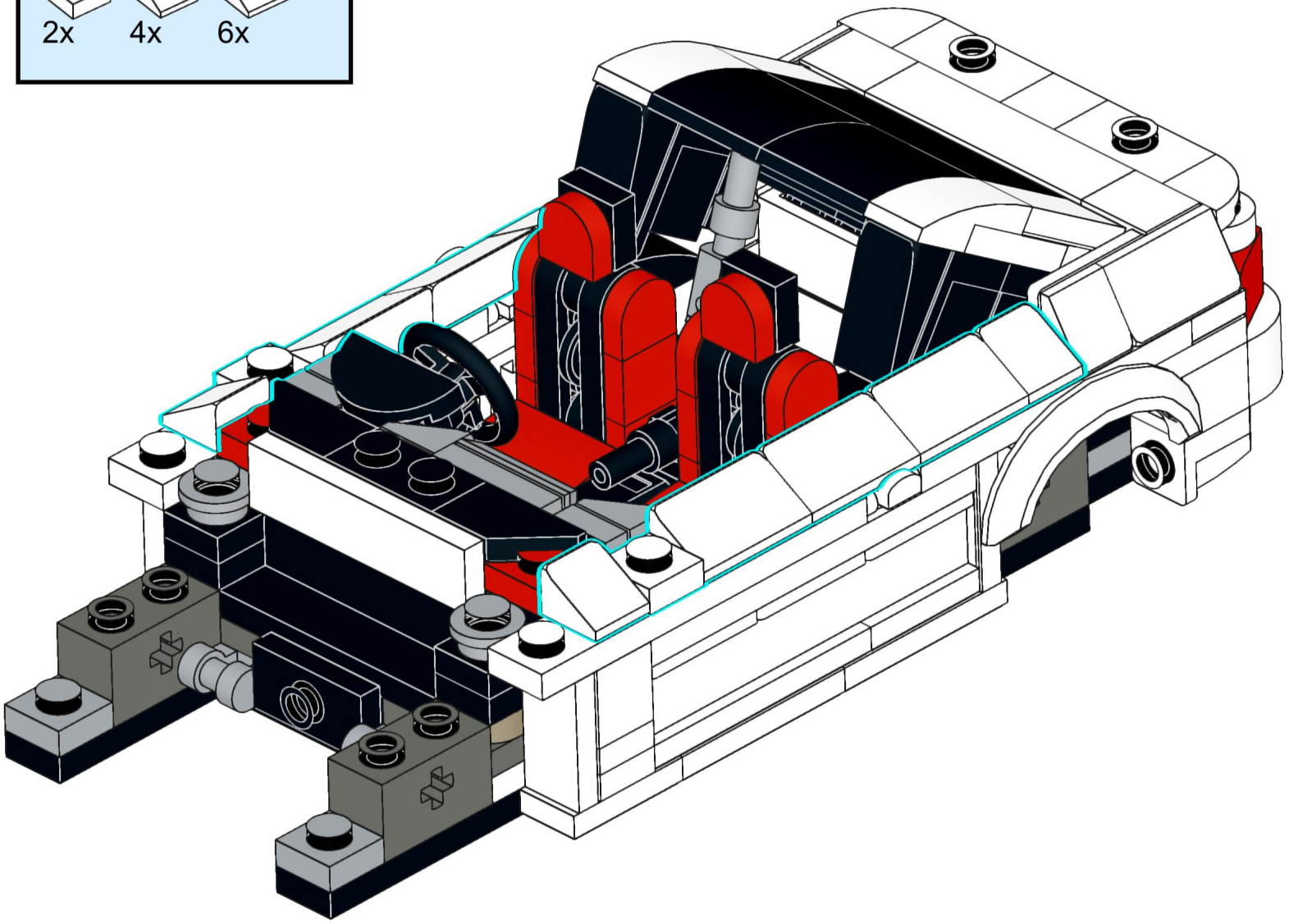

77

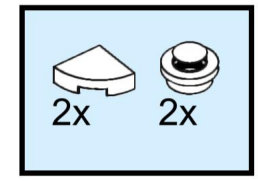

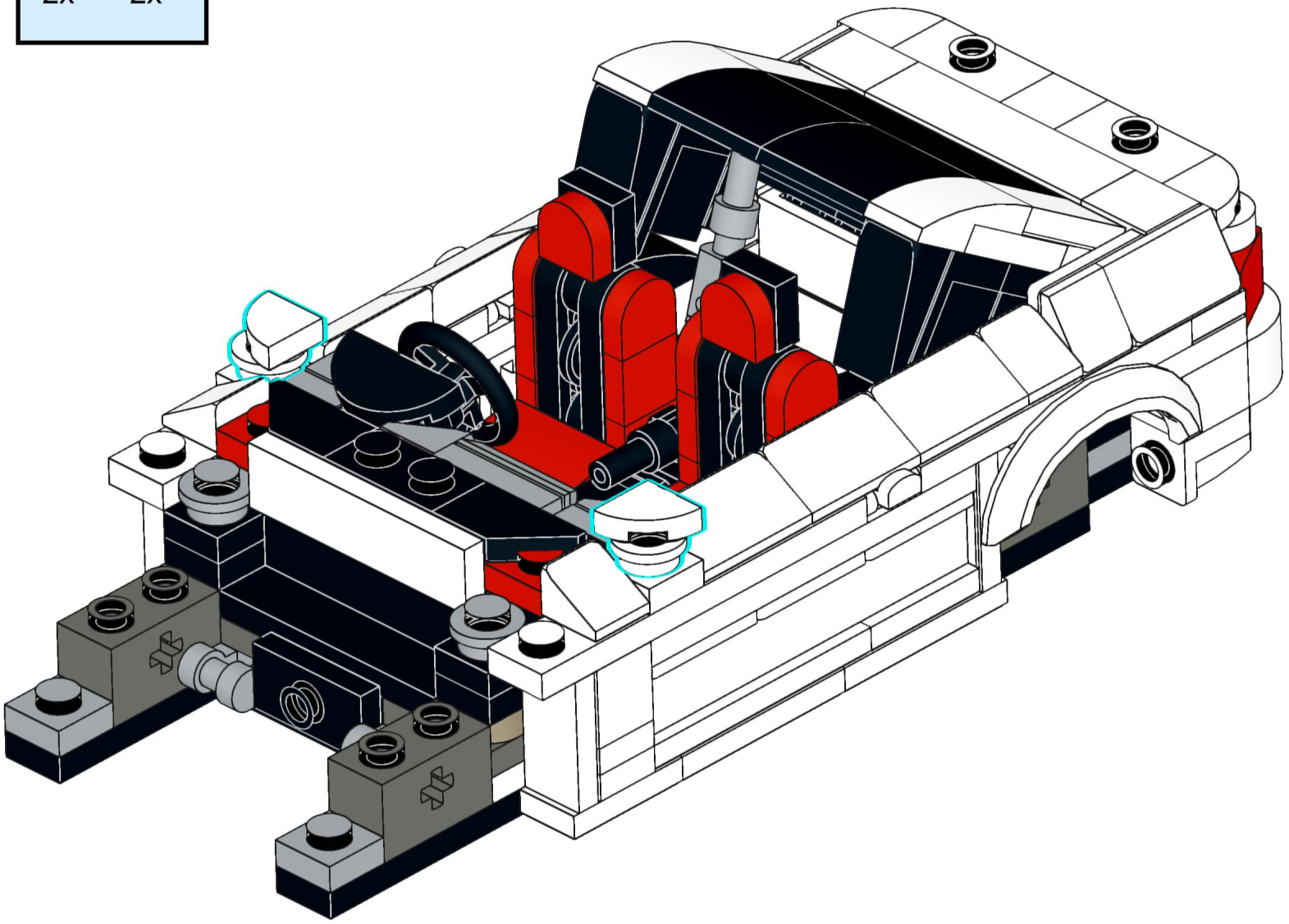

78

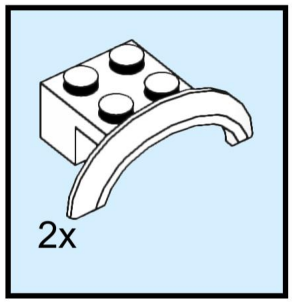

79

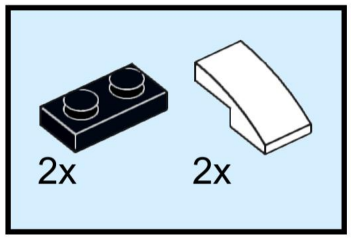

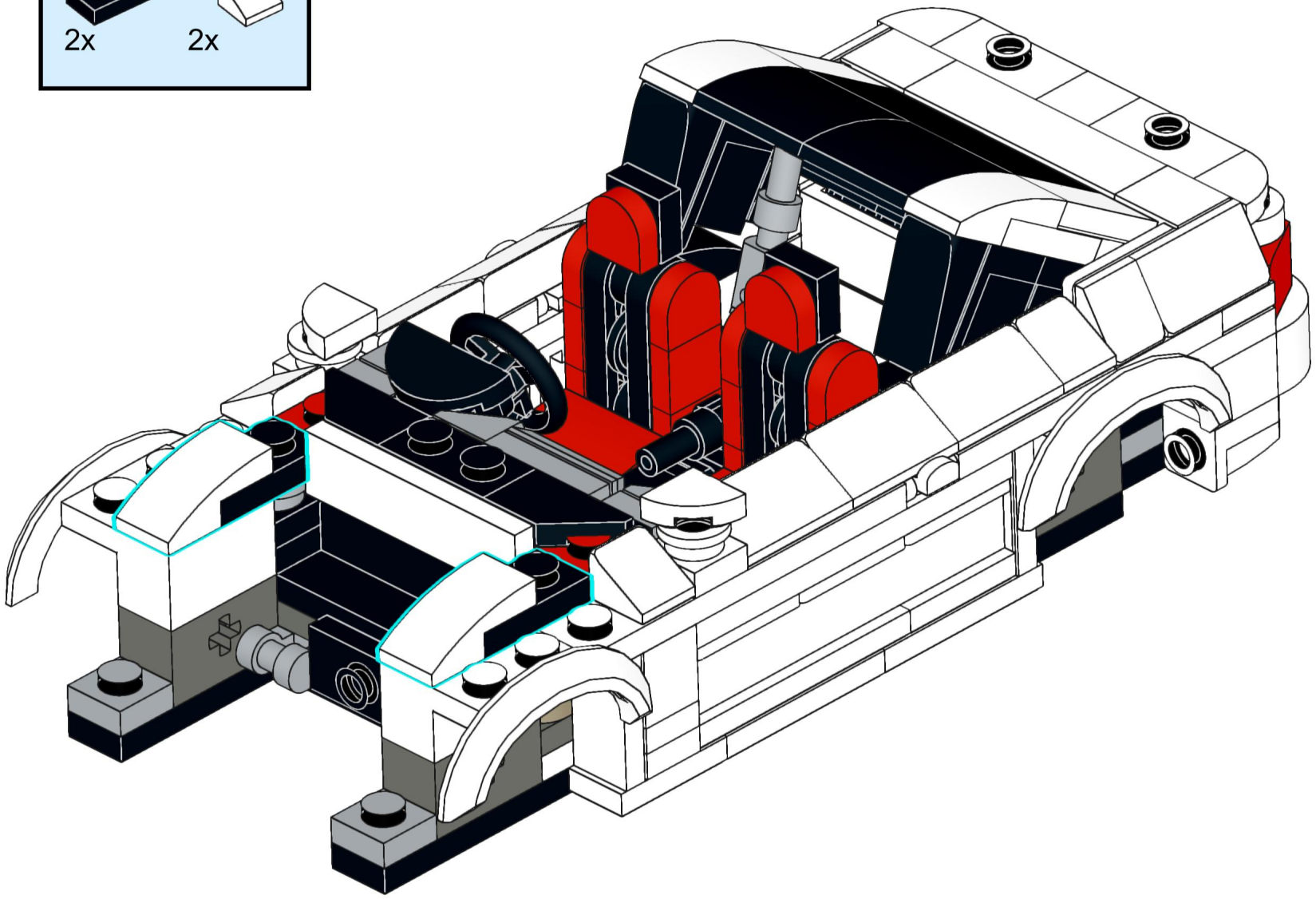

80

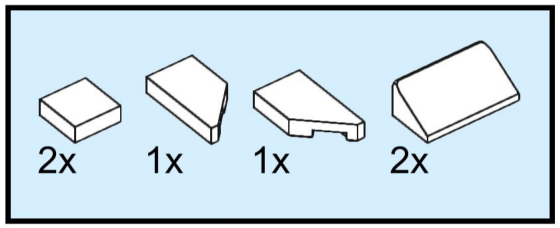

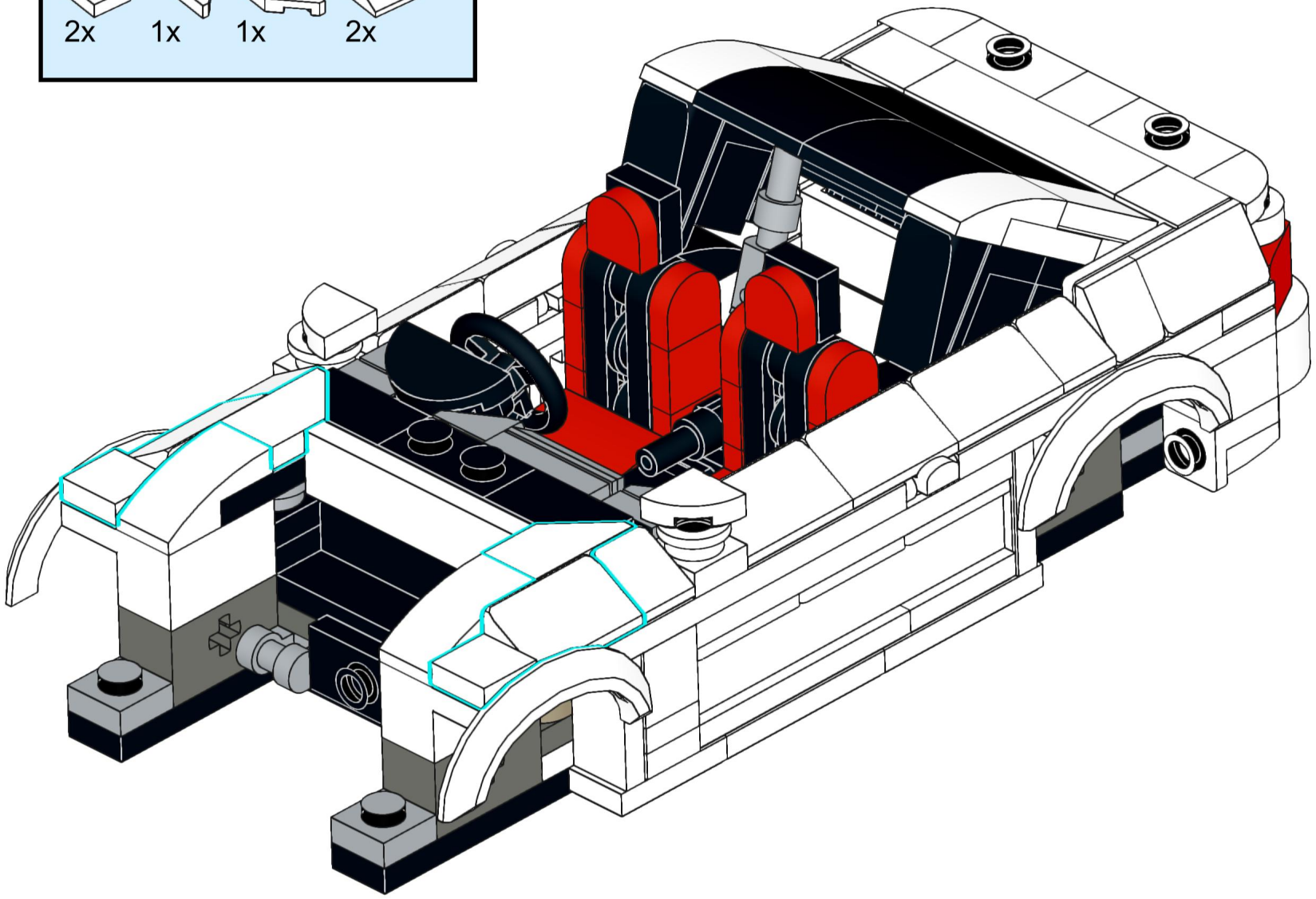

81

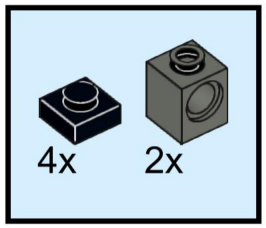

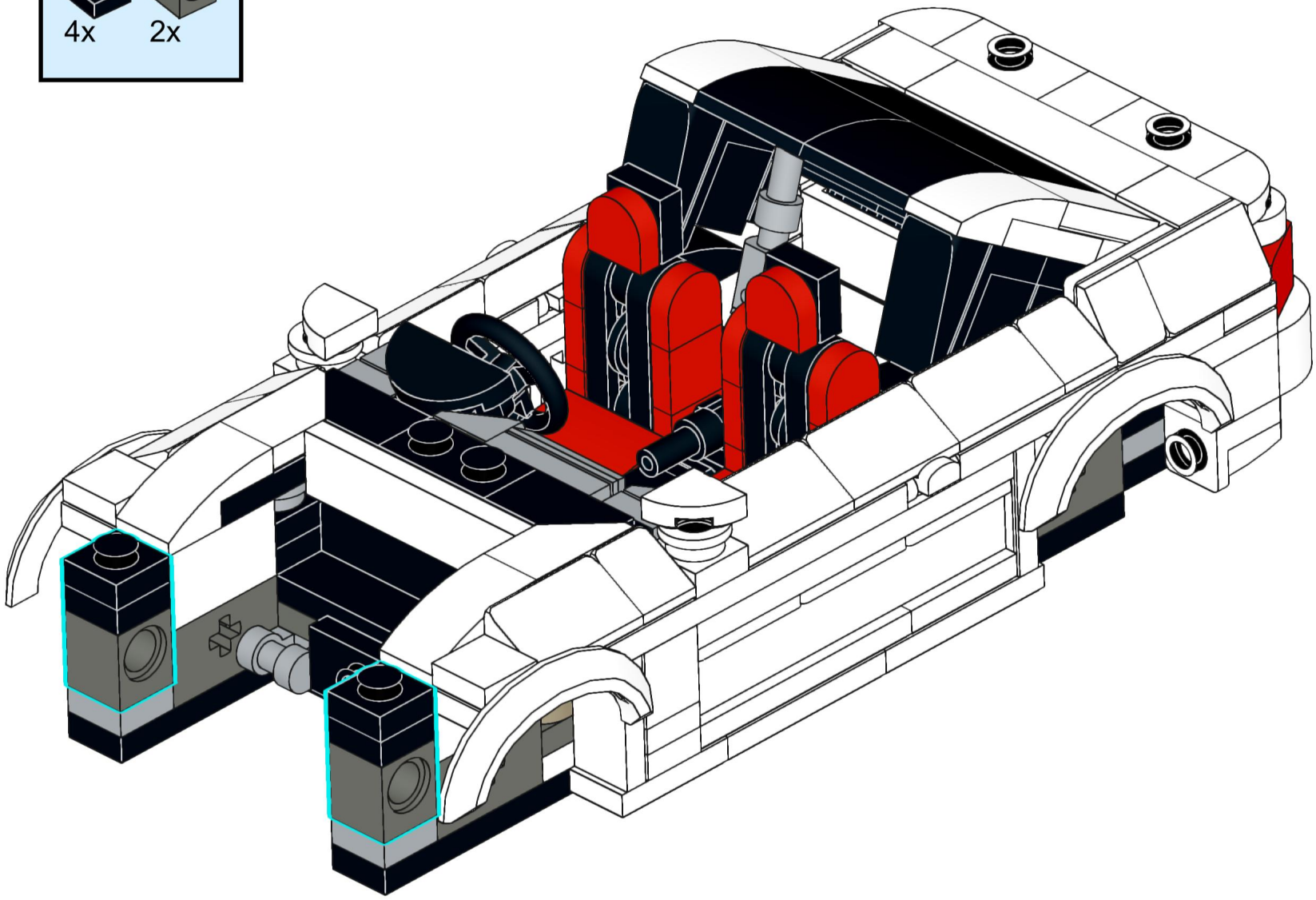

82

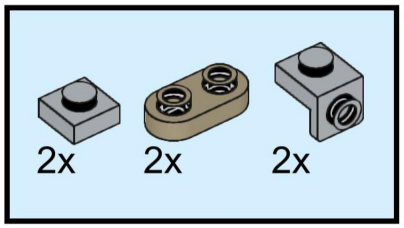

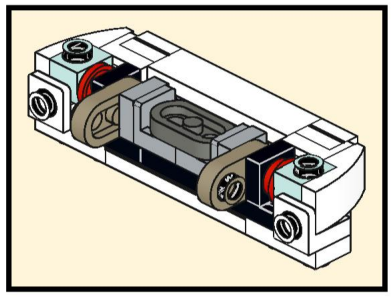

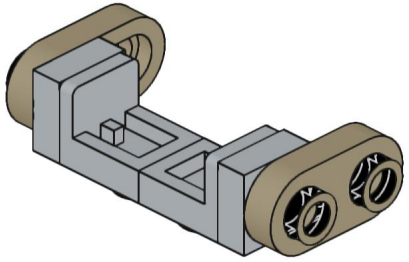

83

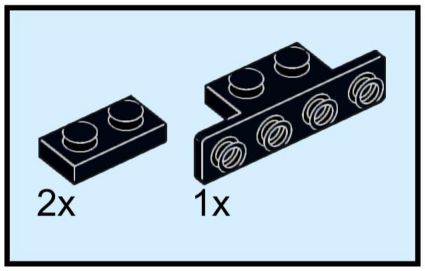

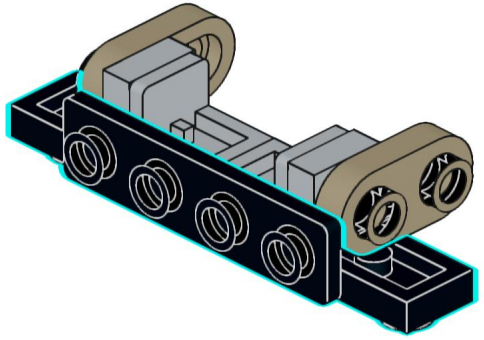

84

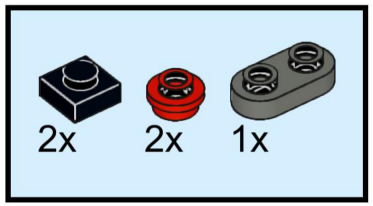

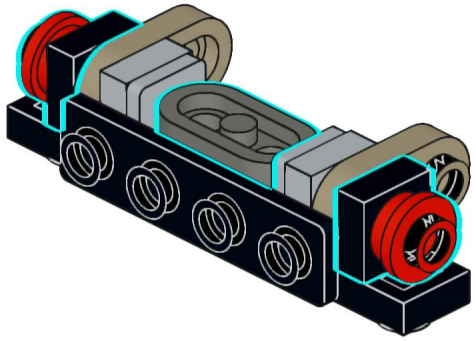

85

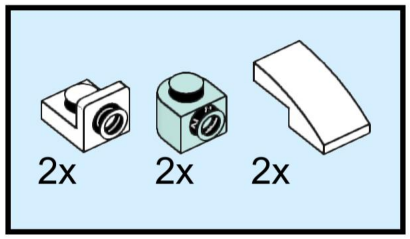

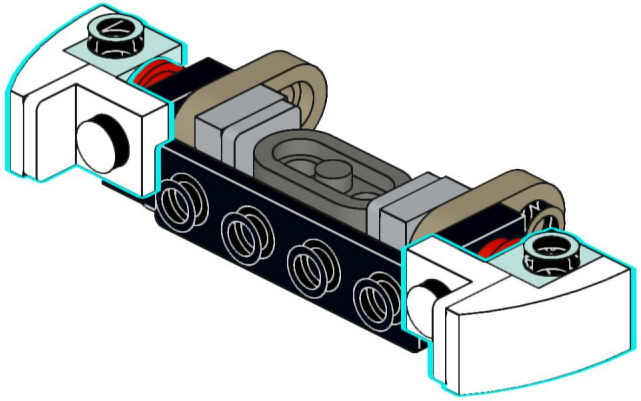

86

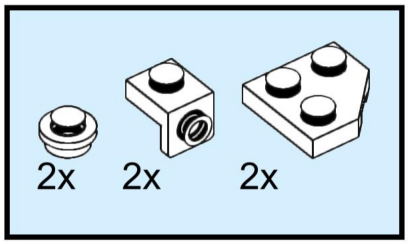

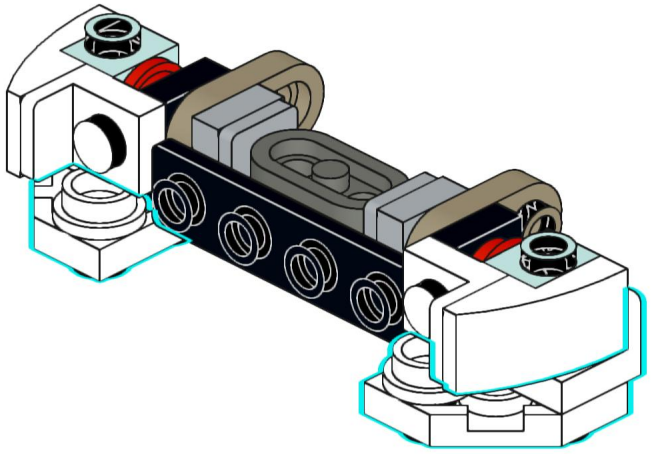

87

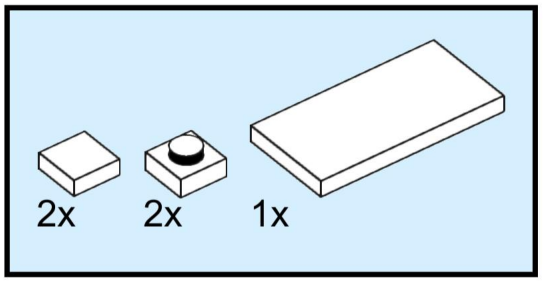

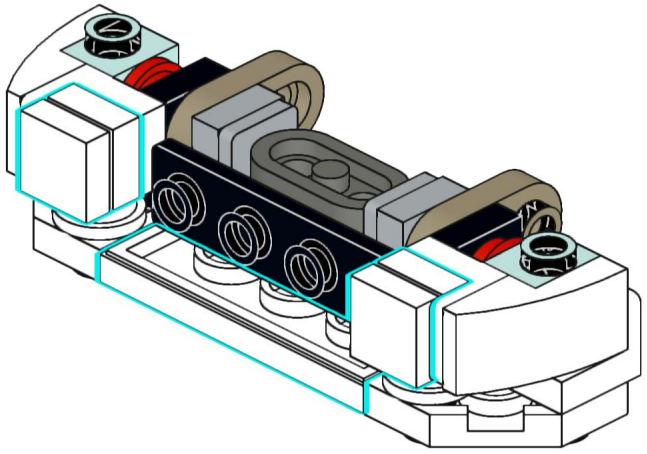

88

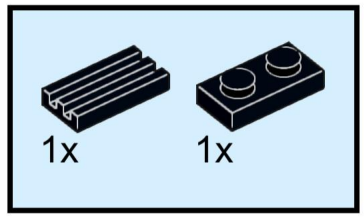

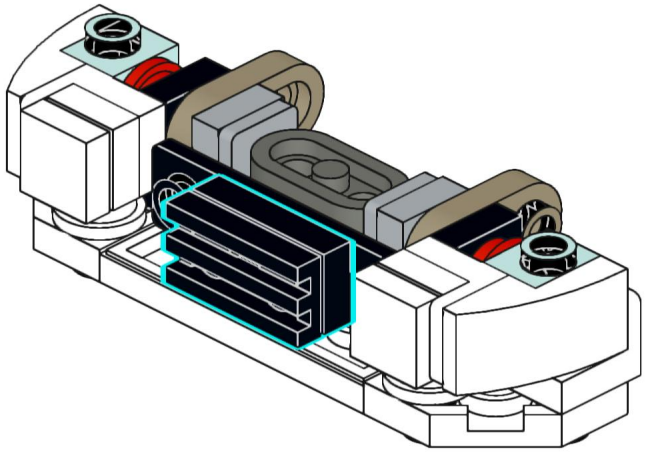

89

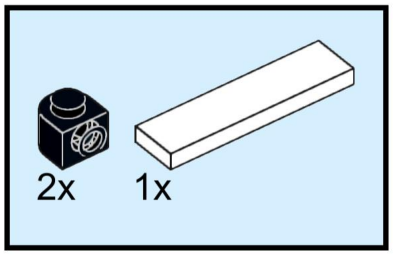

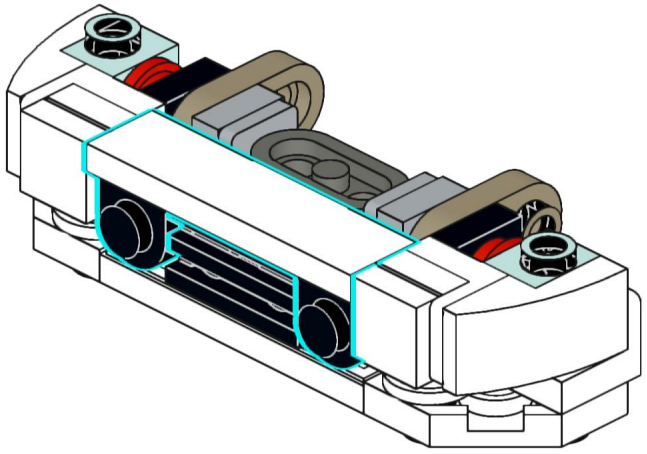

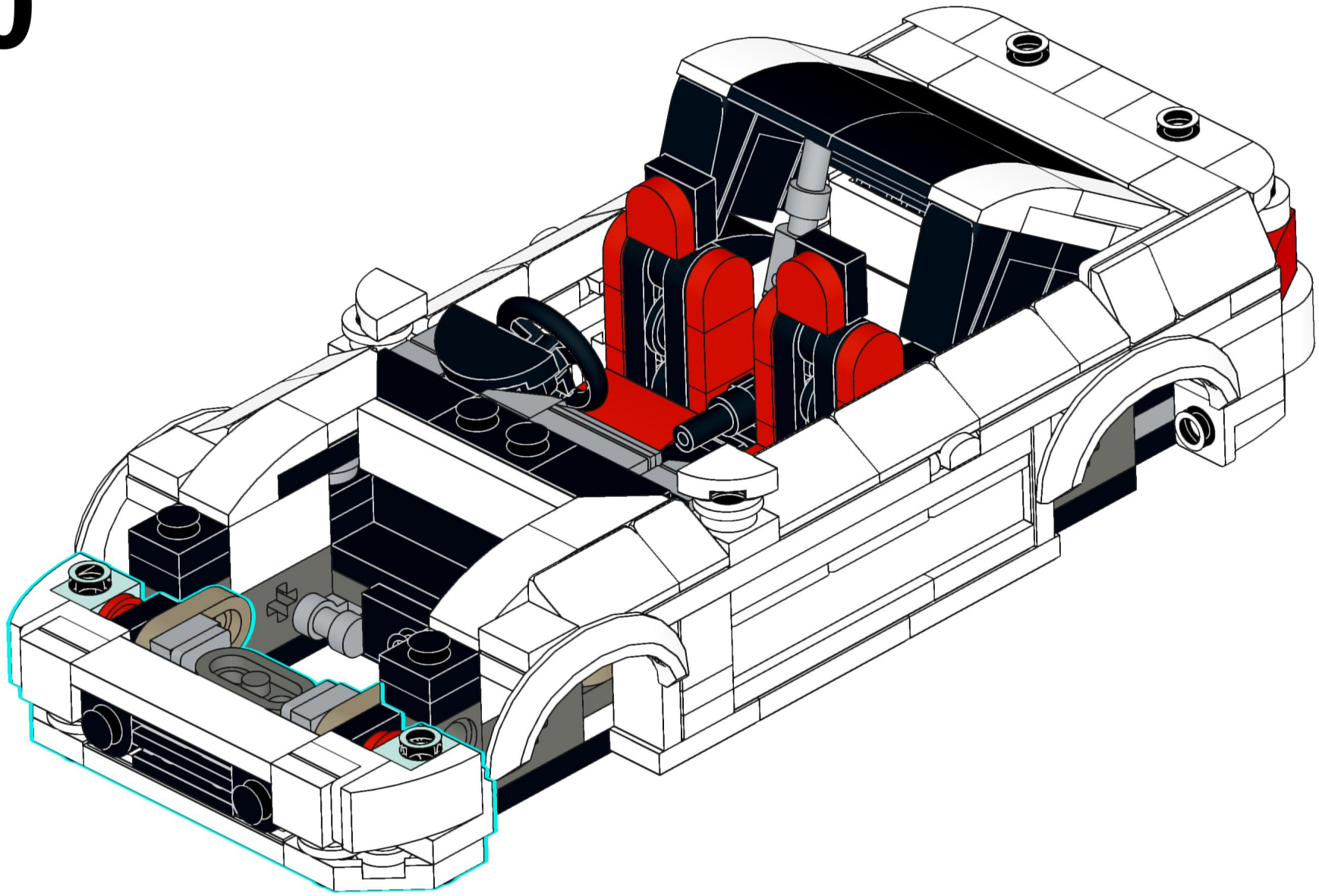

91

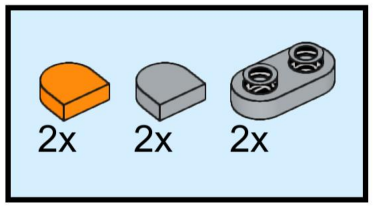

92

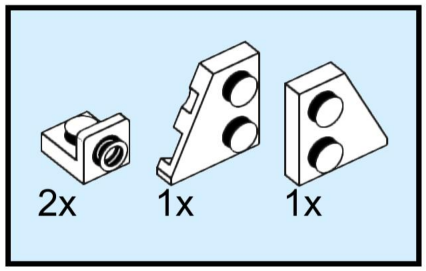

93

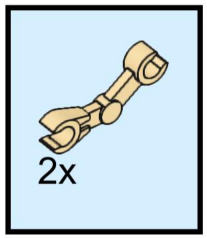

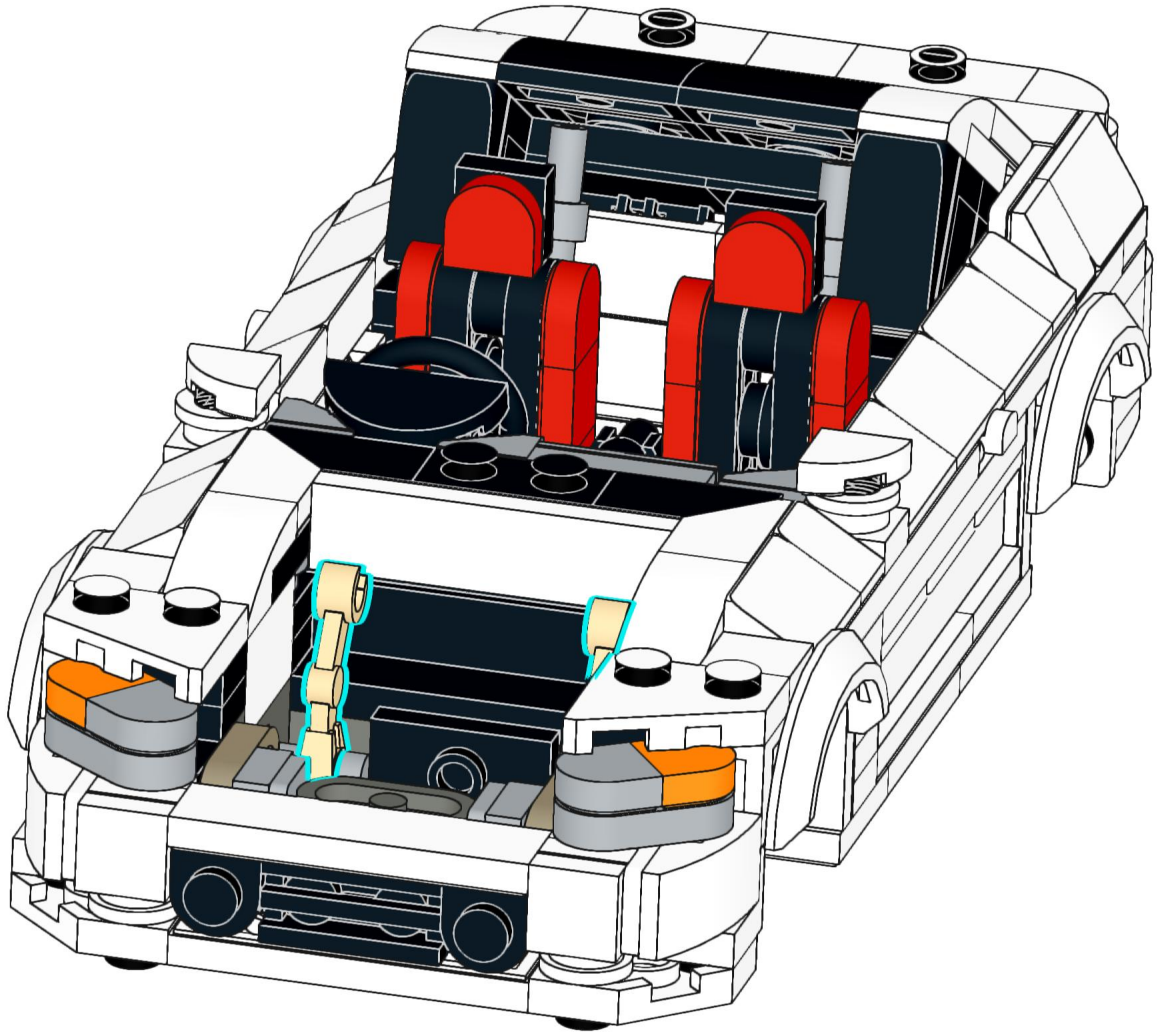

94

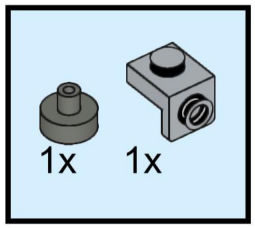

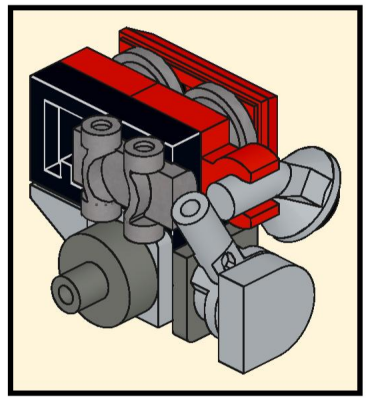

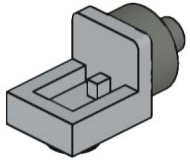

95

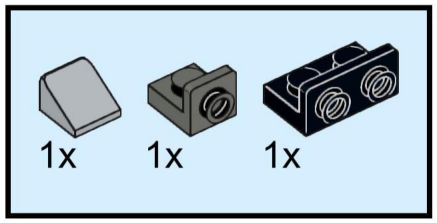

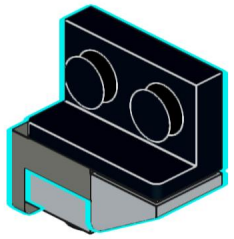

96

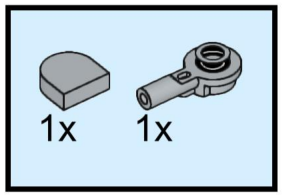

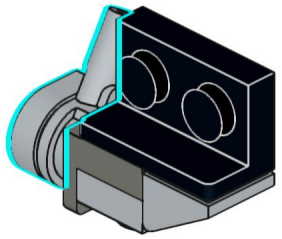

97

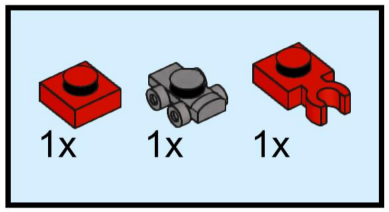

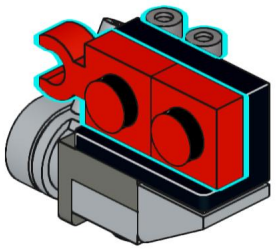

98

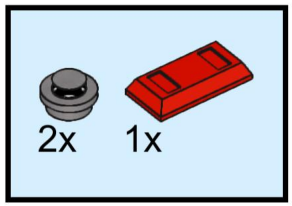

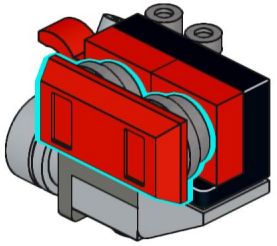

99

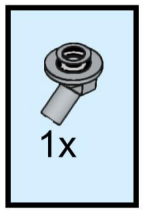

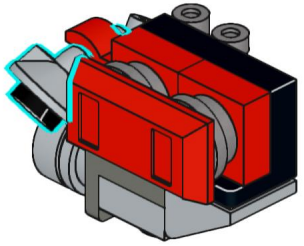

100

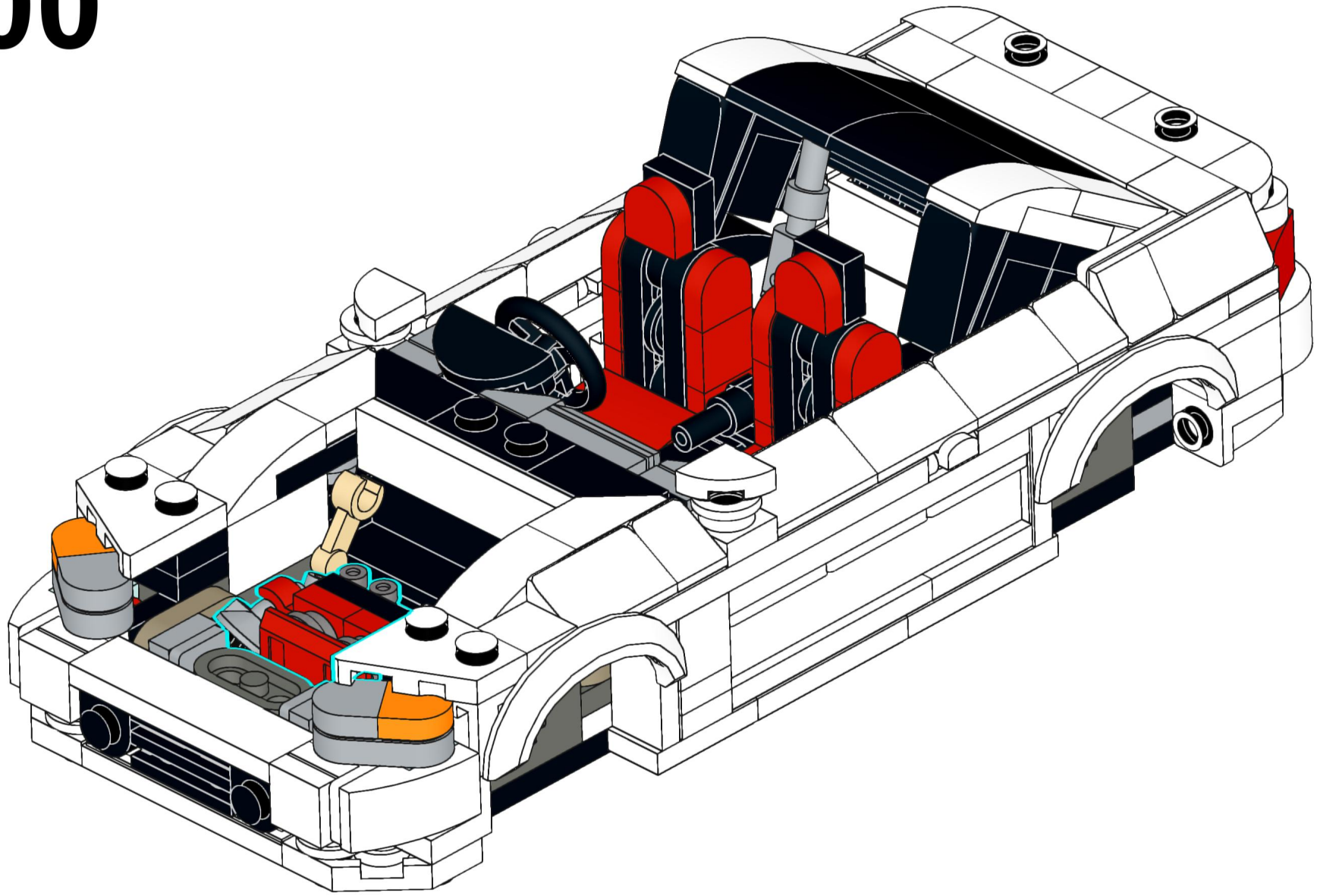

101



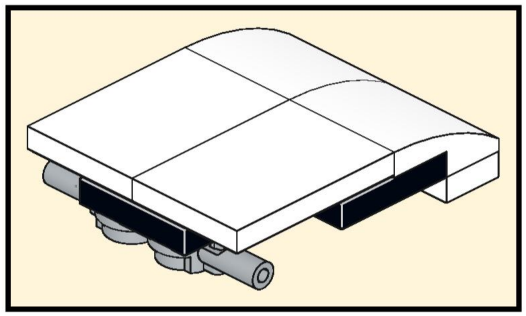

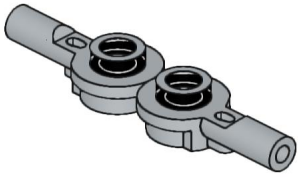

102

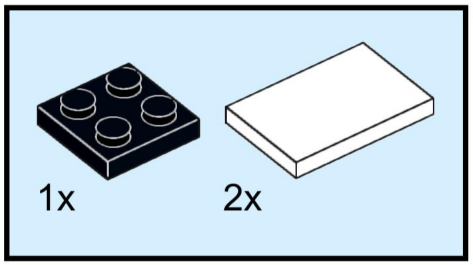

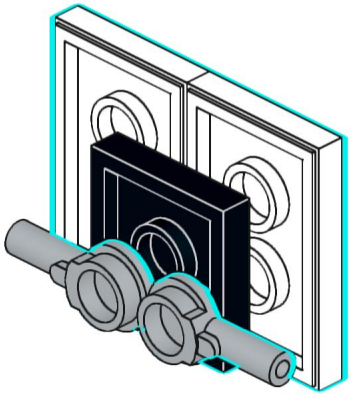

103

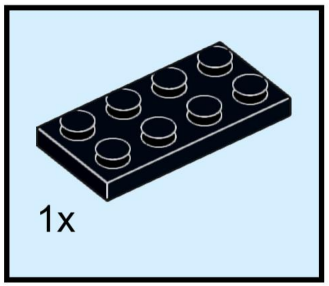

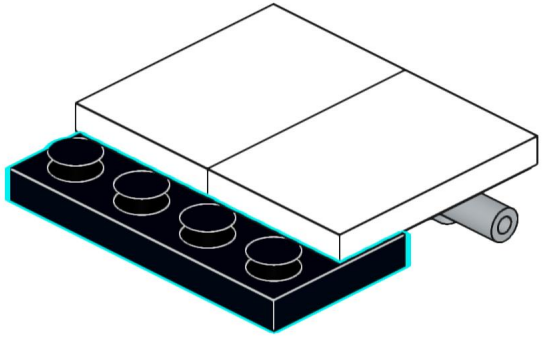

104

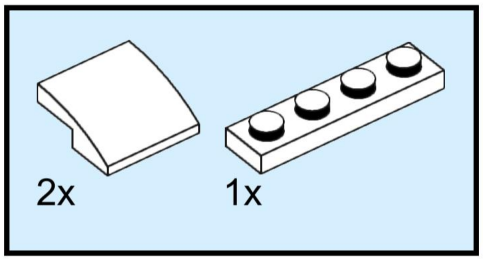

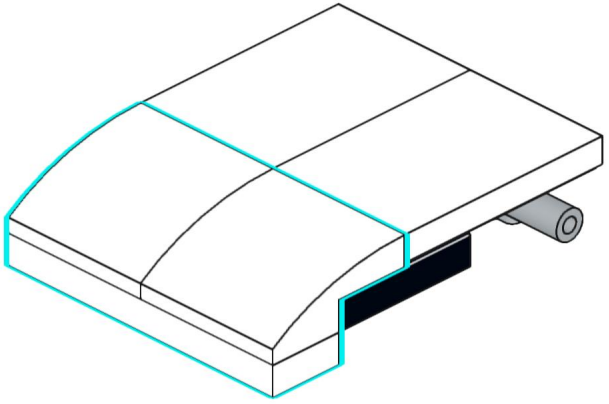

105

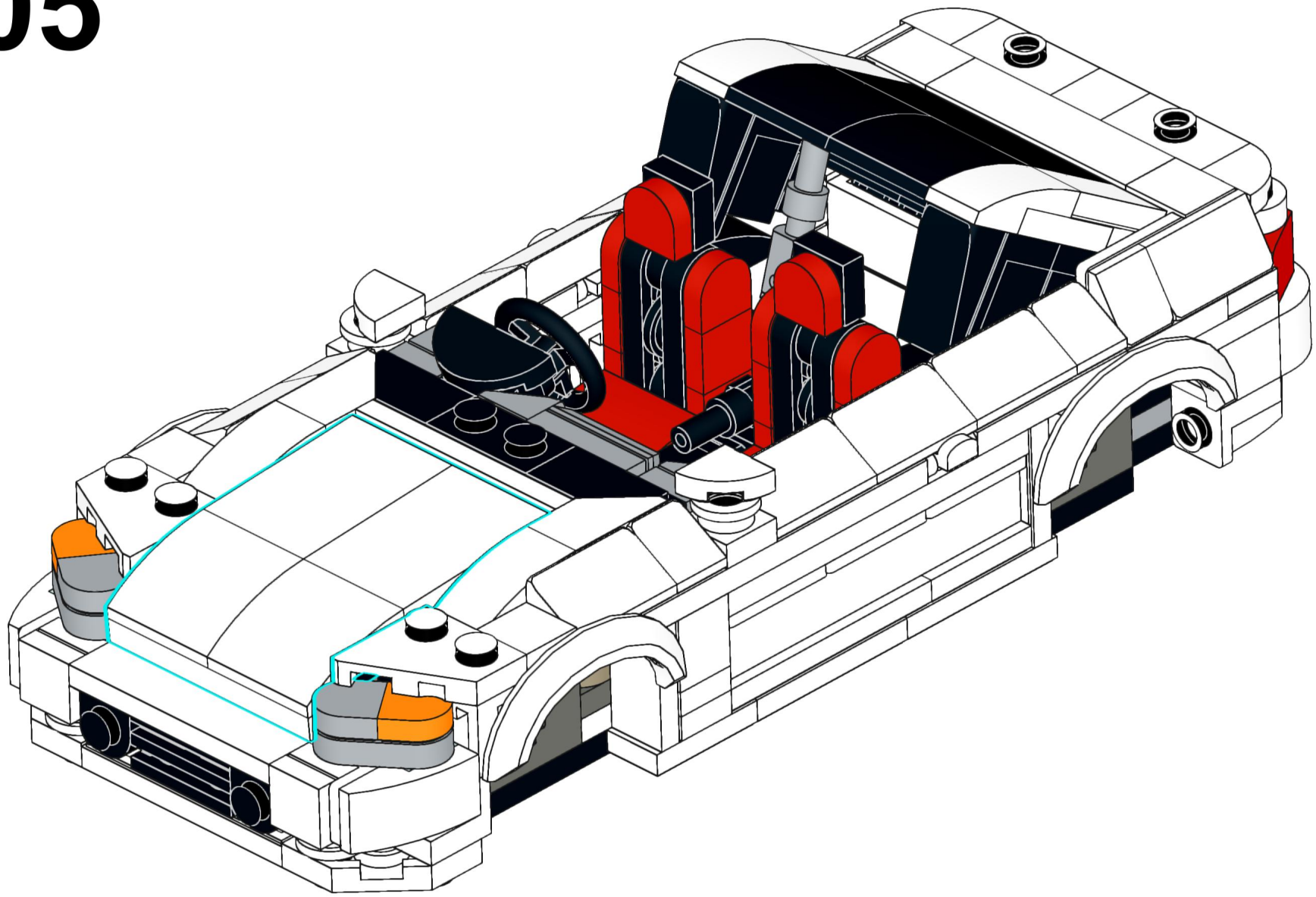

106

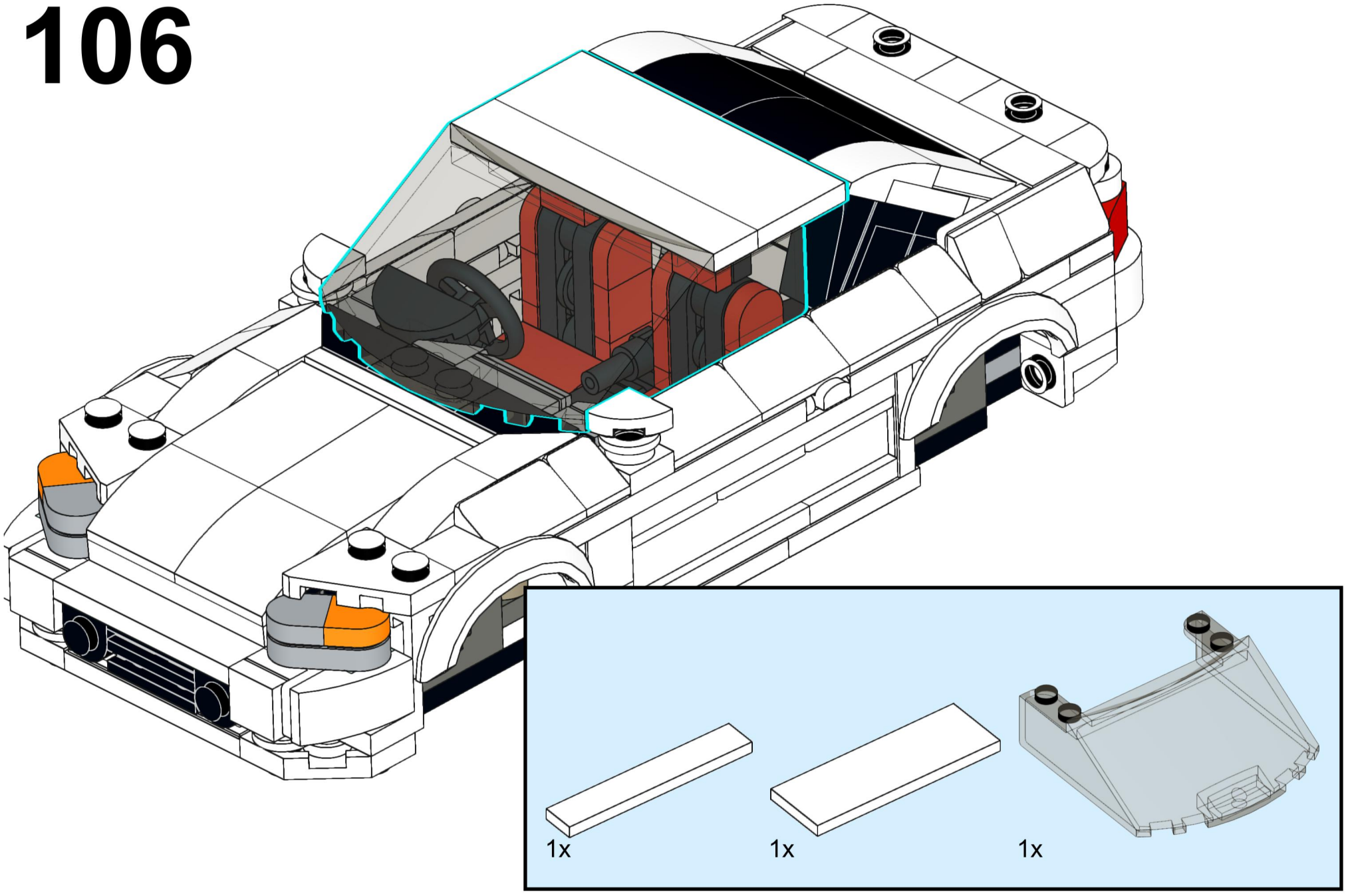

107

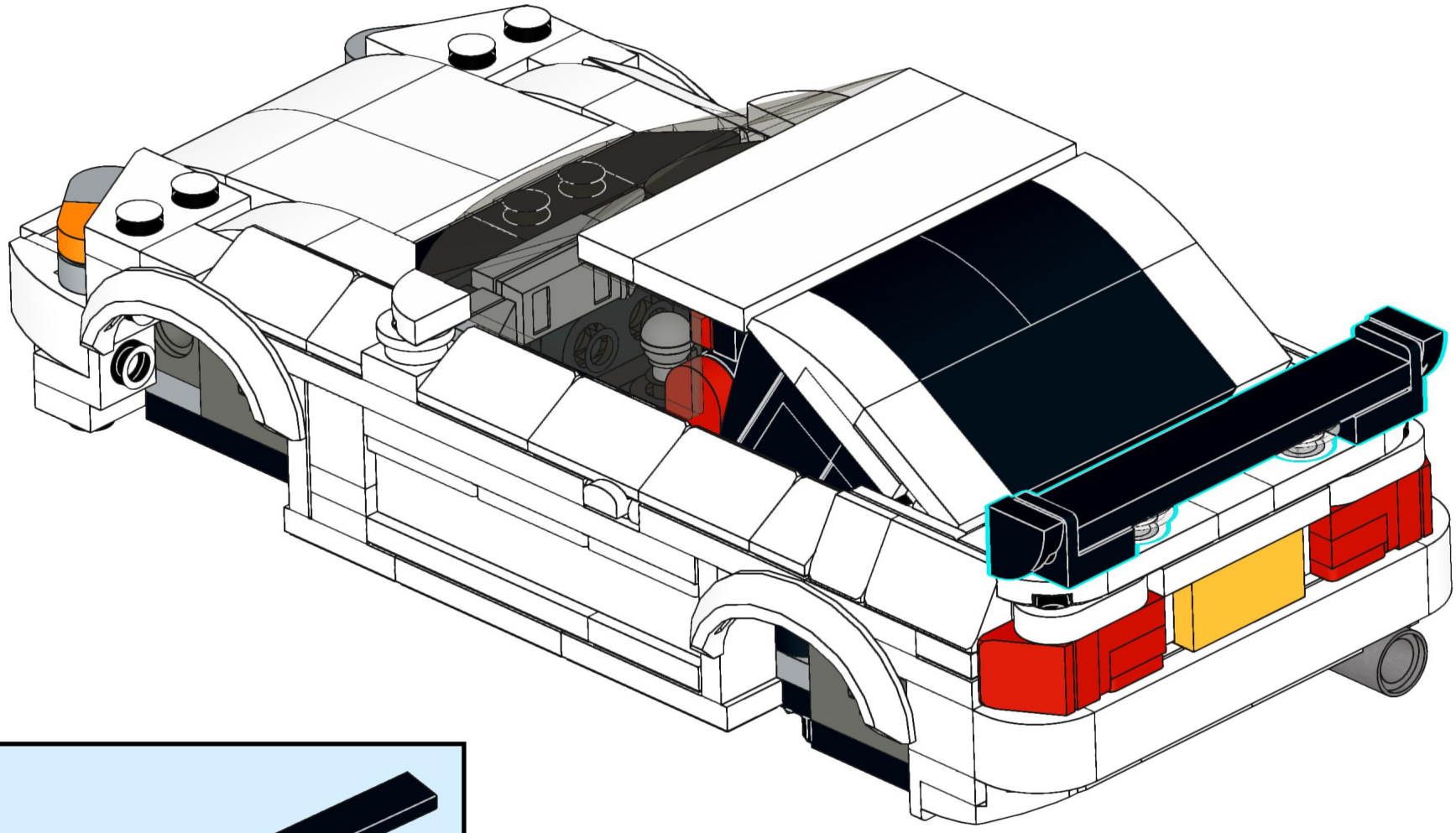

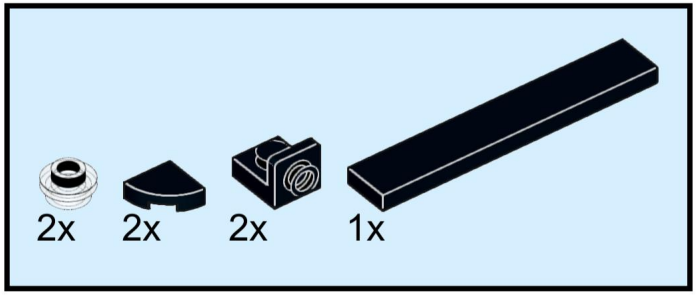

108

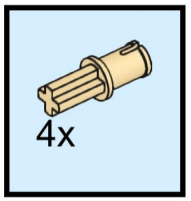

109

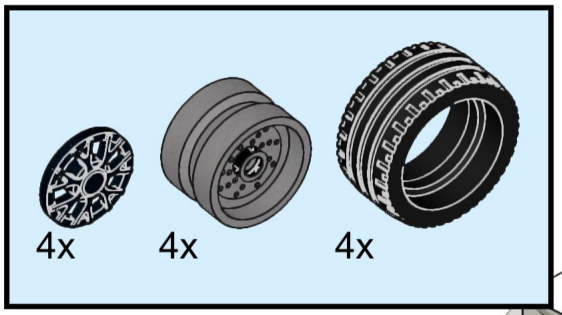

110

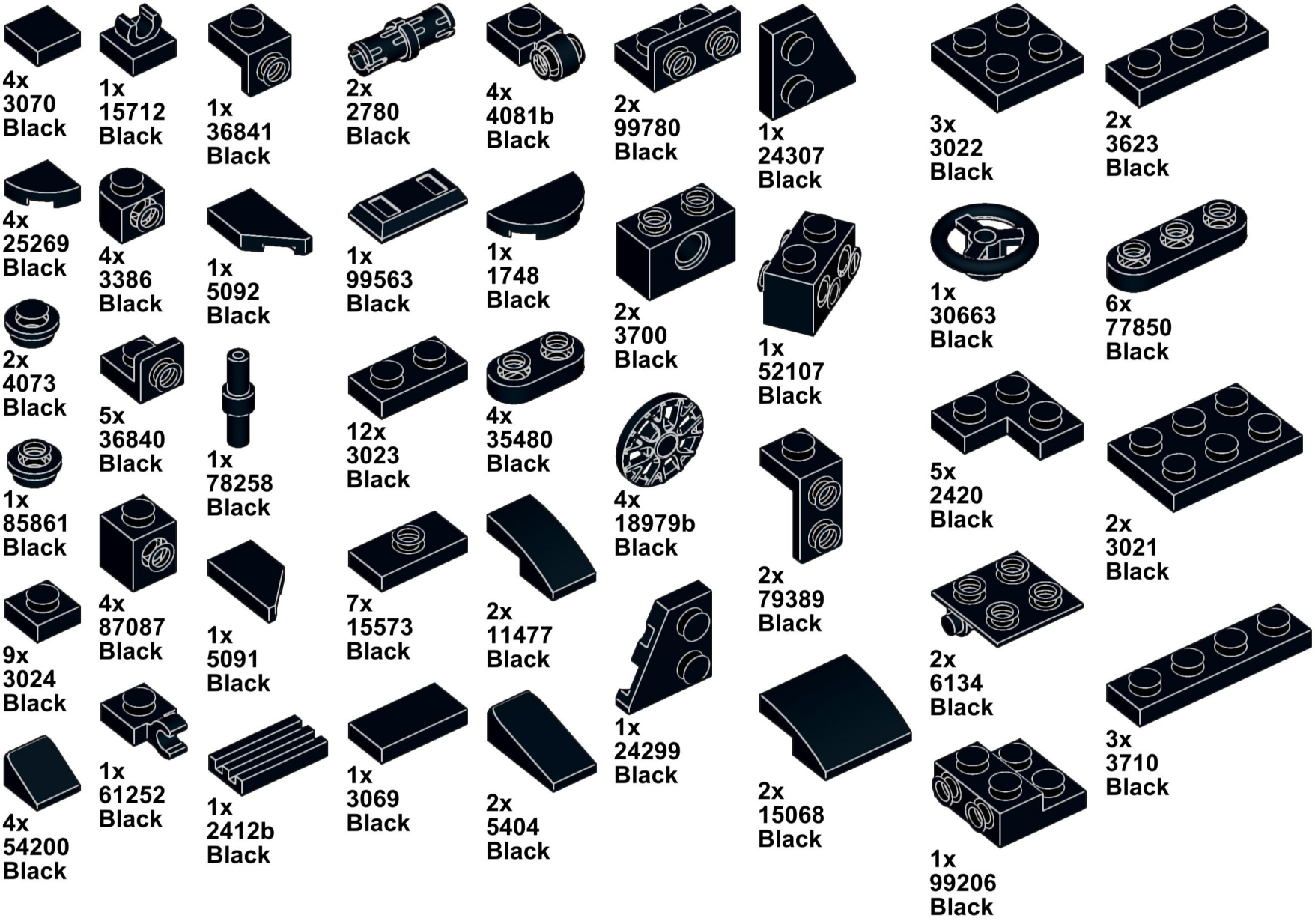
4x
3070
Black
1x
15712
Black
1x
36841
Black
2x
2780
Black
4x
4081b
Black
2x
99780
Black
1x
24307
Black
3x
3022
Black
2x
3623
Black
4x
25269
Black
4x
3386
Black
1x
5092
Black
1x
99563
Black
1x
1748
Black
2x
3700
Black
1x
52107
Black
1x
30663
Black
6x
77850
Black
2x
4073
Black
5x
36840
Black
1x
78258
Black
12x
3023
Black
4x
35480
Black
4x
18979b
Black
5x
2420
Black
2x
3021
Black
1x
85861
Black
4x
87088
Black
1x
5091
Black
7x
15573
Black
2x
11477
Black
2x
79389
Black
9x
3024
Black
1x
61252
Black
1x
2412b
Black
1x
3069
Black
2x
5404
Black
1x
24299
Black
2x
15068
Black
2x
6134
Black
1x
99206
Black
3x
3710
Black
4x
54200
Black

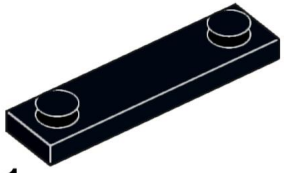

1x
41740
Black

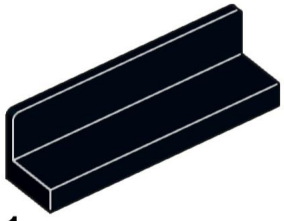

1x
30413
Black

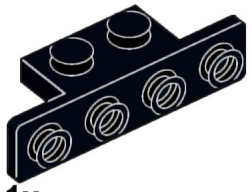

1x
2436b
Black



1x
87079
Black



1x
3020
Black



2x
78329
Black



1x
3666
Black

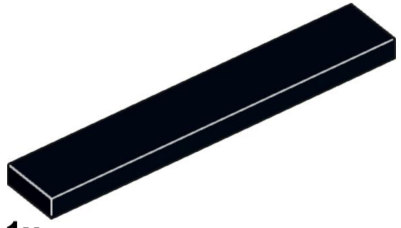

1x
6636
Black

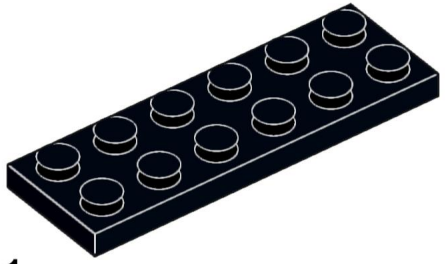

1x
3795
Black

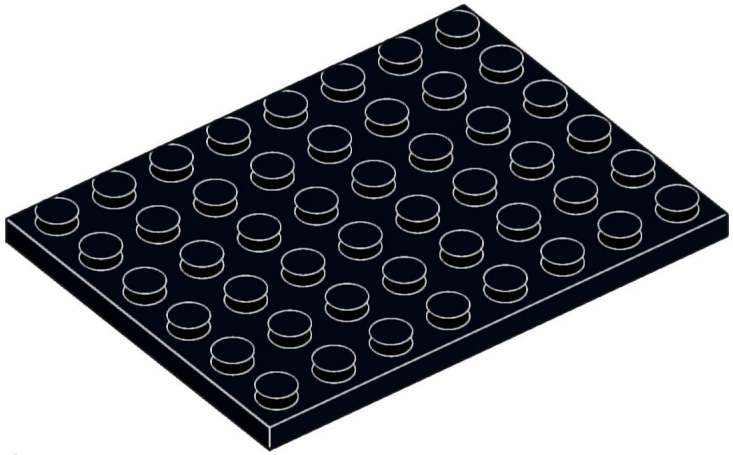

1x
3036
Black



1x
20482
Dark Bluish Gray



2x
89678
Dark Bluish Gray



1x
36840
Dark Bluish Gray



2x
6541
Dark Bluish Gray



1x
35480
Dark Bluish Gray

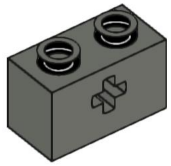

4x
32064
Dark Bluish Gray

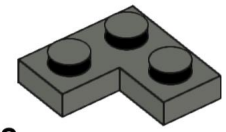

2x
2420
Dark Bluish Gray



3x
24246
Light Bluish Gray



2x
4073
Light Bluish Gray

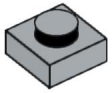

8x
3024
Light Bluish Gray

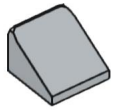

4x
54200
Light Bluish Gray



1x
79194
Light Bluish Gray



1x
90370
Light Bluish Gray

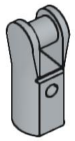

2x
23443
Light Bluish Gray



1x
65578
Light Bluish Gray

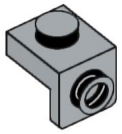

3x
36841
Light Bluish Gray

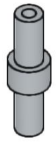

2x
78258
Light Bluish Gray

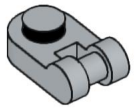

1x
26047
Light Bluish Gray

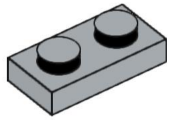

1x
3023
Light Bluish Gray



5x
32828
Light Bluish Gray

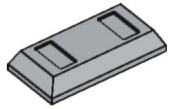

1x
99563
Light Bluish Gray

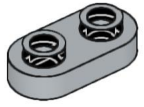

2x
35480
Light Bluish Gray

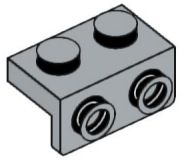

3x
99781
Light Bluish Gray

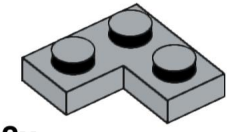

2x
2420
Light Bluish Gray

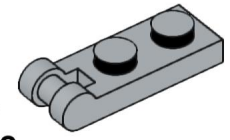

2x
60478
Light Bluish Gray

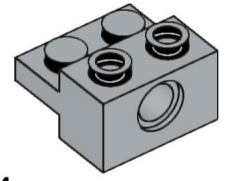

4x
73109
Light Bluish Gray

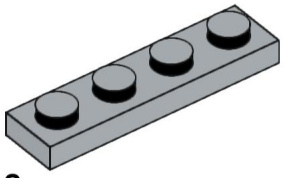

2x
3710
Light Bluish Gray

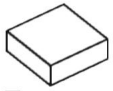

7x
3070
White



4x
25269
White

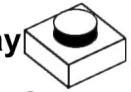

8x
3024
White



4x
4073
White



8x
54200
White



2x
15712
White



2x
11253
White



6x
36840
White

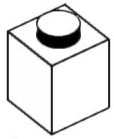

2x
3005
White

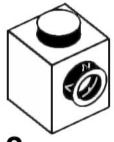

2x
87087
White

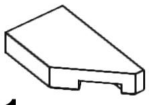

1x
5092
White

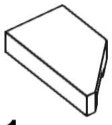

1x
5091
White

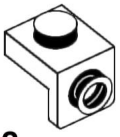

2x
36841
White

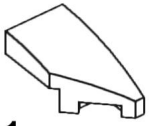

1x
29119
White

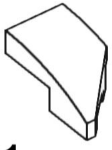

1x
29120
White

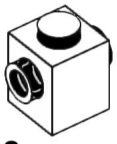

2x
47905
White

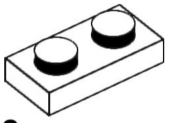

2x
3023
White



2x
35480
White

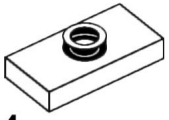

4x
15573
White

5x
3069
White

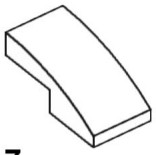

7x
11477
White

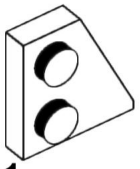

1x
24307
White

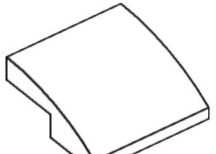

4x
15068
White

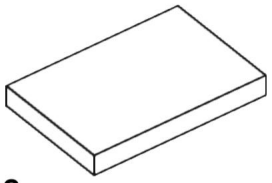

2x
26603
White

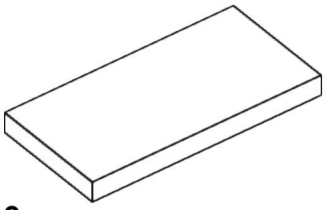

3x
87079
White

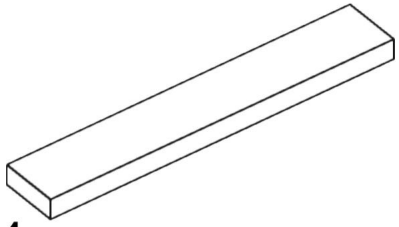

4x
6636
White

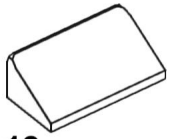

12x
85984
White

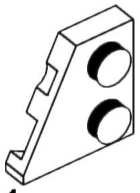

1x
24299
White

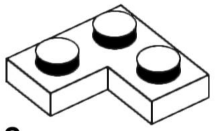

2x
2420
White

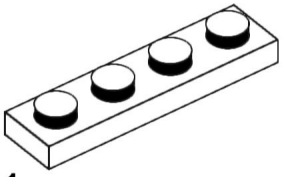

1x
3710
White

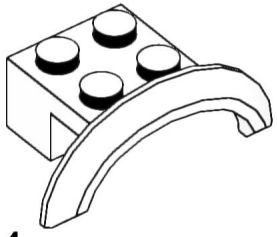

4x
98282
White

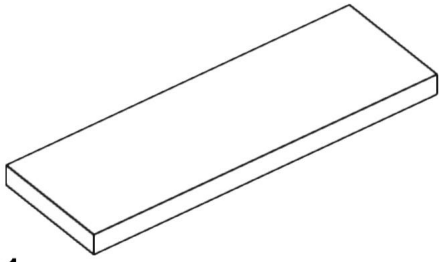

1x
69729
White

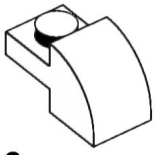

2x
5841
White

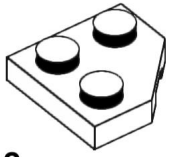

2x
26601
White

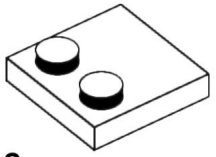

2x
33909
White

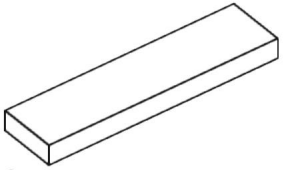

3x
2431
White

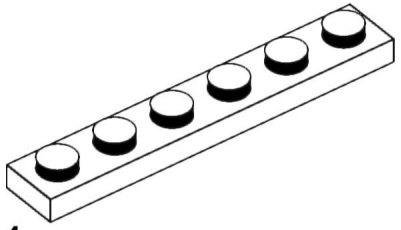

4x
3666
White

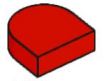

10x
24246
Red

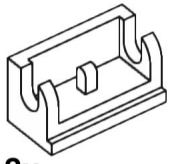

2x
3937
White

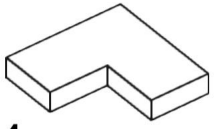

4x
14719
White

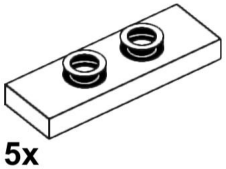

5x
34103
White

1x
30413
White

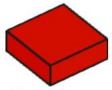

4x
3070
Red

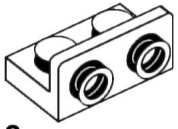

8x
99780
White

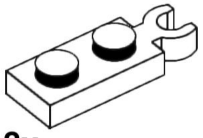

2x
78256
White

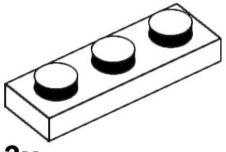

3x
3623
White

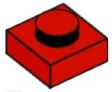

7x
3024
Red



2x
85861
Red



2x
54200
Red

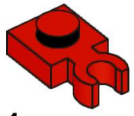

1x
4085d
Red

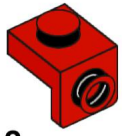

2x
36841
Red

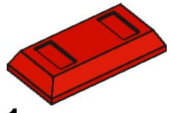

1x
99563
Red

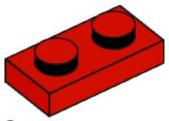

3x
3023
Red



2x
73825
Red

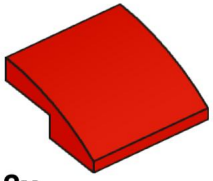

2x
15068
Red

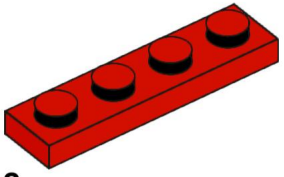

2x
3710
Red



2x
24246
Orange

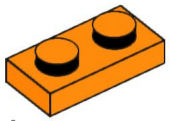

1x
3023
Orange



7x
35480
Dark Tan

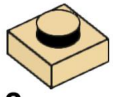

2x
3024
Tan

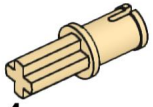

4x
3749
Tan



2x
30377
Tan

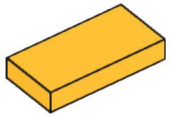

1x
3069
Bright Light Orange

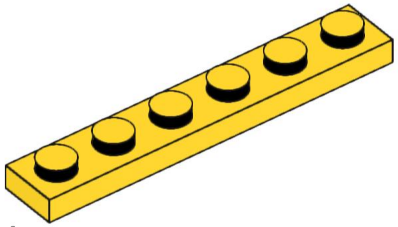

1x
3666
Yellow



4x
3386
Light Aqua

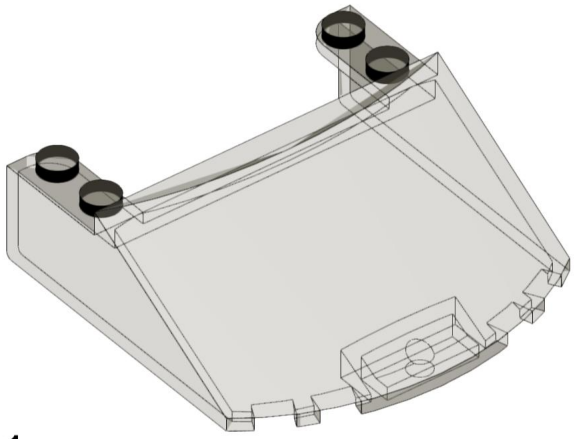

1x
65632
Trans-Brown



2x
85861
Trans-Clear



2x
4073
Flat Silver

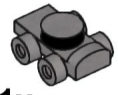

1x
11253
Flat Silver

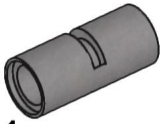

1x
62462
Flat Silver

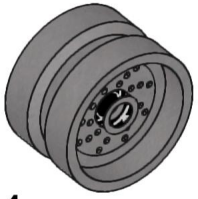

4x
66727
Flat Silver



4x
18977
Rubber Black