1



2

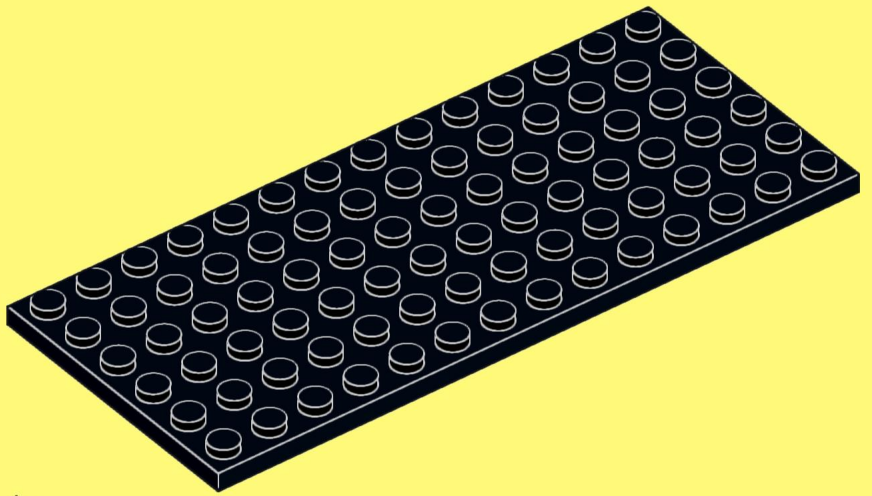

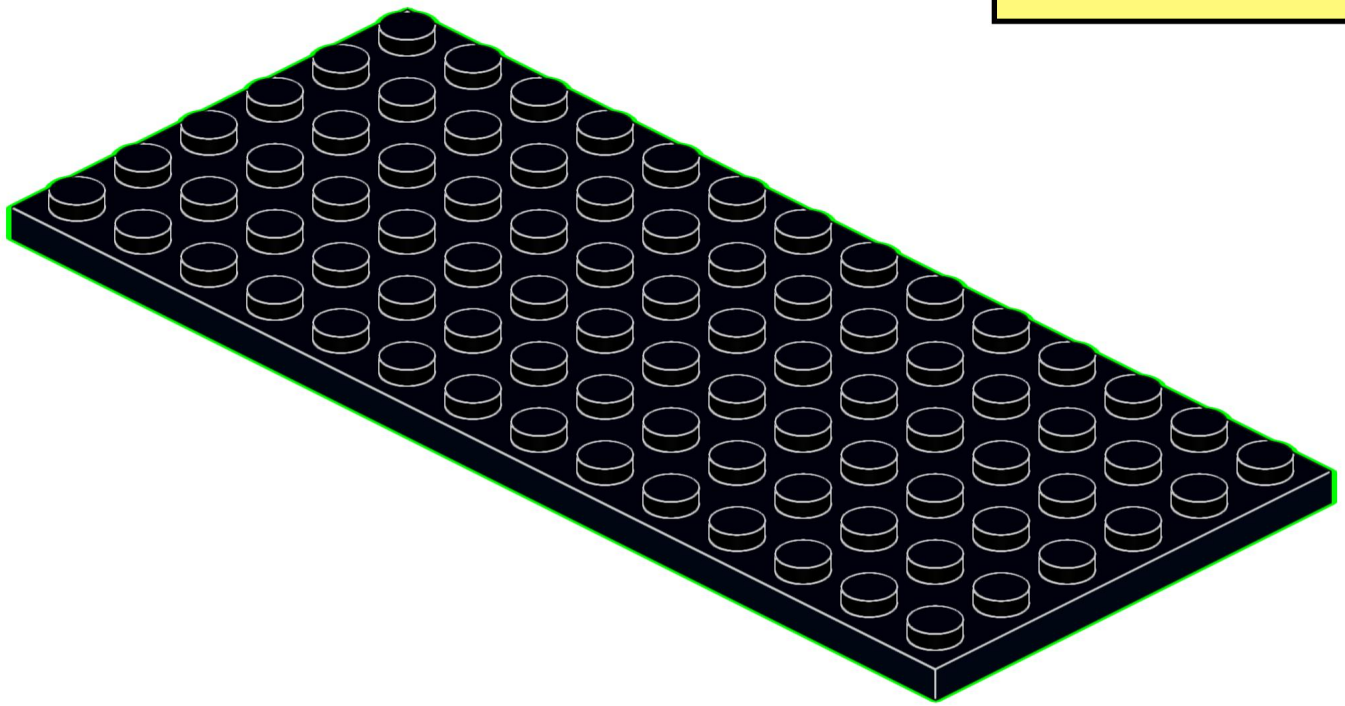

3

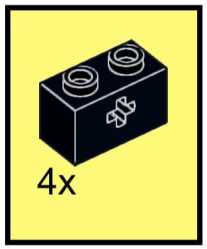

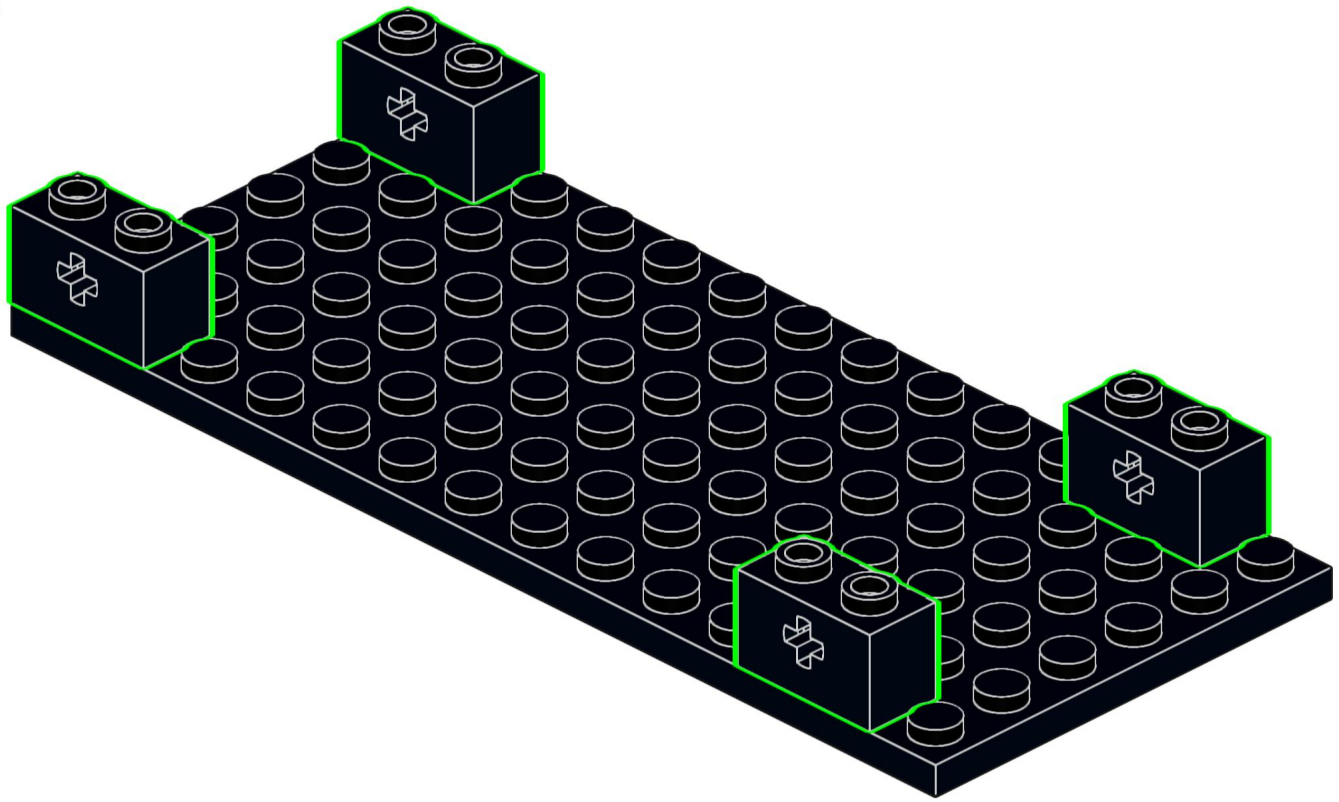

4

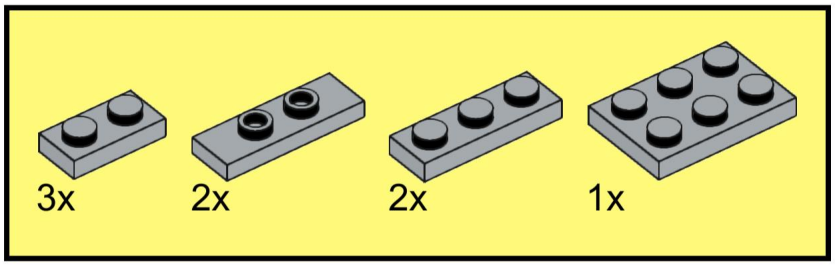

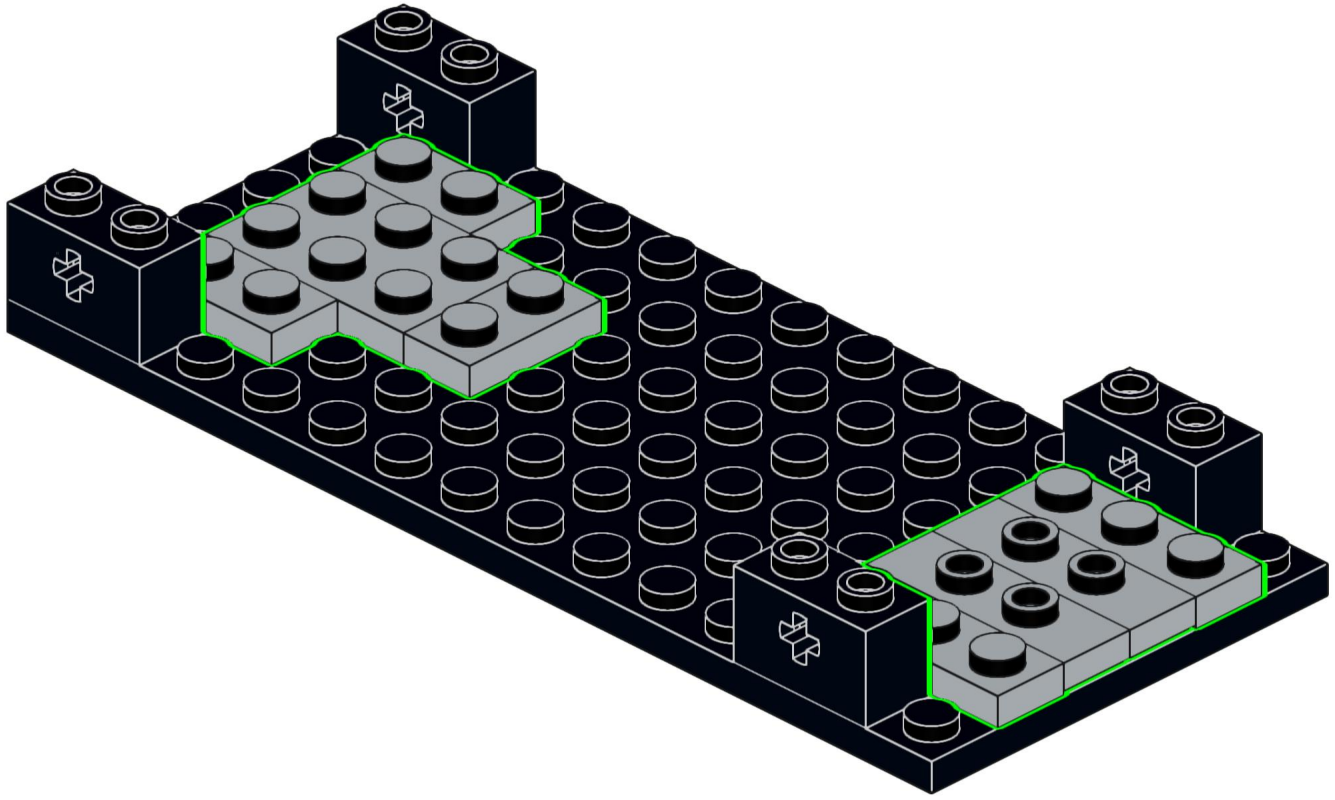

5

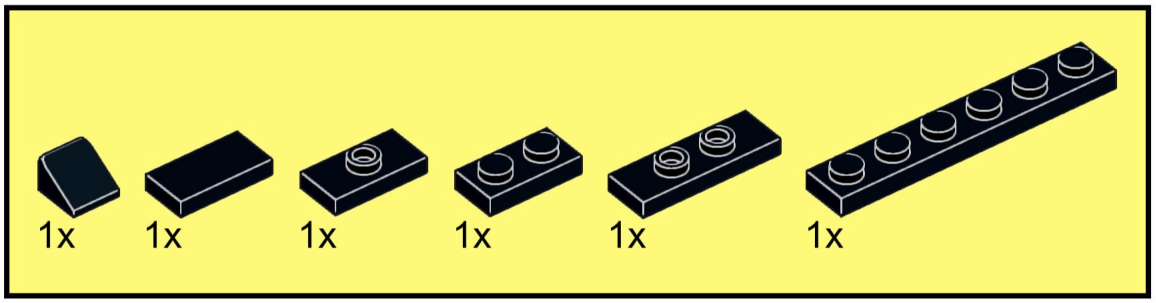

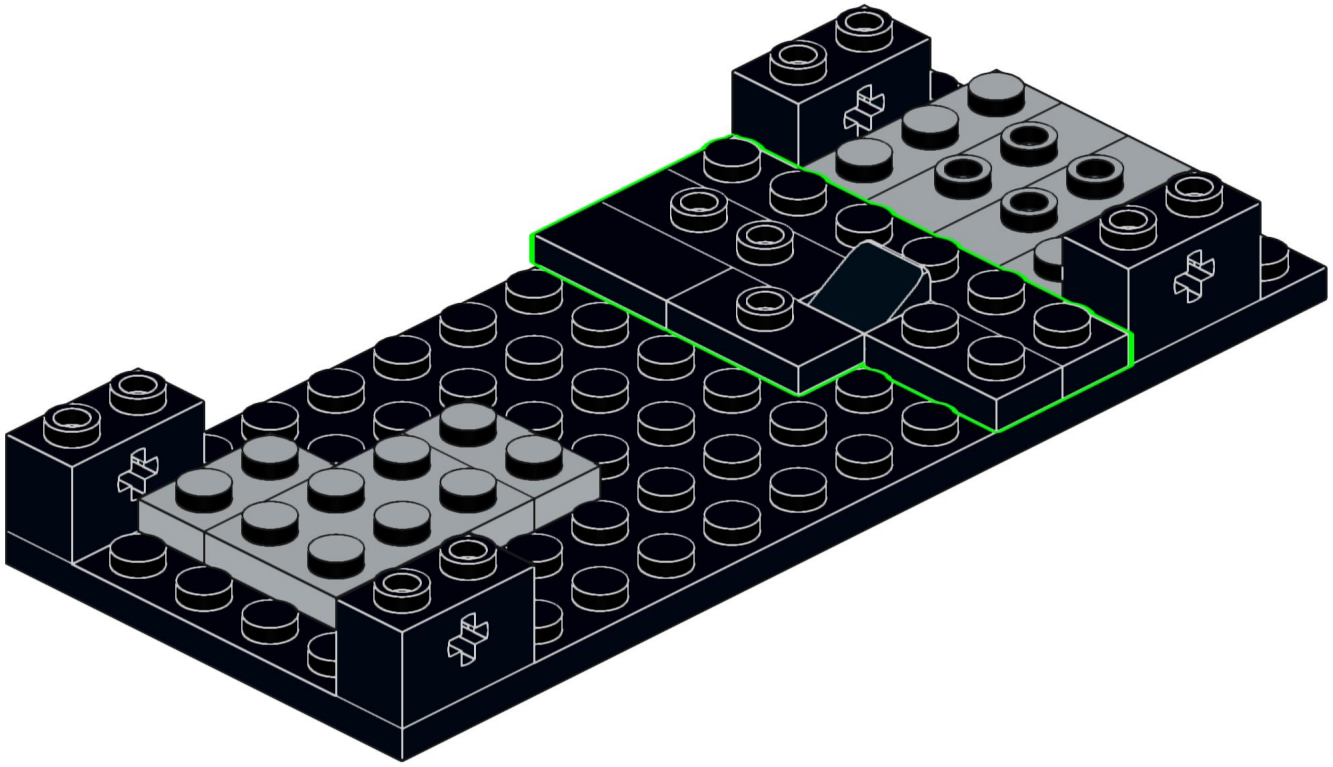

6

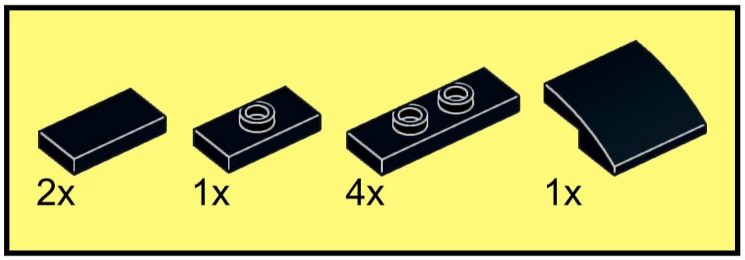

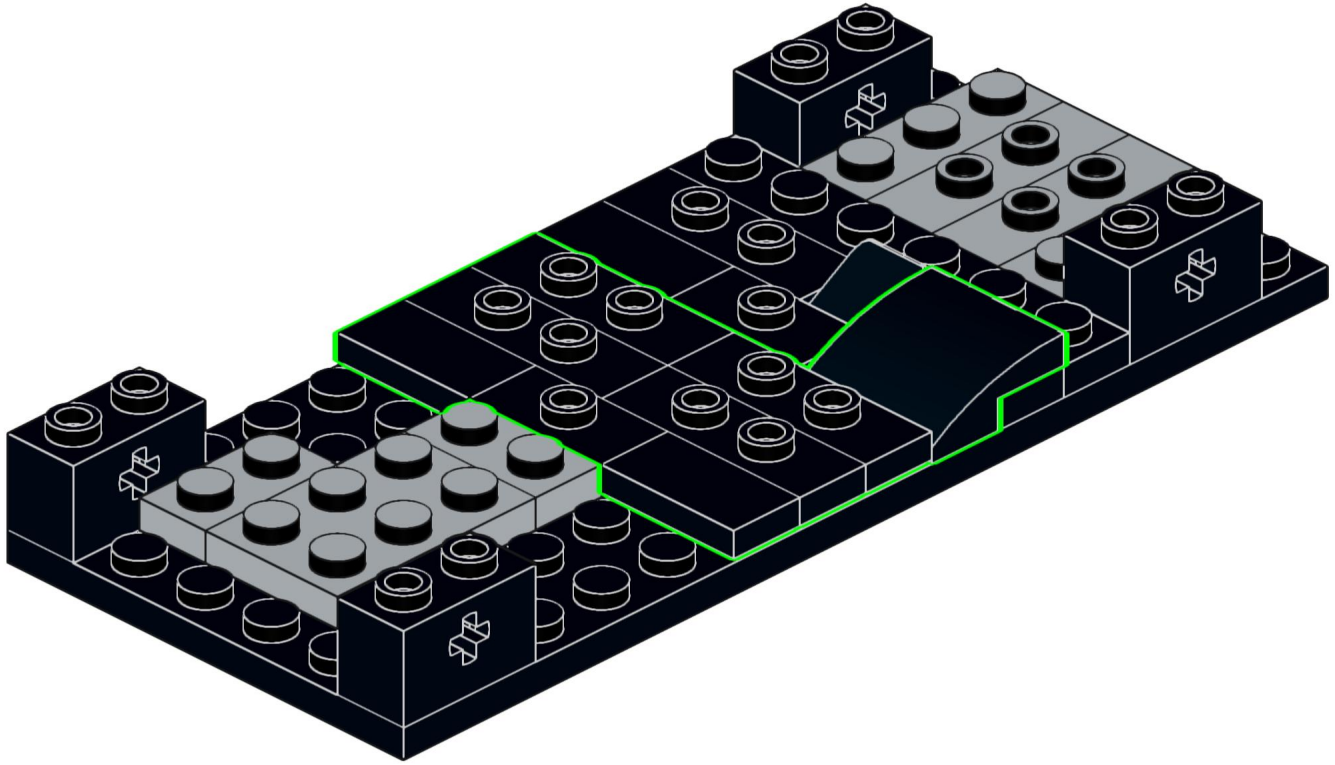

7

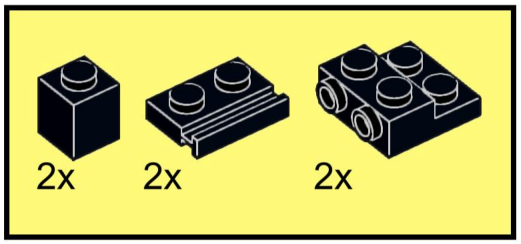

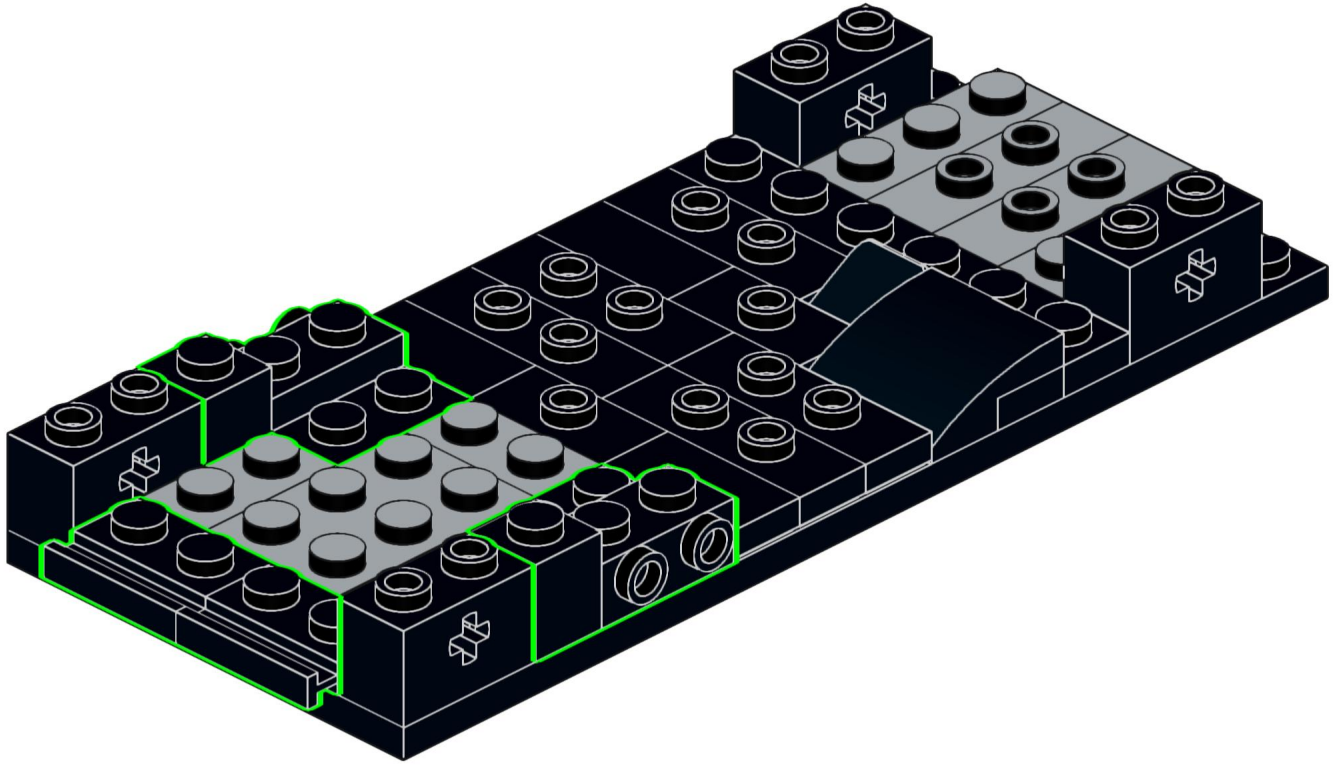

8

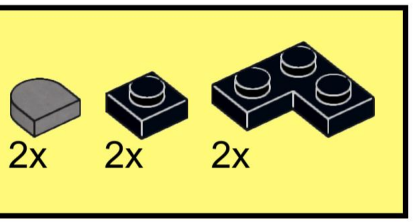

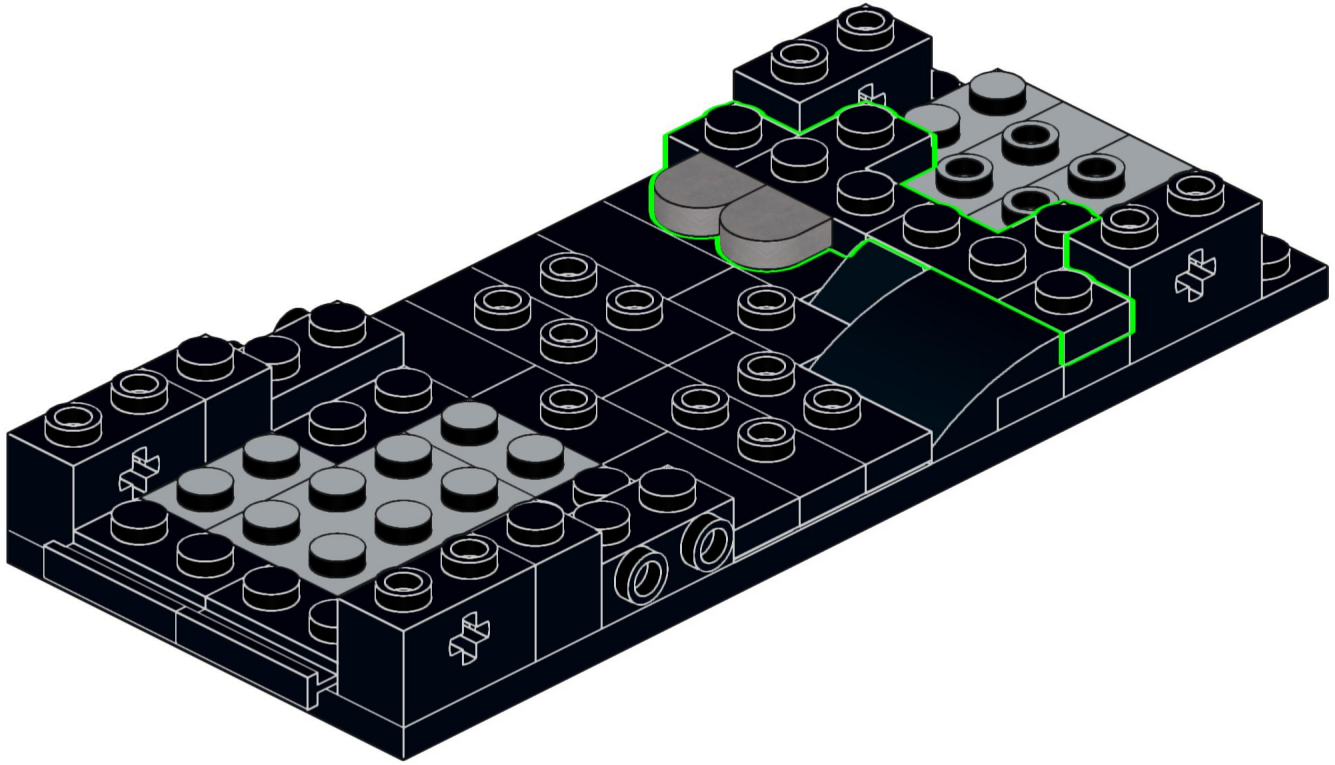

9

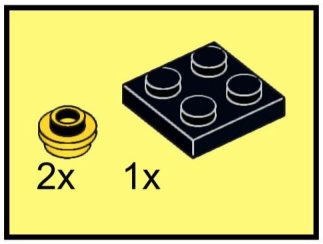

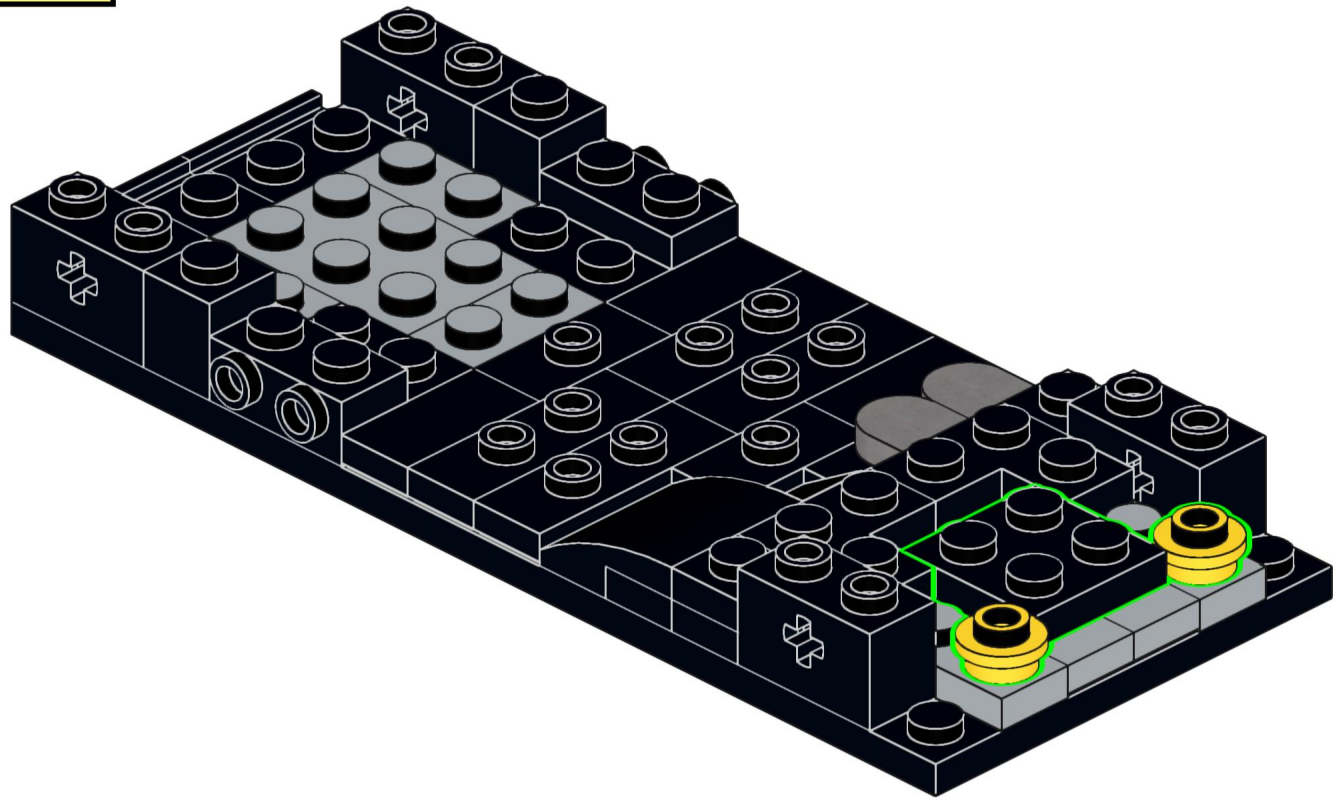

10

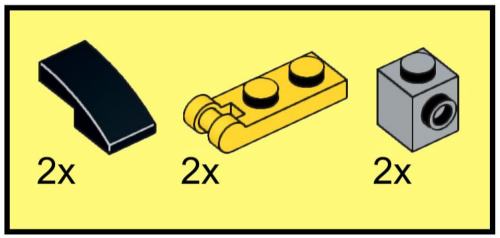

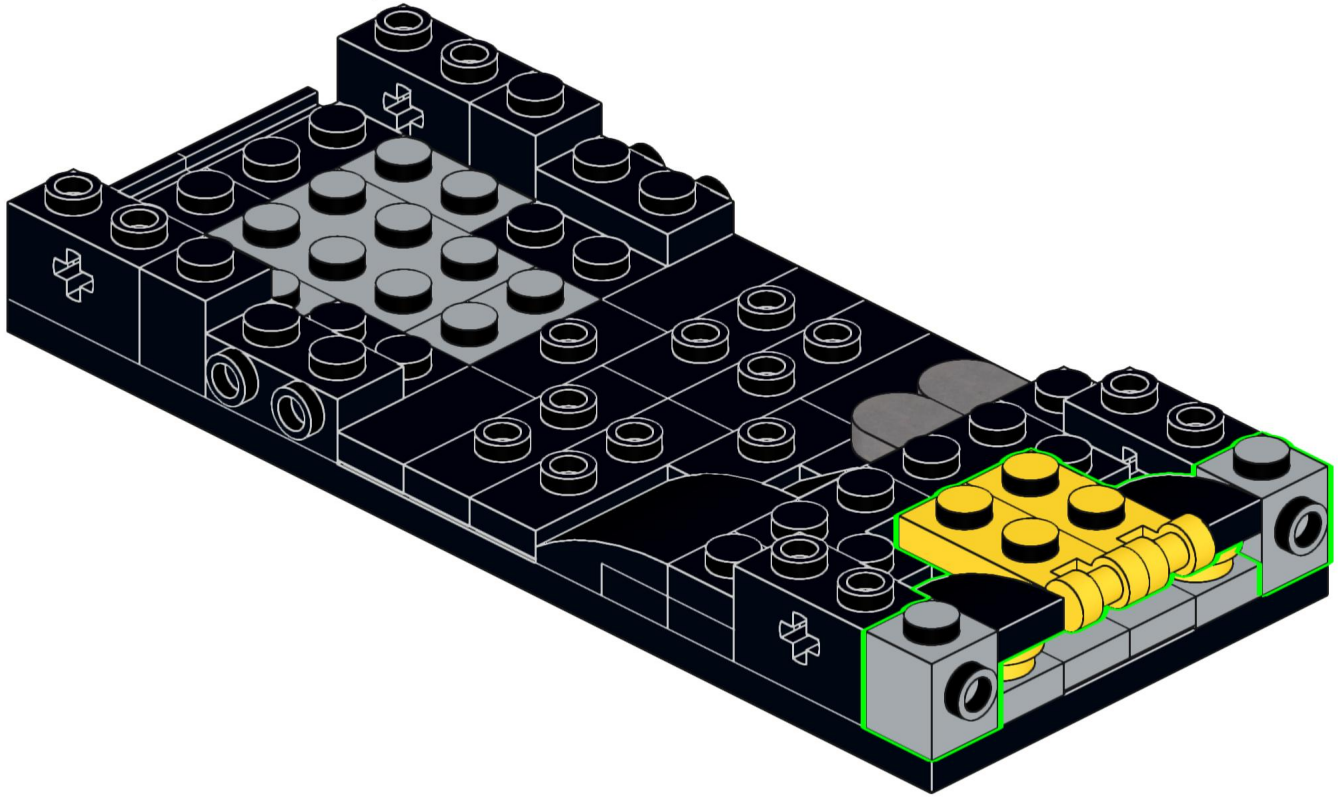

11

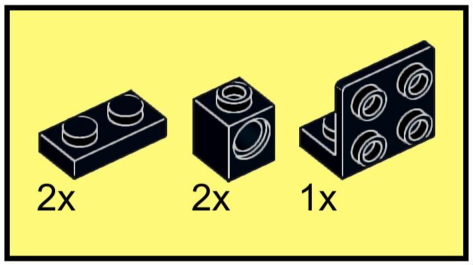

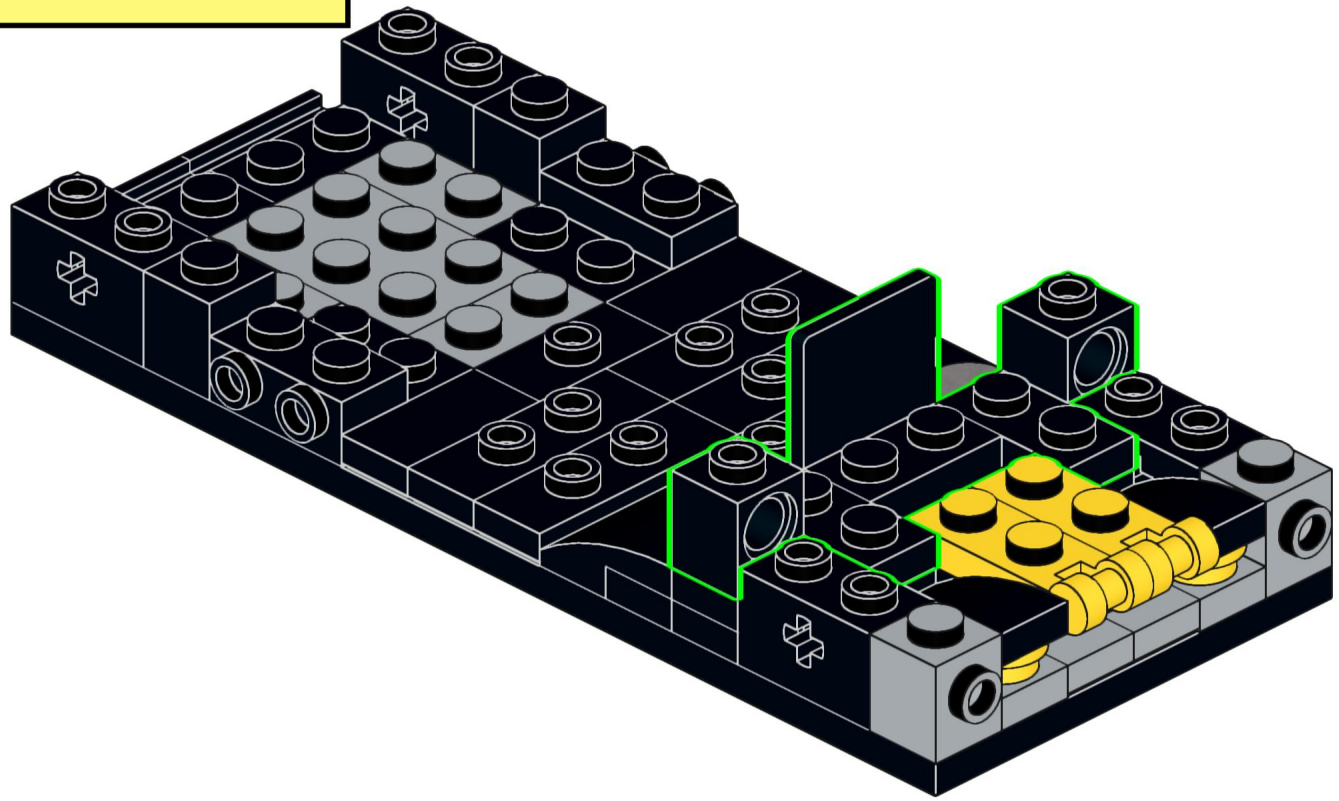

12

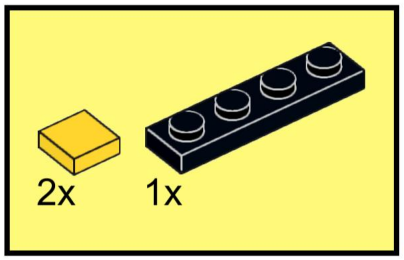

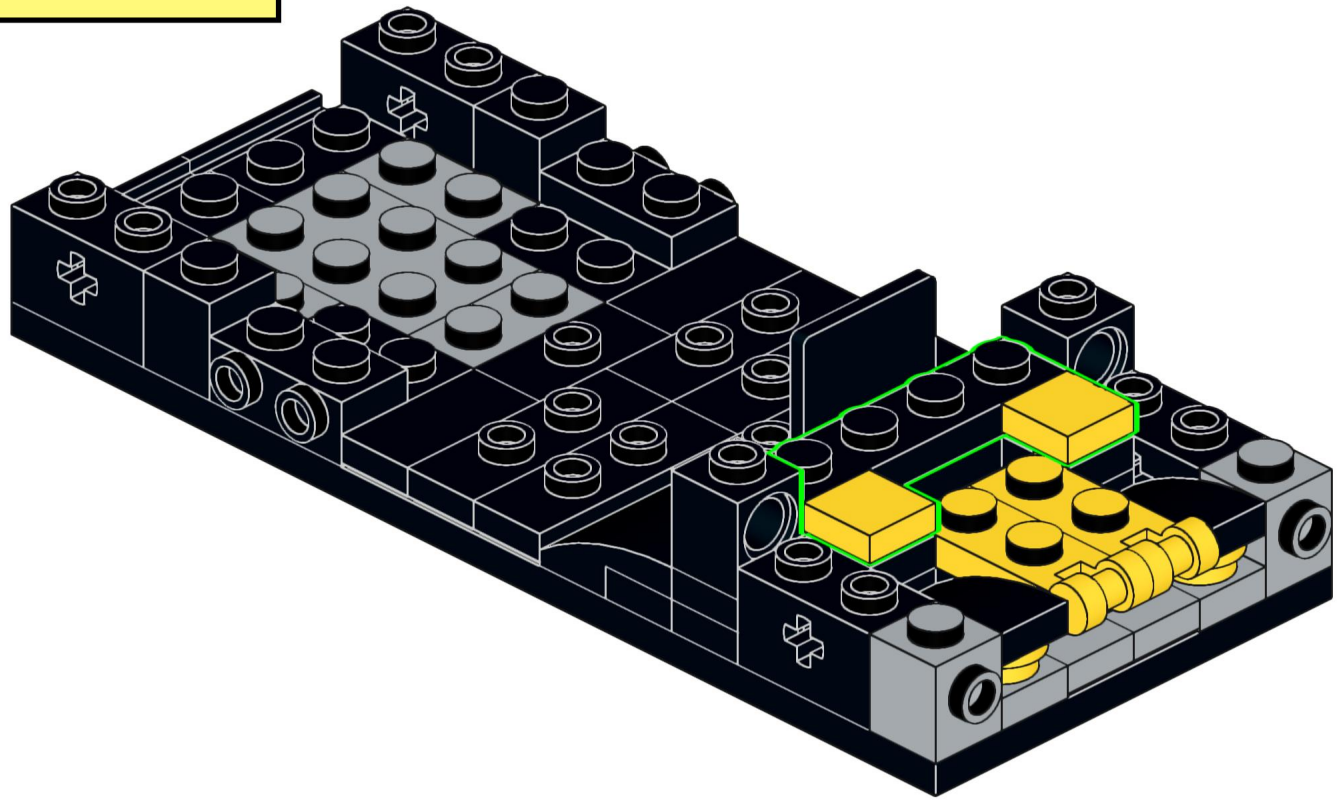

13

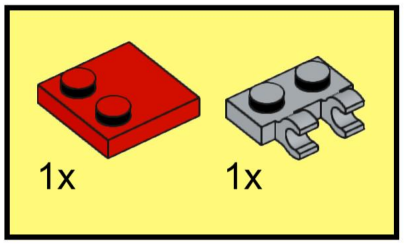

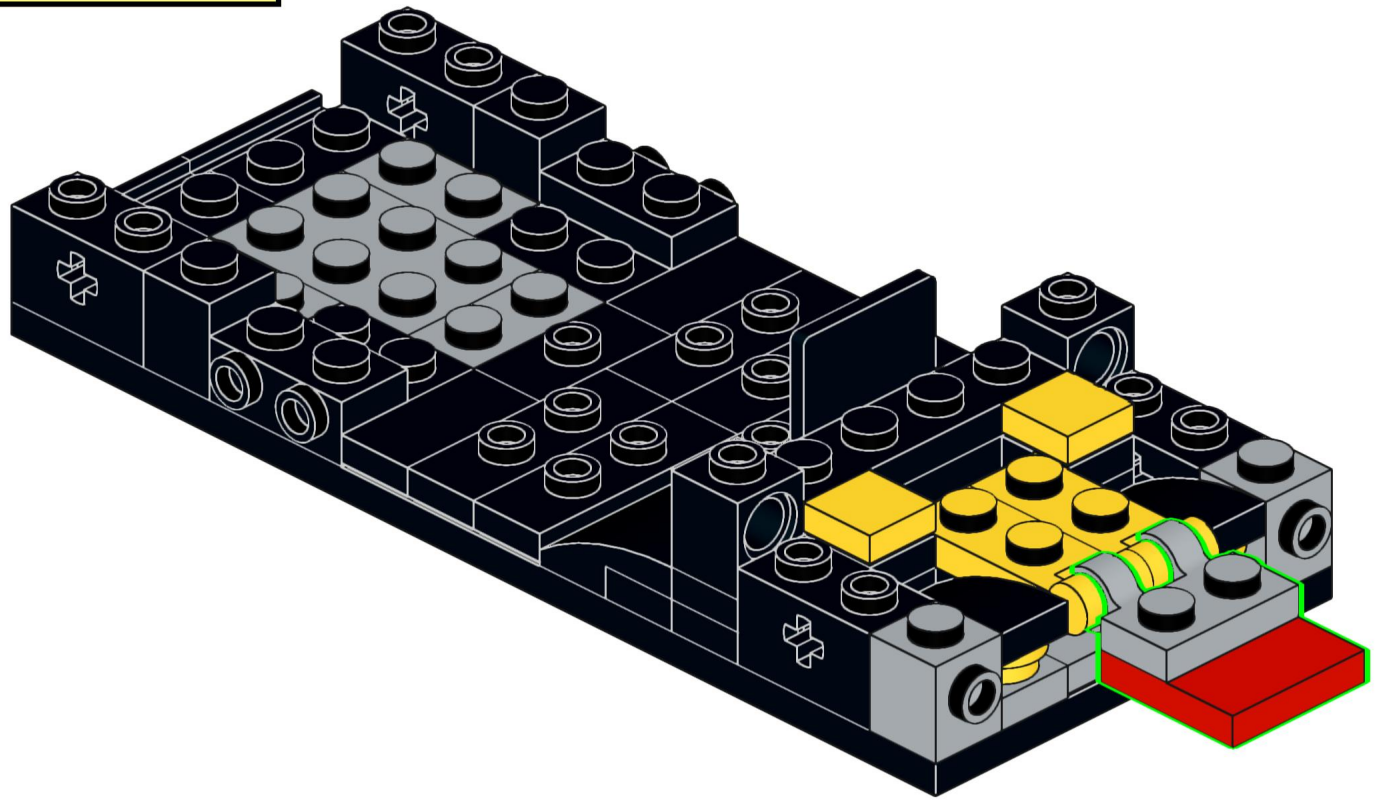

14

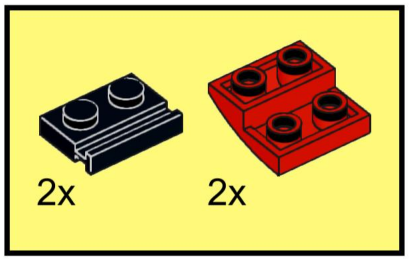

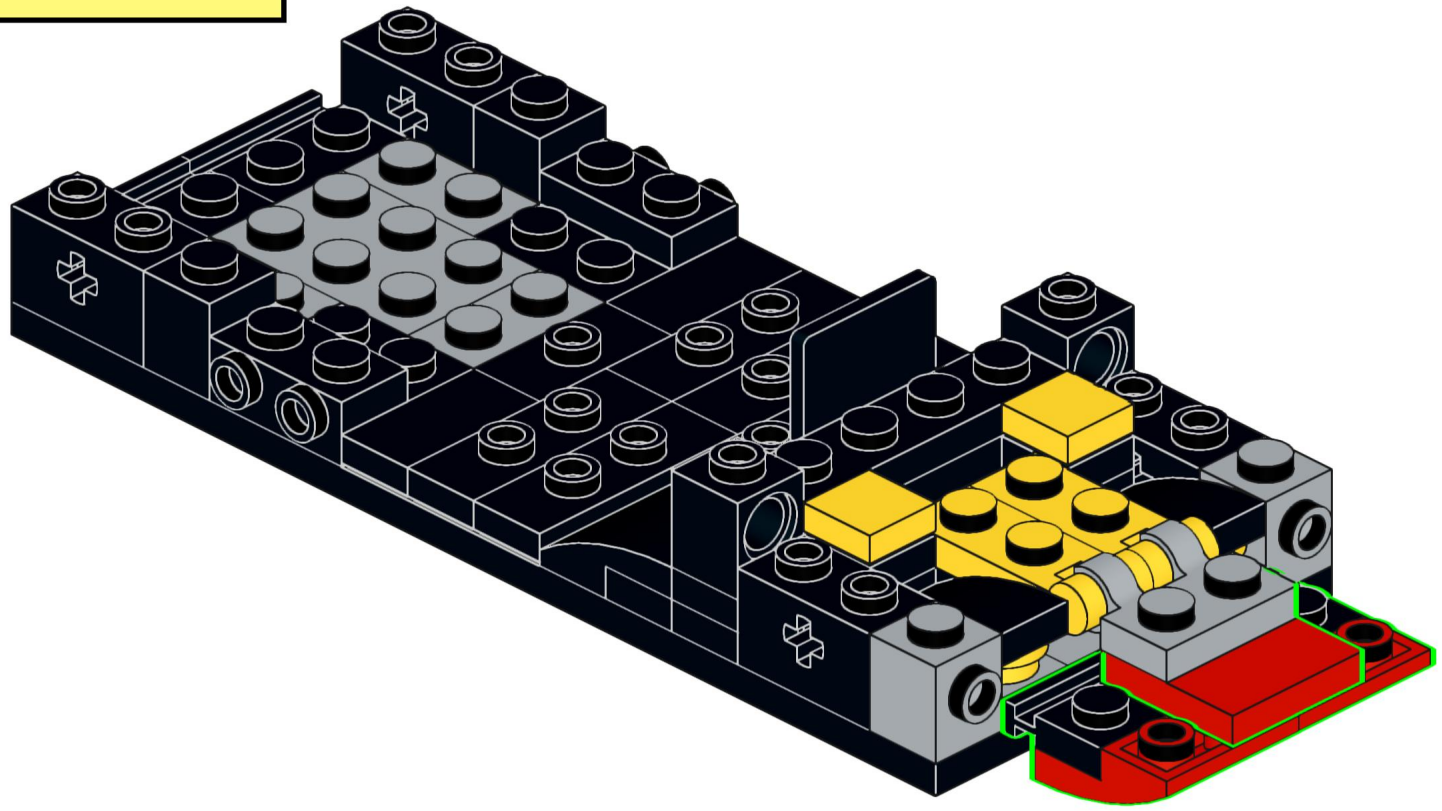

15

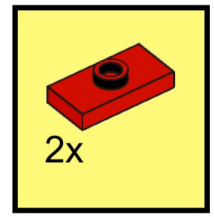

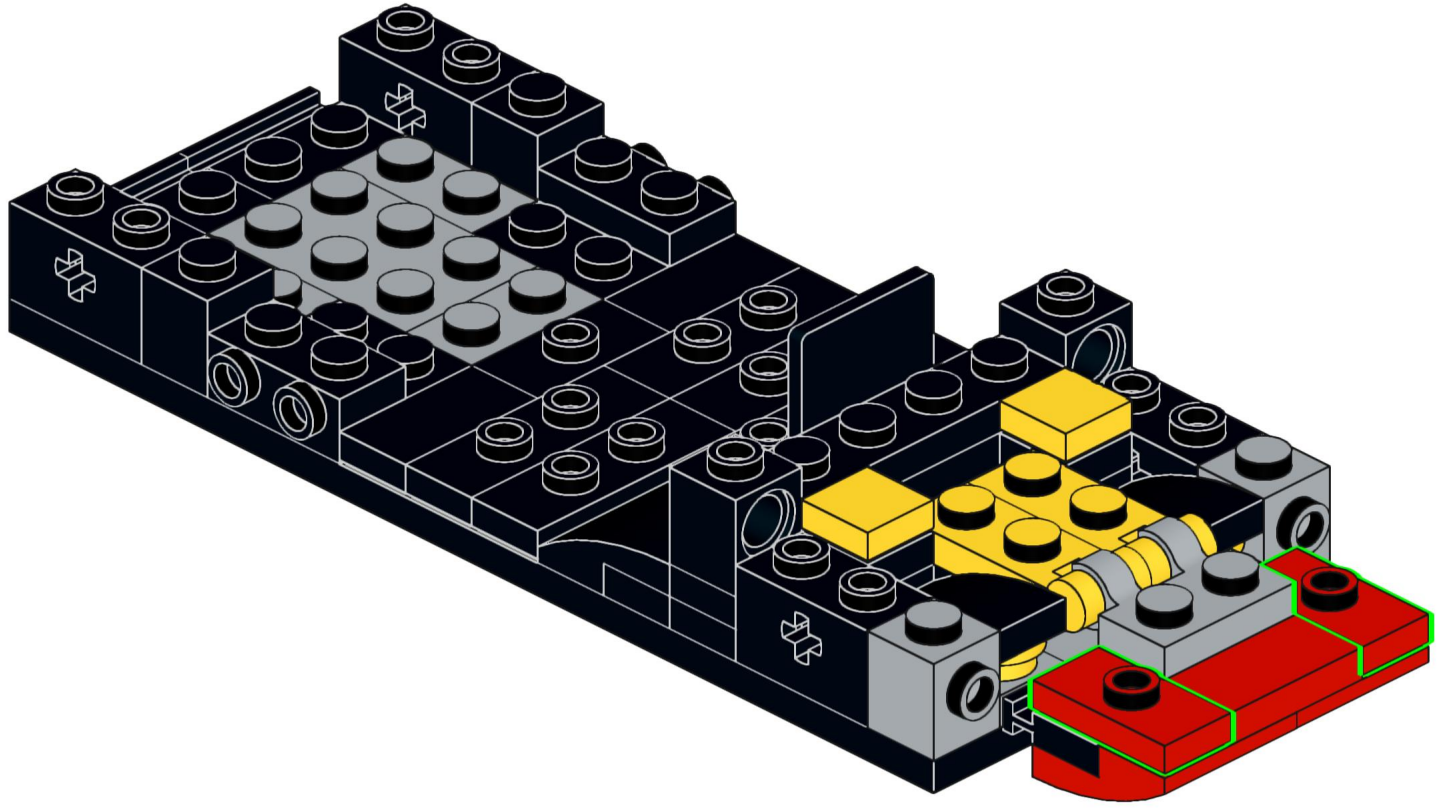

16

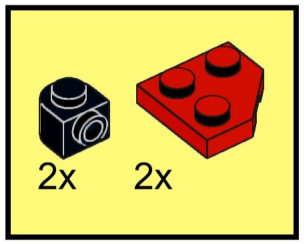

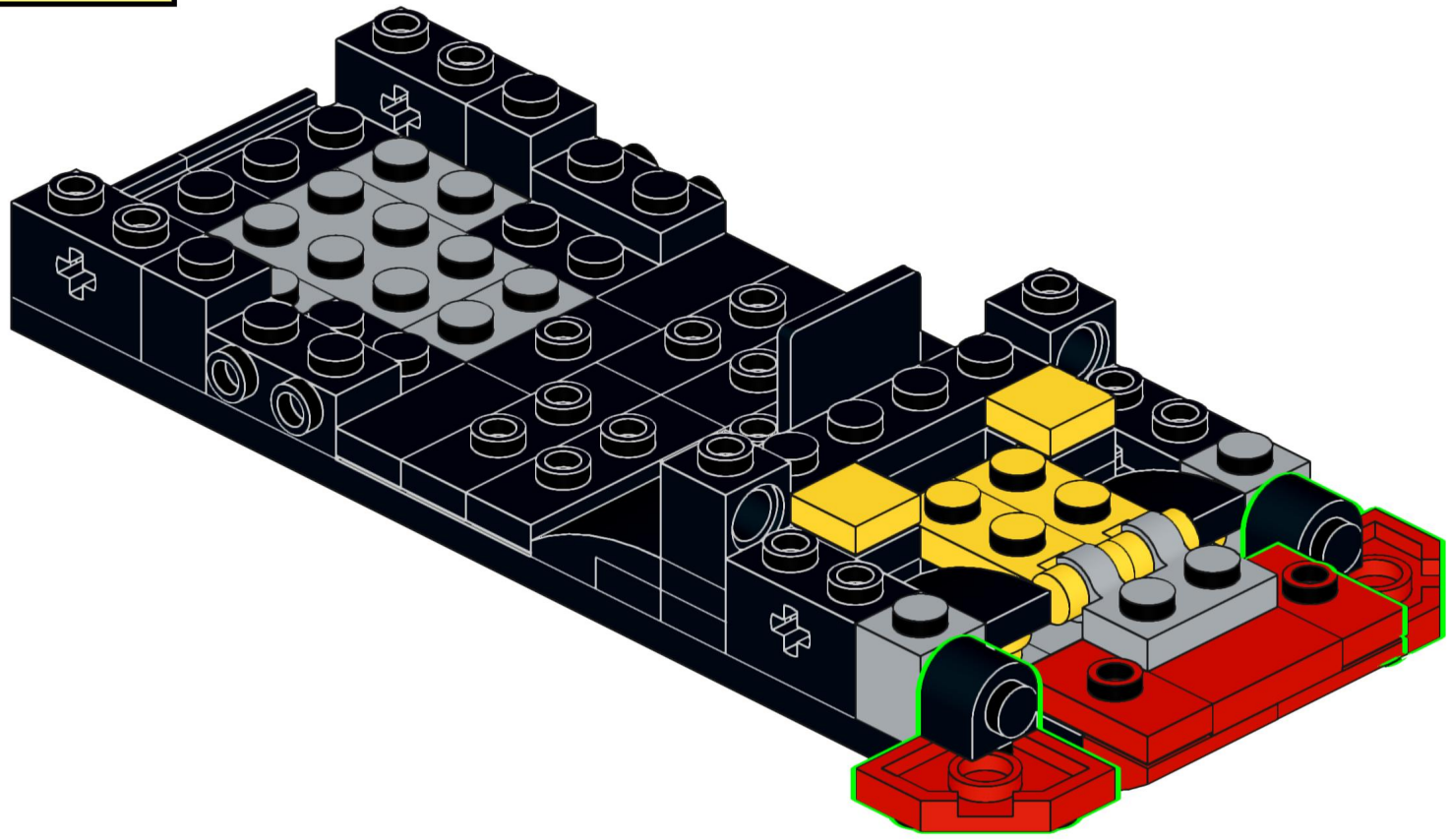

17

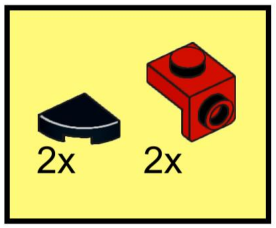

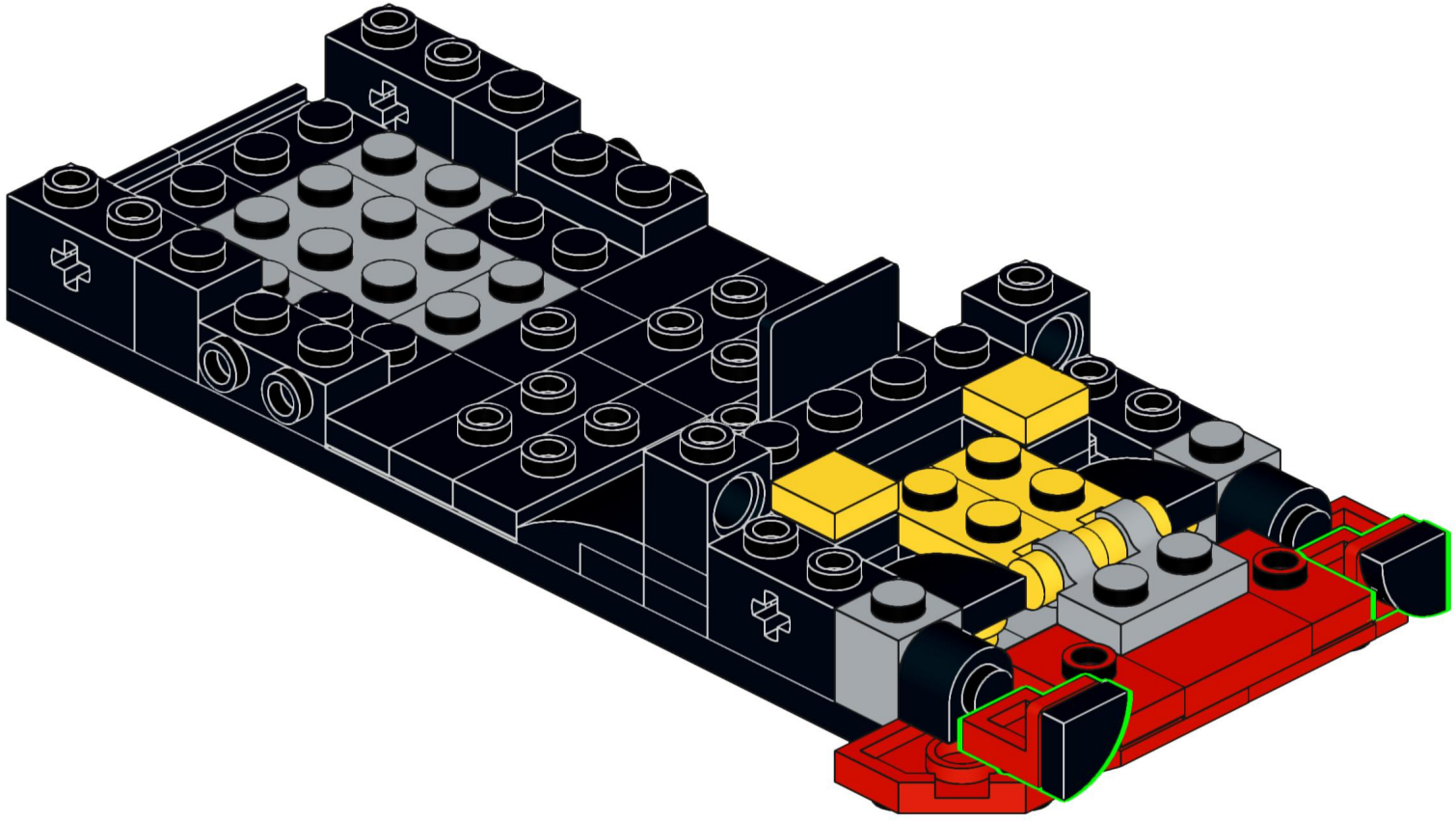

18

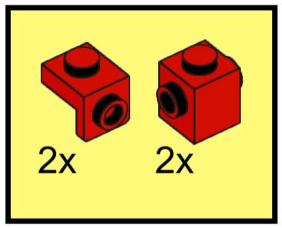

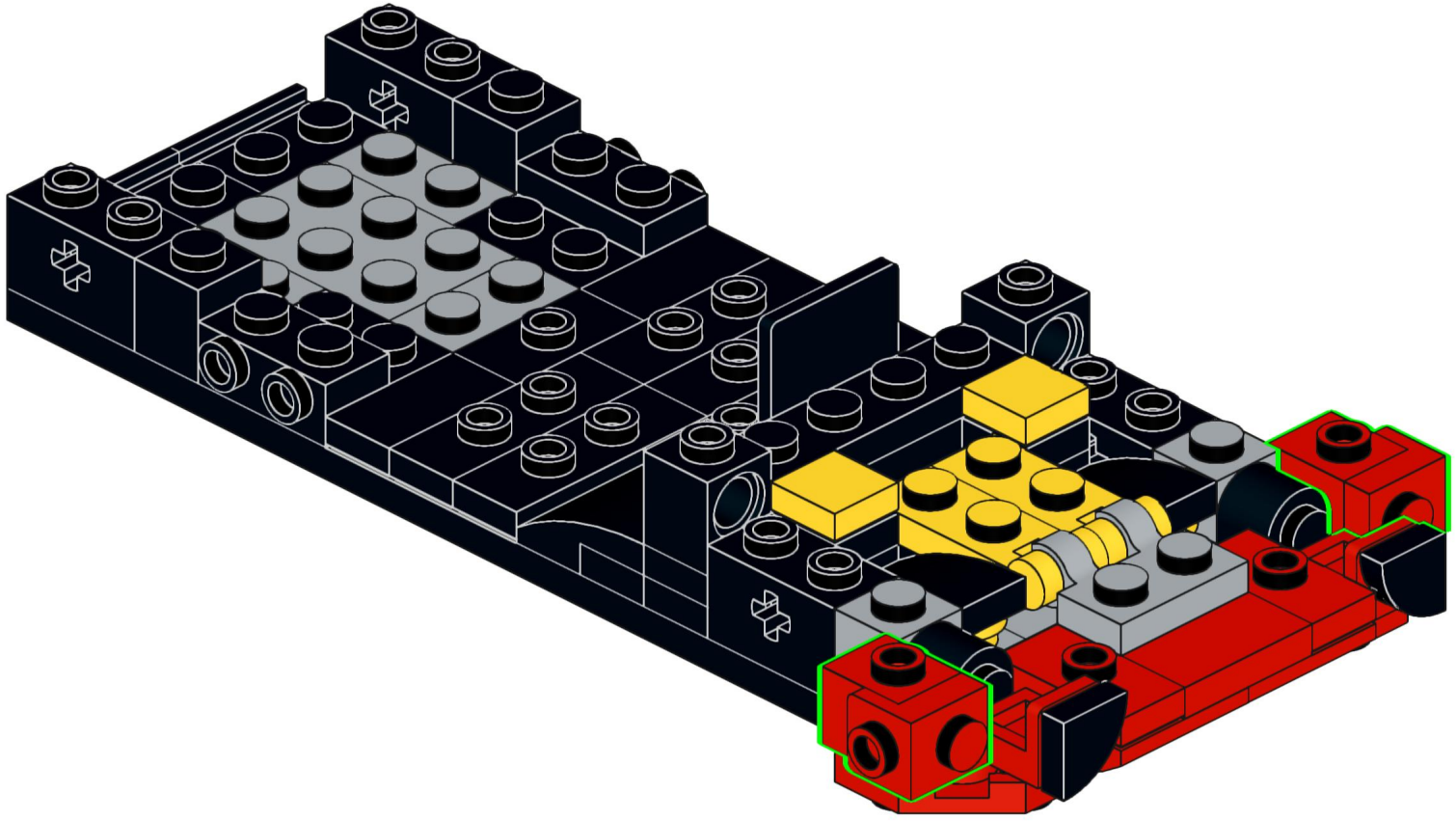

19

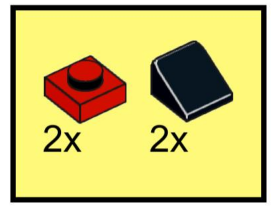

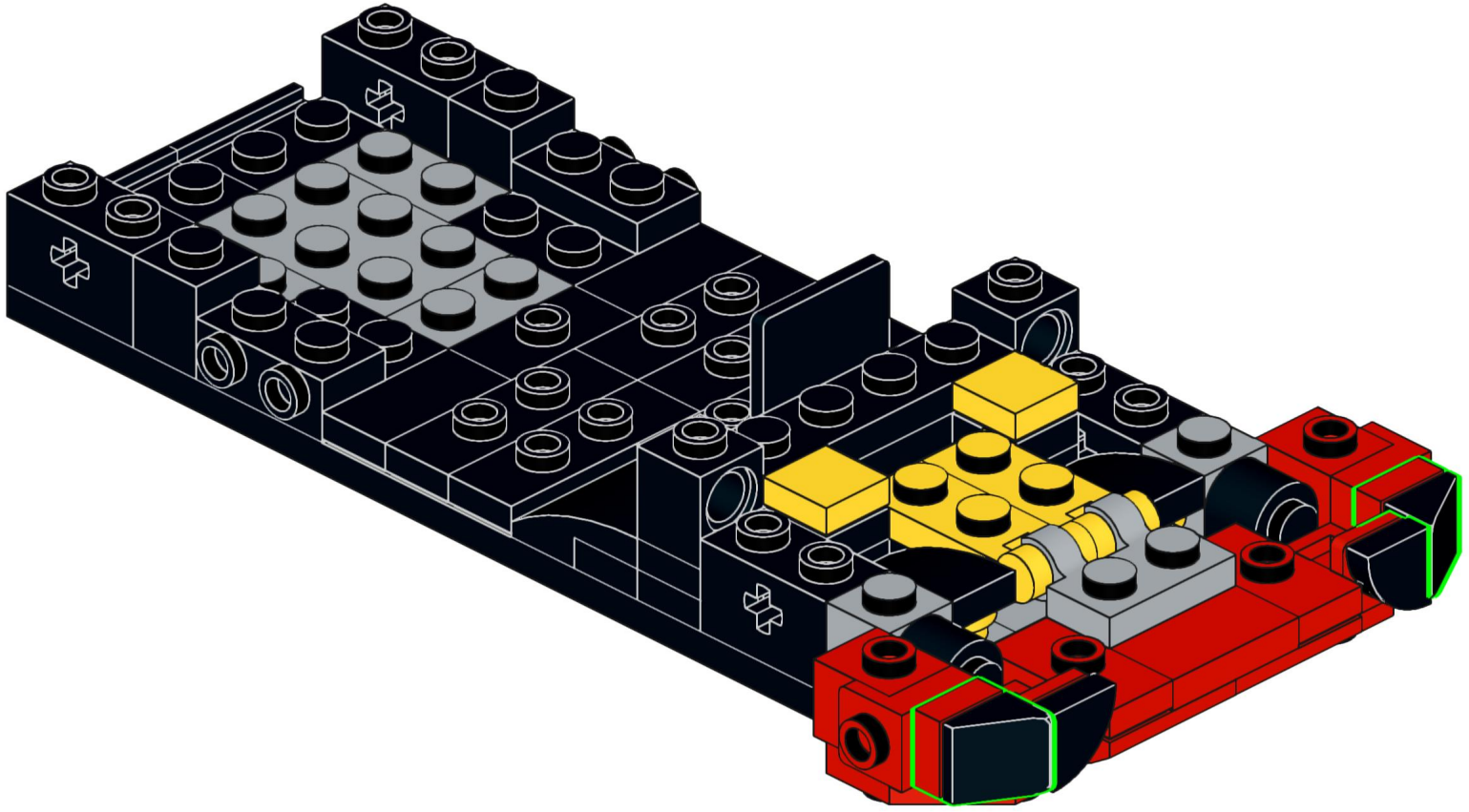

20

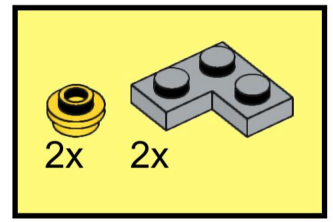

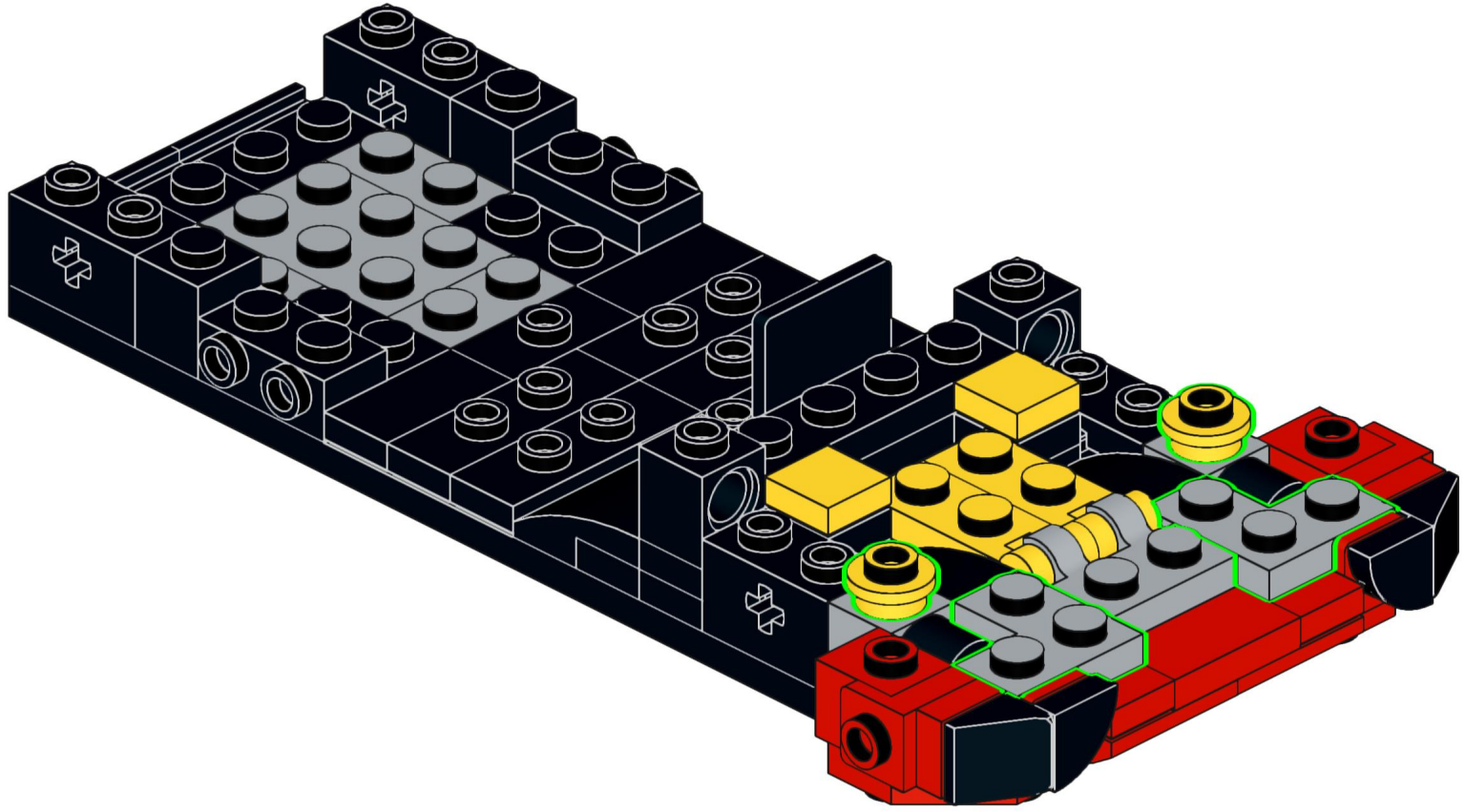

21

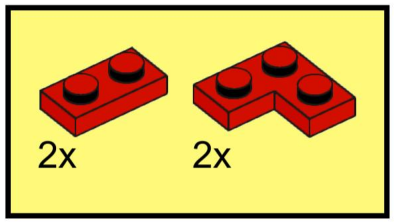

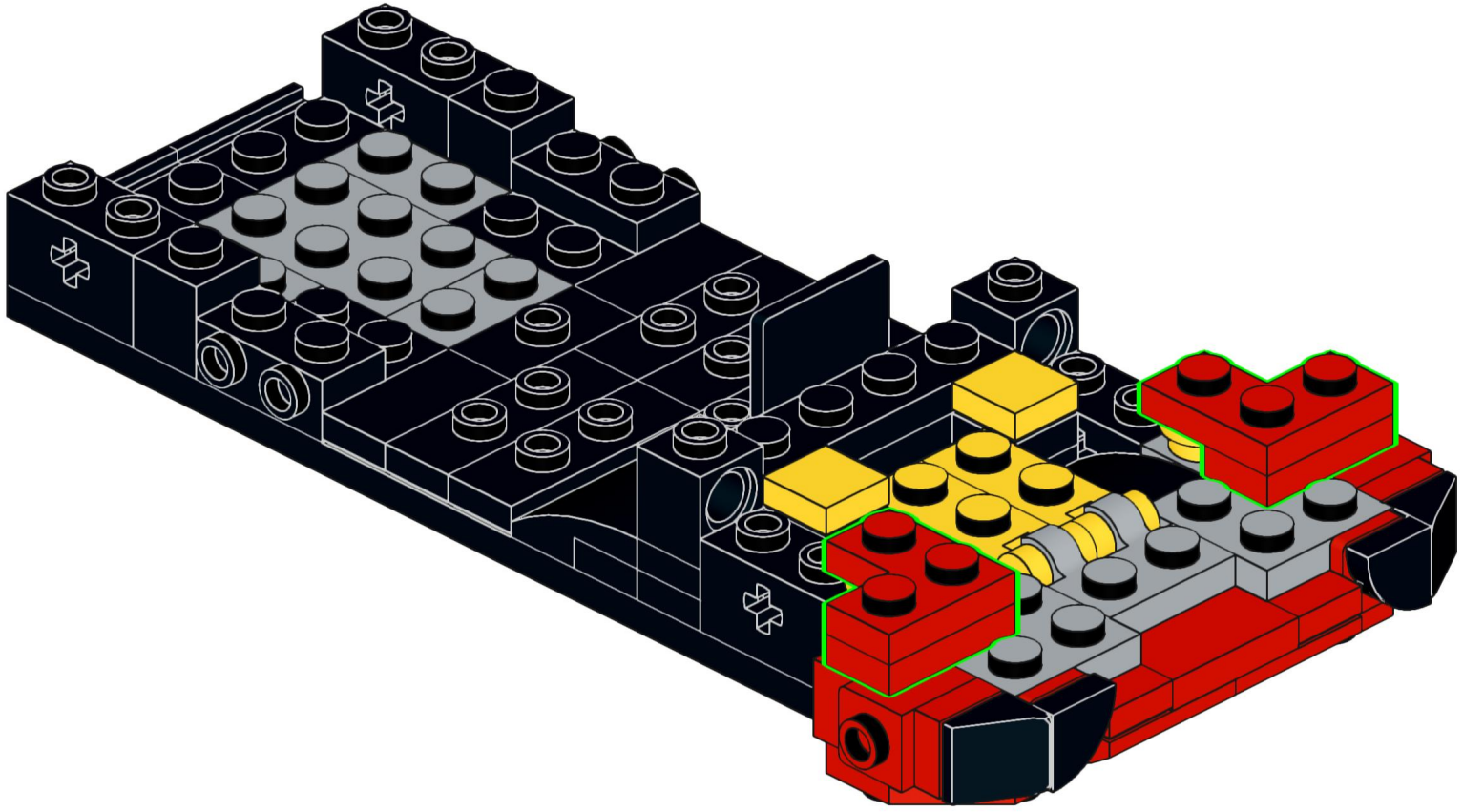

22

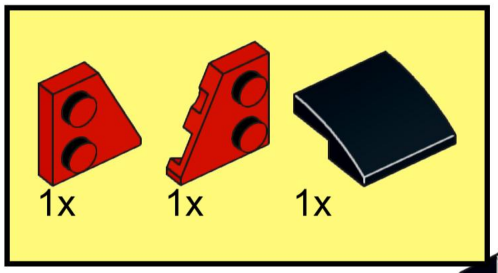

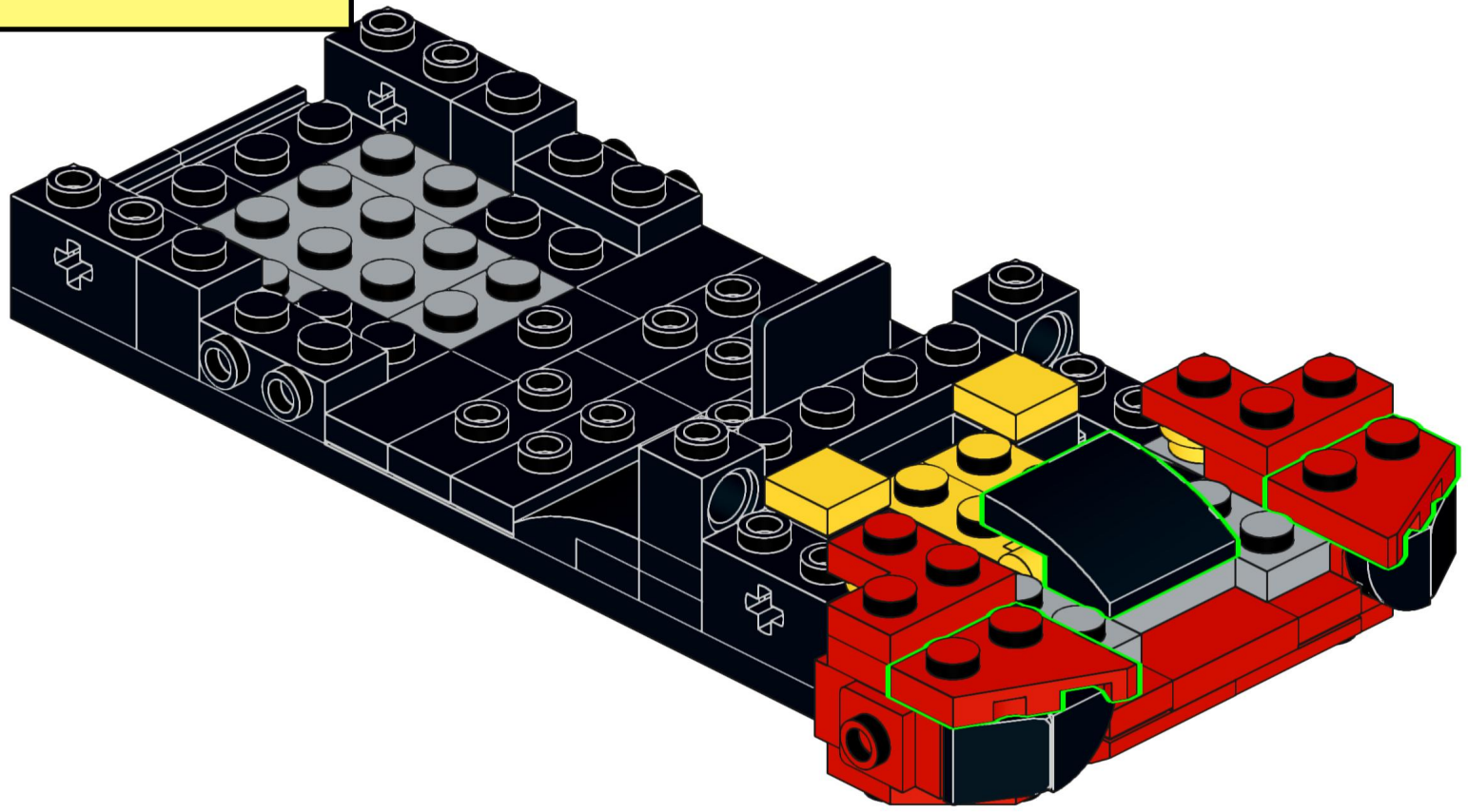

23

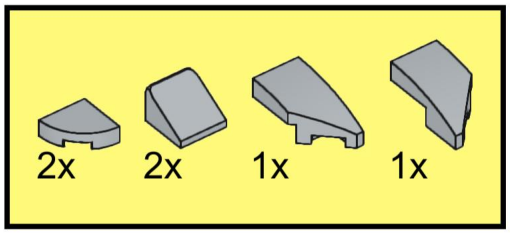

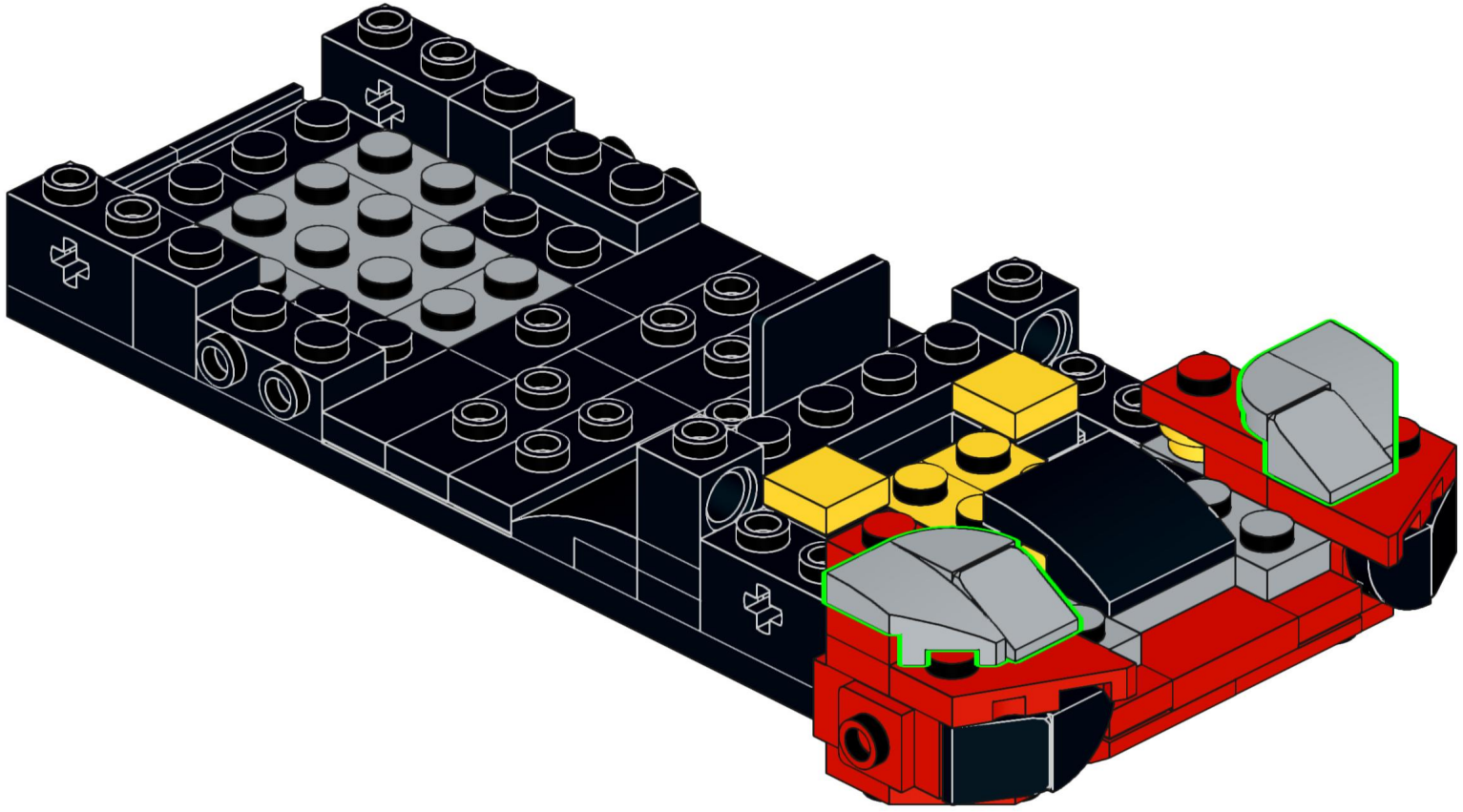

24

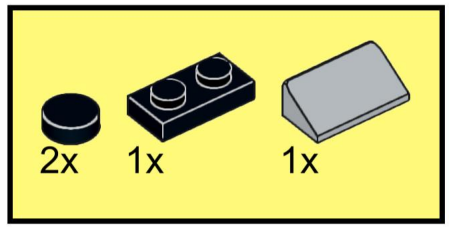

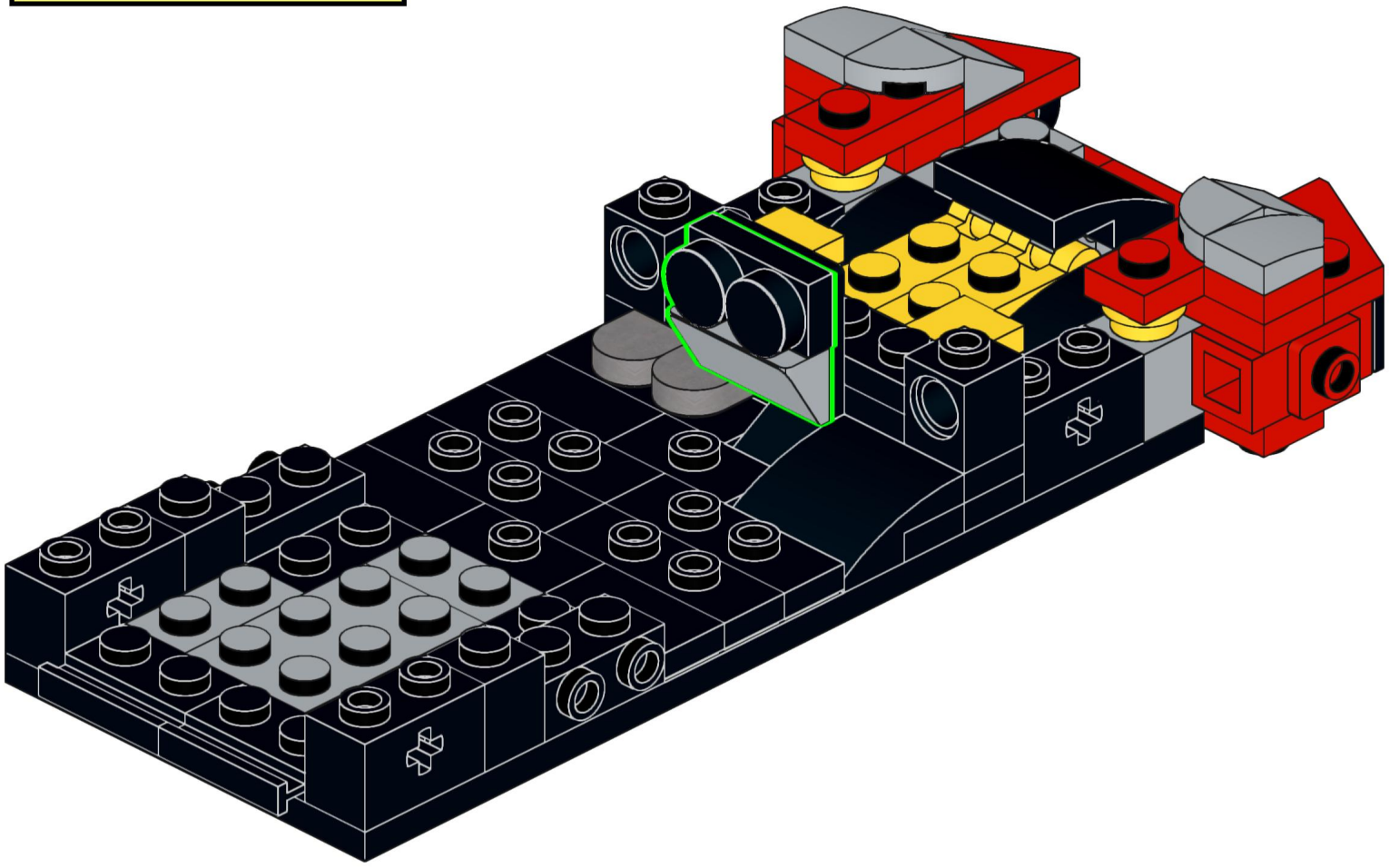

25

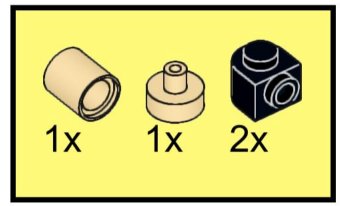

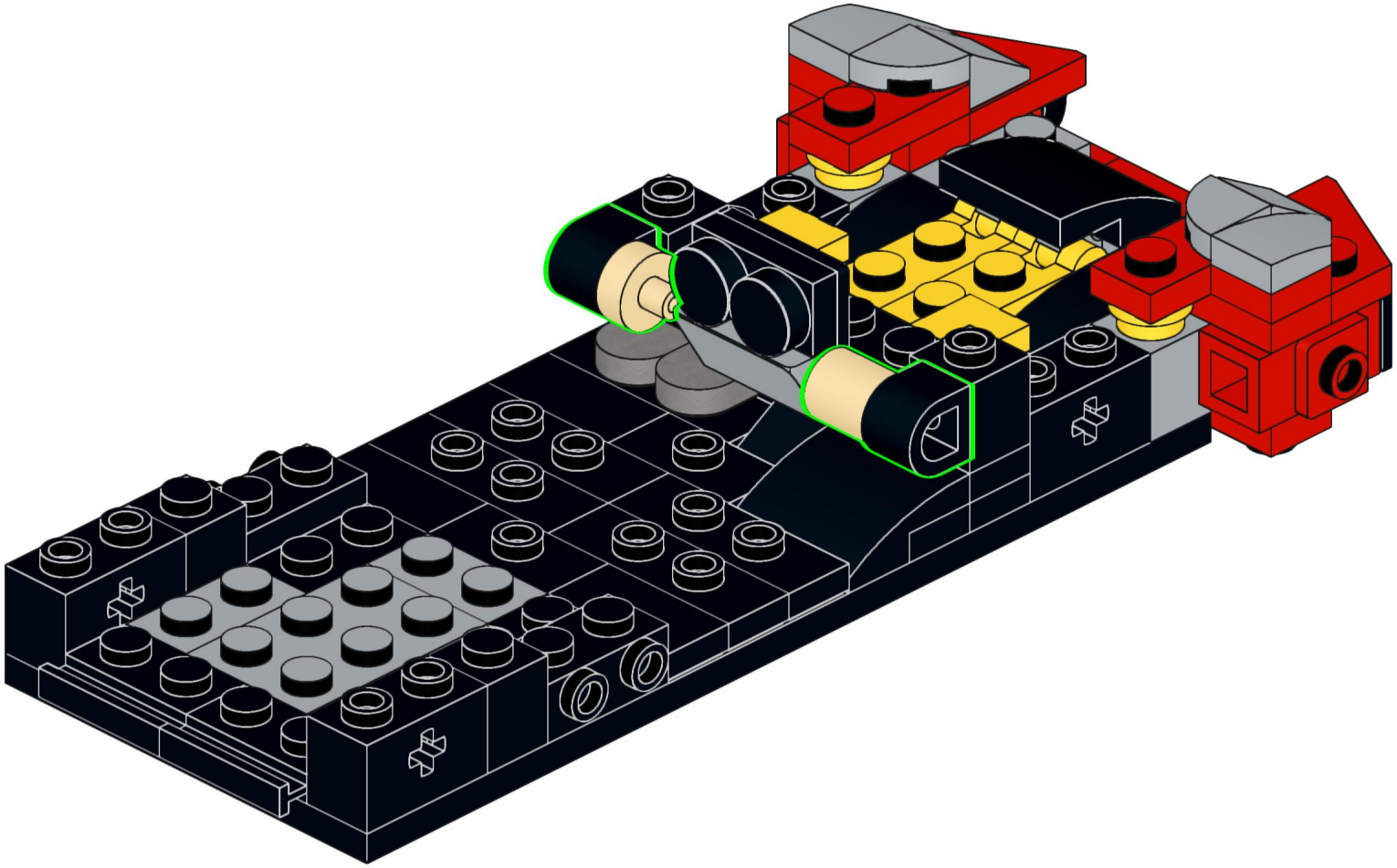

26

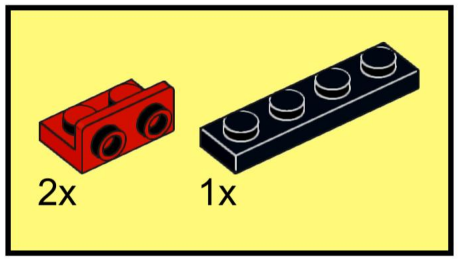

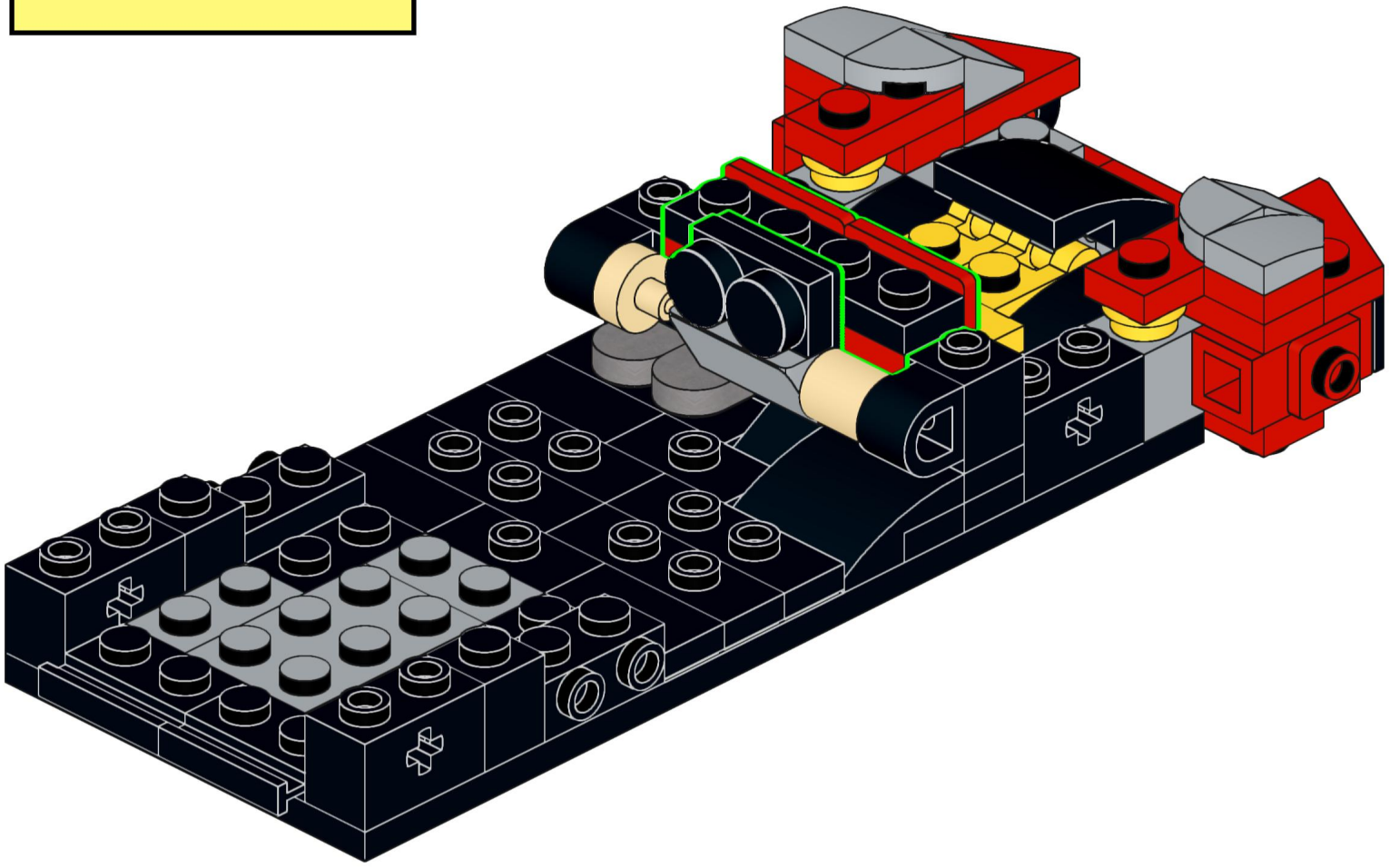

27

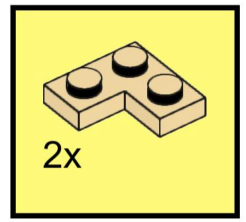

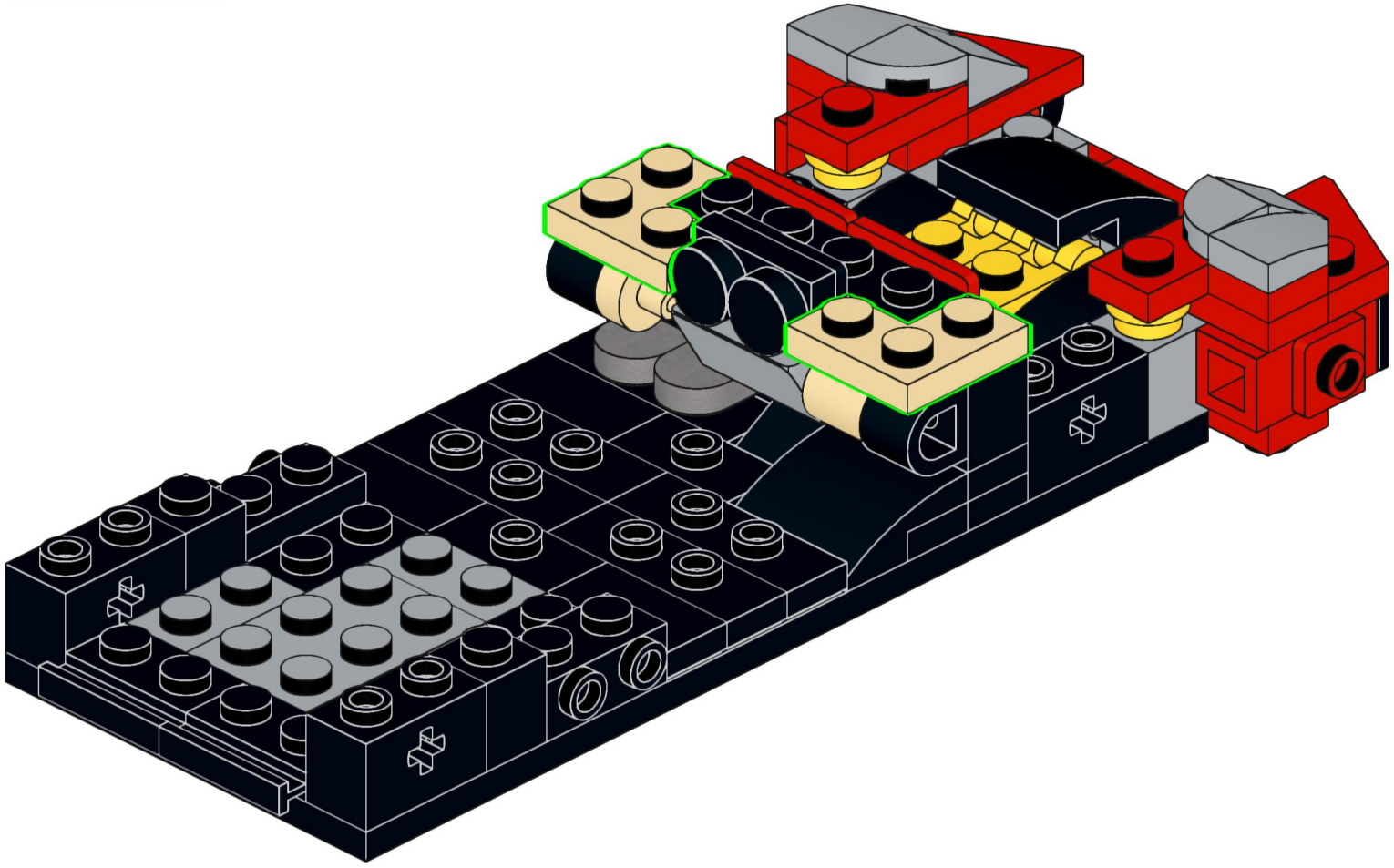

28

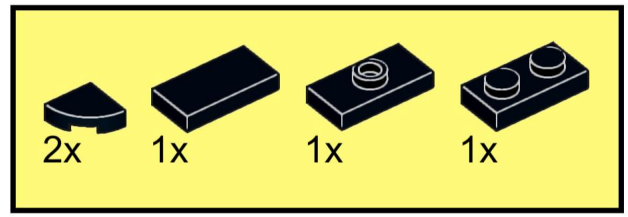

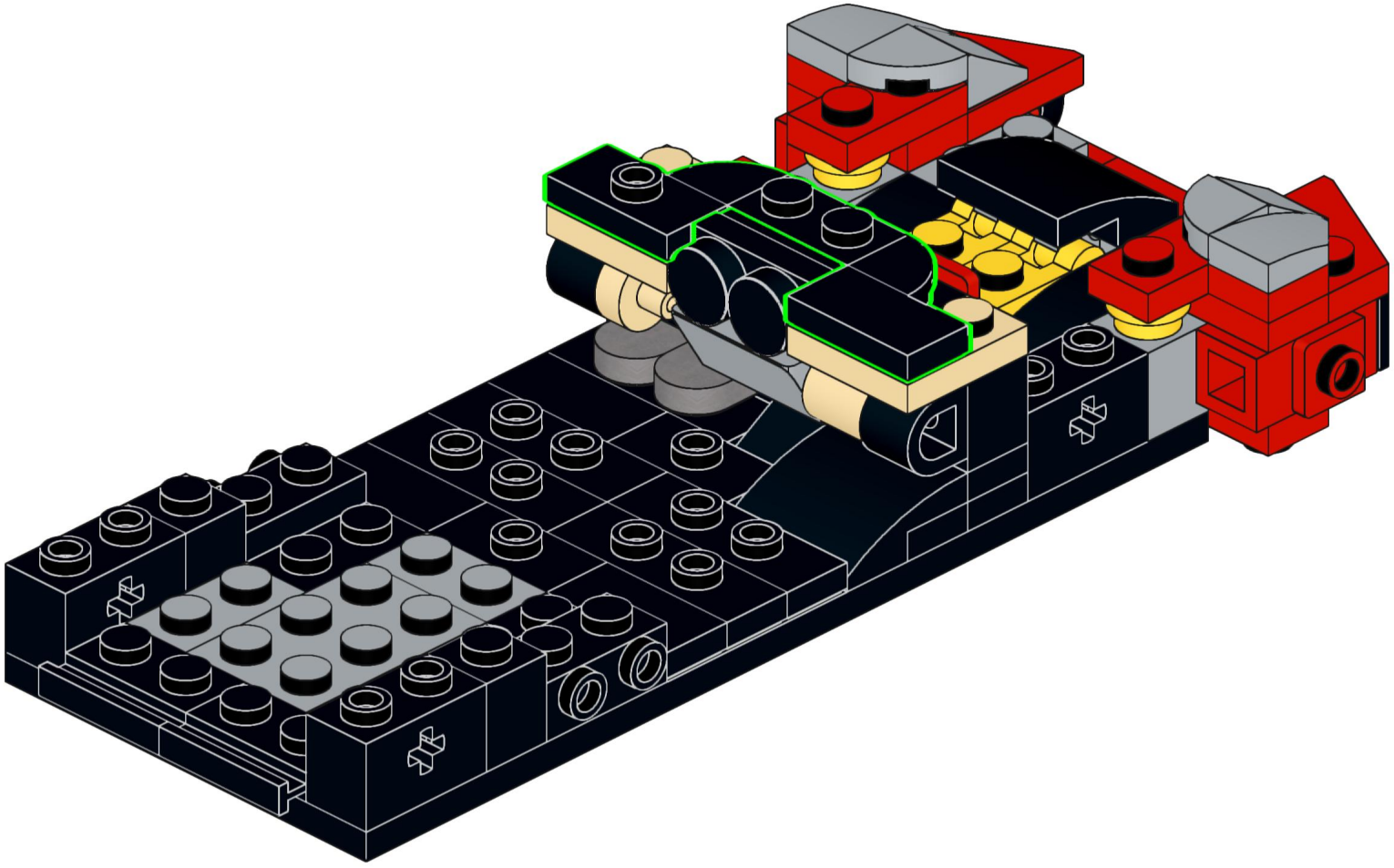

29

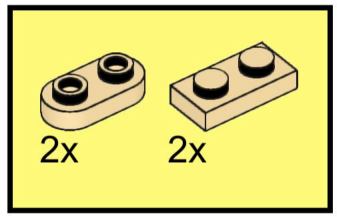

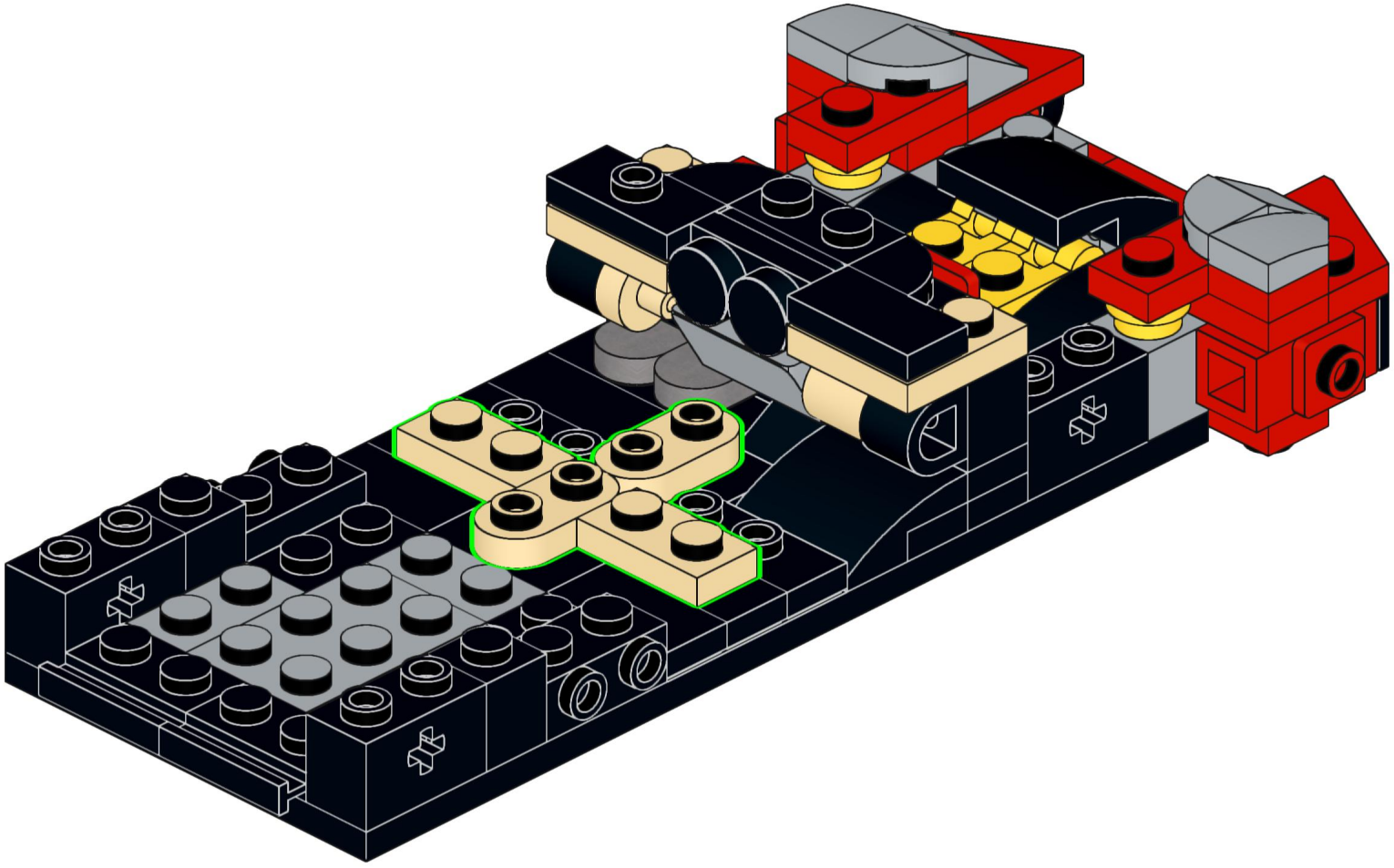

30

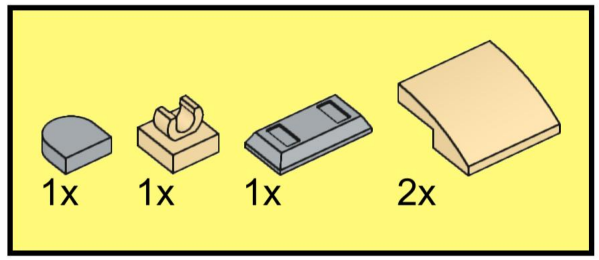

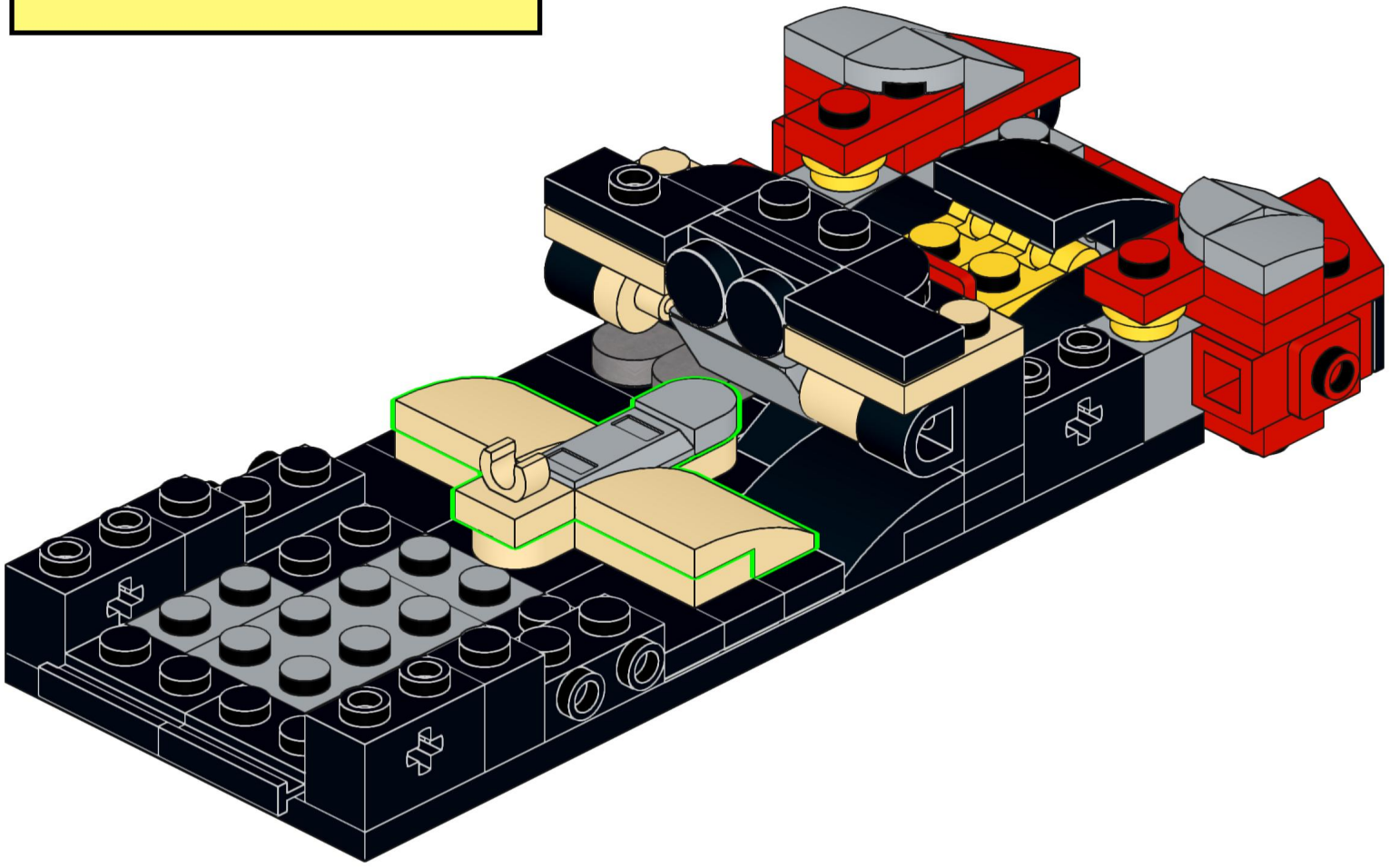

31

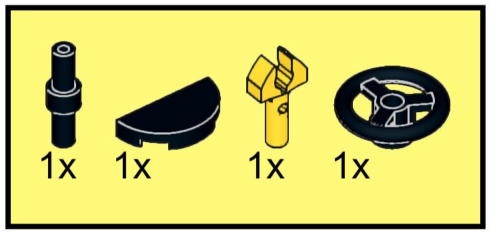

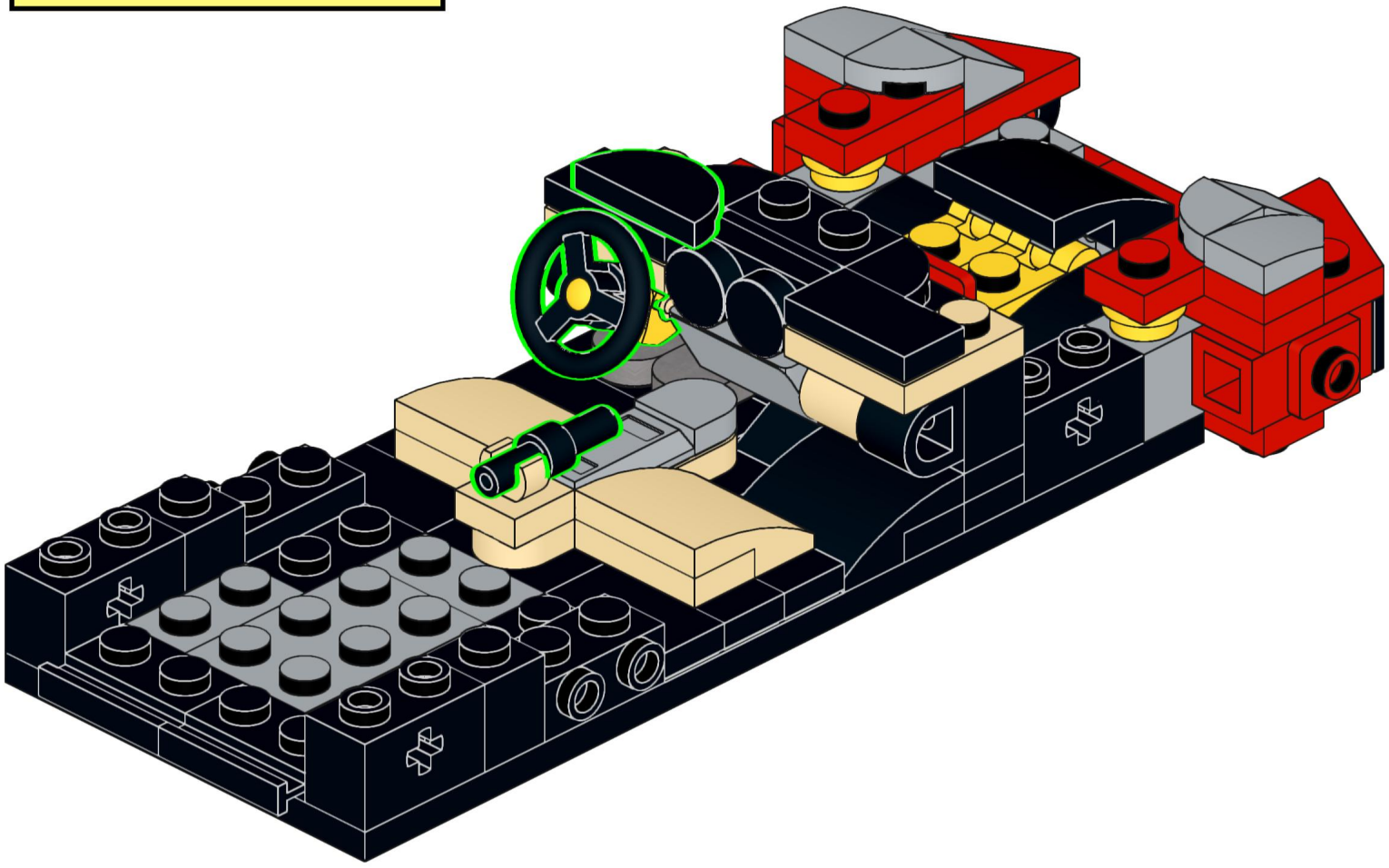

32

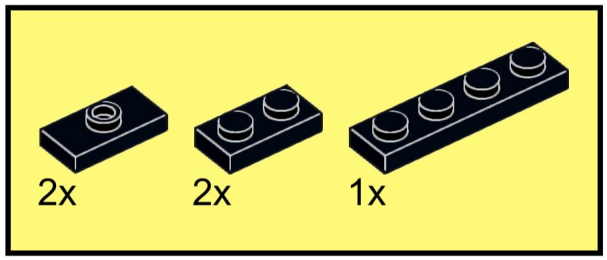

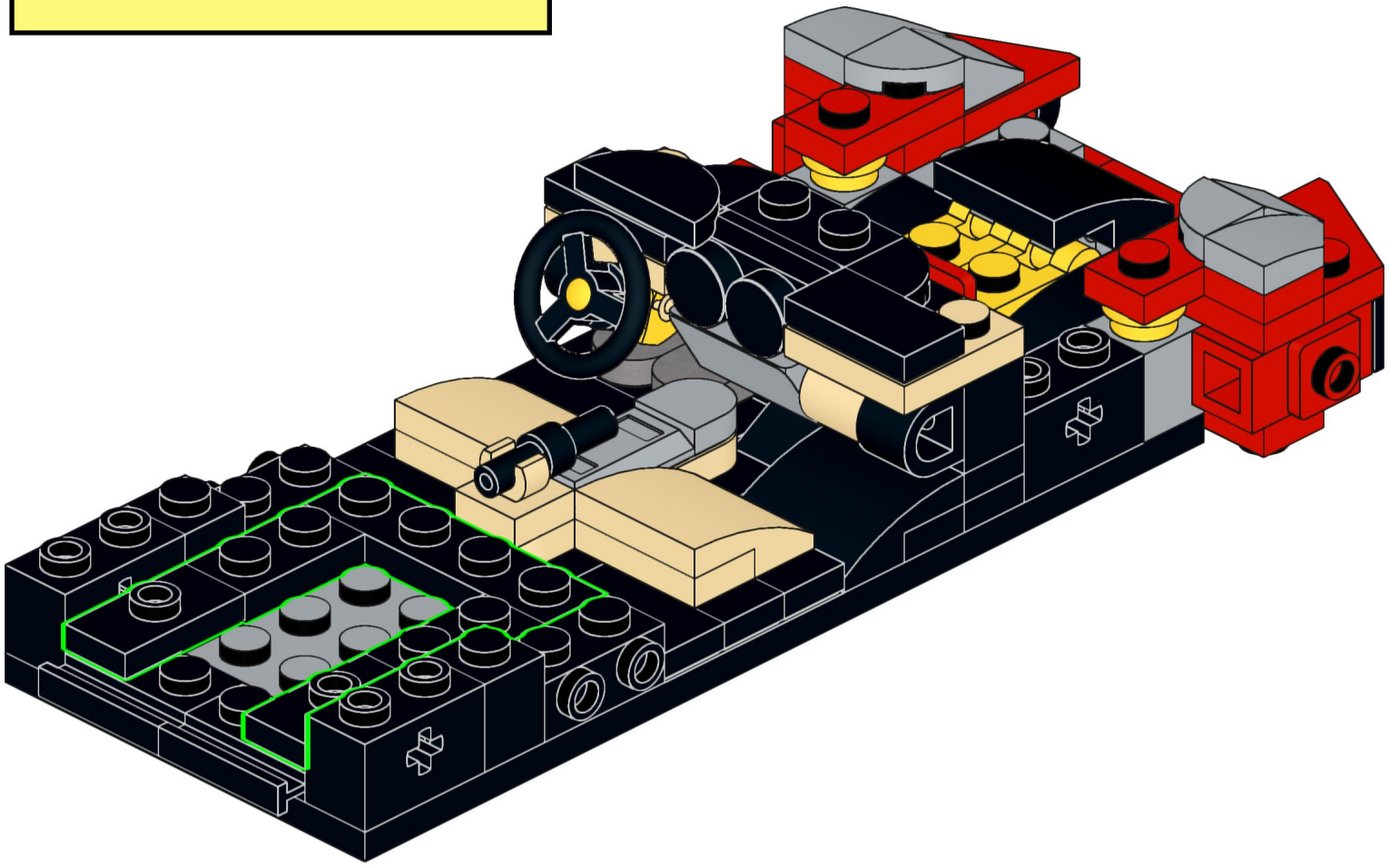

33

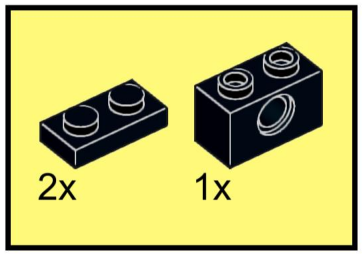

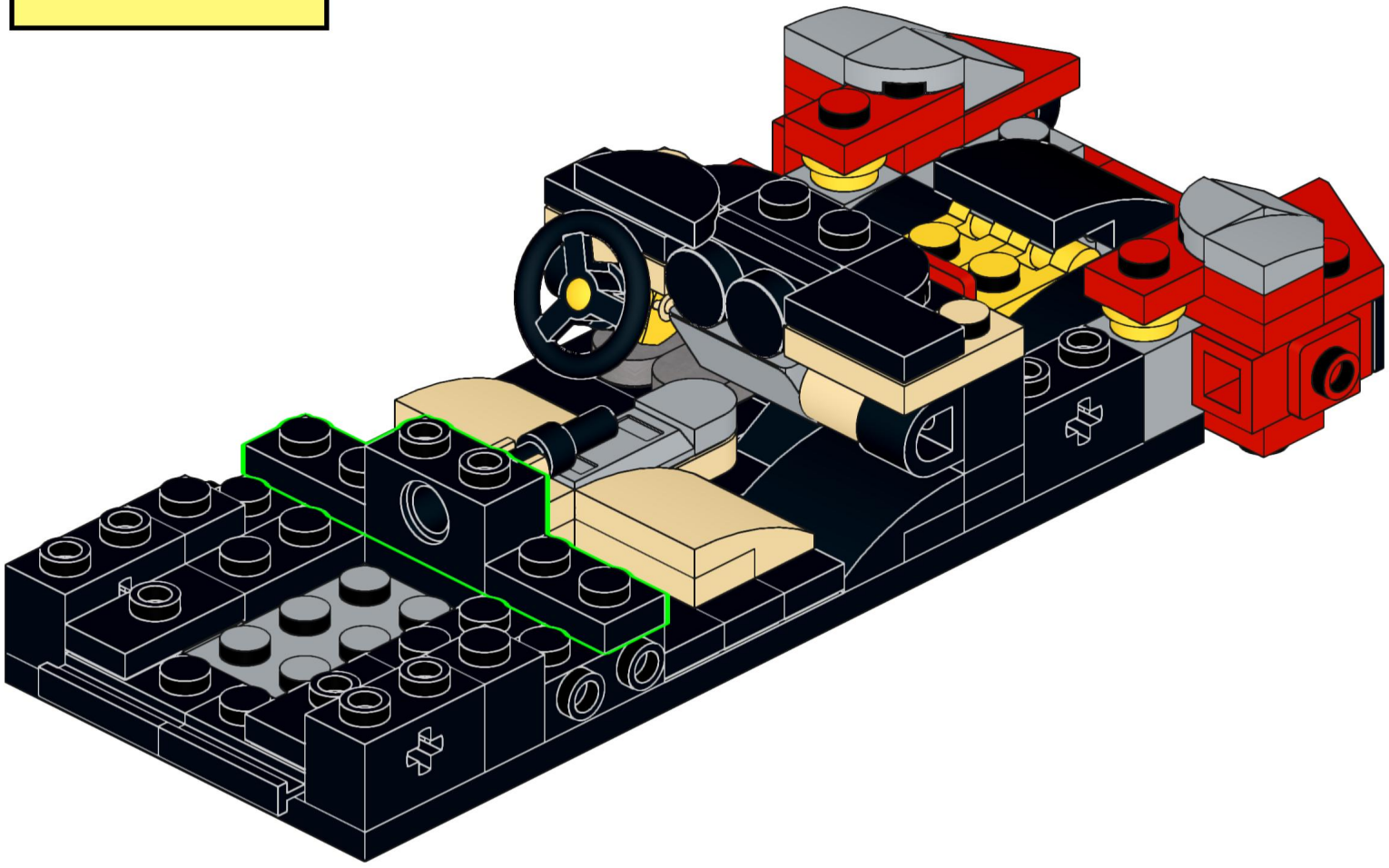

34

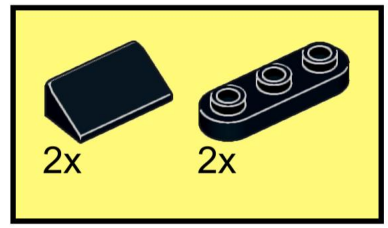

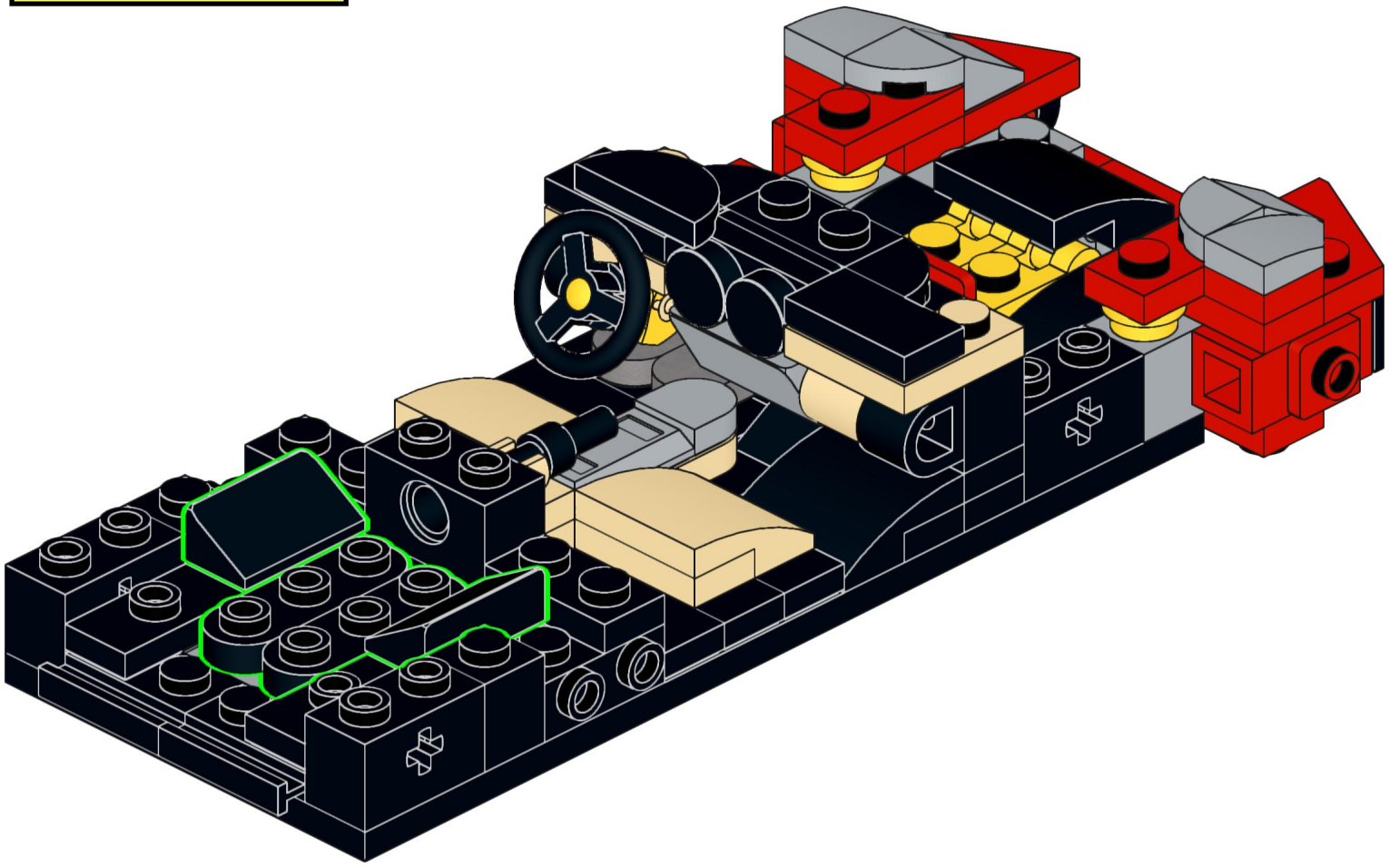

35

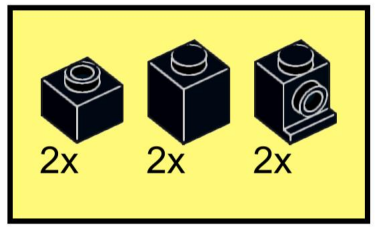

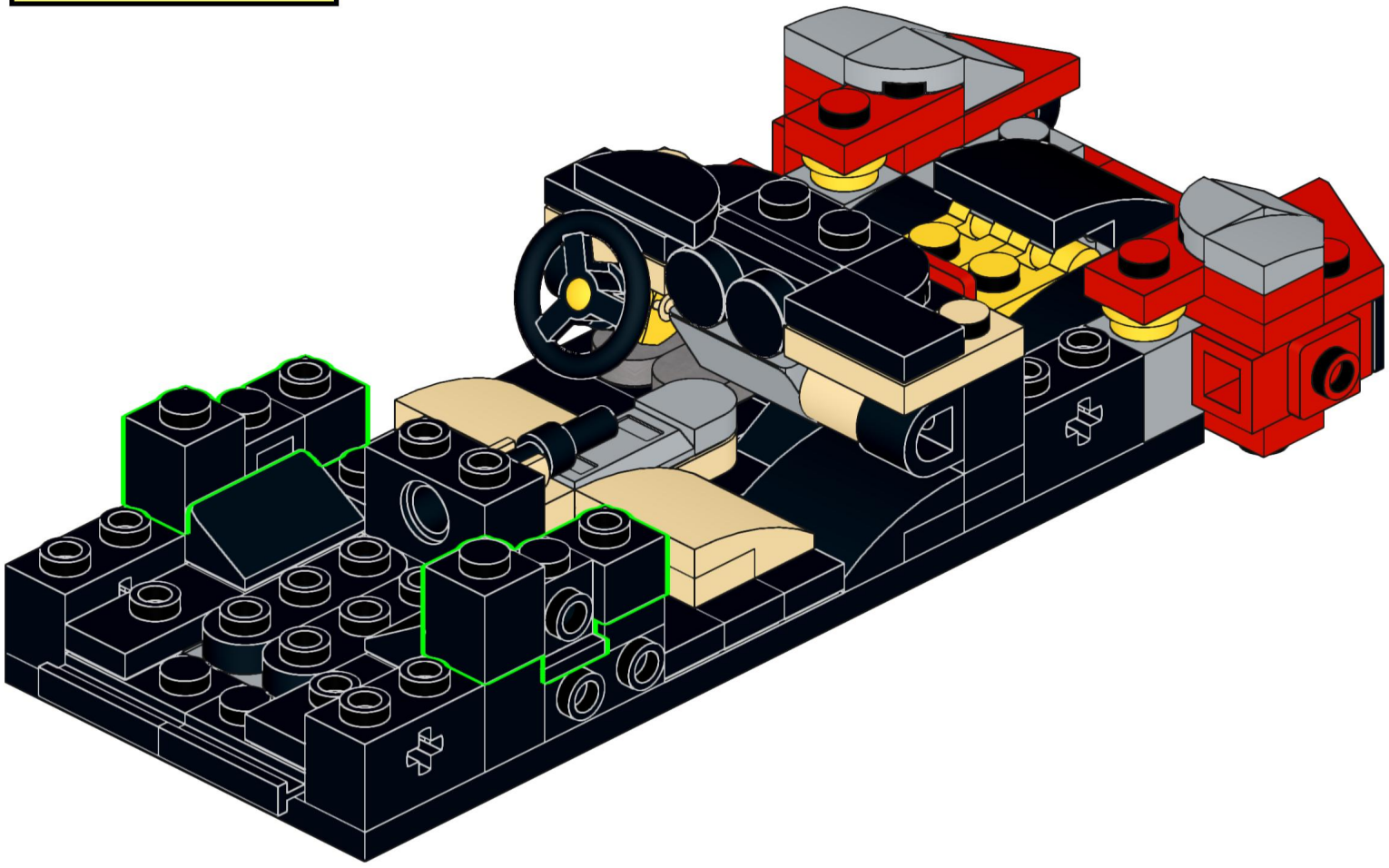

36

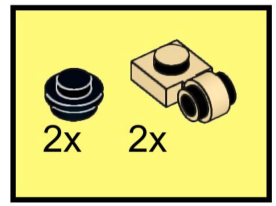

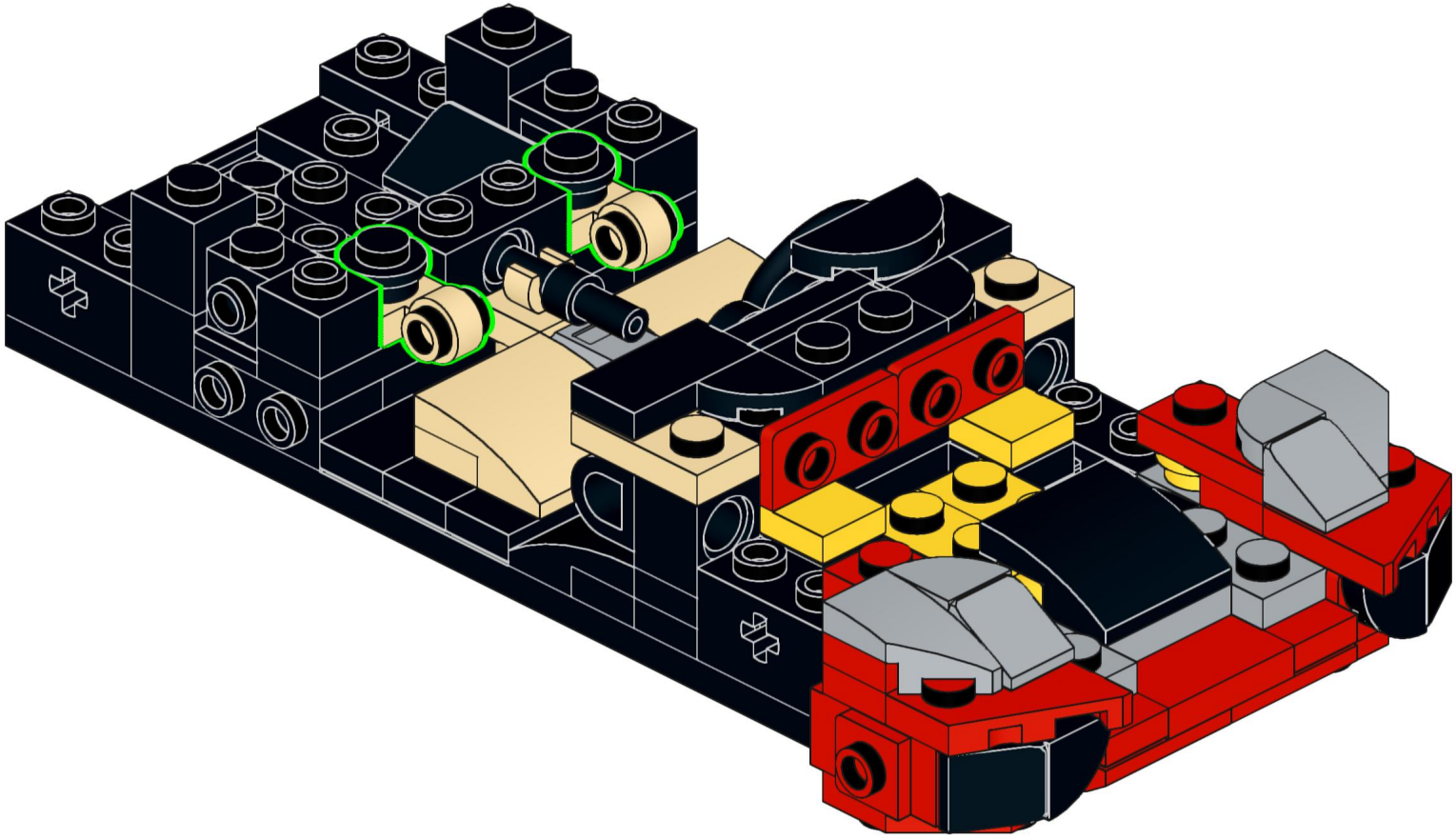

37

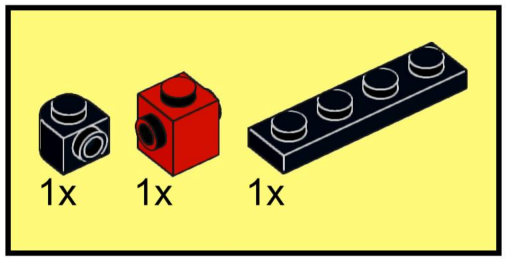

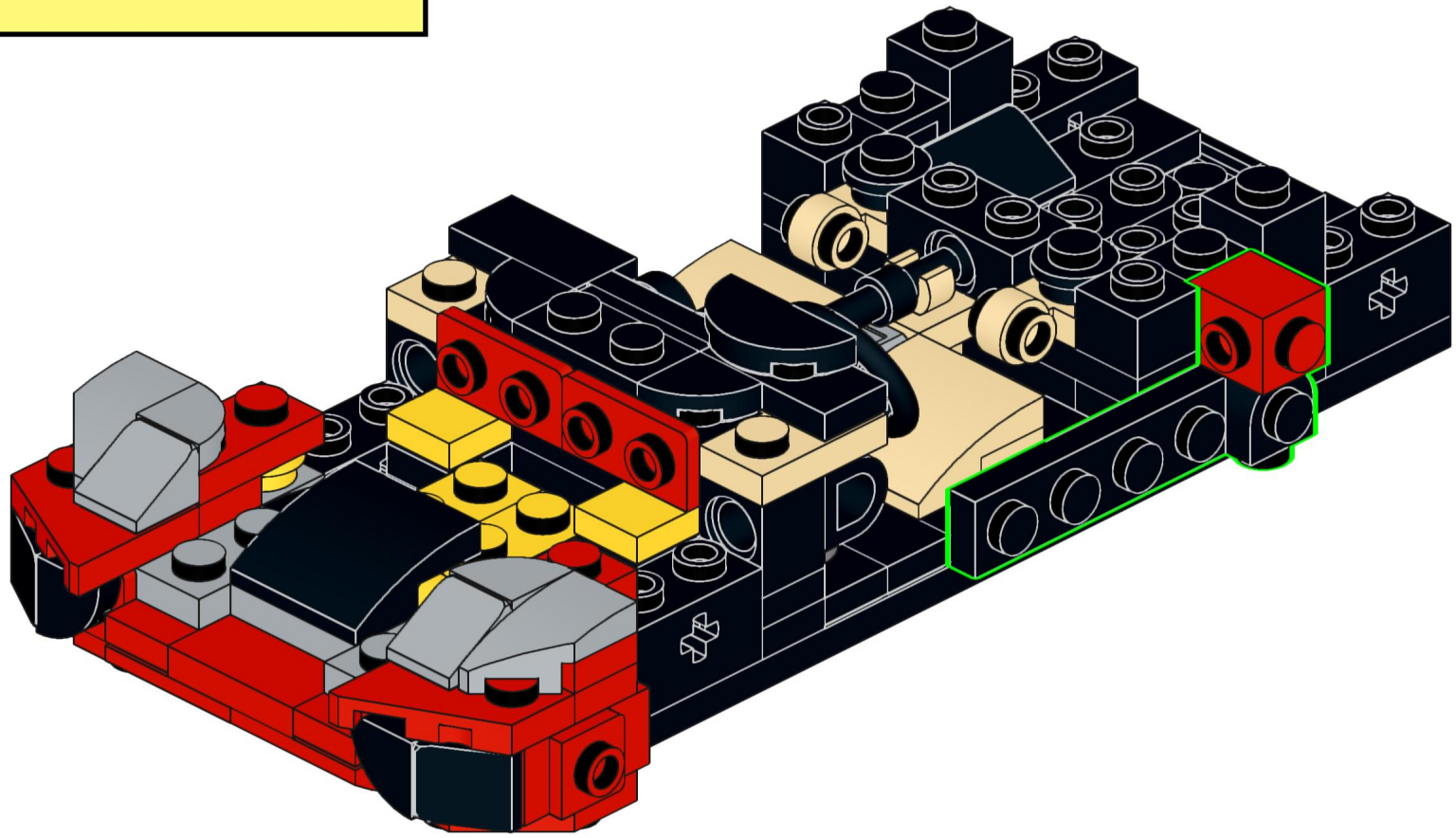

38

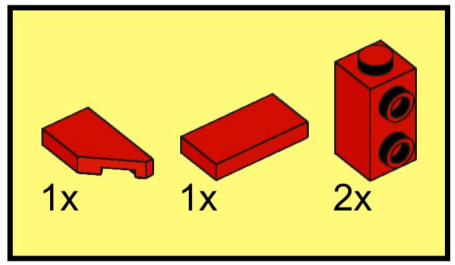

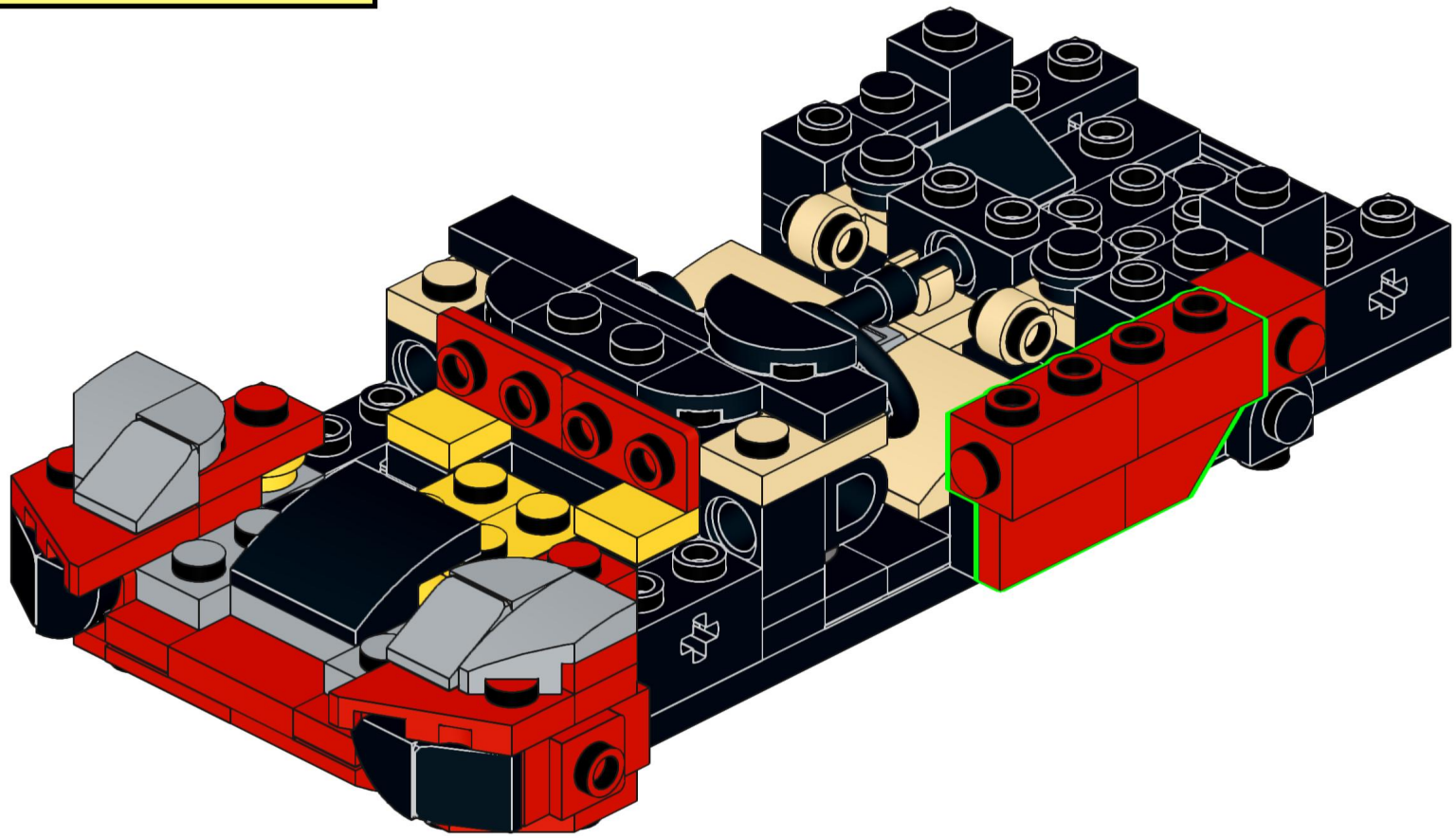

39

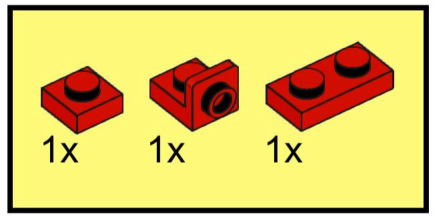

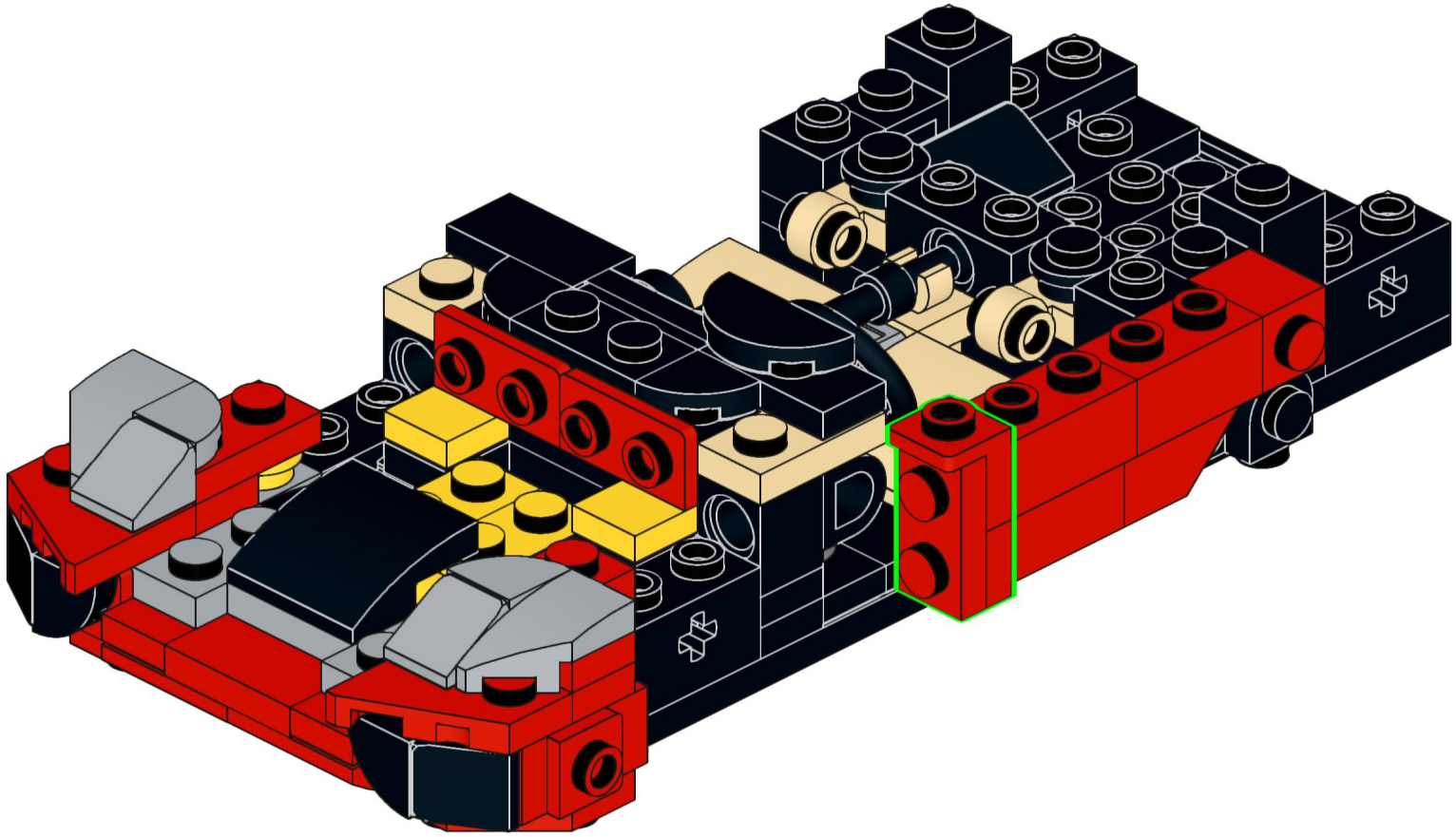

40

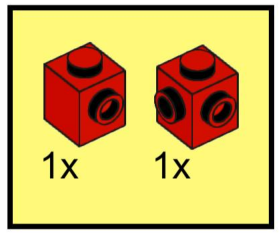

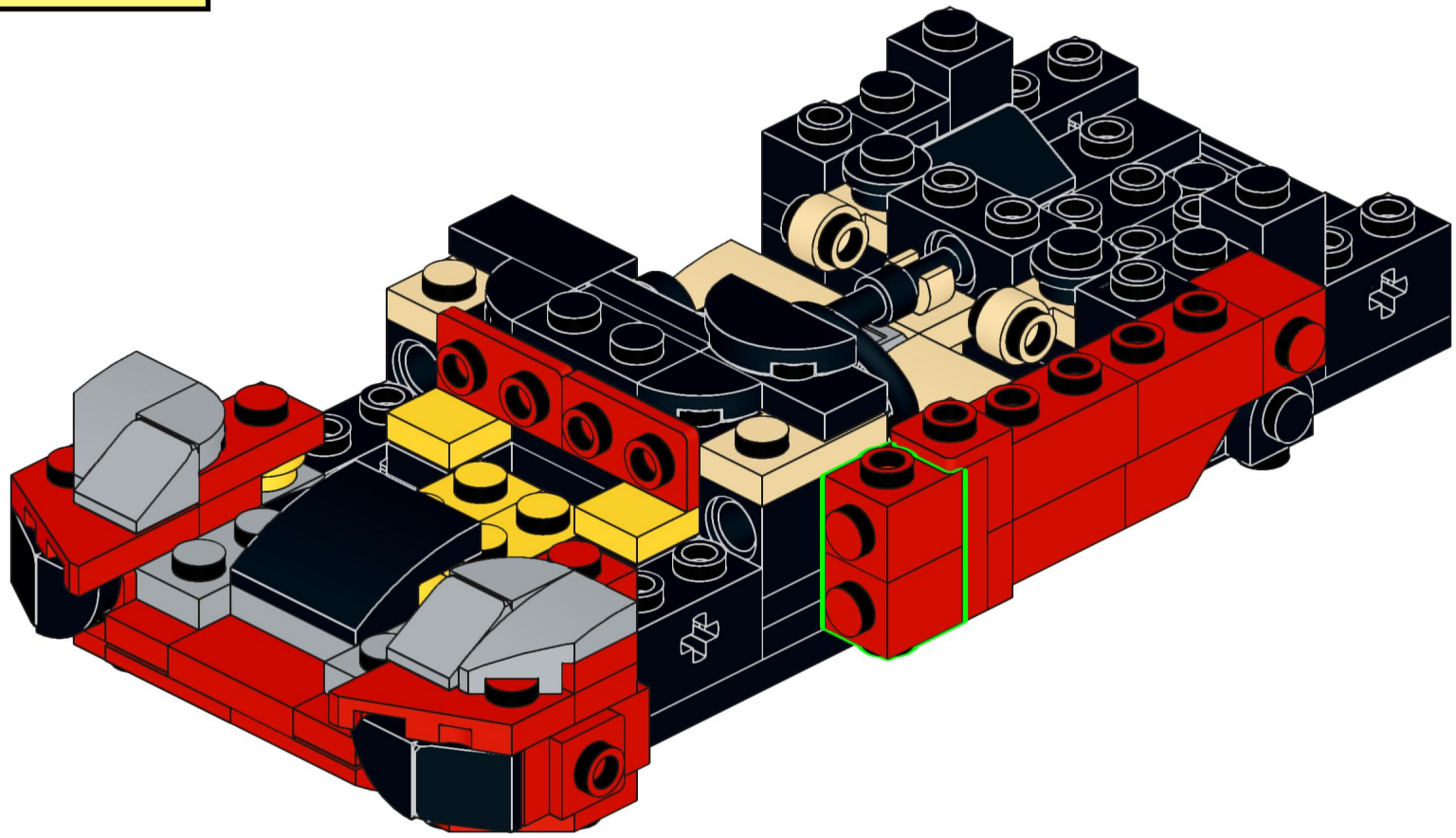

41

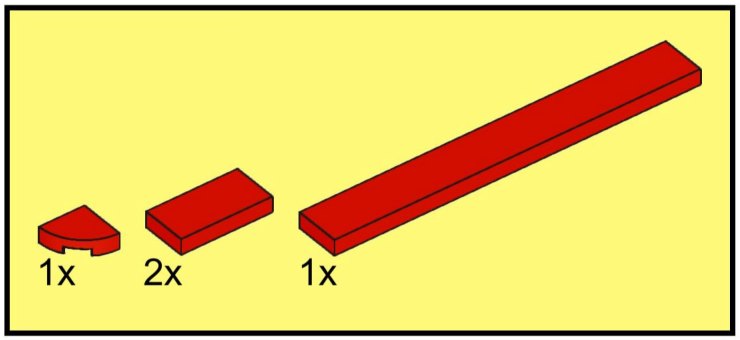

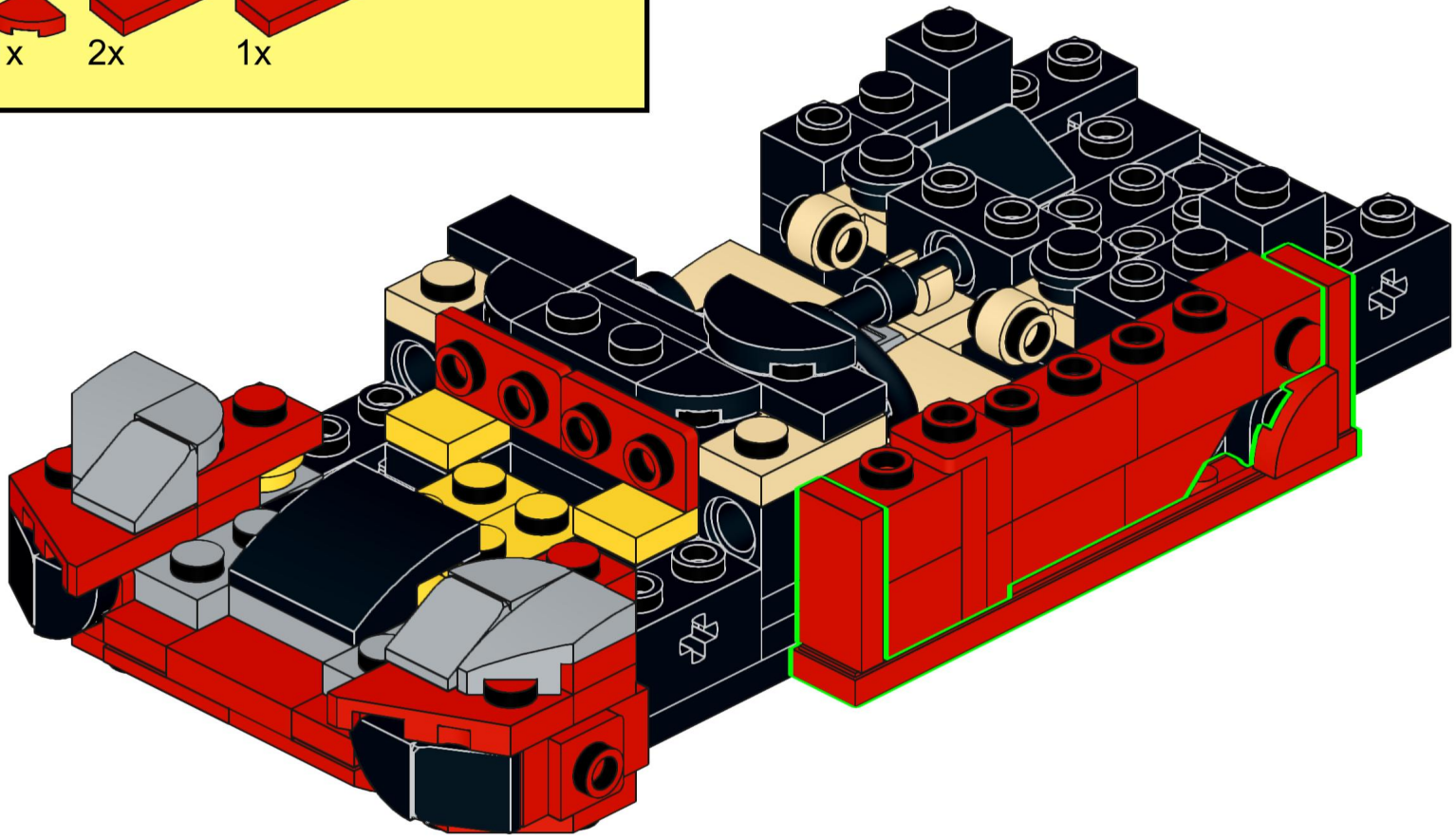

42

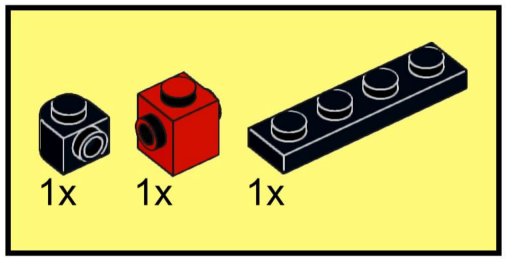

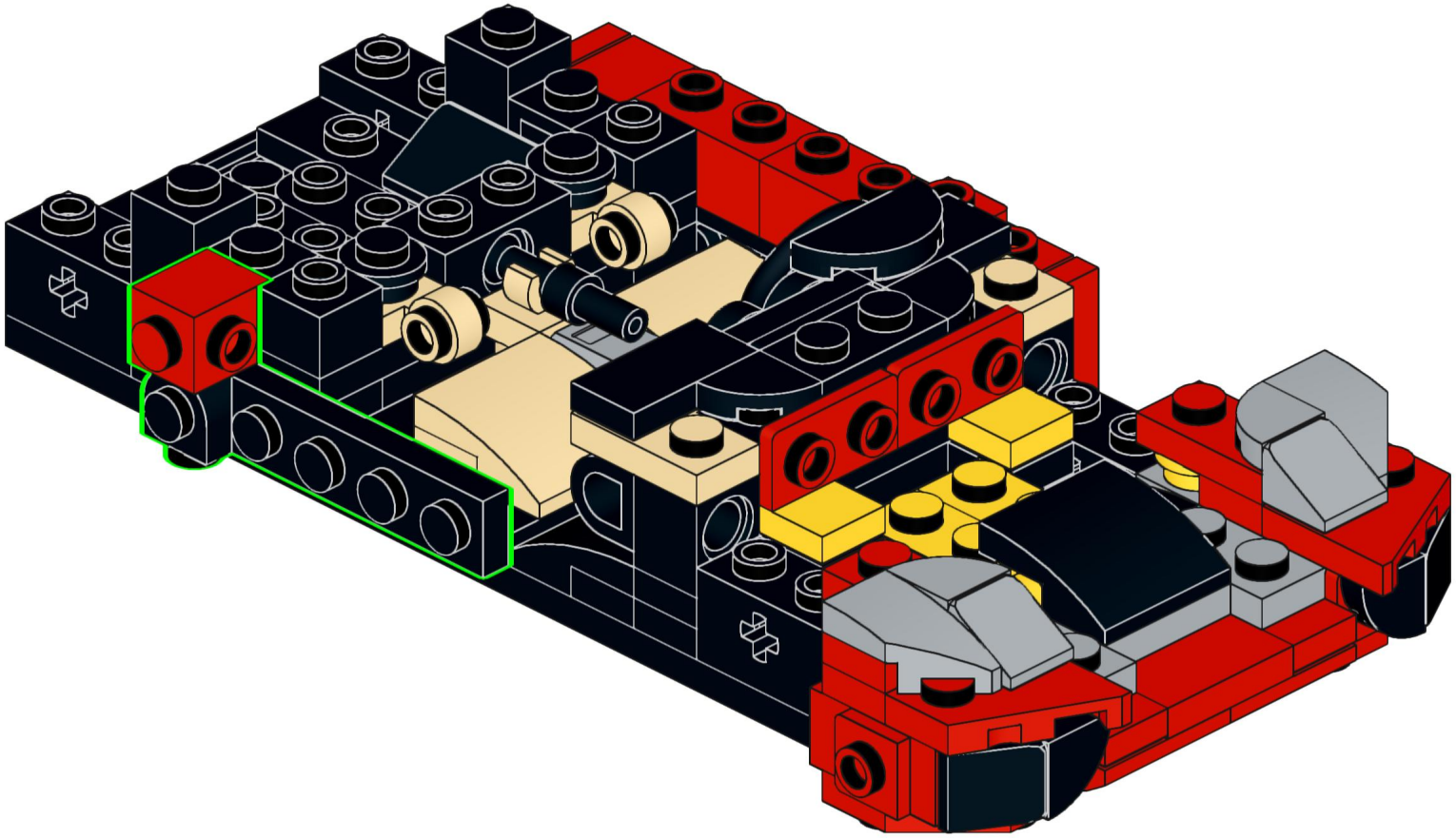

43

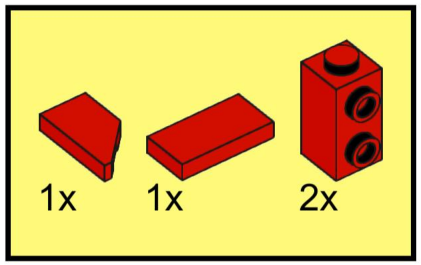

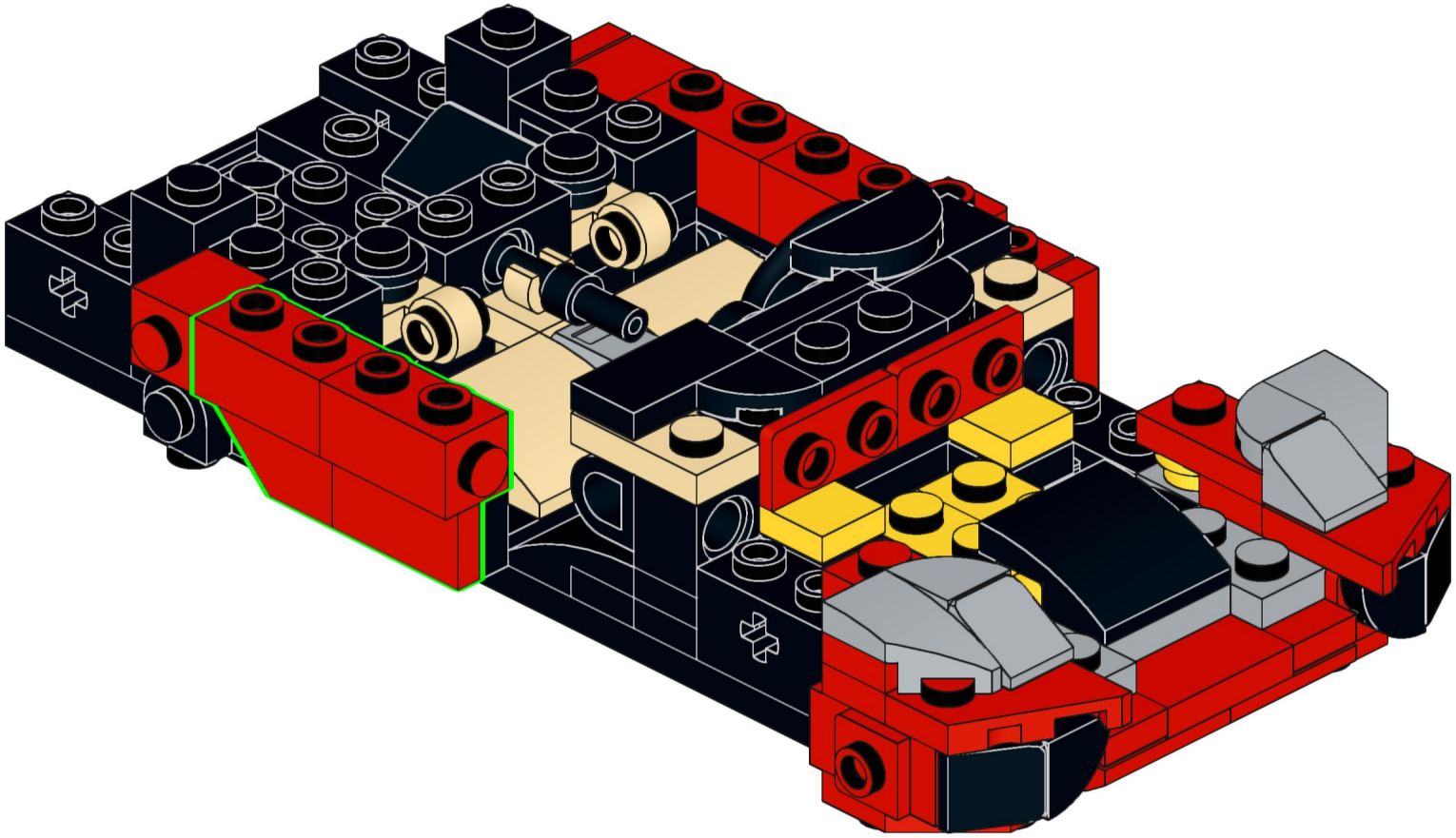

44

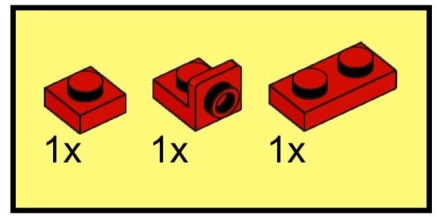

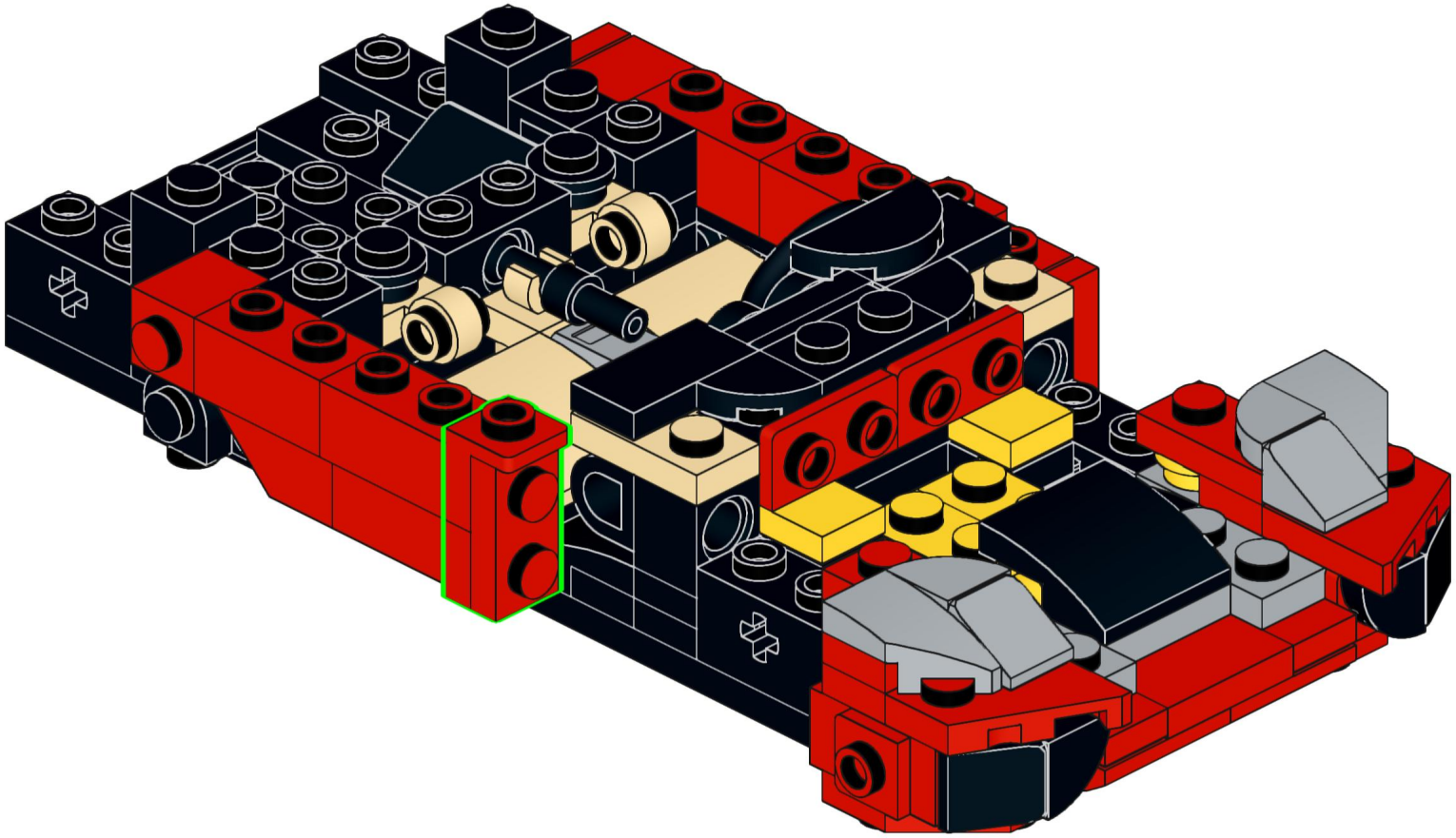

45

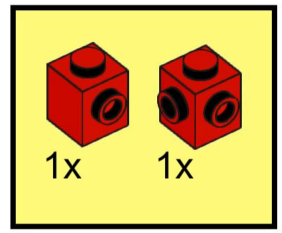

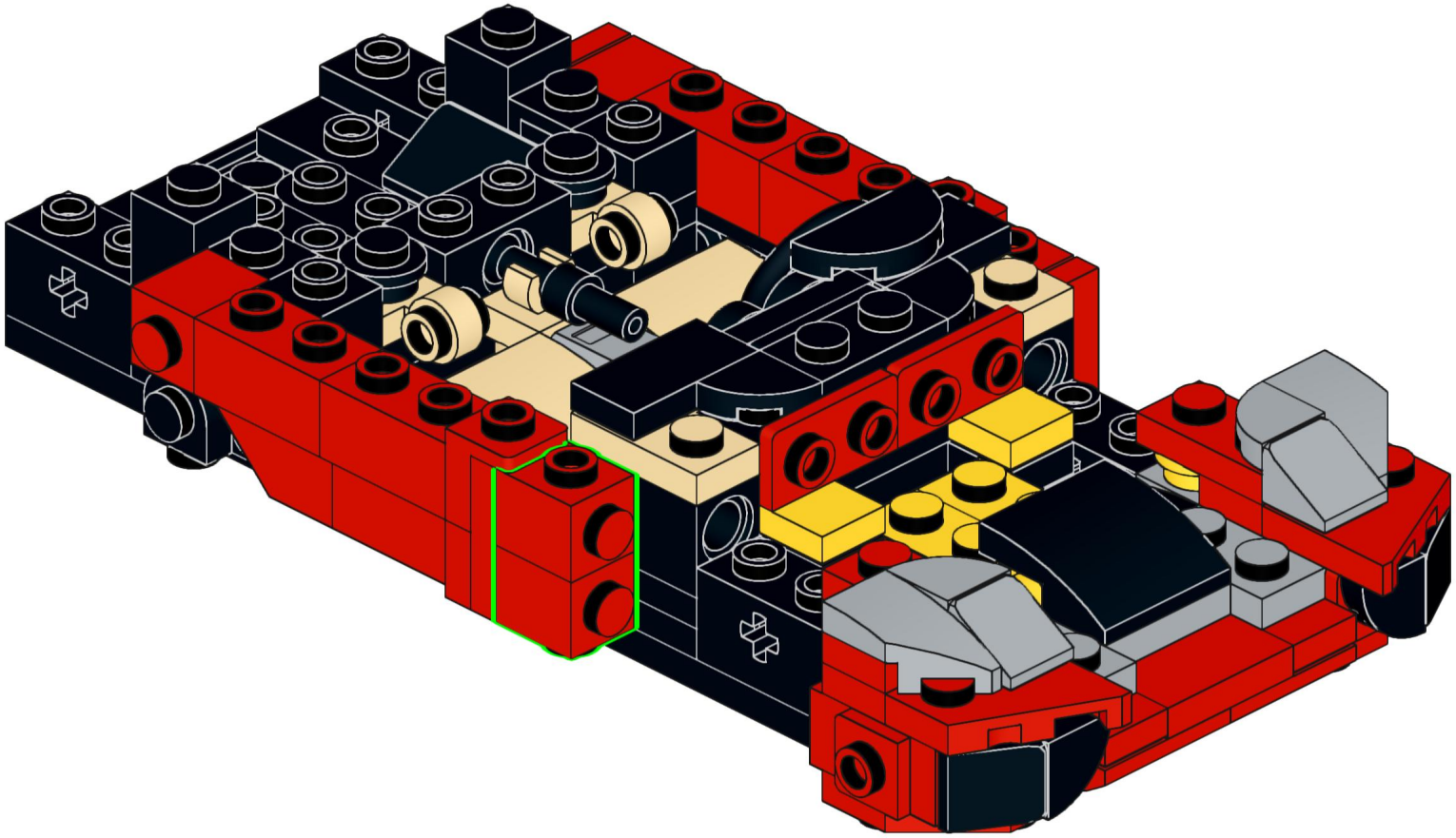

46

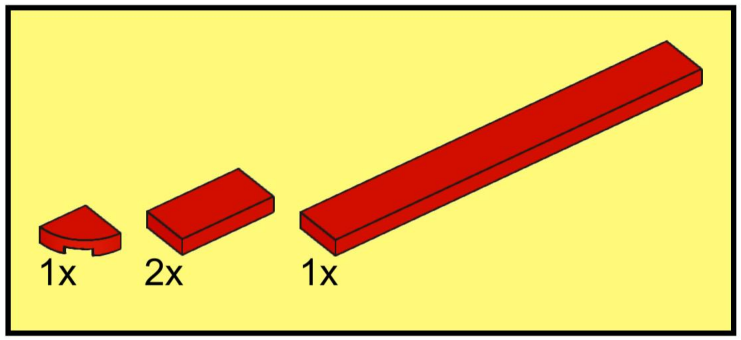

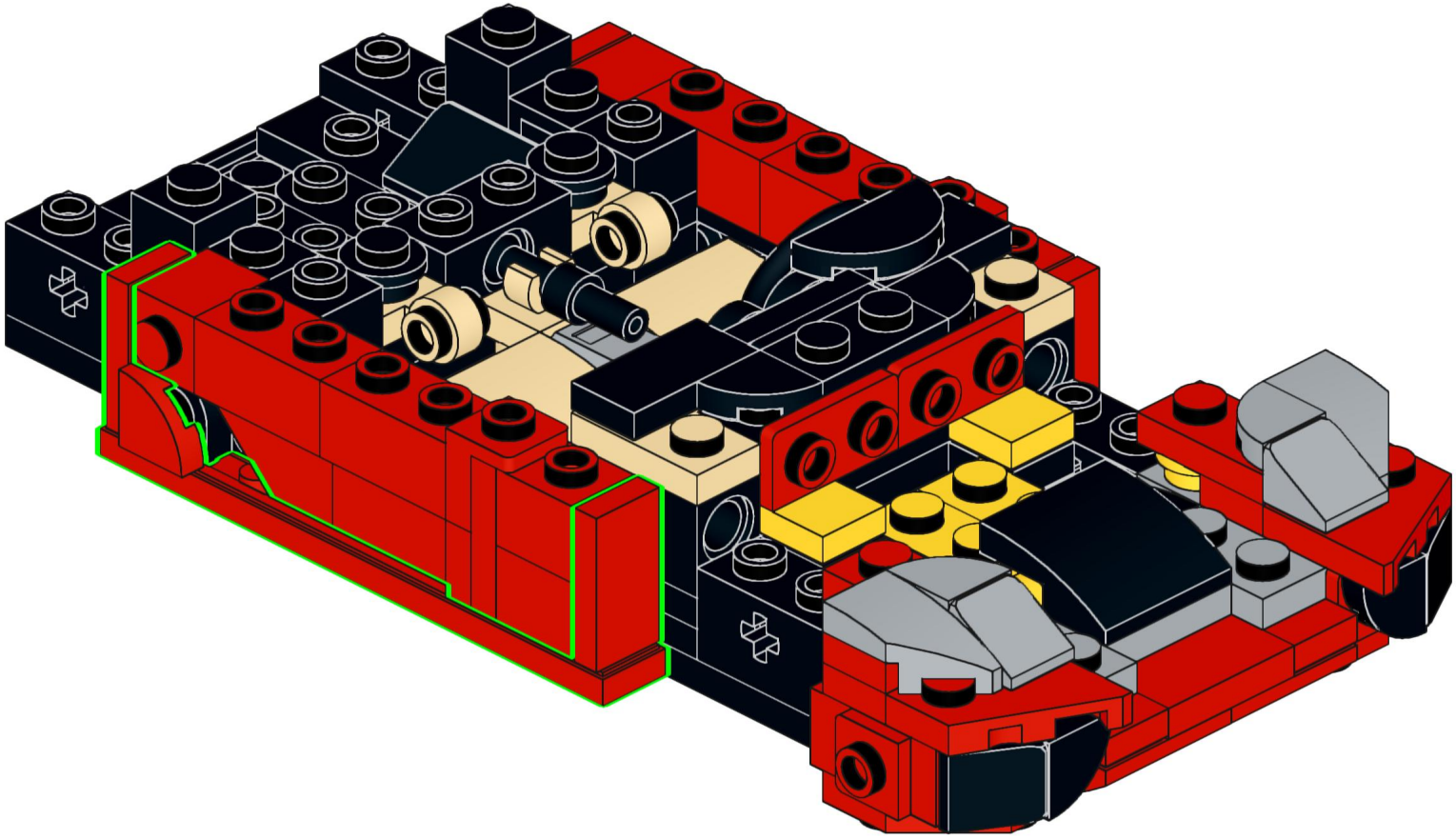

47

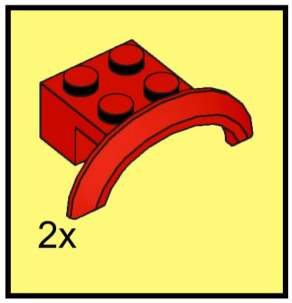

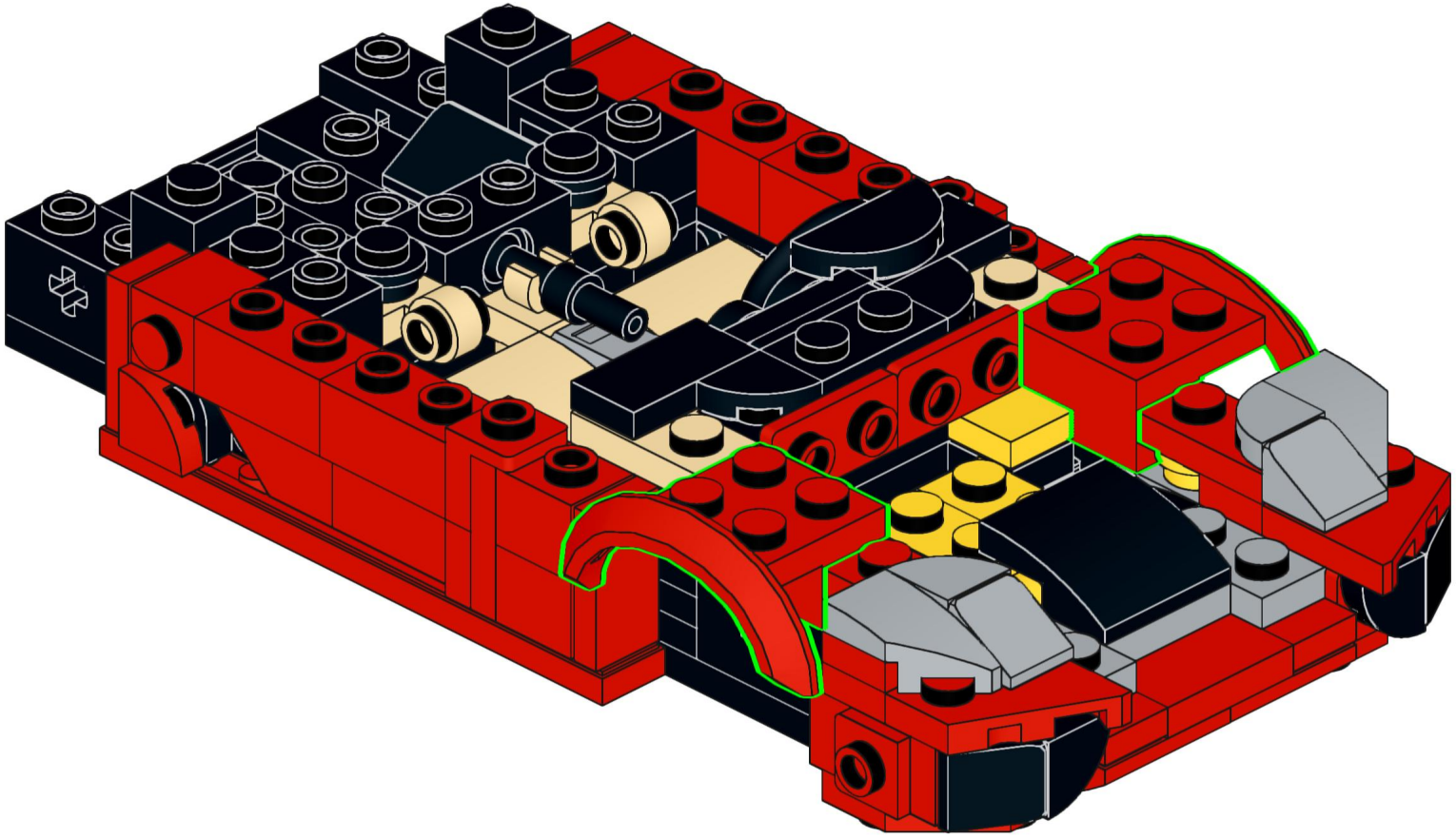

48

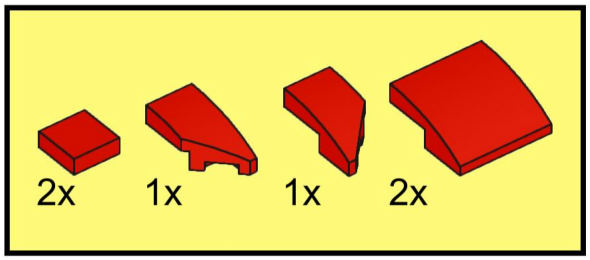

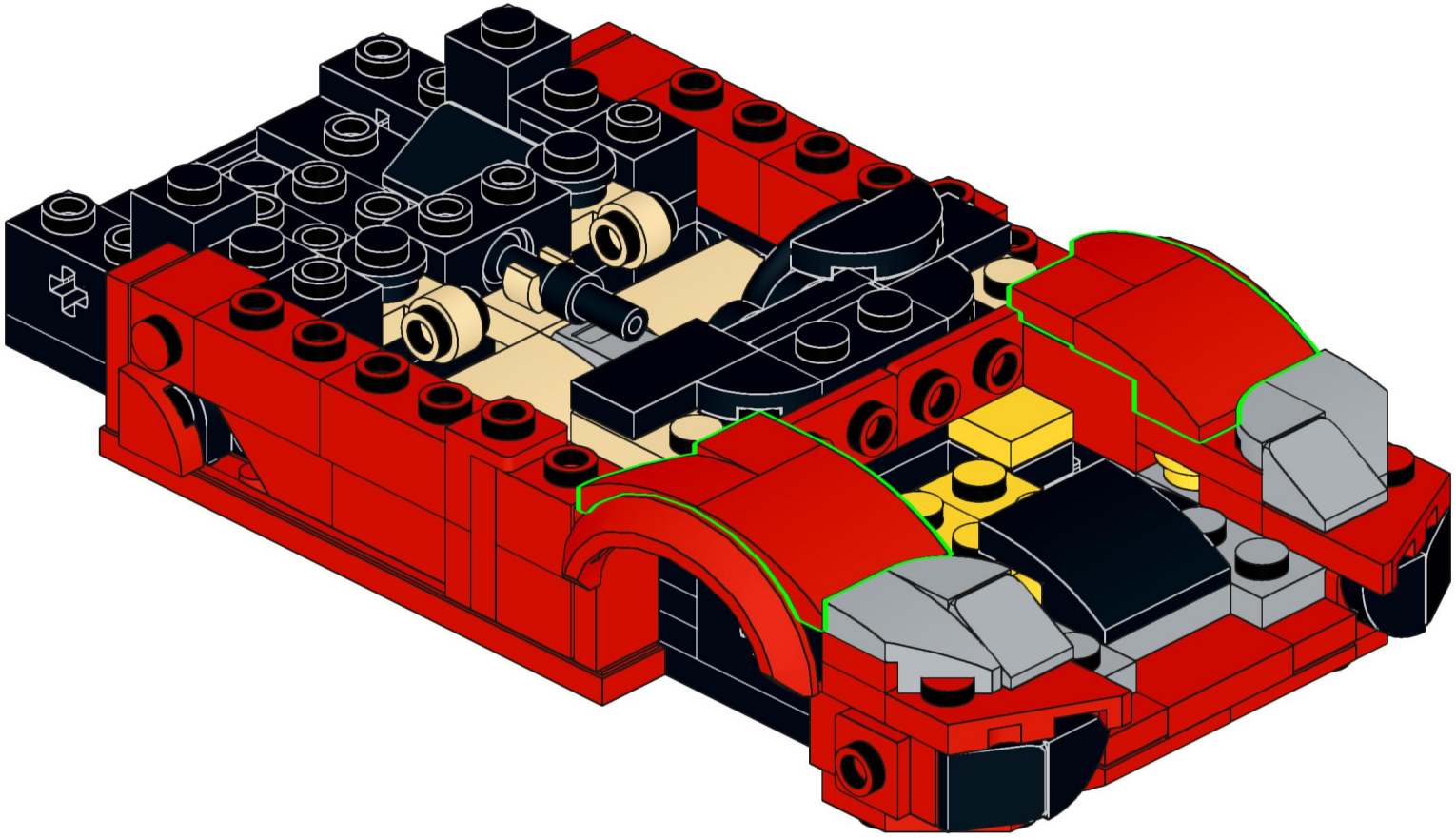

49

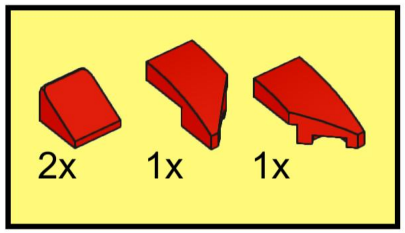

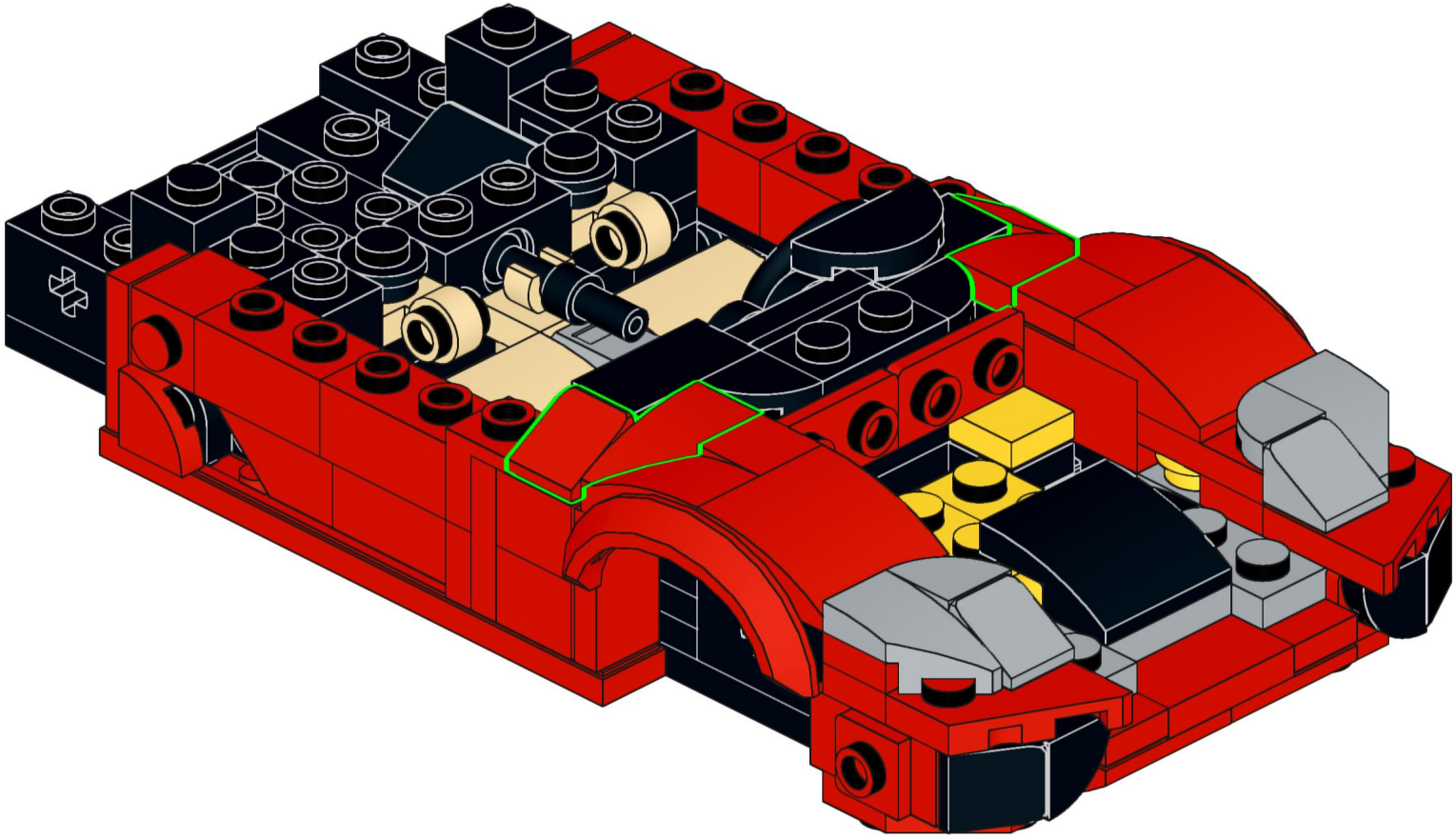

50

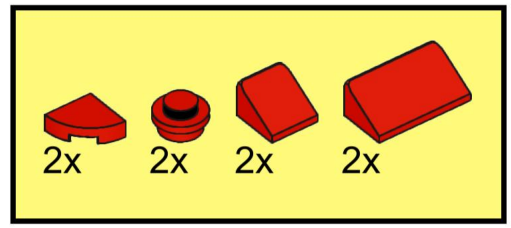

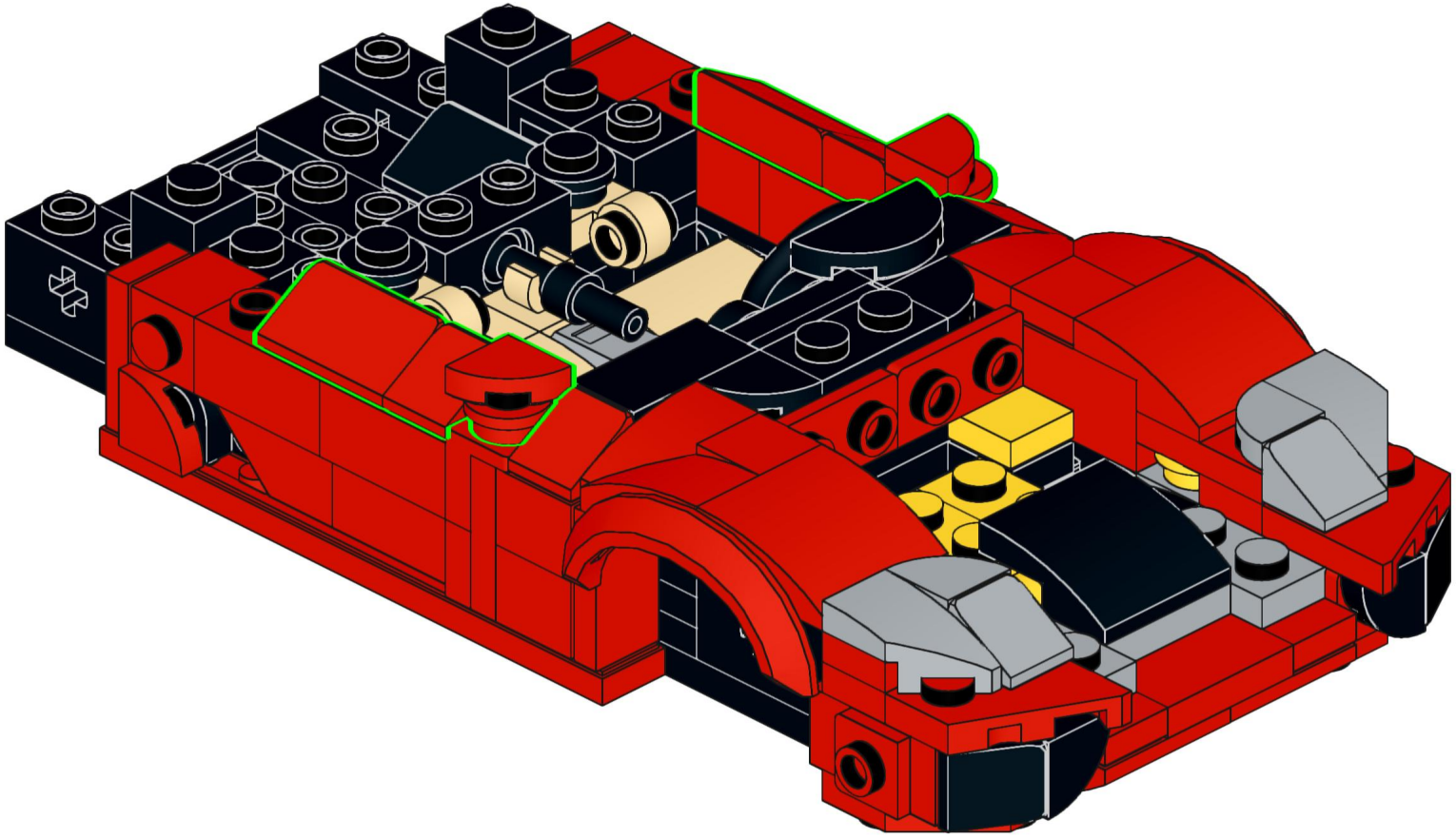

51

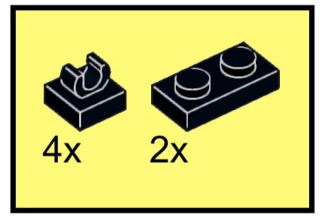

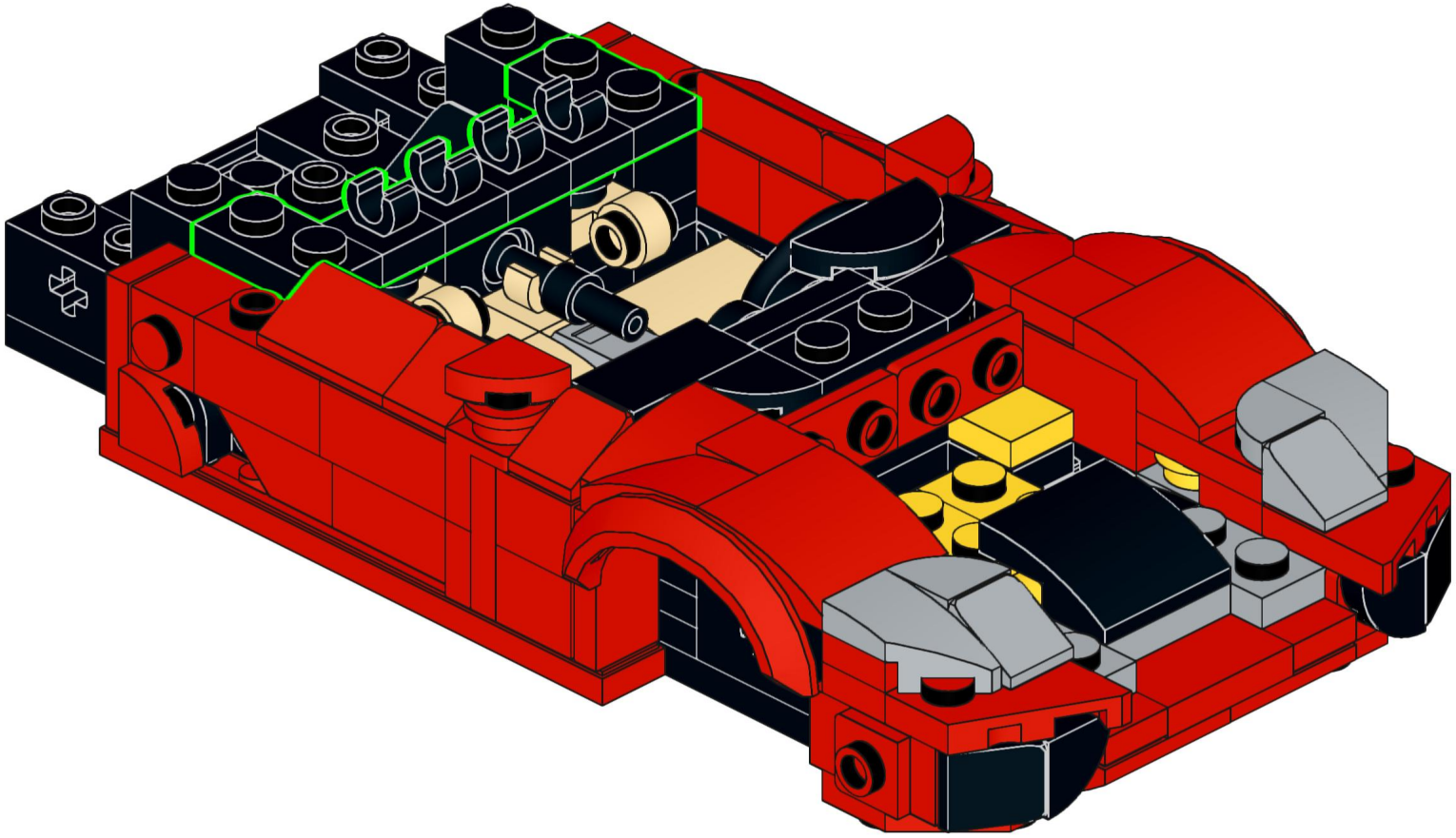

52

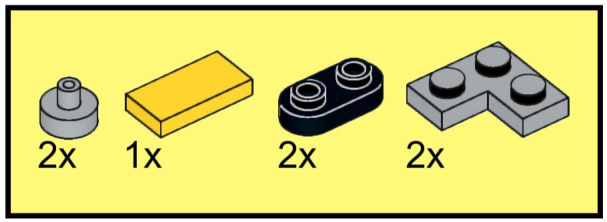

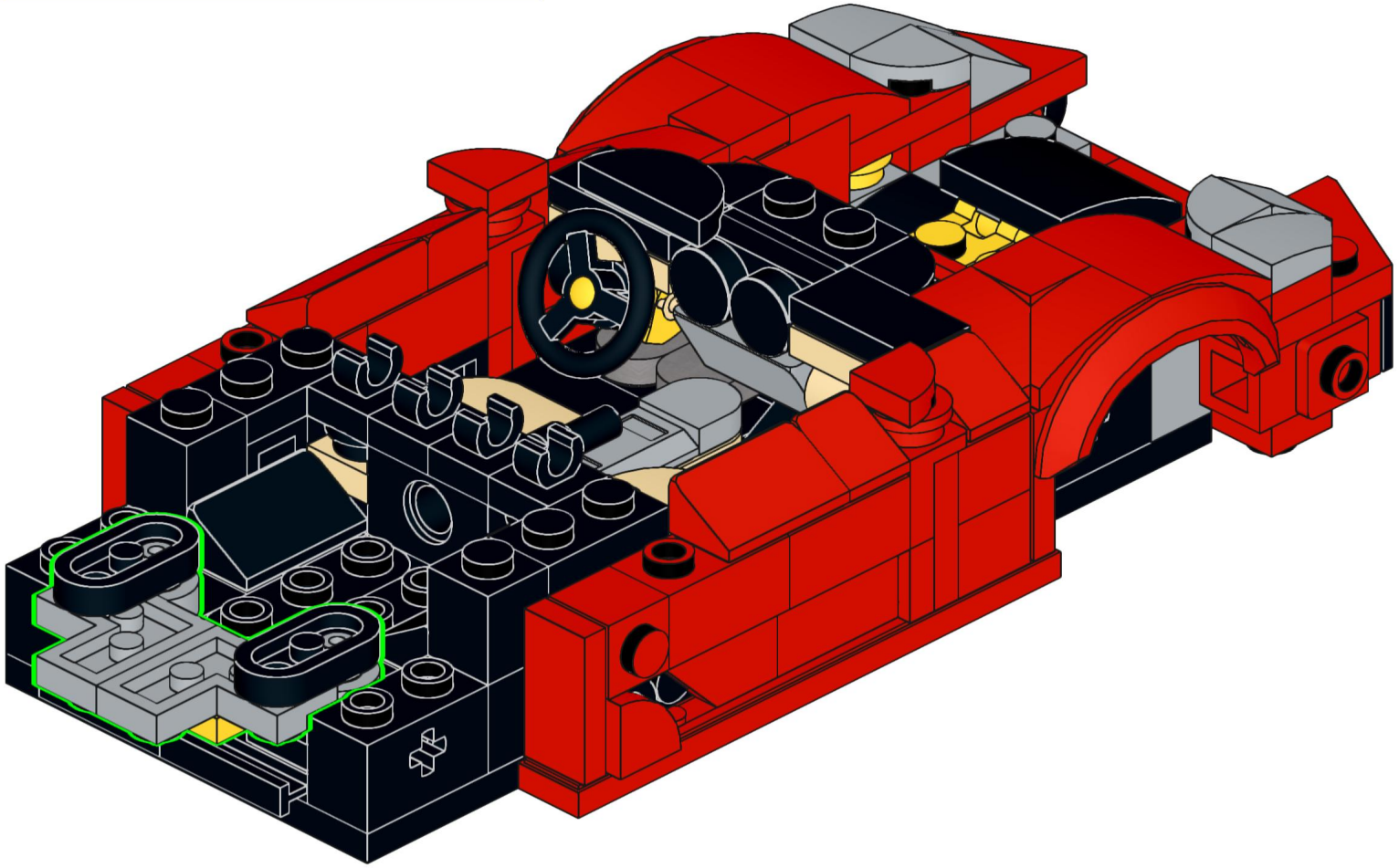

53

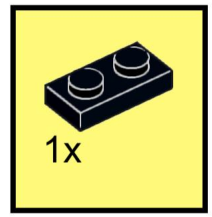

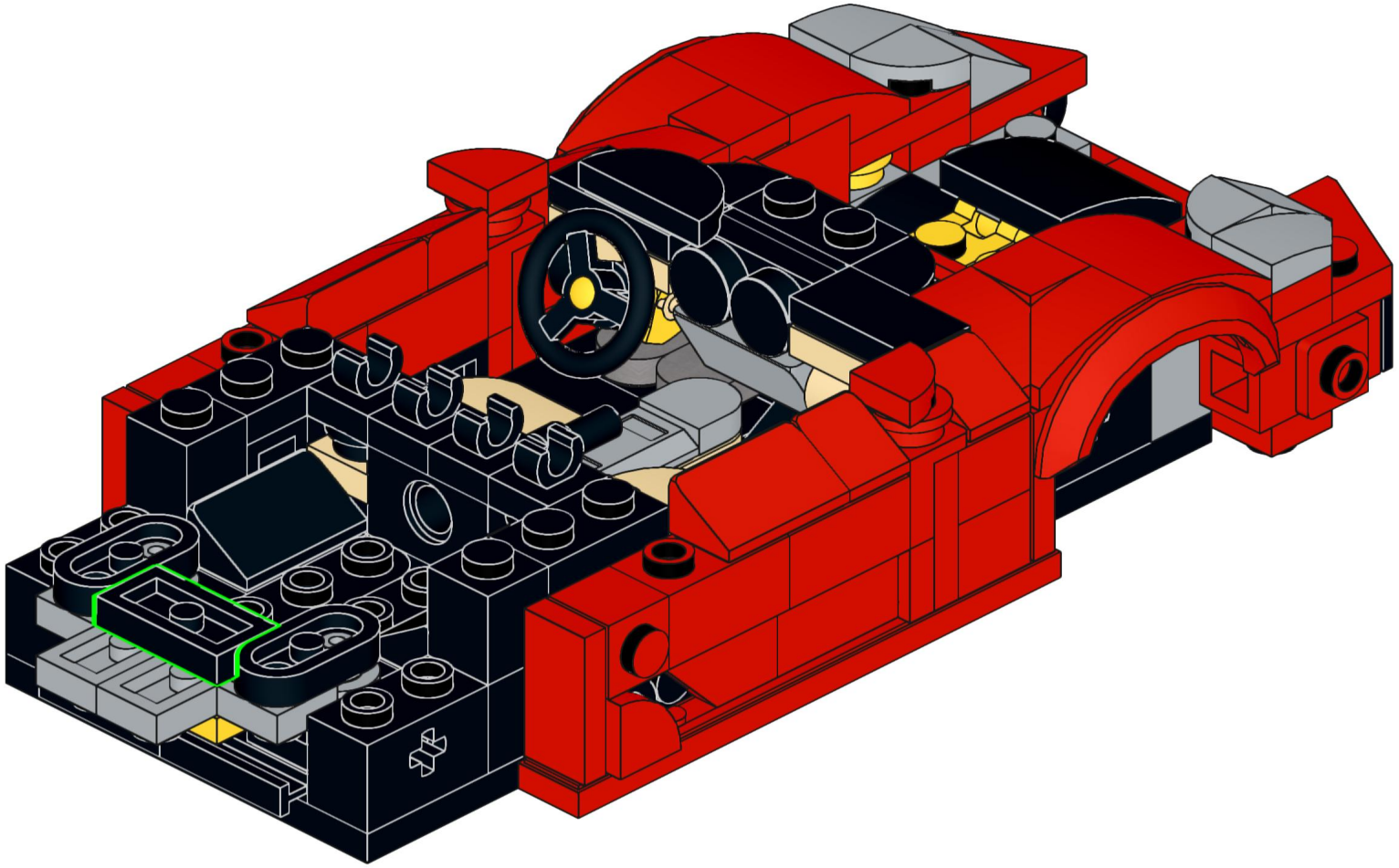

54

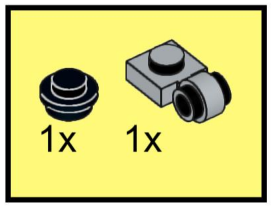

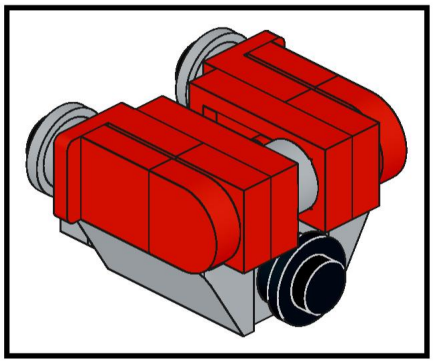



55

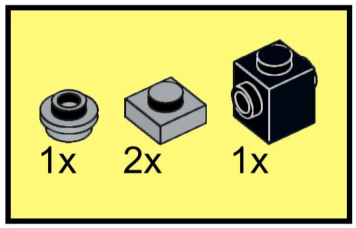

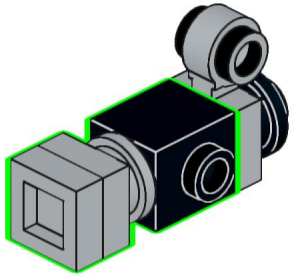

56

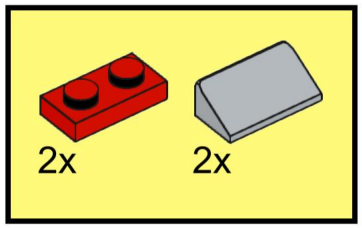

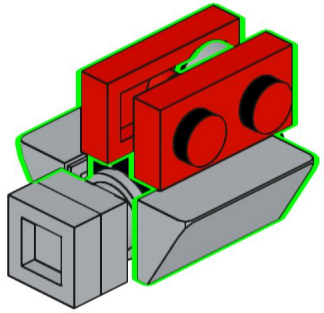

57

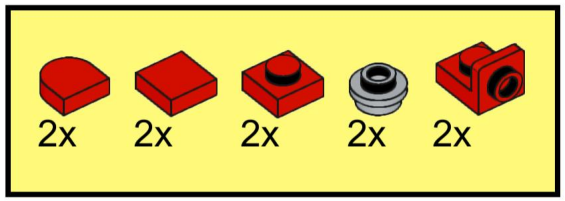

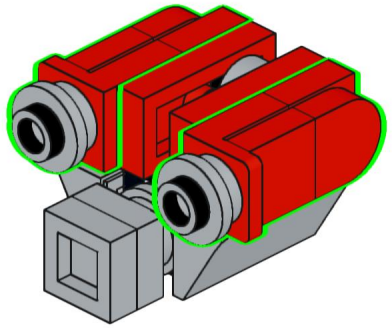

58

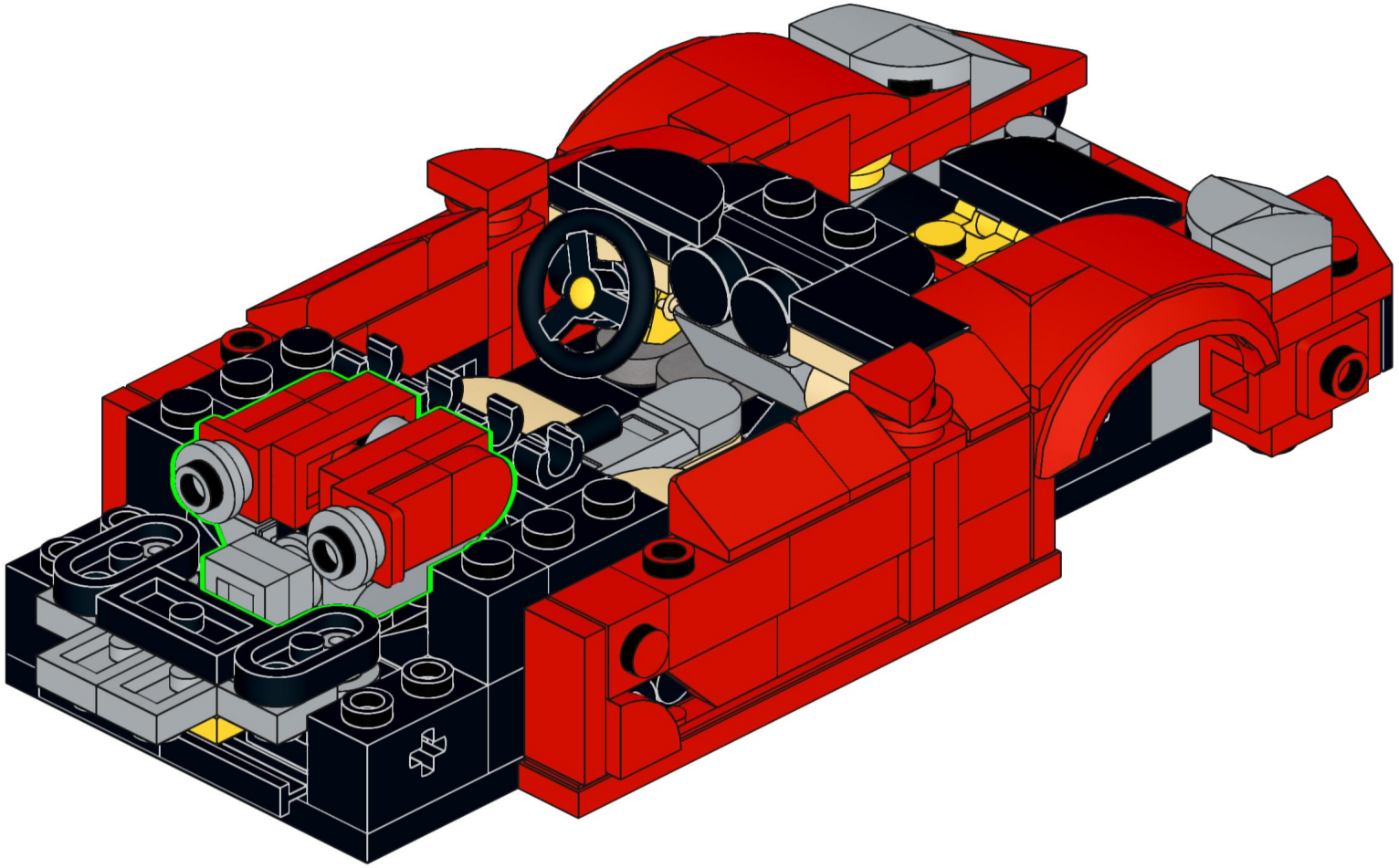

59

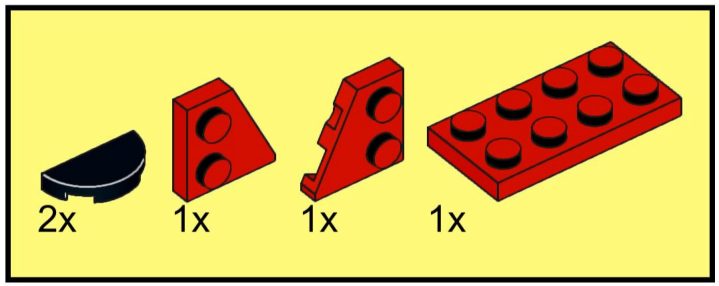

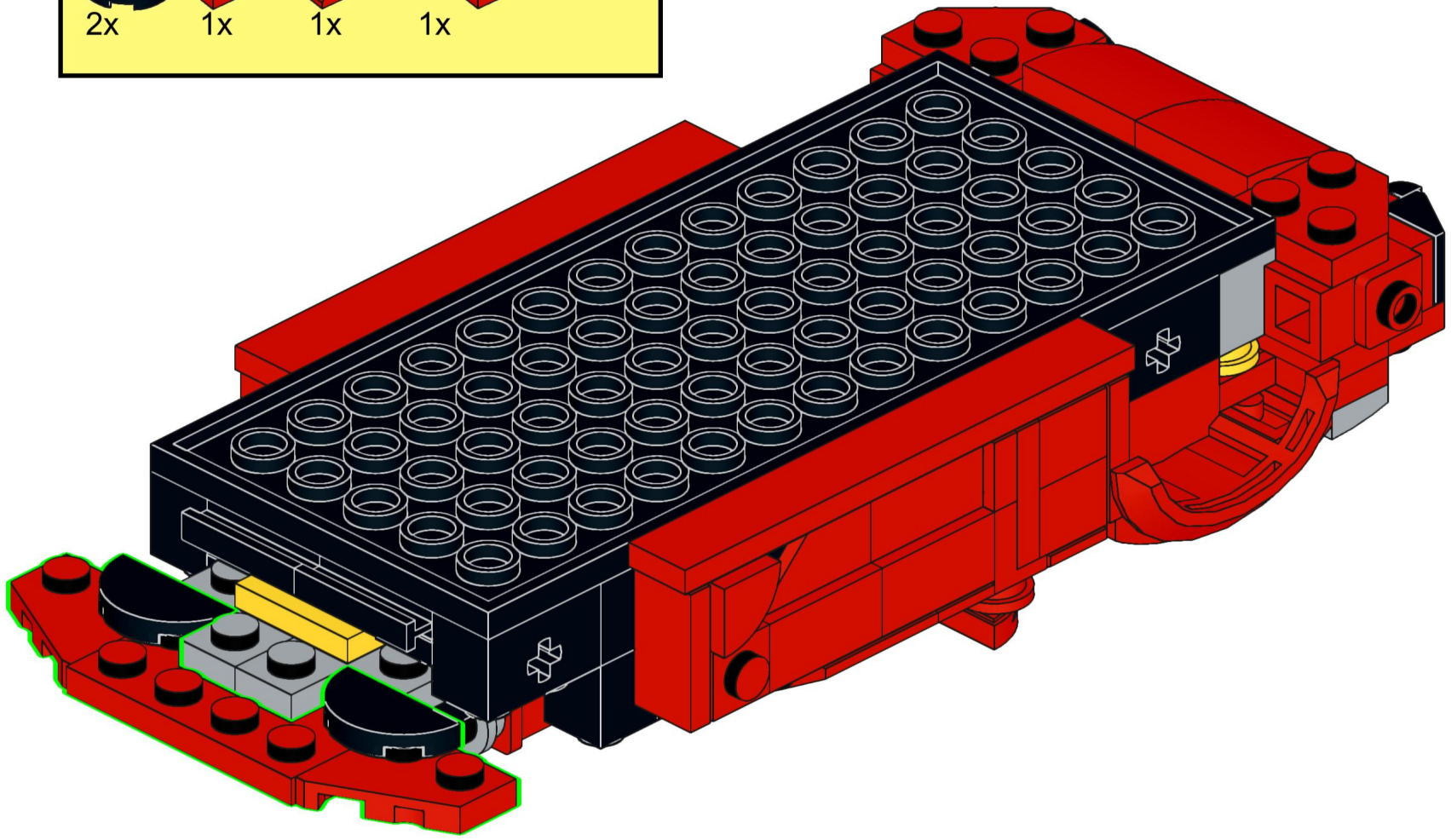

60

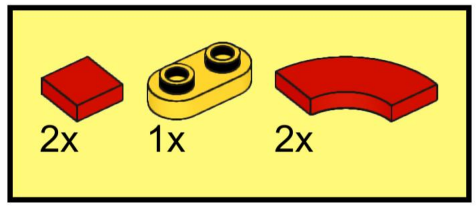

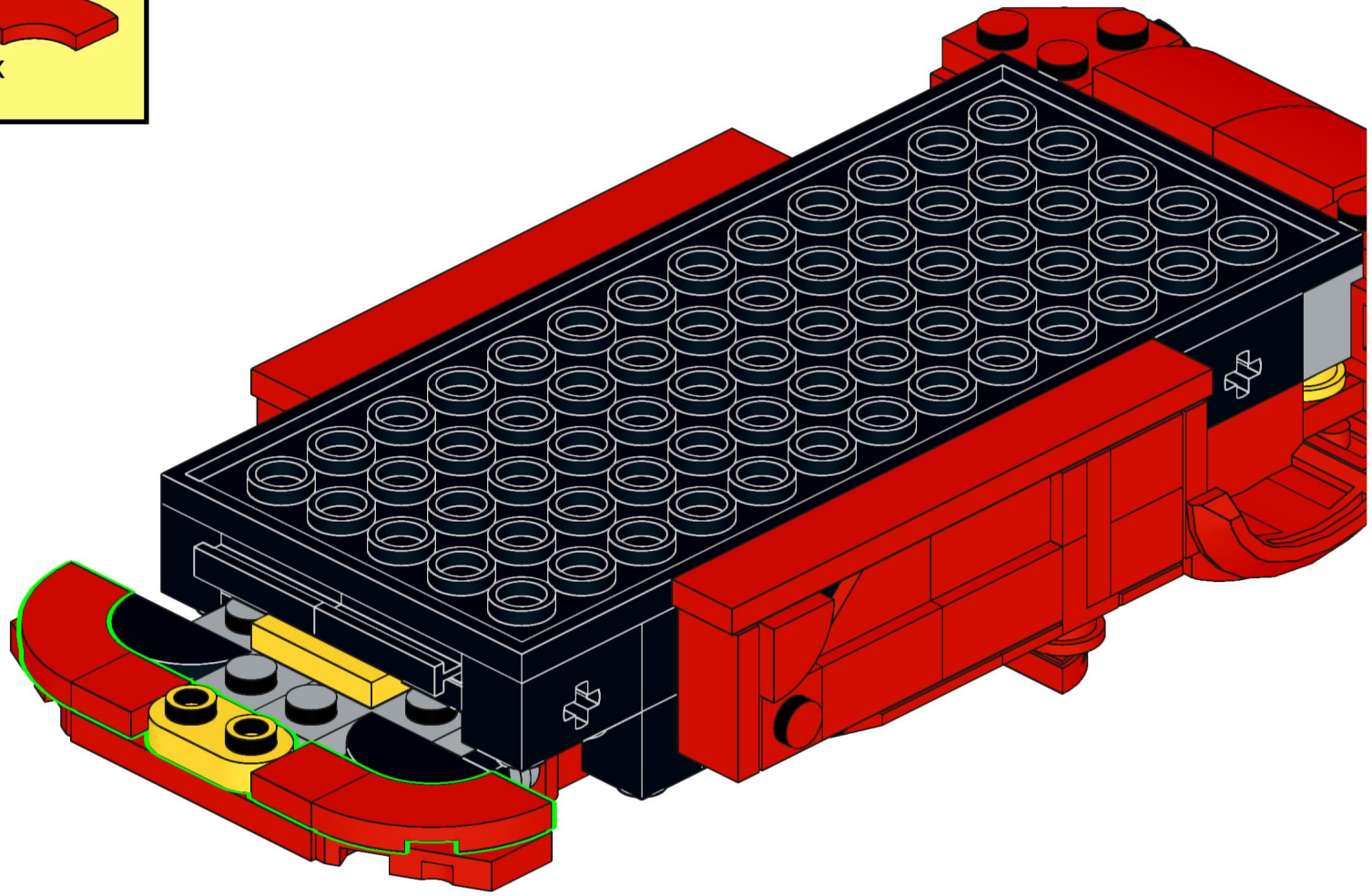

61

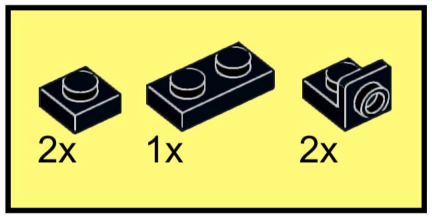

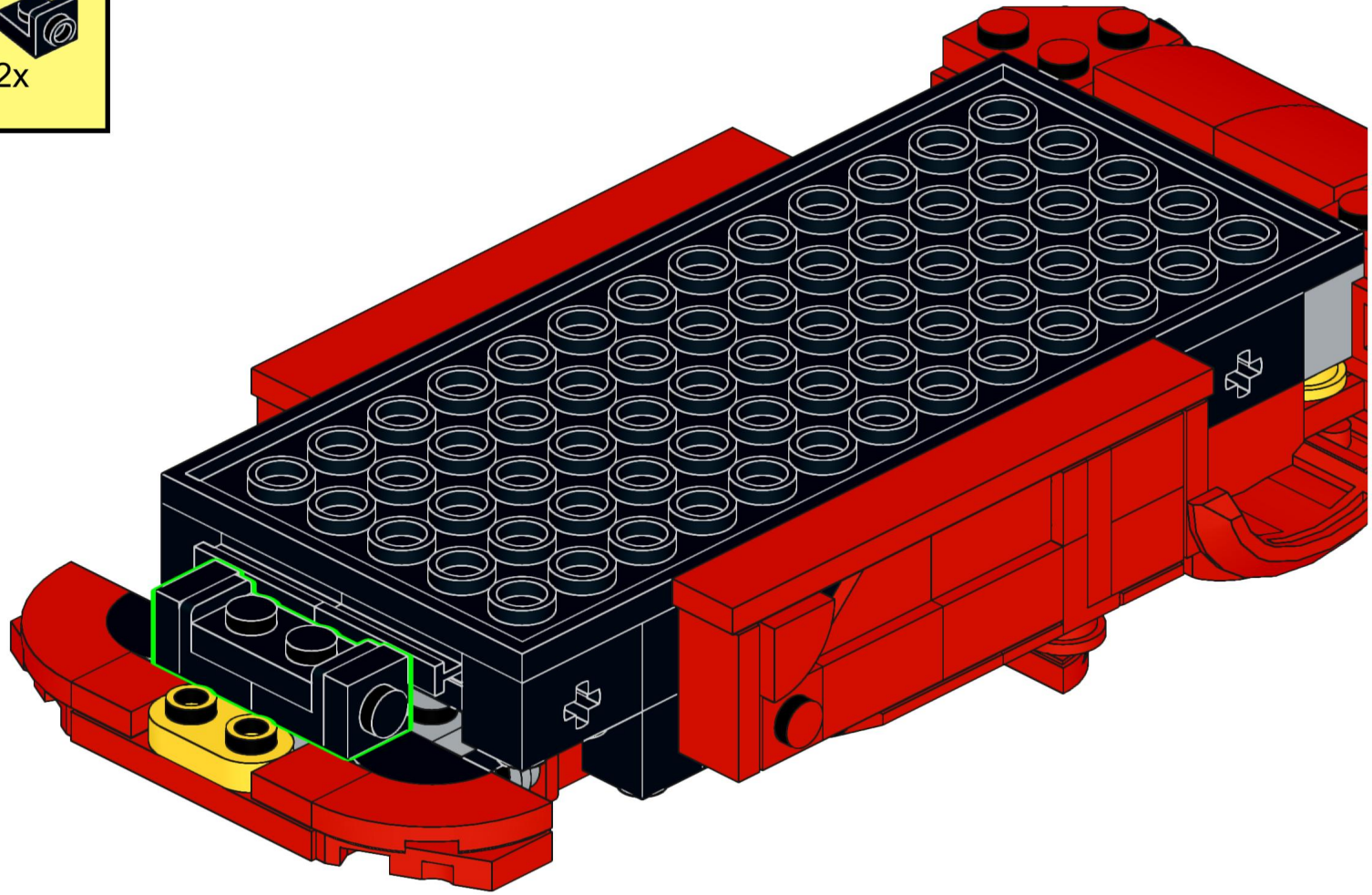

62

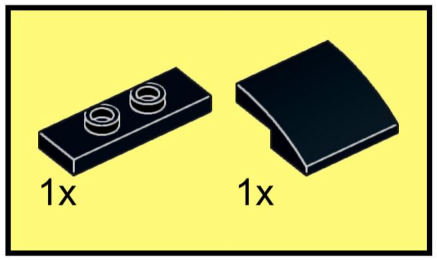

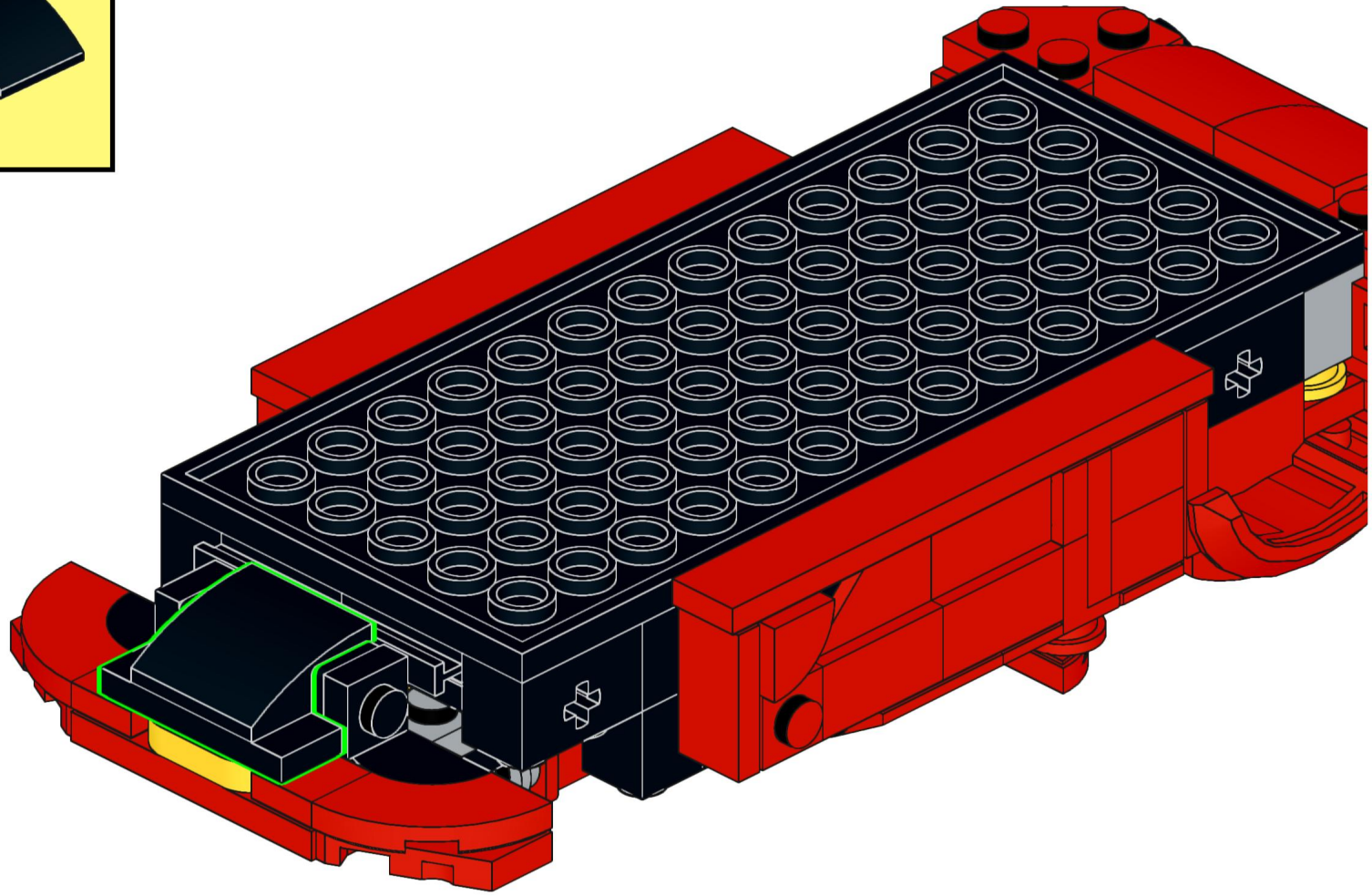

63

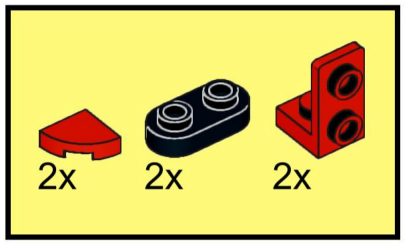

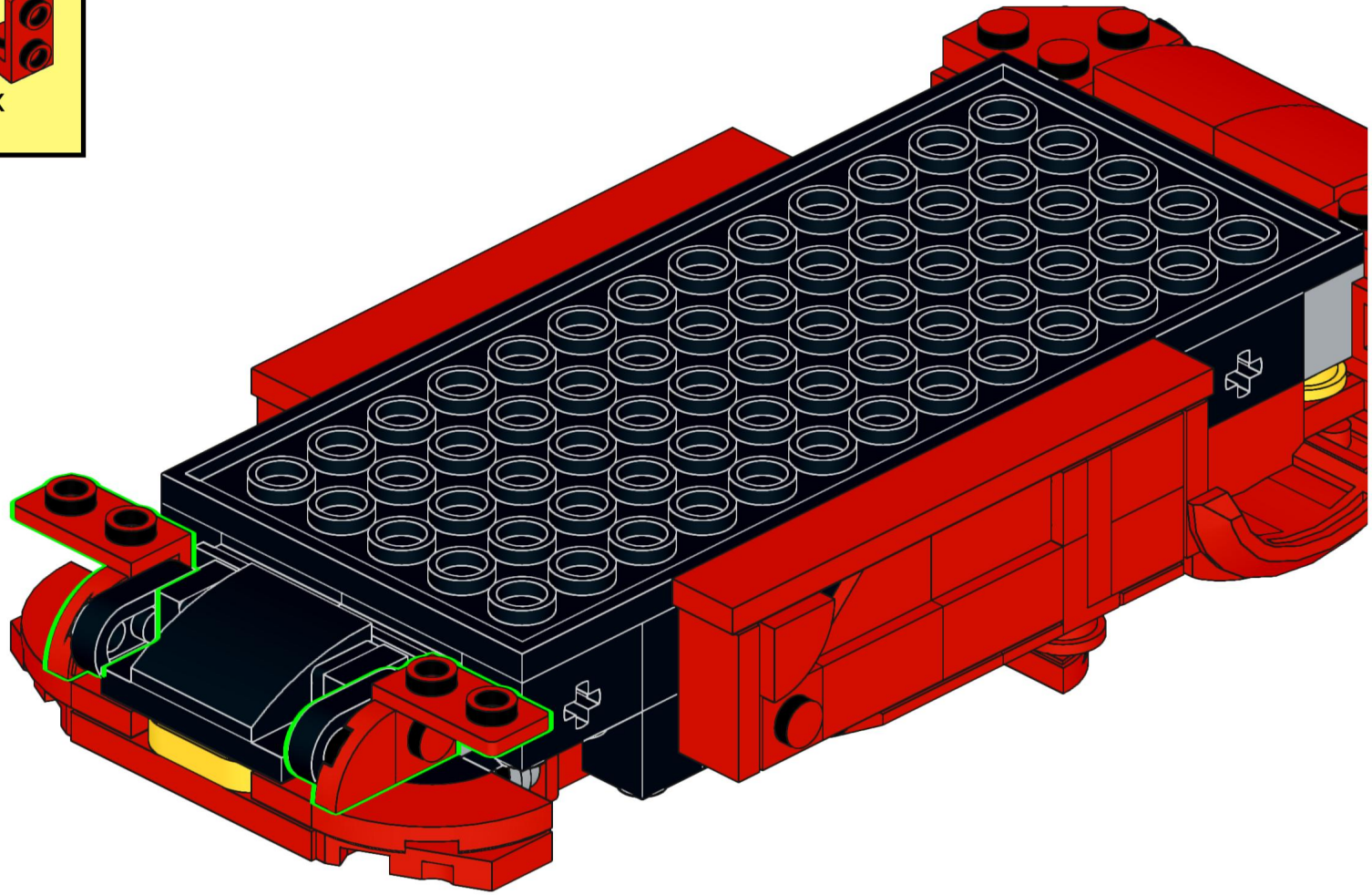

64

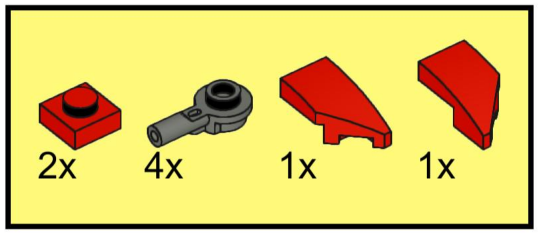

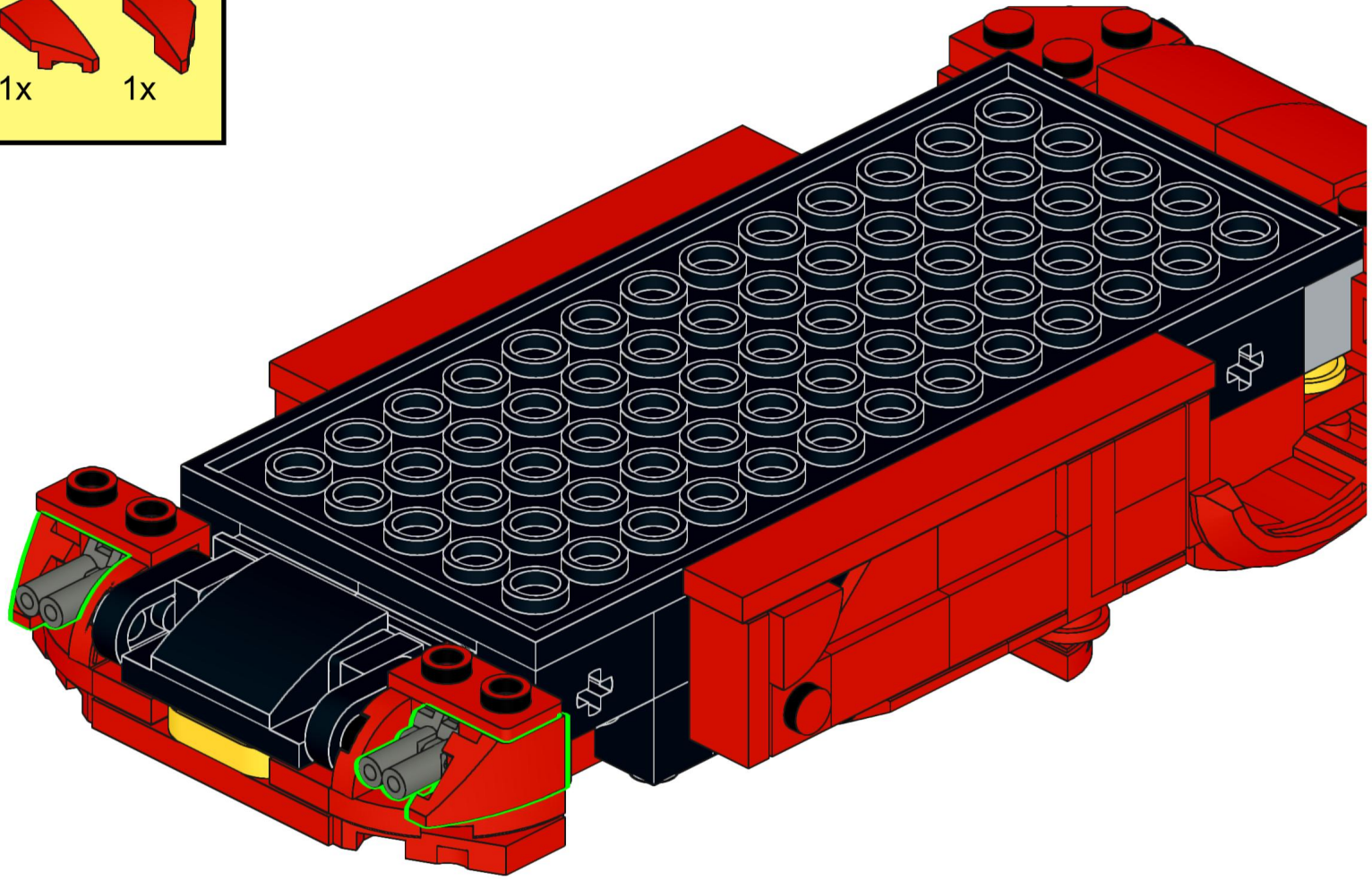

65

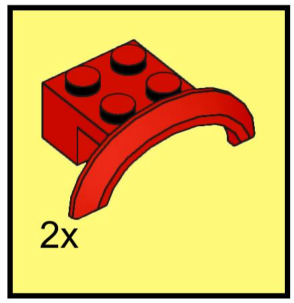

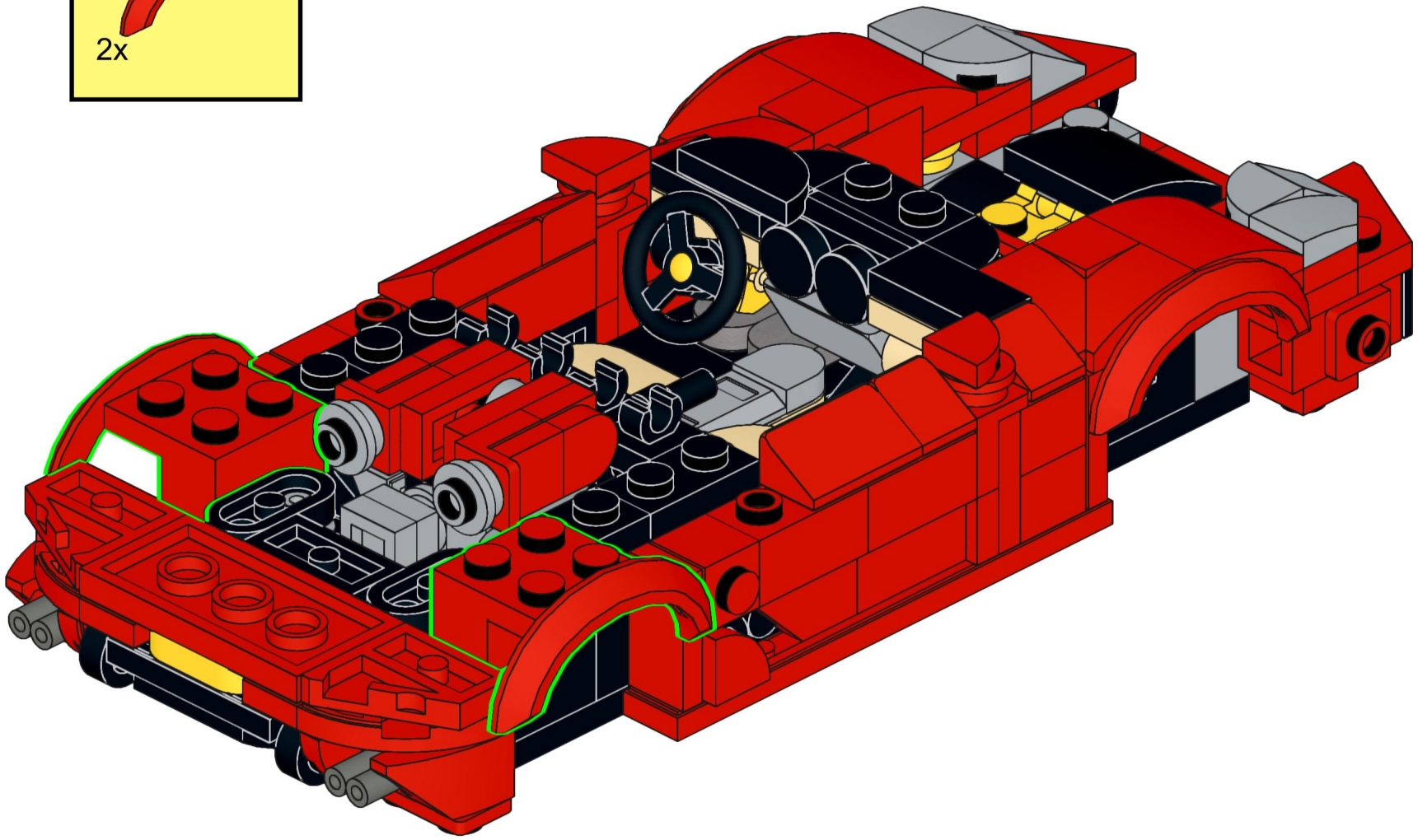

66

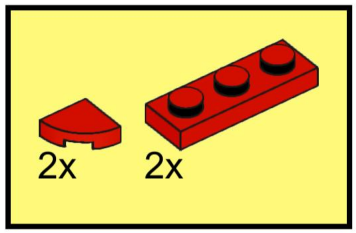

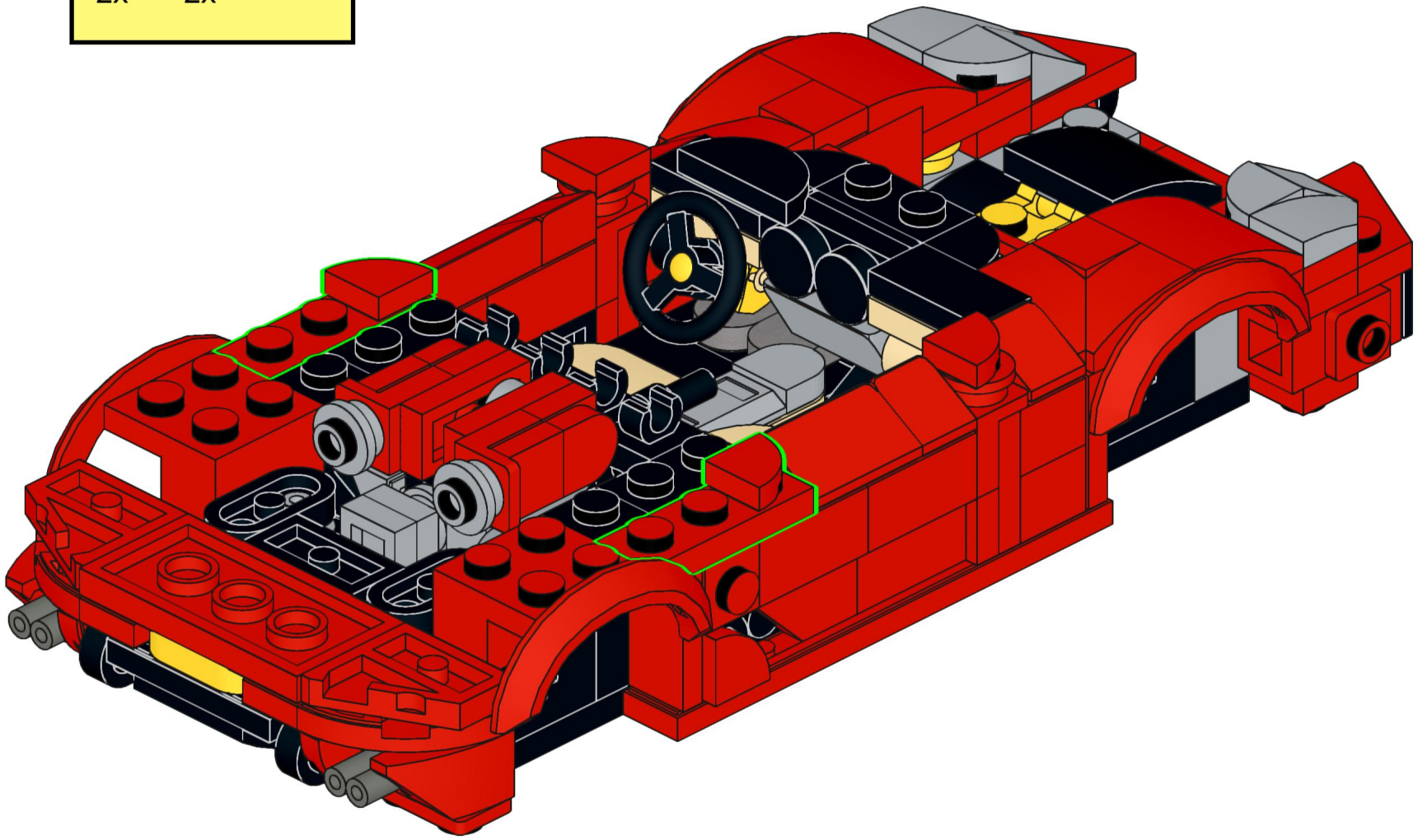

67

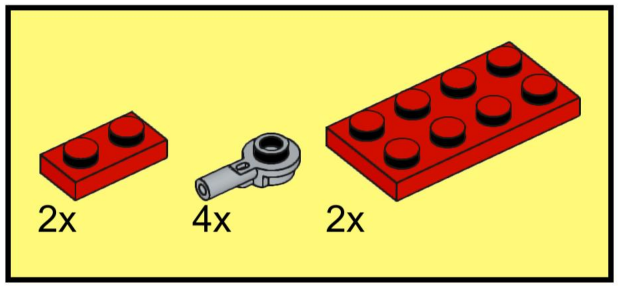

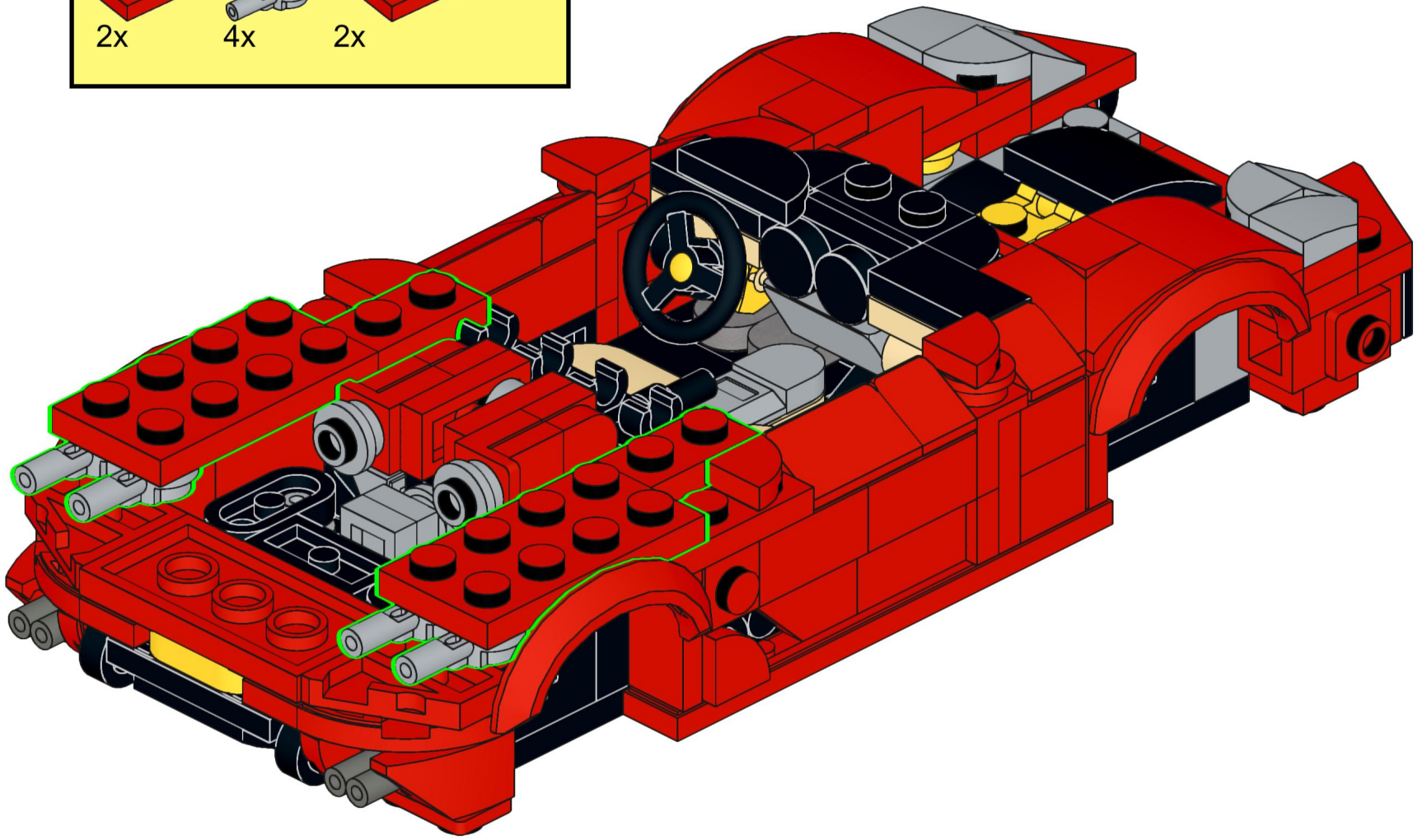

68

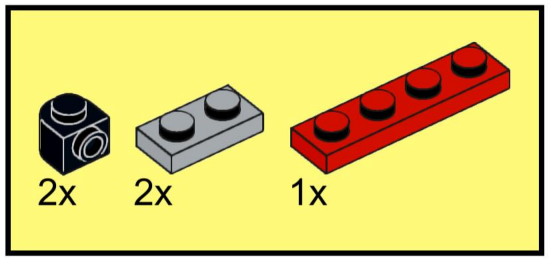

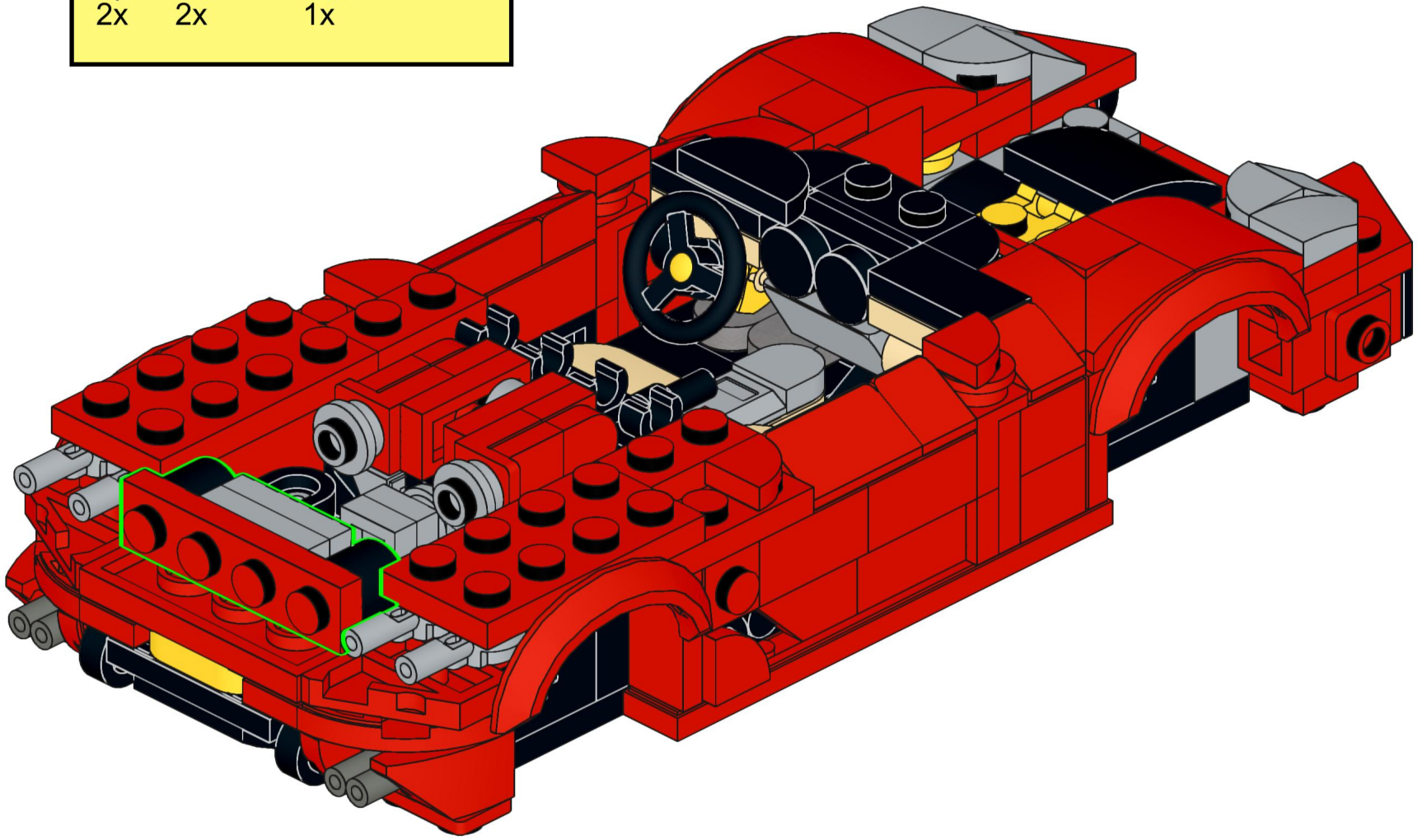

69

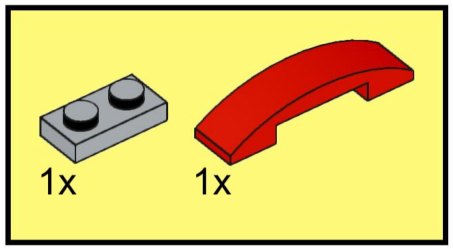

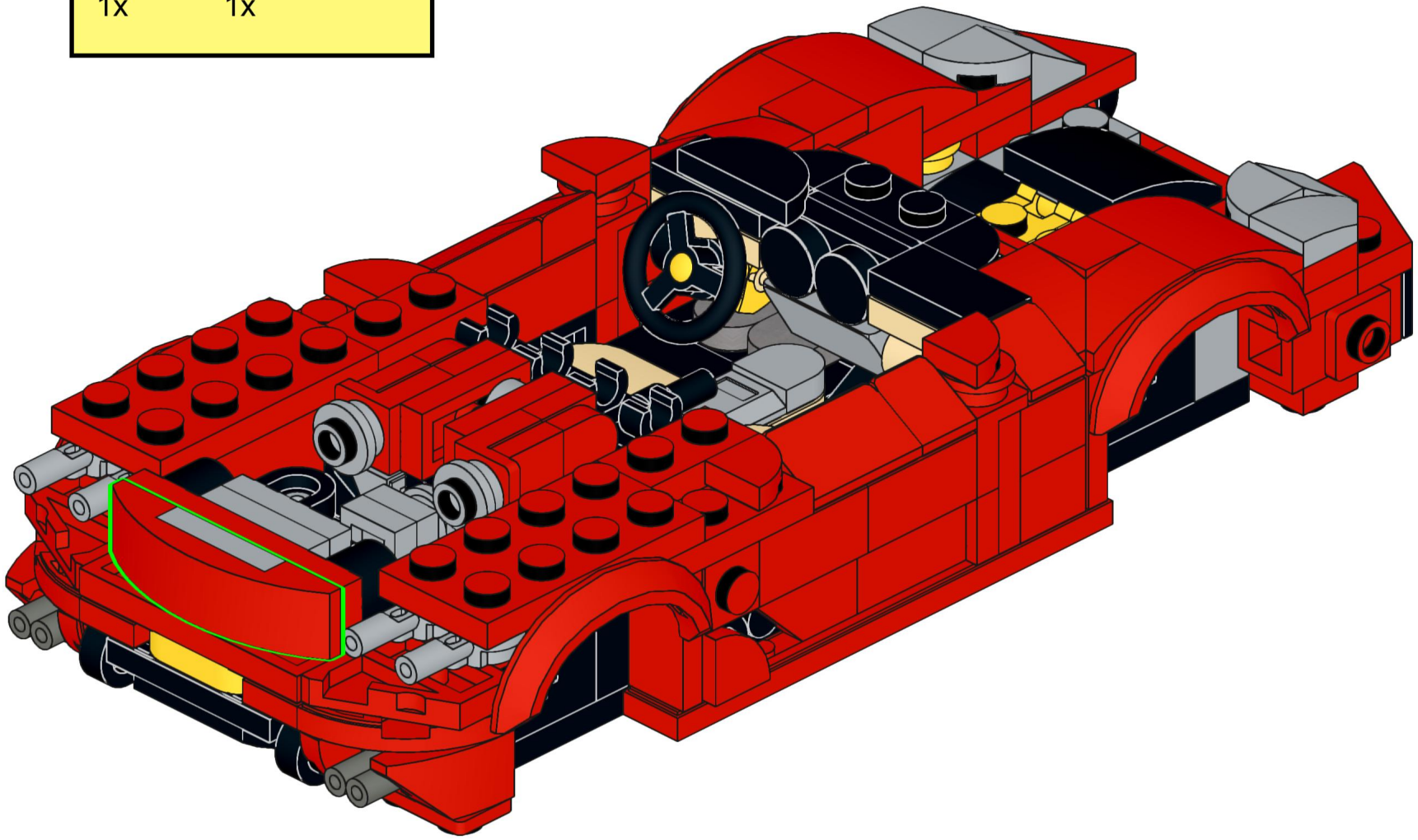

70

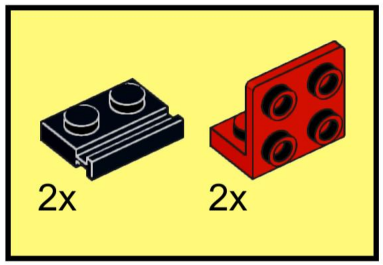

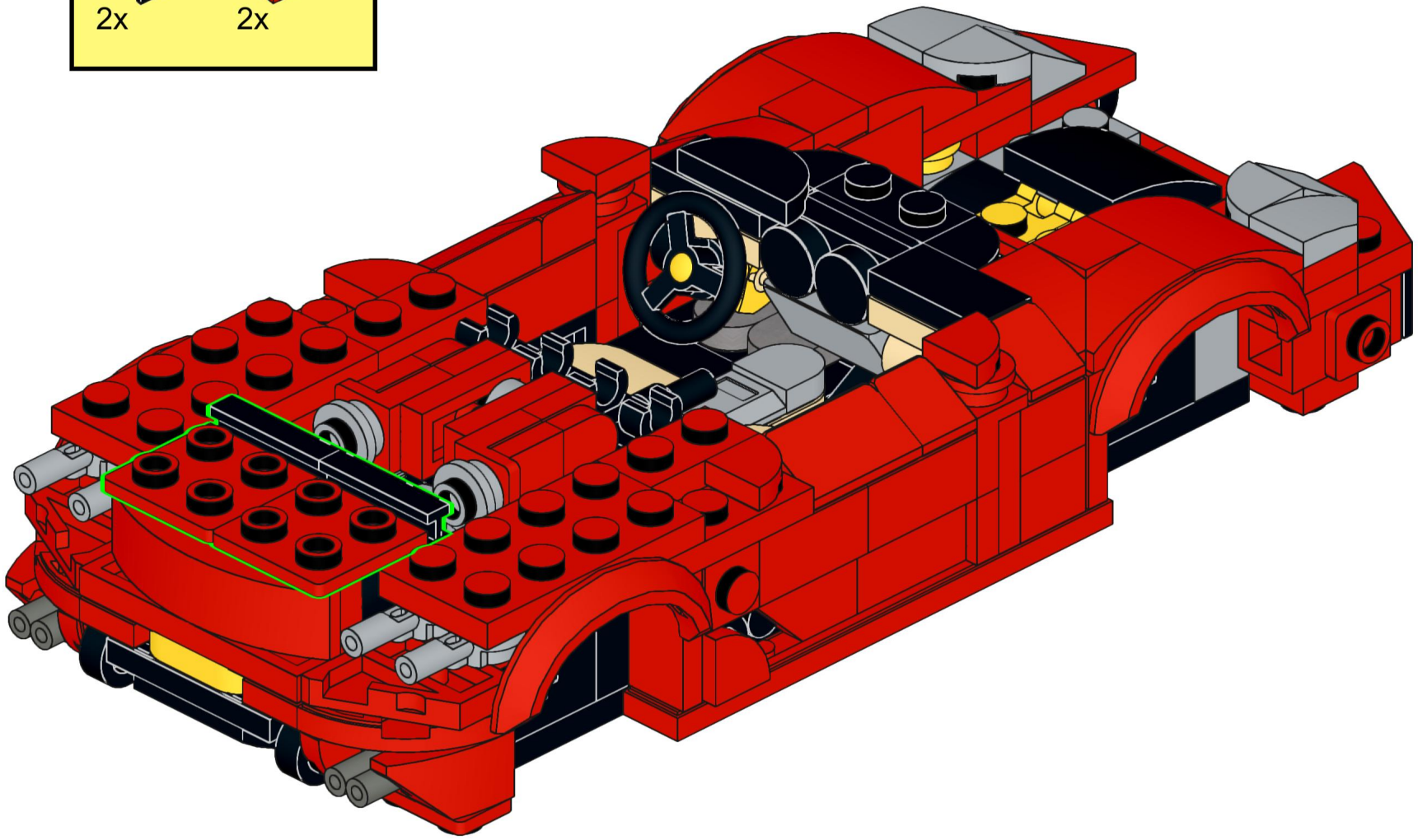

71

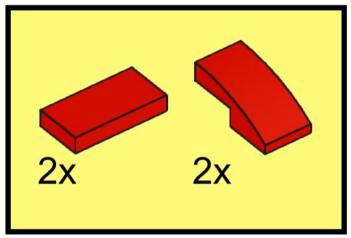

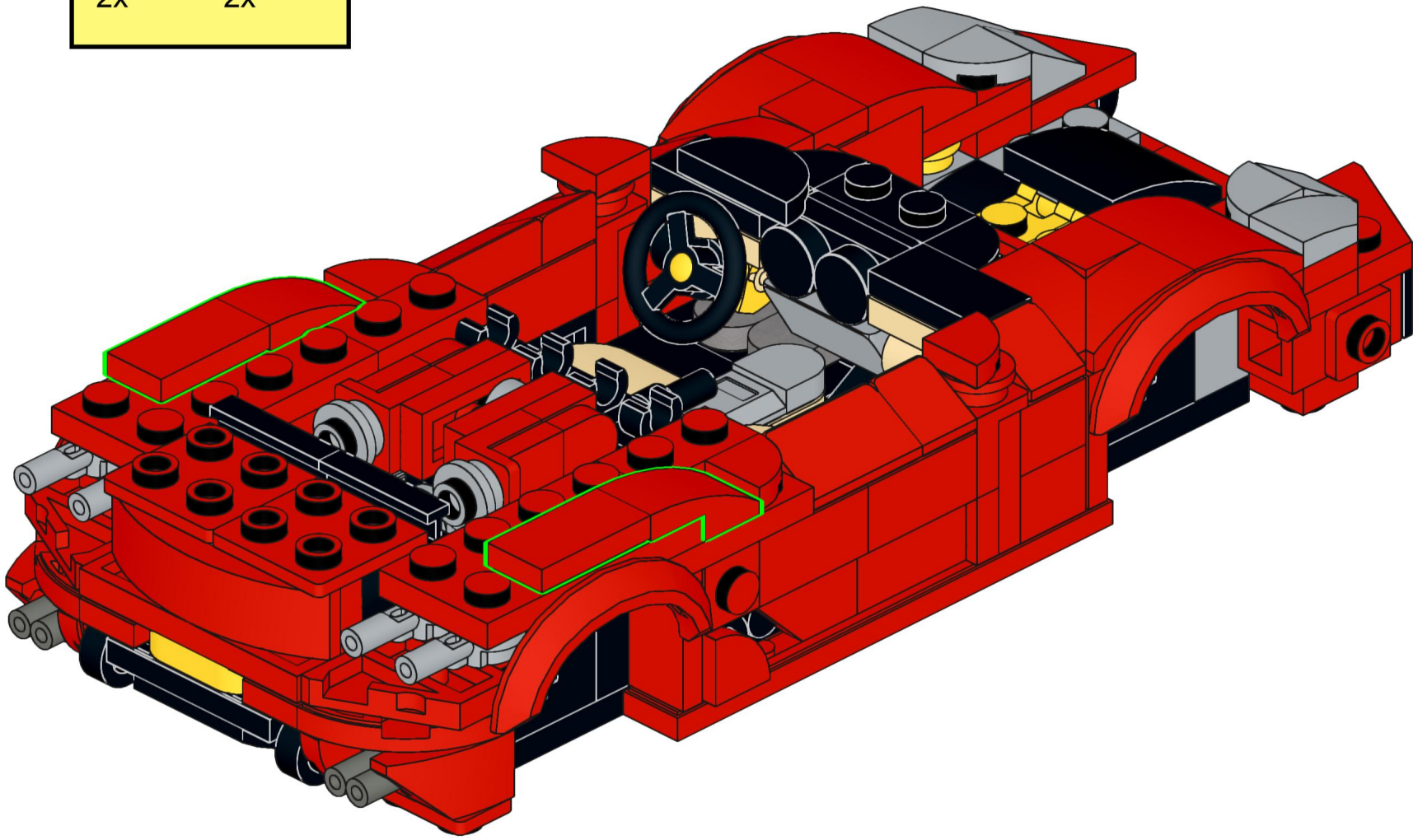

72

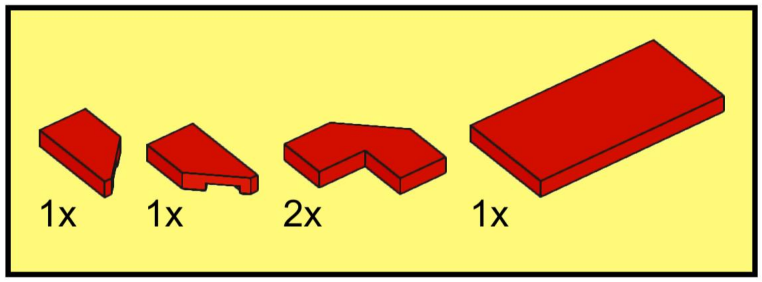

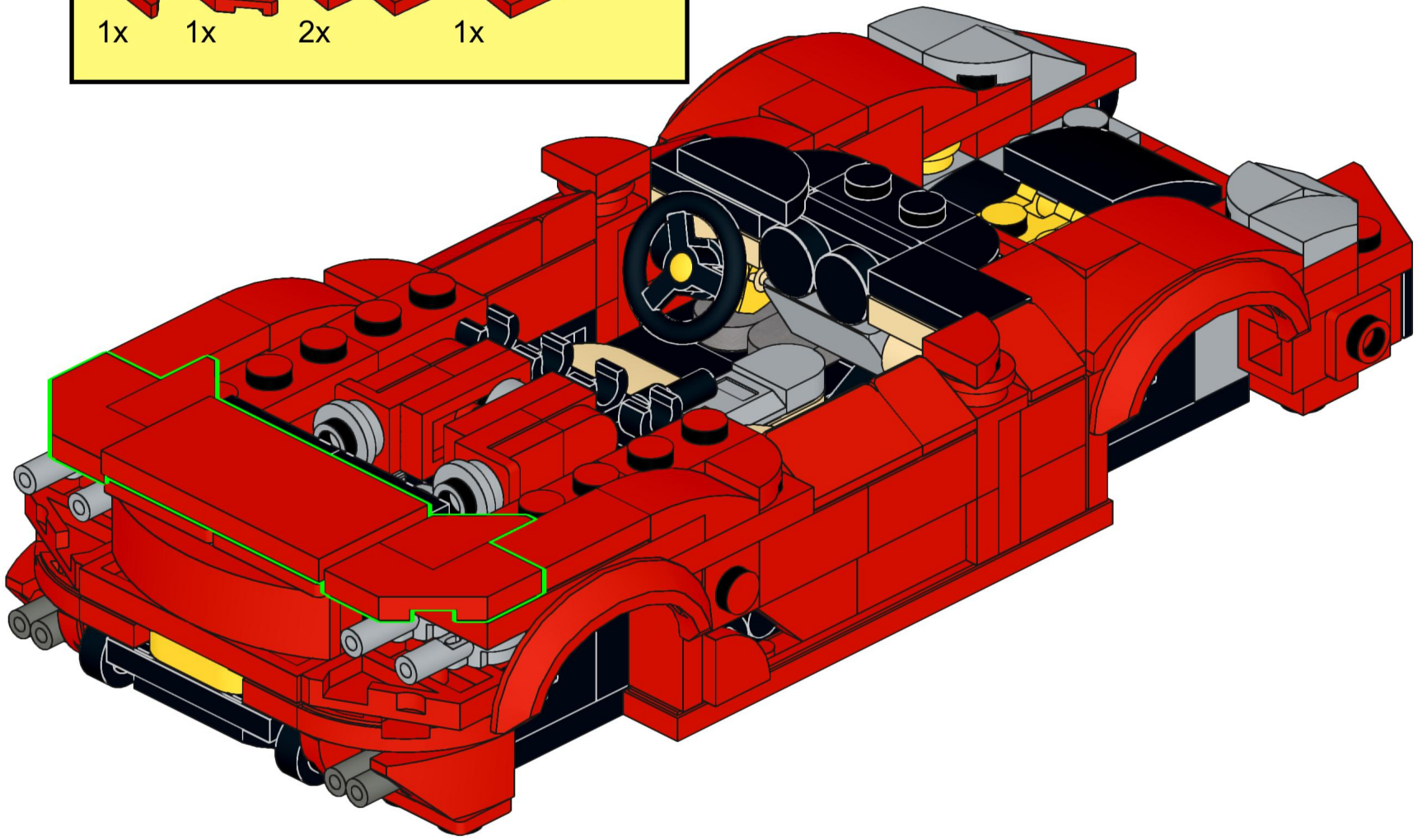

73

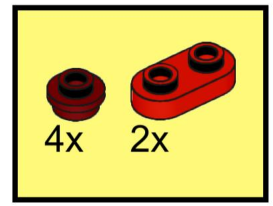

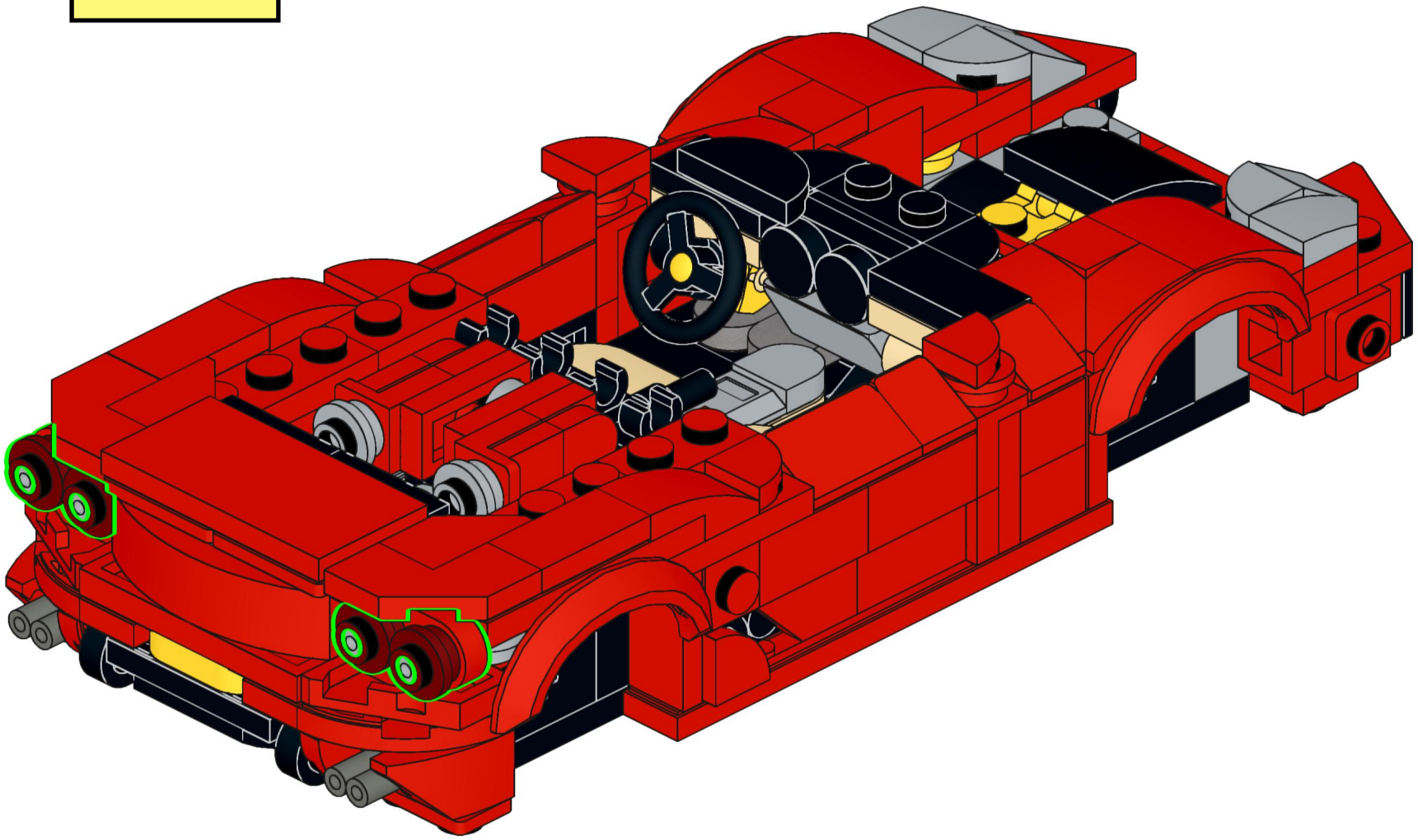

74

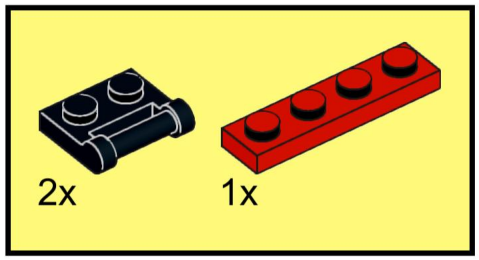

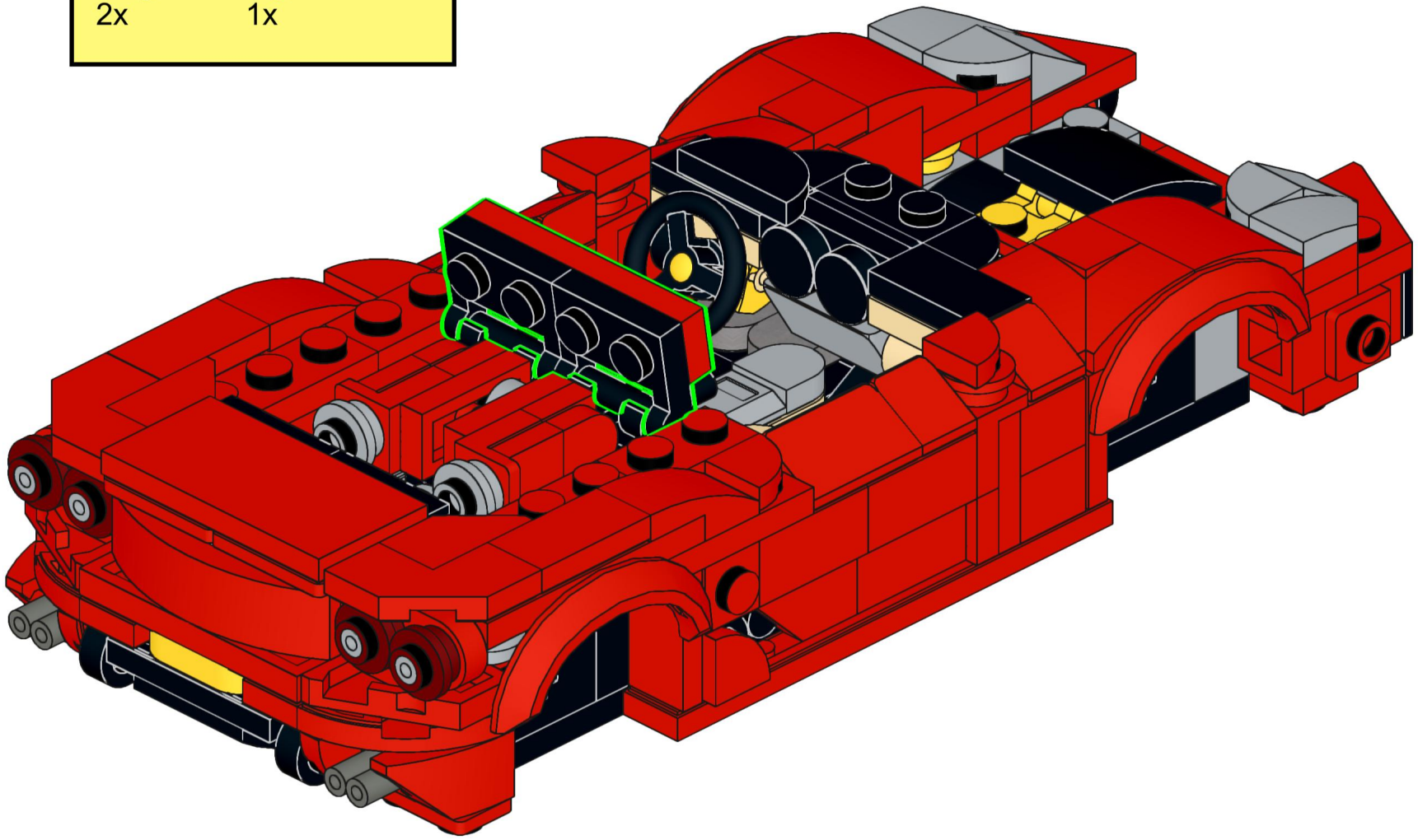

75

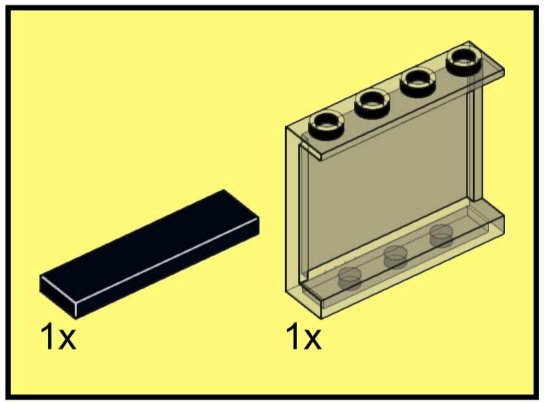

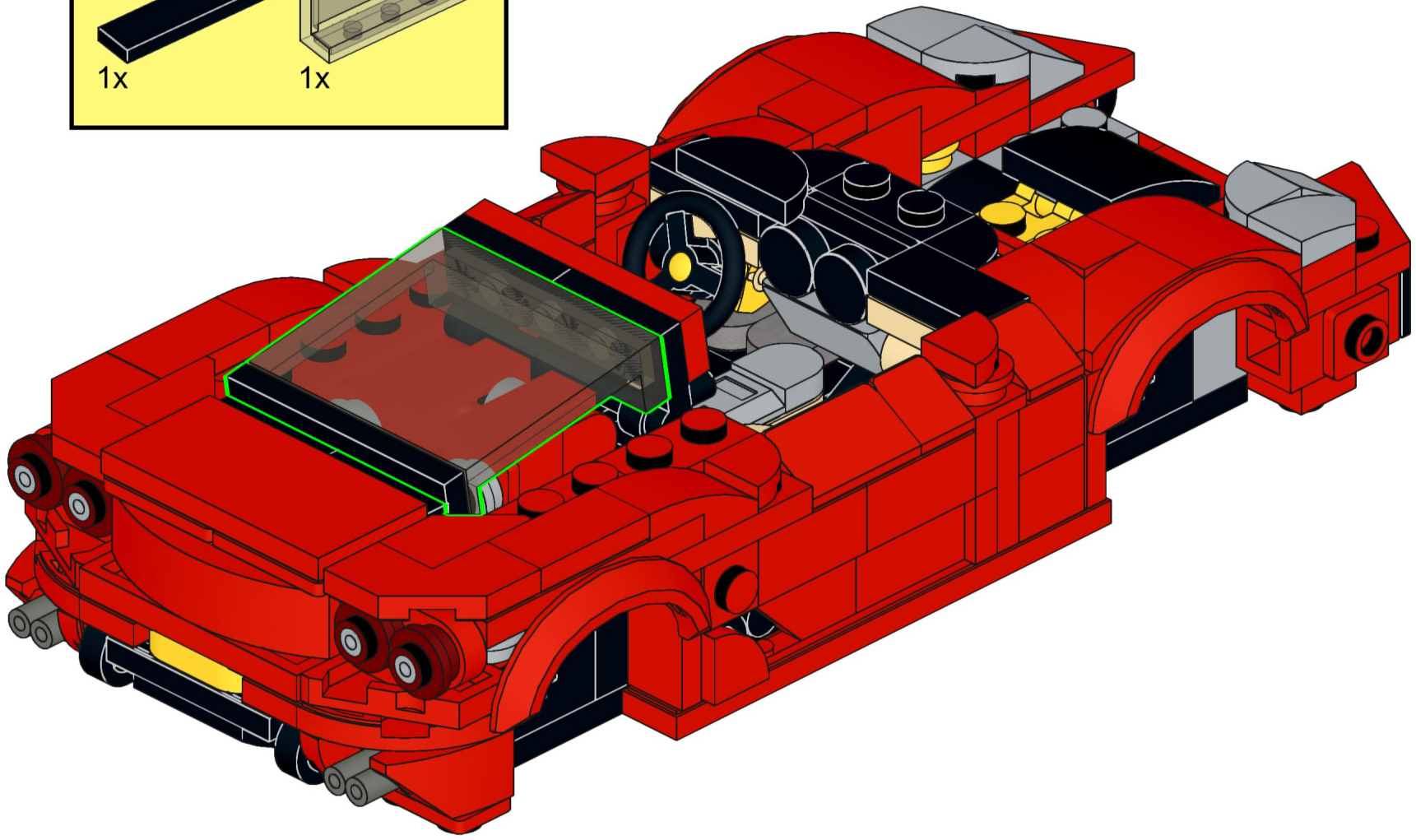

76

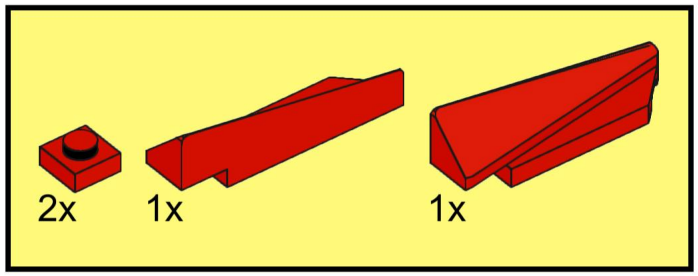

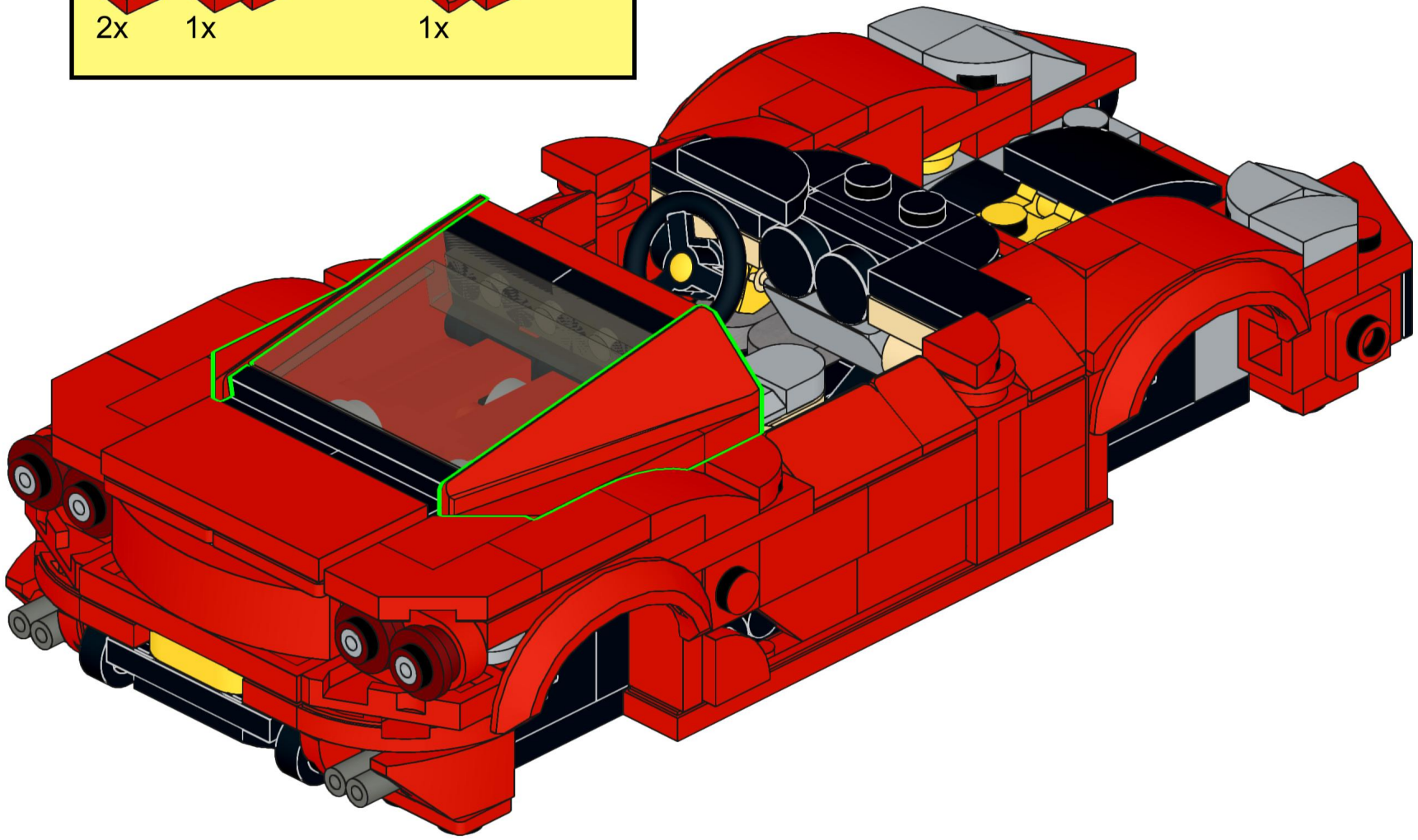

77

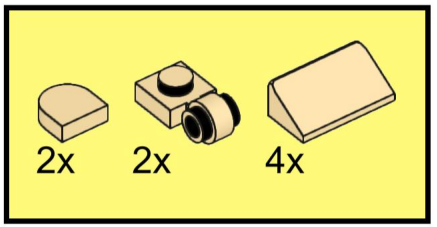

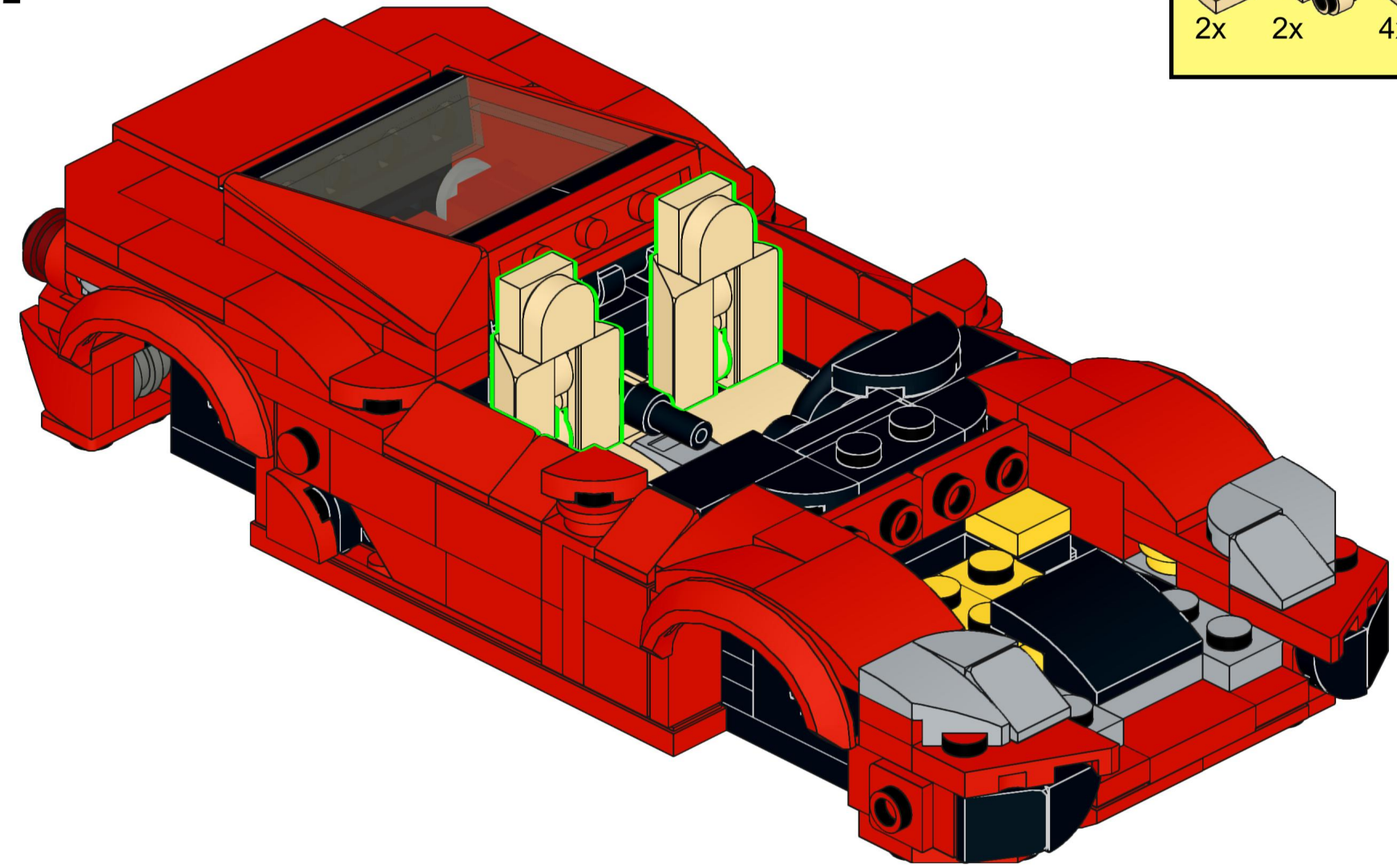

78

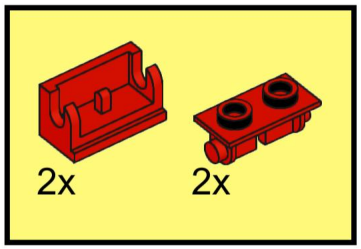

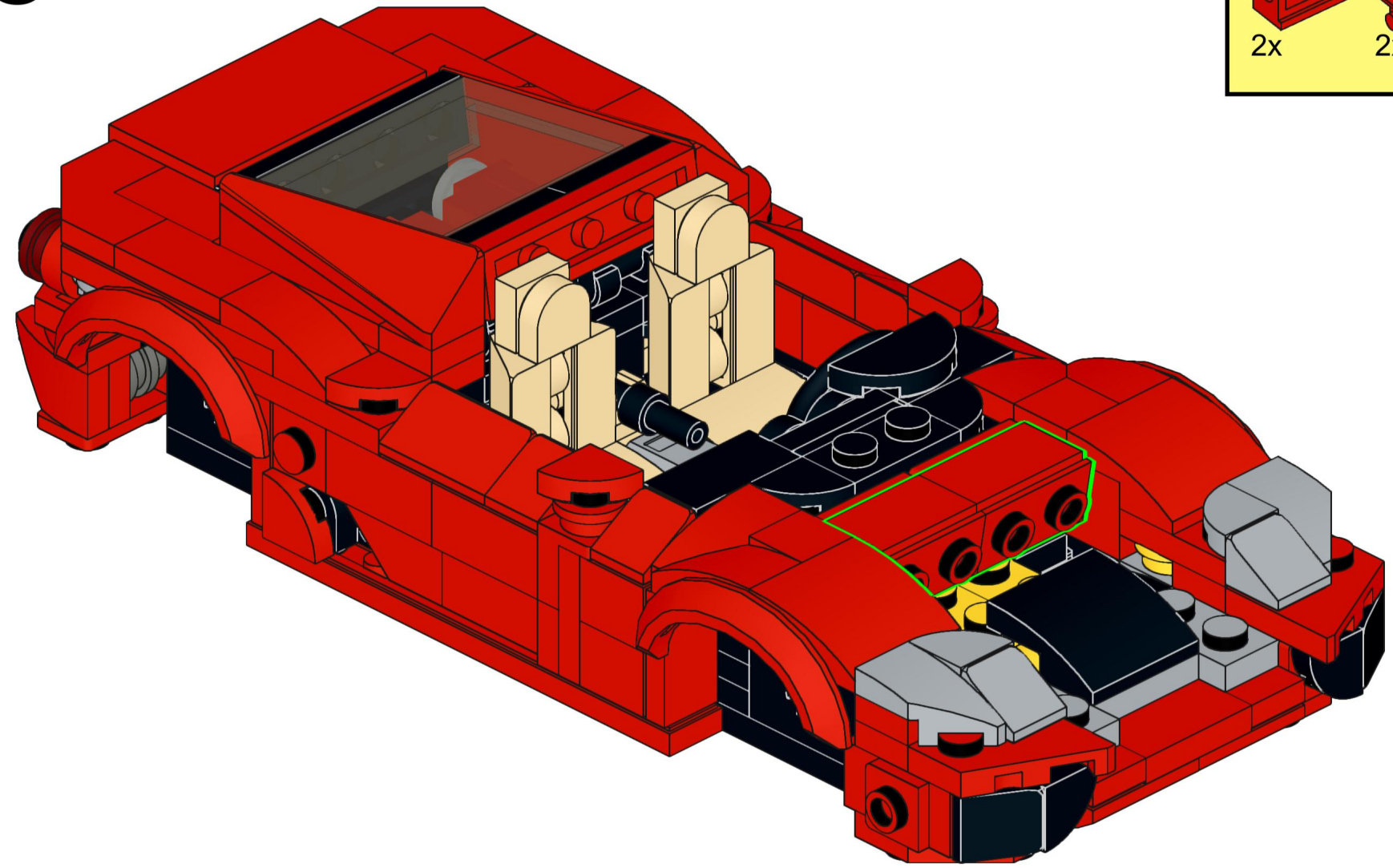

79

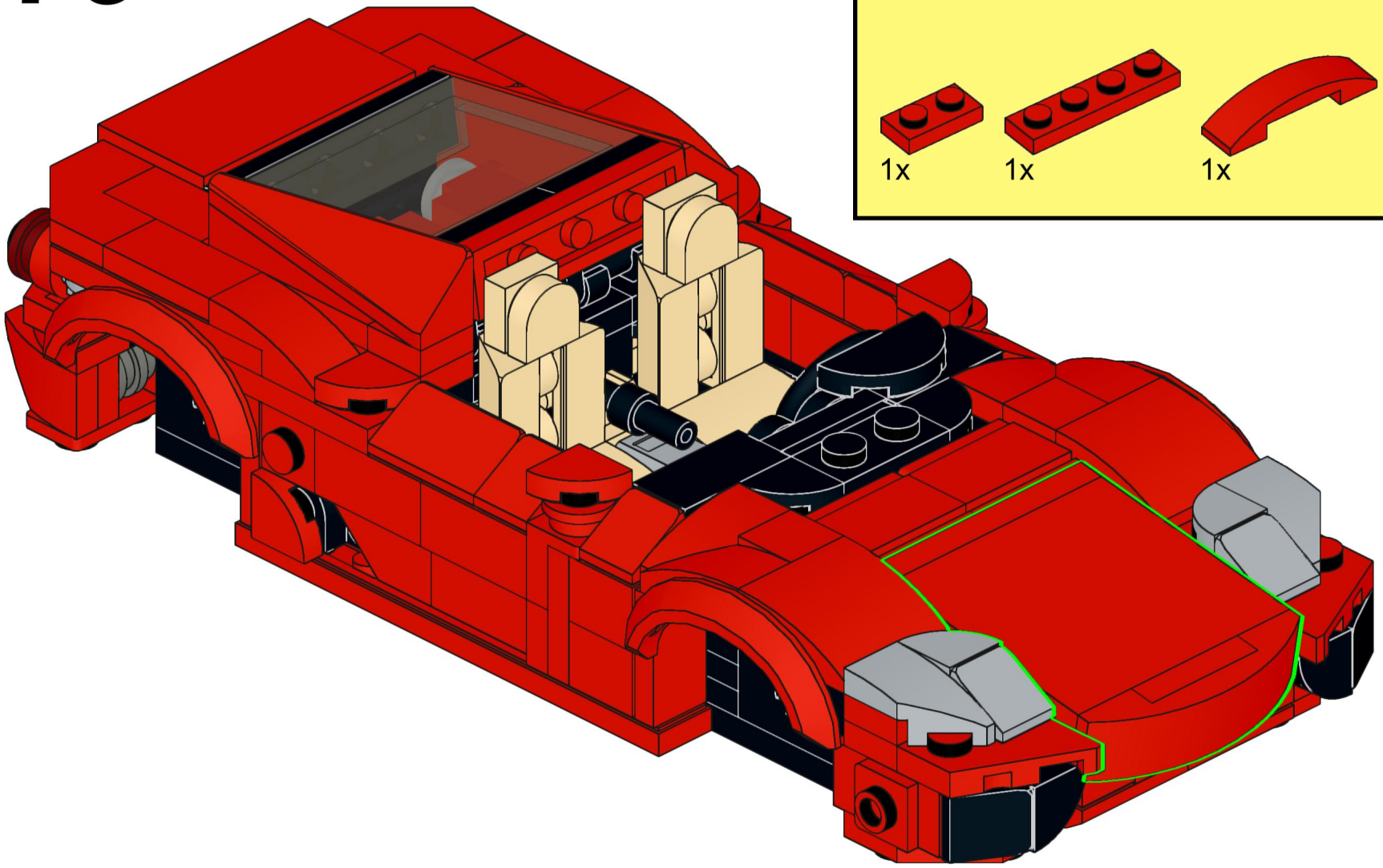

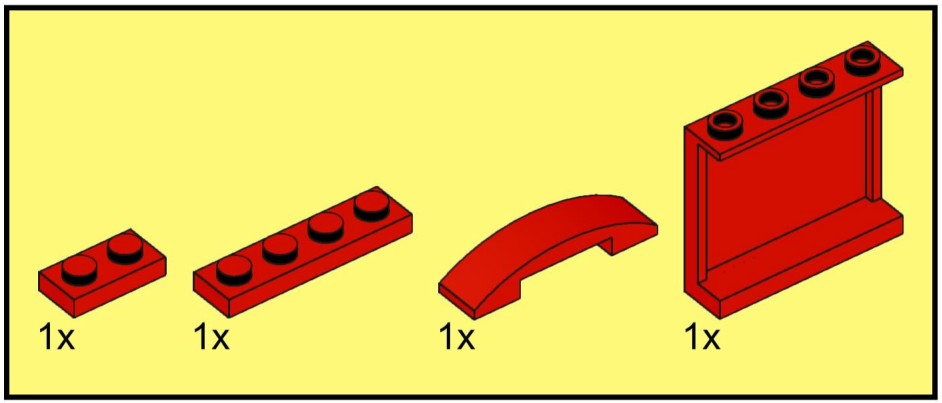

80

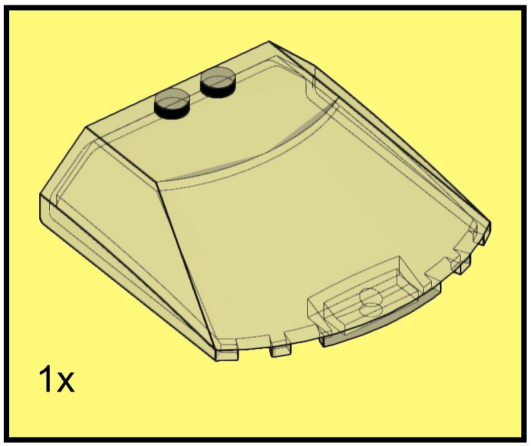

81

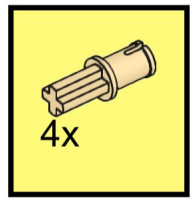

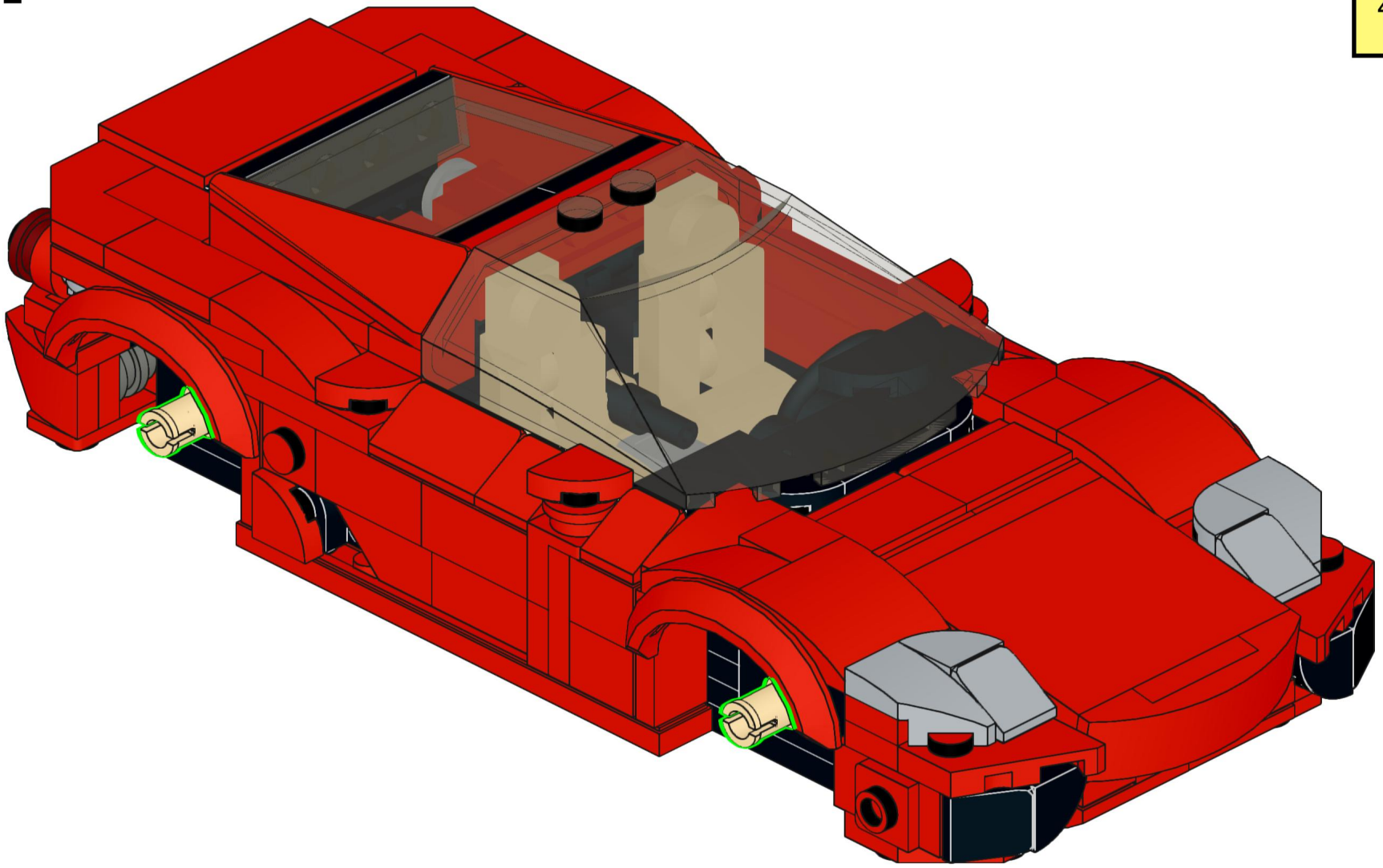

82

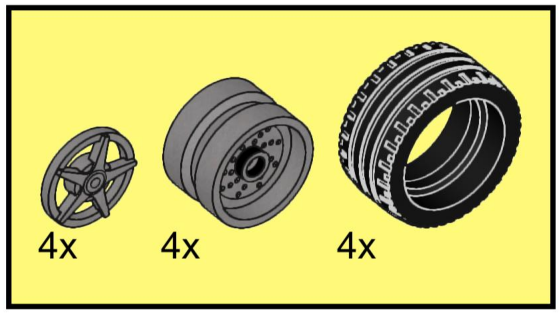

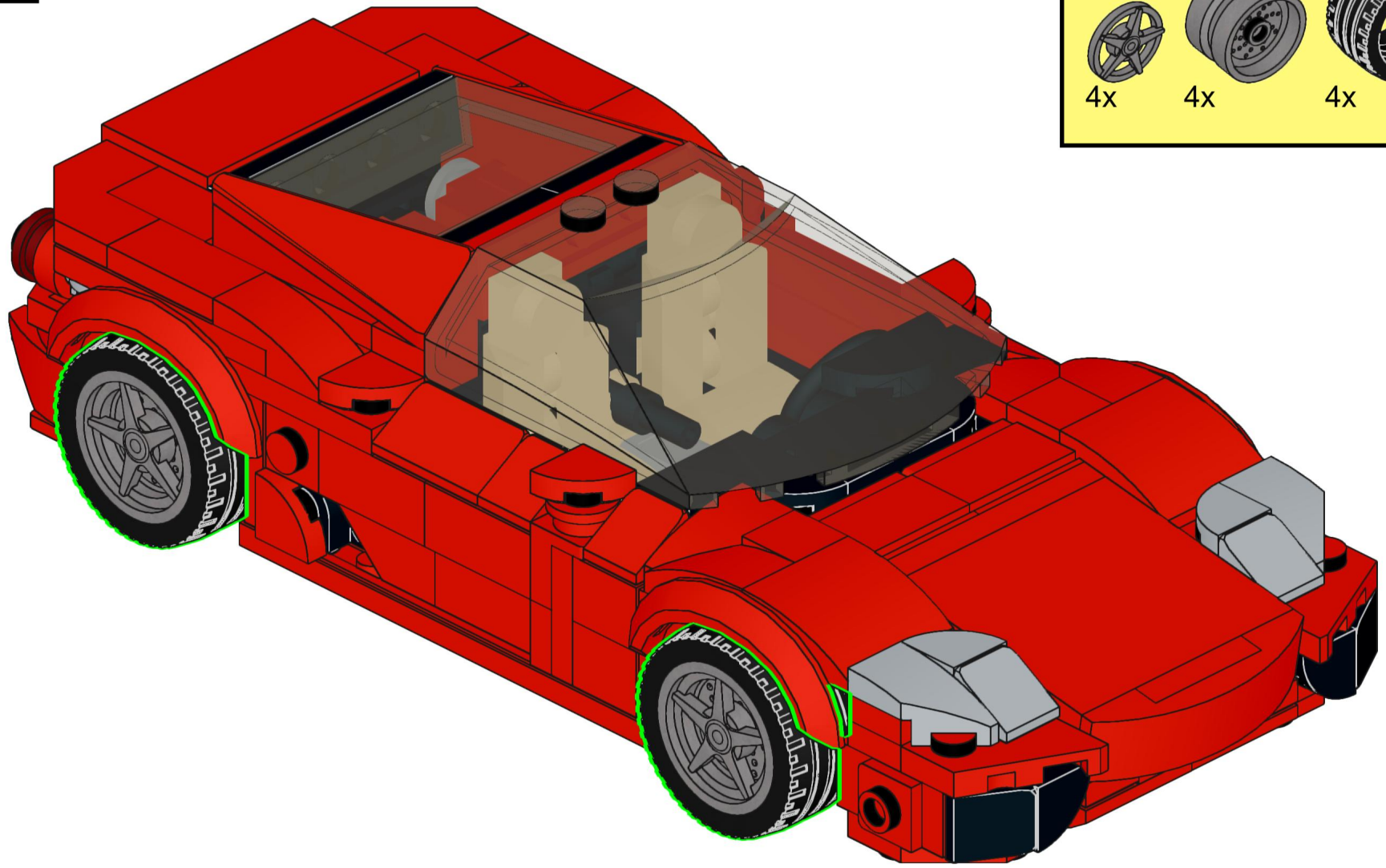

83

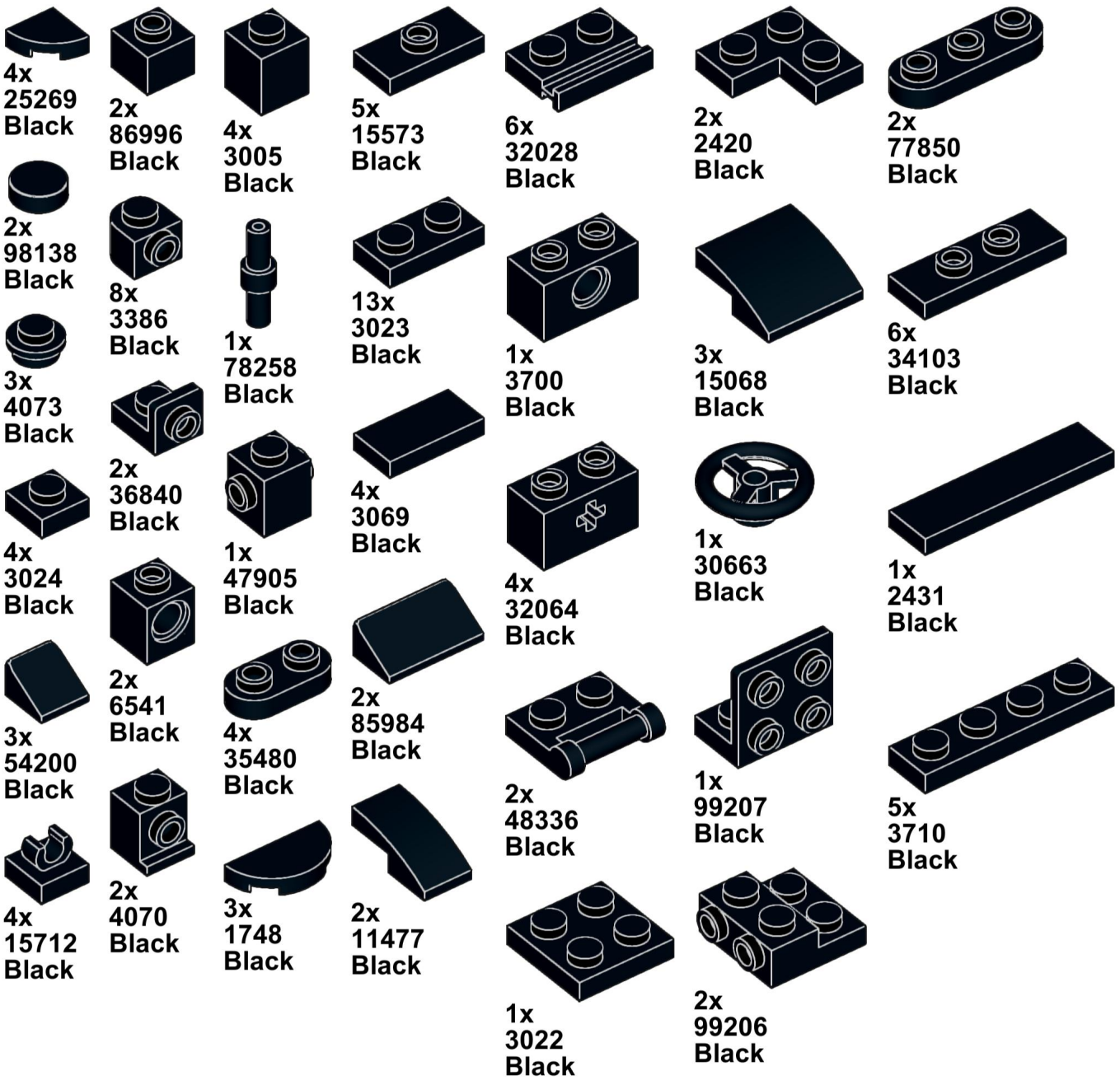
4x
25269
Black
2x
98138
Black
3x
4073
Black
4x
3024
Black
3x
54200
Black
4x
15712
Black
2x
86996
Black
8x
3386
Black
2x
36840
Black
2x
6541
Black
2x
4070
Black
4x
3005
Black
1x
78258
Black
1x
47905
Black
4x
35480
Black
3x
1748
Black
5x
15573
Black
13x
3023
Black
4x
3069
Black
2x
85984
Black
2x
11477
Black
6x
32028
Black
1x
3700
Black
4x
32064
Black
2x
48336
Black
1x
3022
Black
2x
2420
Black
3x
15068
Black
1x
30663
Black
1x
99207
Black
2x
99206
Black
2x
77850
Black
6x
34103
Black
1x
2431
Black
5x
3710
Black



1x
3666
Black

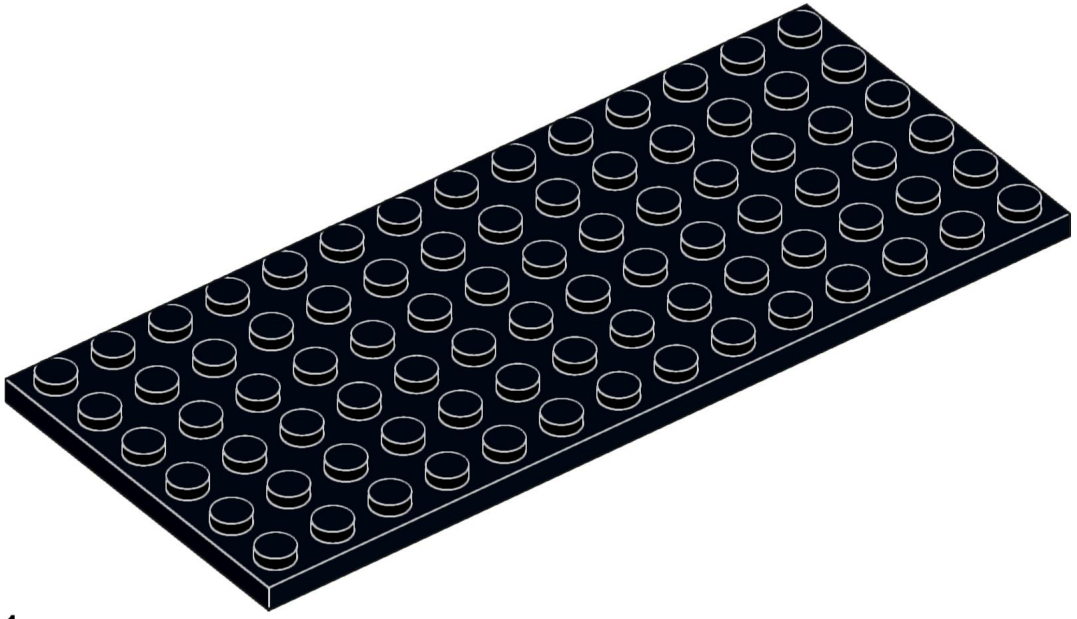

1x
3456
Black



4x
32828
Dark Bluish Gray



2x
25269
Light Bluish Gray

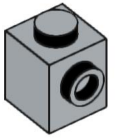

2x
87087
Light Bluish Gray

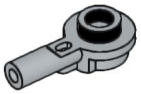

4x
32828
Light Bluish Gray



1x
24246
Light Bluish Gray

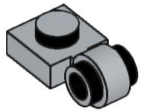

1x
4081b
Light Bluish Gray

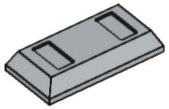

1x
99563
Light Bluish Gray



3x
85861
Light Bluish Gray

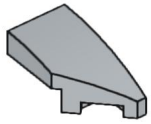

1x
29119
Light Bluish Gray

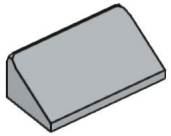

3x
85984
Light Bluish Gray

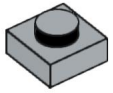

2x
3024
Light Bluish Gray

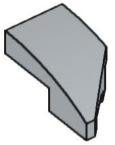

1x
29120
Light Bluish Gray

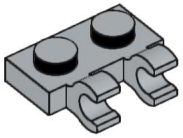

1x
60470b
Light Bluish Gray

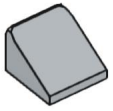

2x
54200
Light Bluish Gray



2x
20482
Light Bluish Gray

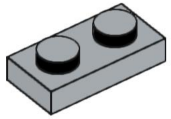

6x
3023
Light Bluish Gray

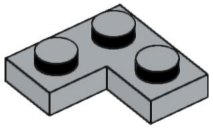

4x
2420
Light Bluish Gray

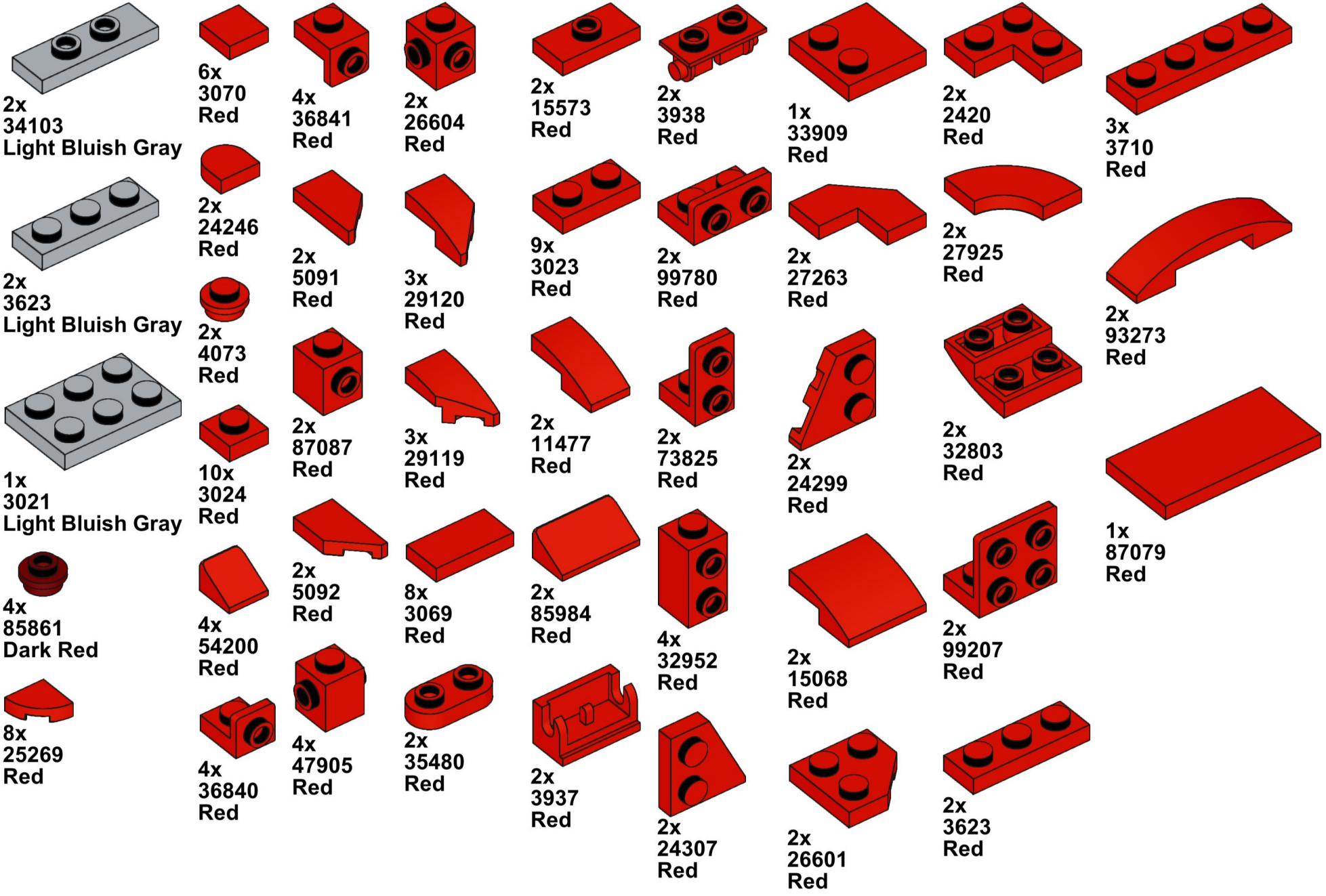
2x
34103
Light Bluish Gray
2x
3623
Light Bluish Gray
1x
3021
Light Bluish Gray
4x
85861
Dark Red
8x
25269
Red
6x
3070
Red
2x
24246
Red
2x
4073
Red
10x
3024
Red
4x
54200
Red
4x
36840
Red
4x
36841
Red
2x
5091
Red
2x
87087
Red
2x
5092
Red
4x
47905
Red
2x
26604
Red
3x
29120
Red
3x
29119
Red
8x
3069
Red
2x
35480
Red
2x
15573
Red
9x
3023
Red
2x
11477
Red
2x
85984
Red
2x
3937
Red
2x
3938
Red
2x
99780
Red
2x
73825
Red
4x
32952
Red
2x
24307
Red
1x
33909
Red
2x
27263
Red
2x
24299
Red
2x
15068
Red
2x
26601
Red
2x
2420
Red
2x
27925
Red
2x
32803
Red
2x
99207
Red
2x
3623
Red
3x
3710
Red
2x
93273
Red
1x
87079
Red

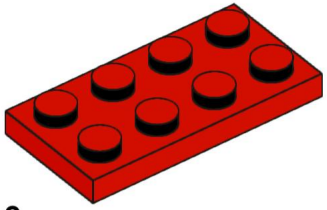

3x
3020
Red

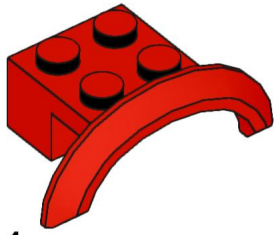

4x
98282
Red

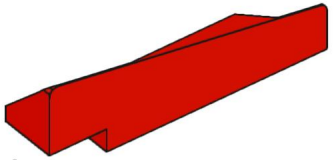

1x
3388
Red

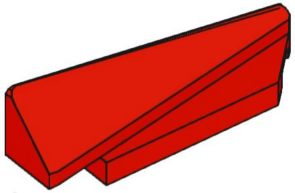

1x
3389
Red

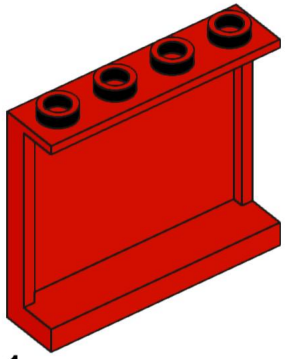

1x
60581
Red

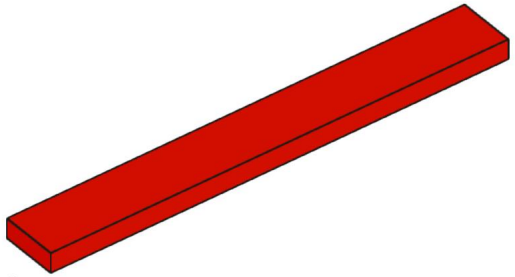

2x
4162
Red



2x
24246
Tan



1x
18654
Tan



1x
20482
Tan



1x
15712
Tan

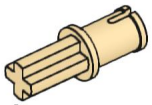

4x
3749
Tan

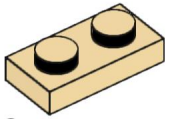

2x
3023
Tan

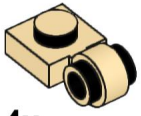

4x
4081b
Tan



2x
35480
Tan

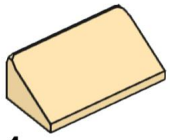

4x
85984
Tan

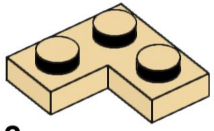

2x
2420
Tan

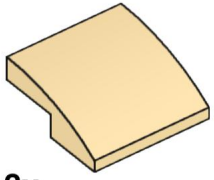

2x
15068
Tan



2x
3070
Yellow



4x
85861
Yellow



1x
48729b
Yellow



1x
35480
Yellow

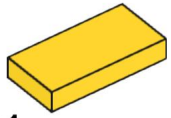

1x
3069
Yellow

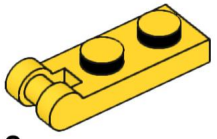

2x
60478
Yellow

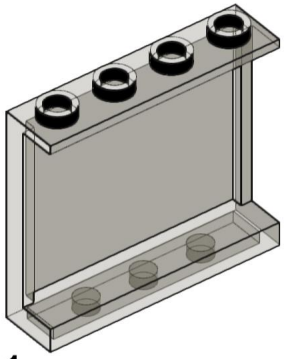

1x
60581
Trans-Brown

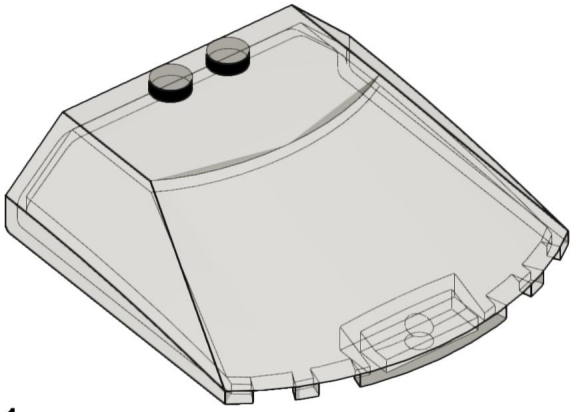

1x
65633
Trans-Brown



2x
24246
Flat Silver



4x
18978a
Flat Silver

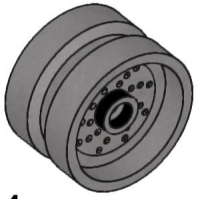

4x
66727
Flat Silver



4x
18977
Rubber Black