1



2

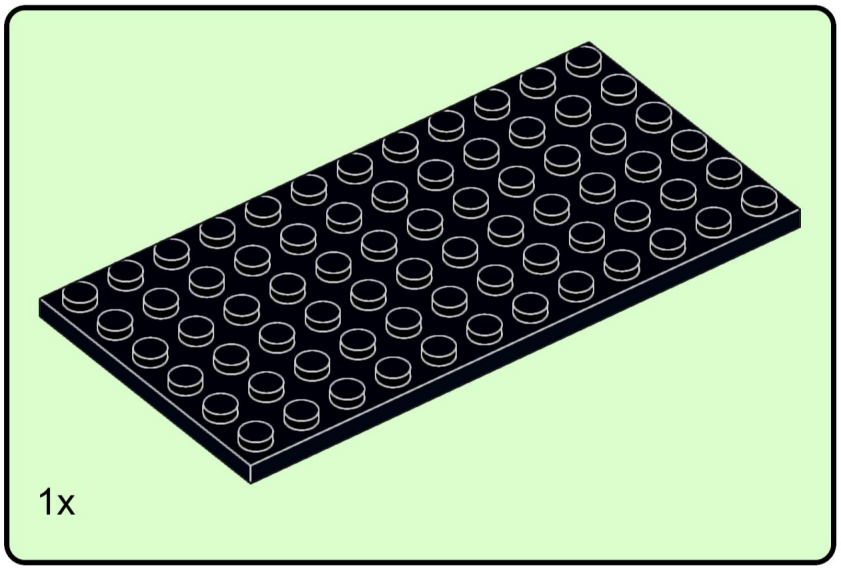

1x

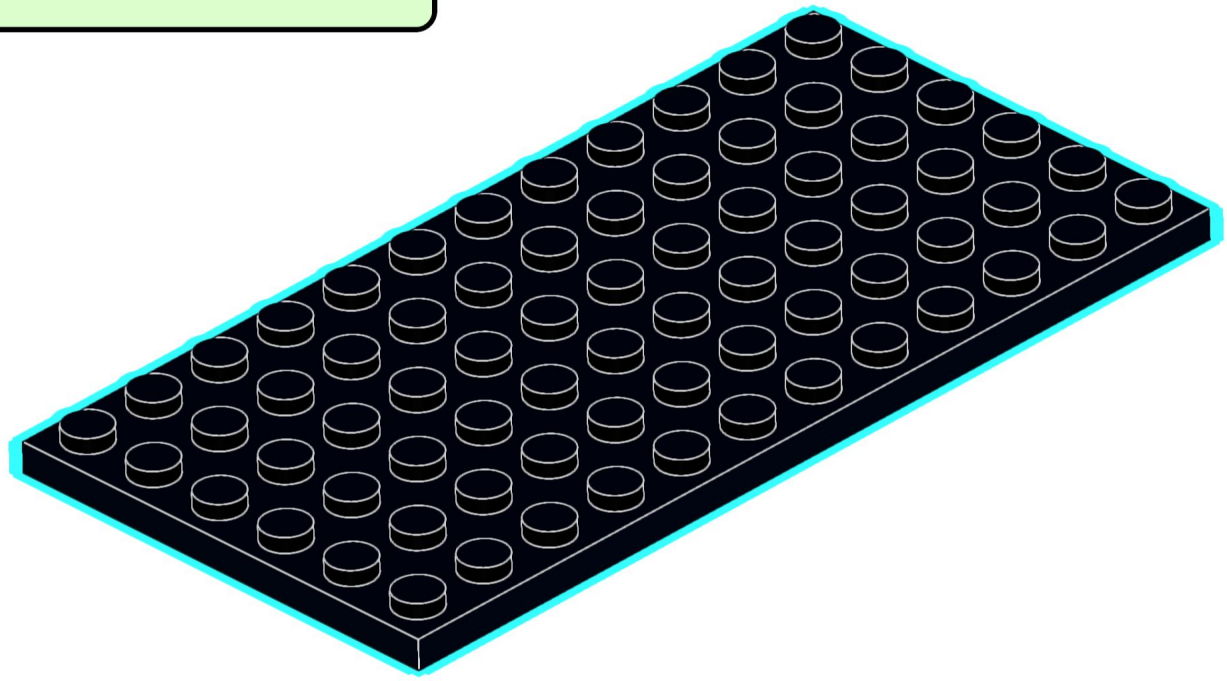

3

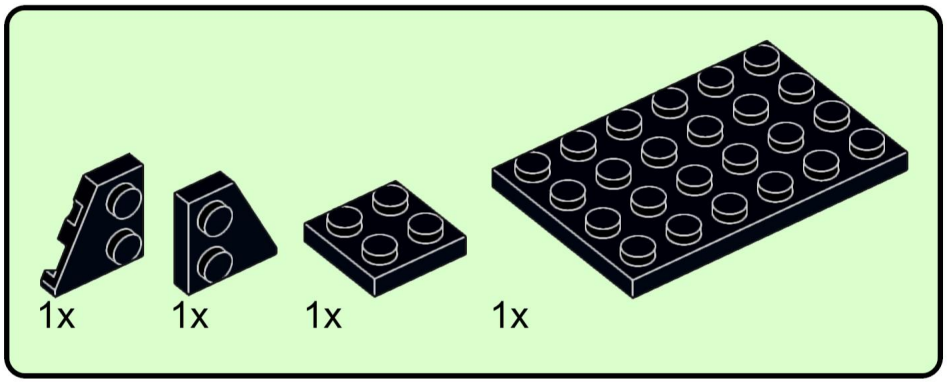

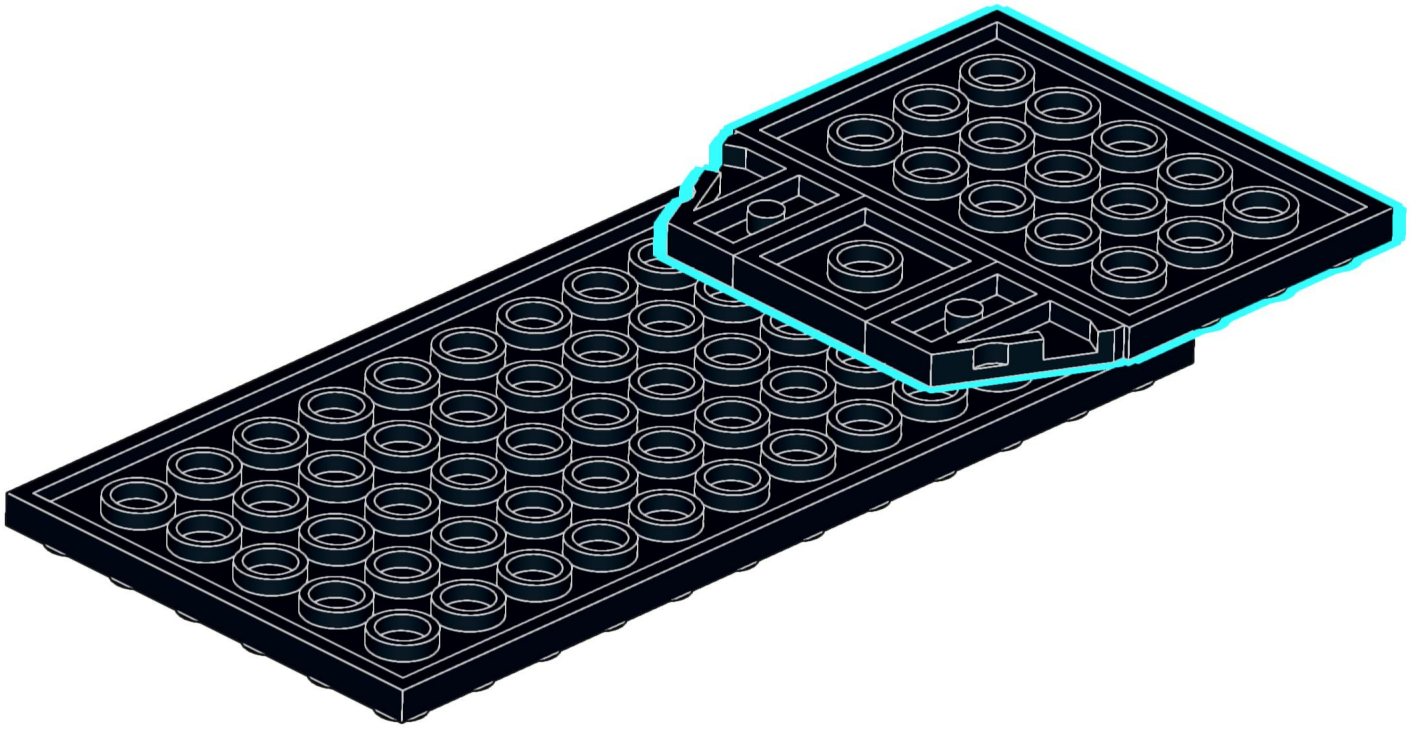

4

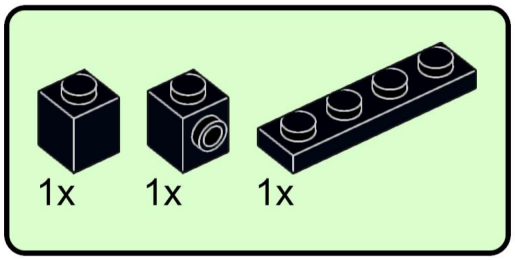

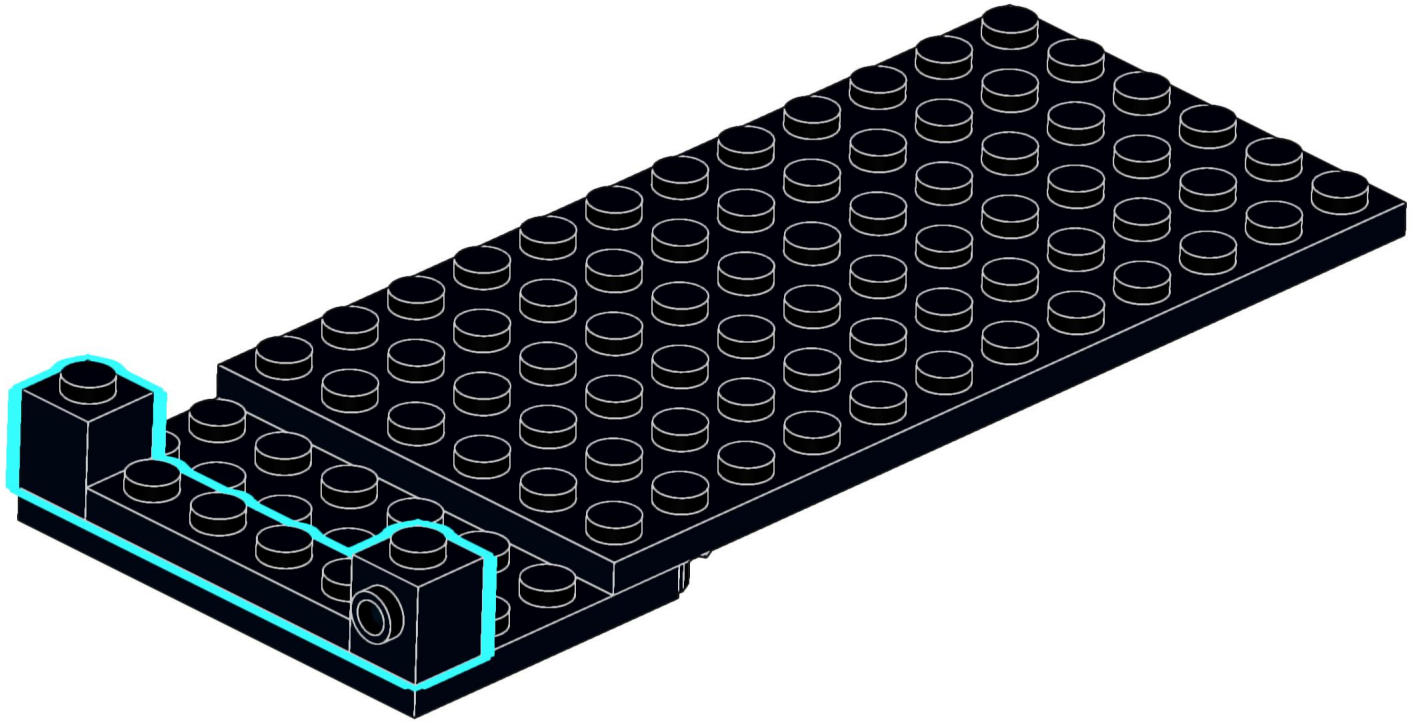

5

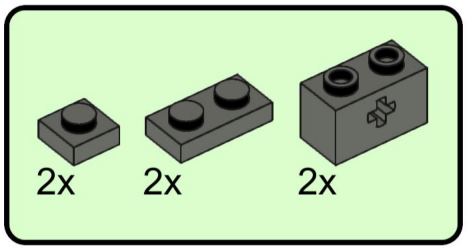

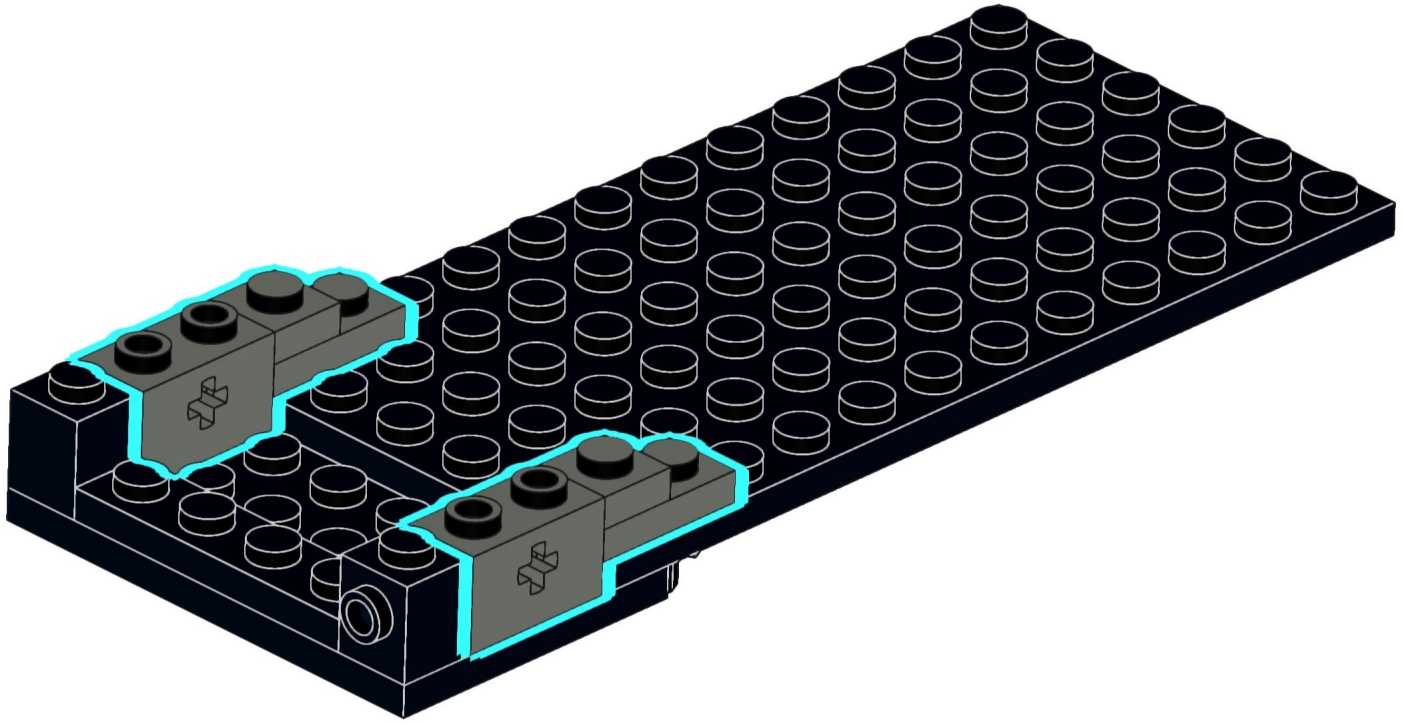

6

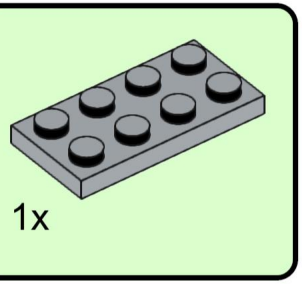

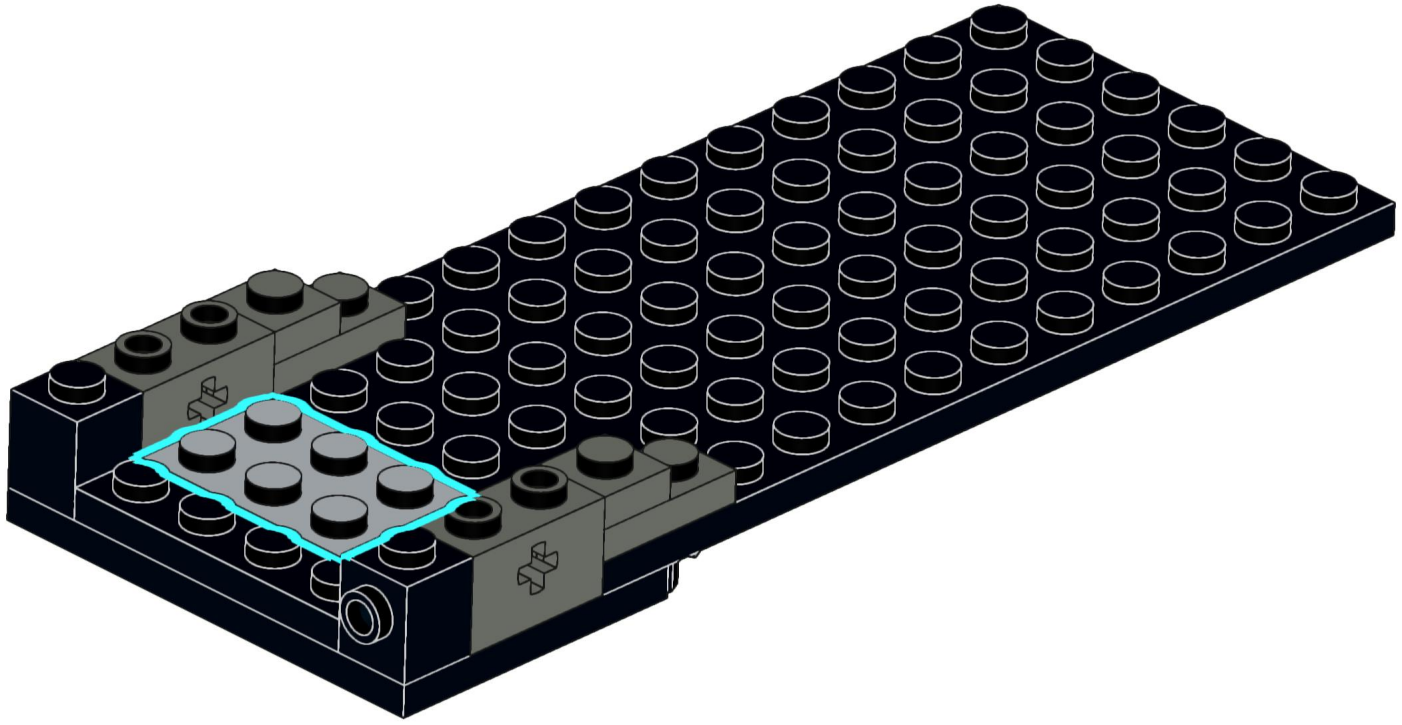

7

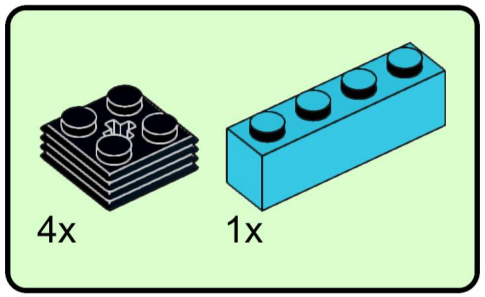

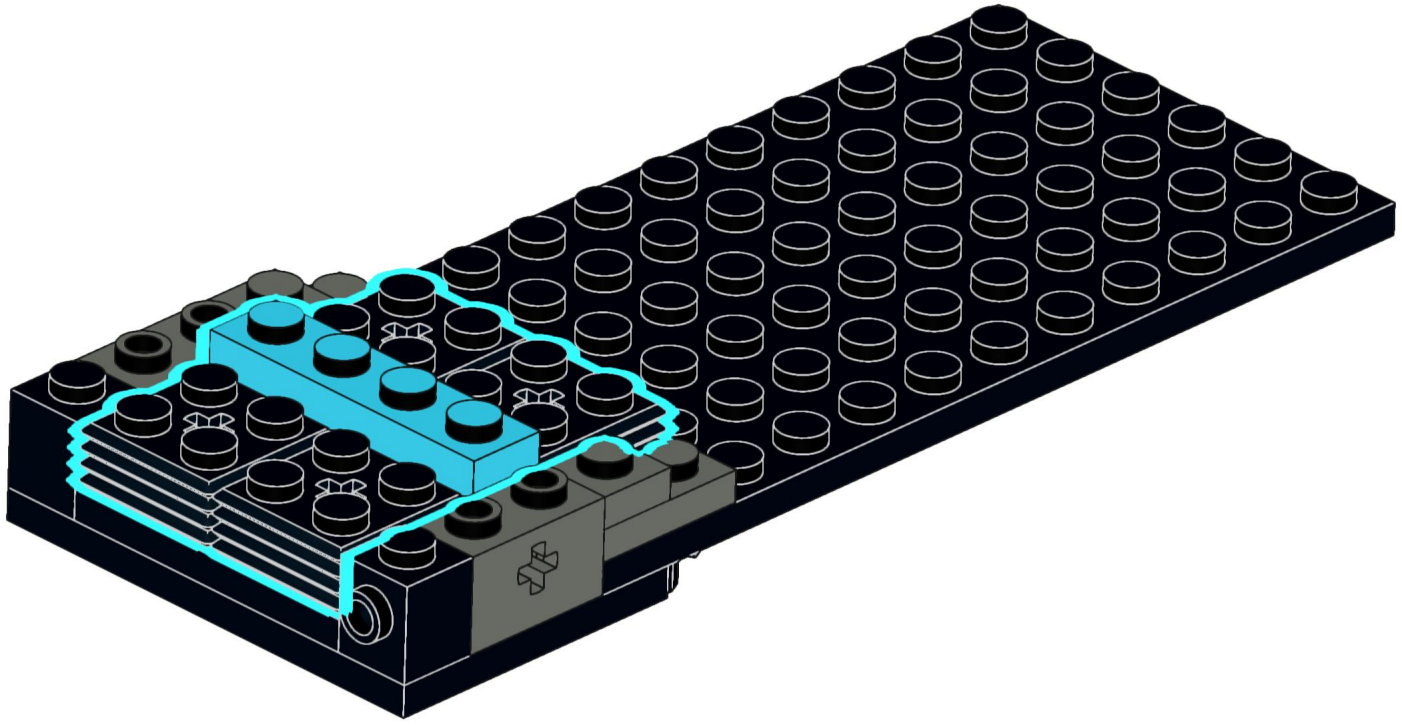

8

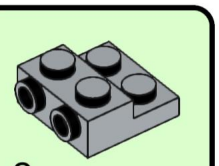

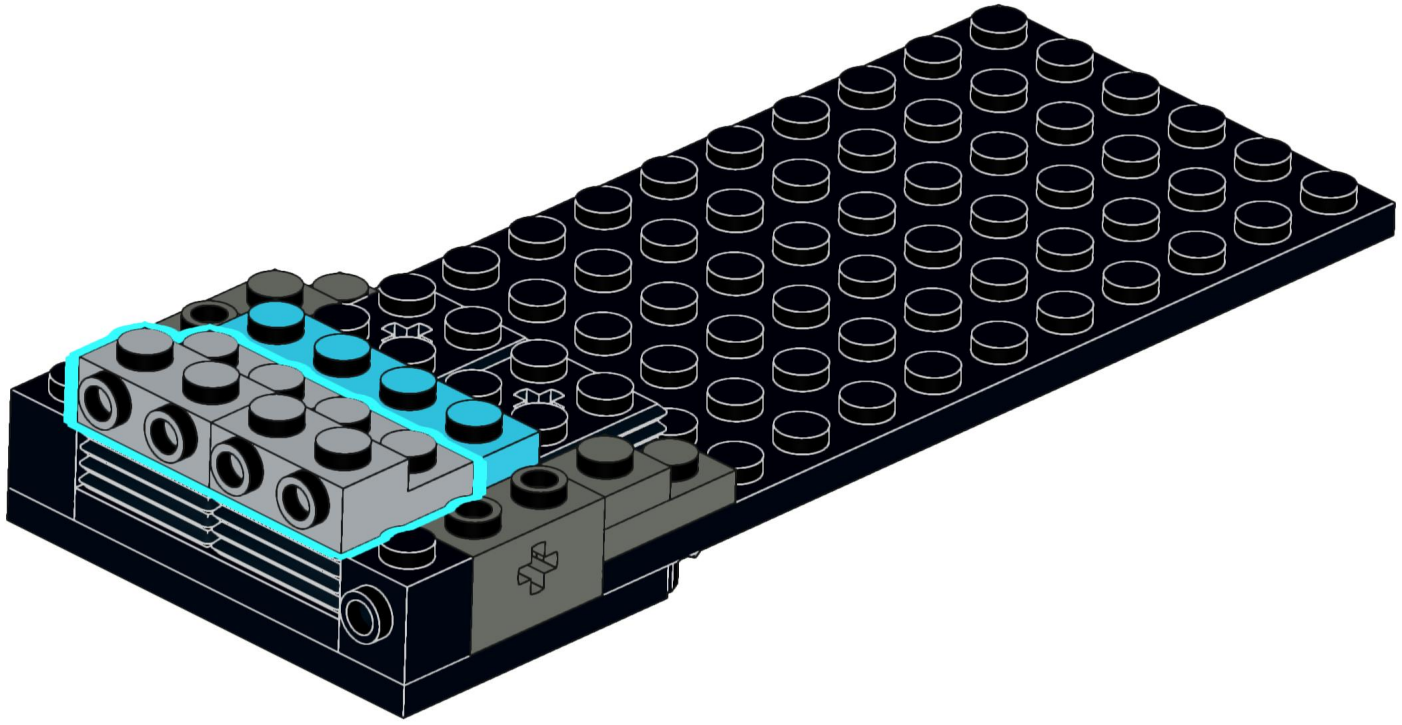

9

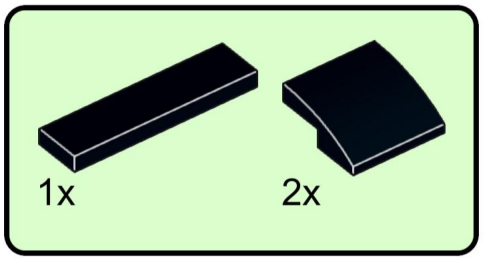

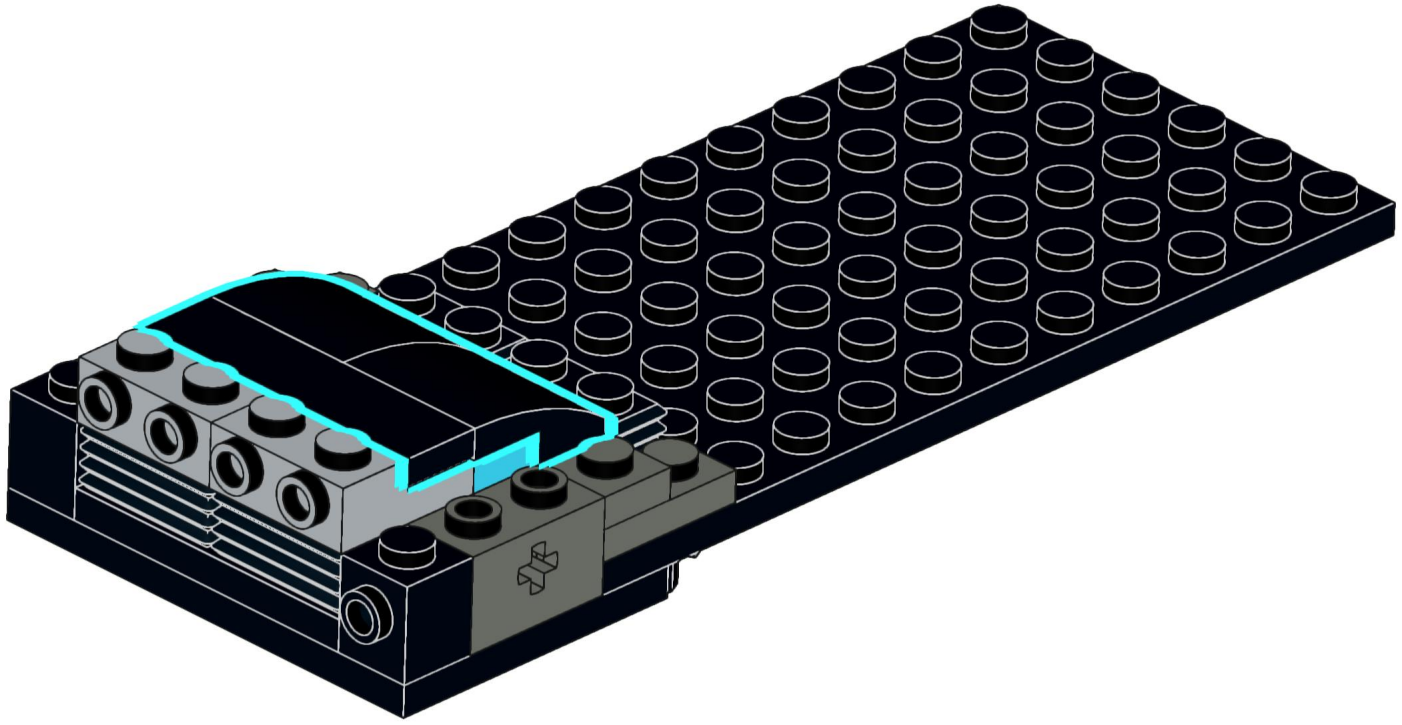

10

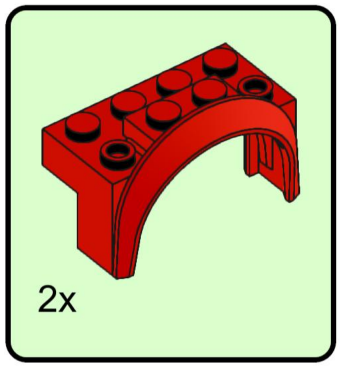

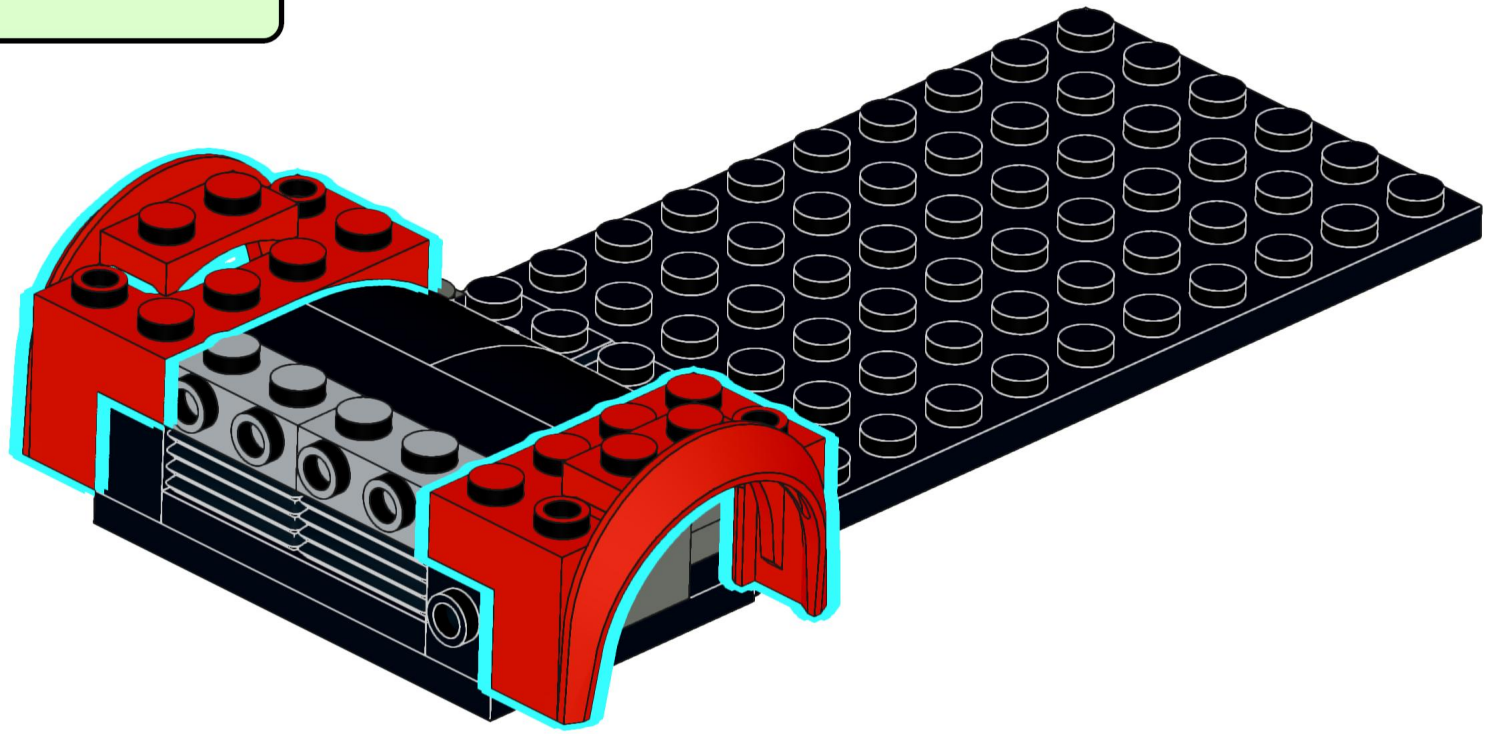

11

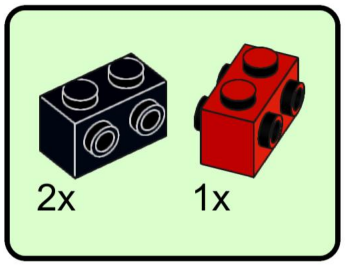

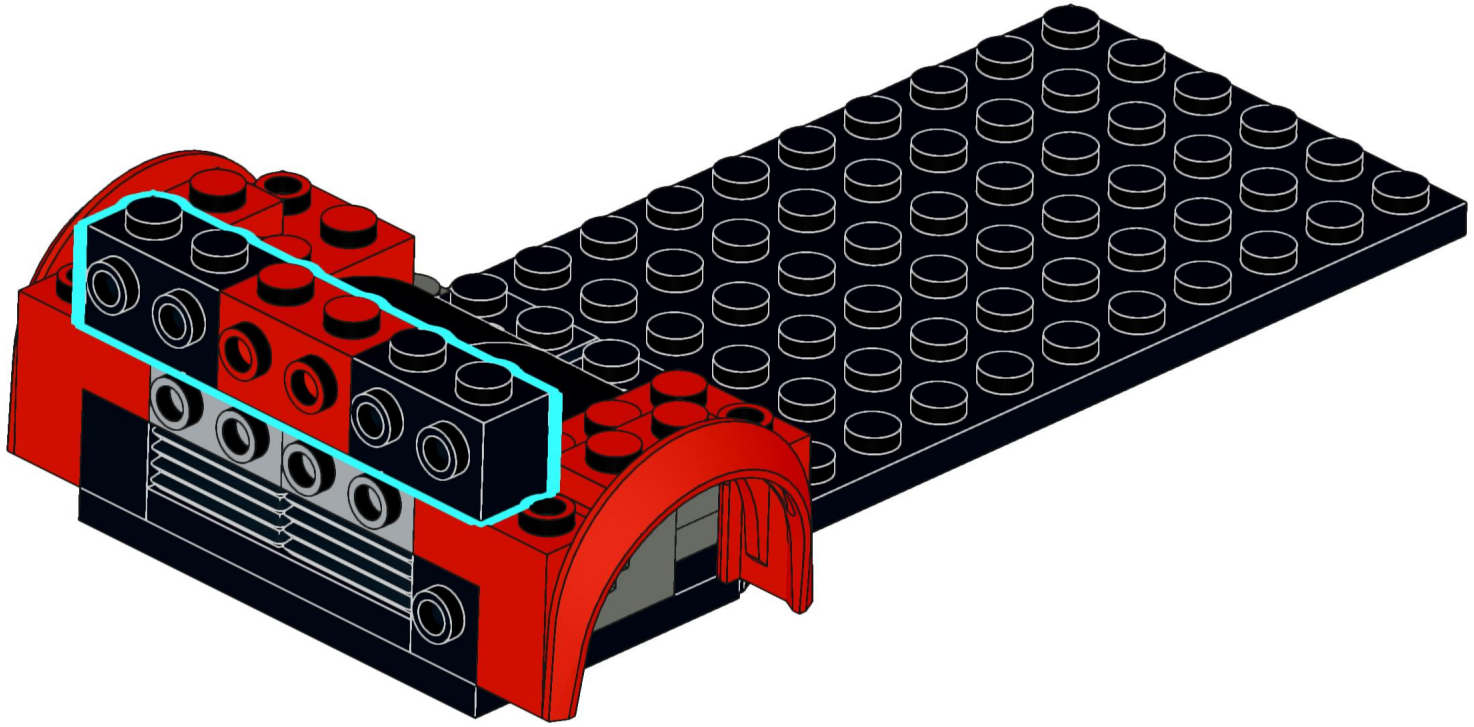

12

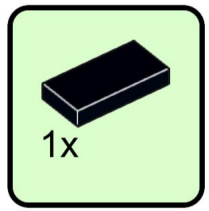

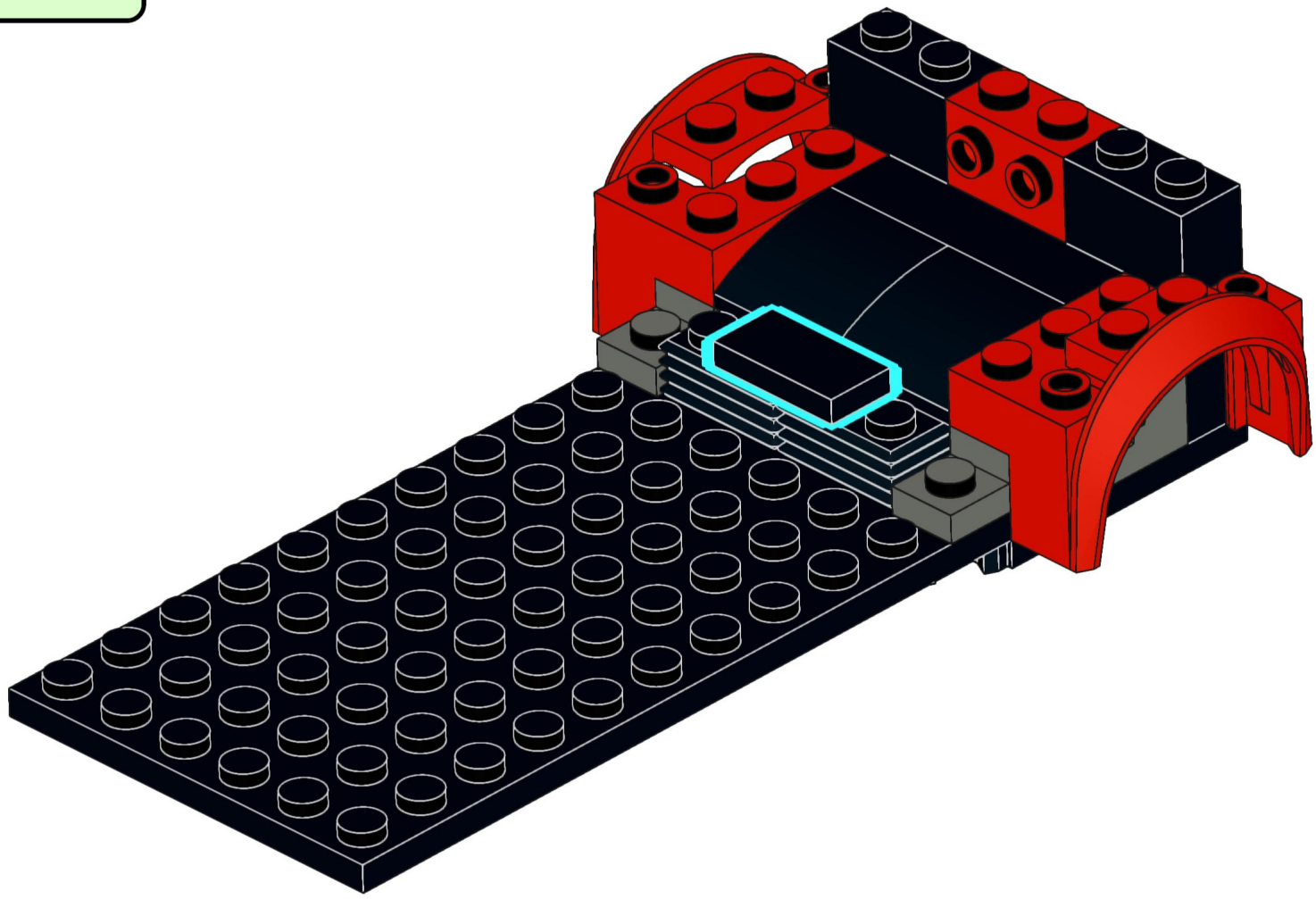

13

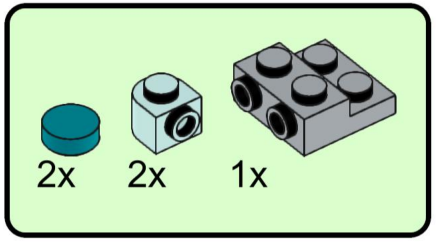

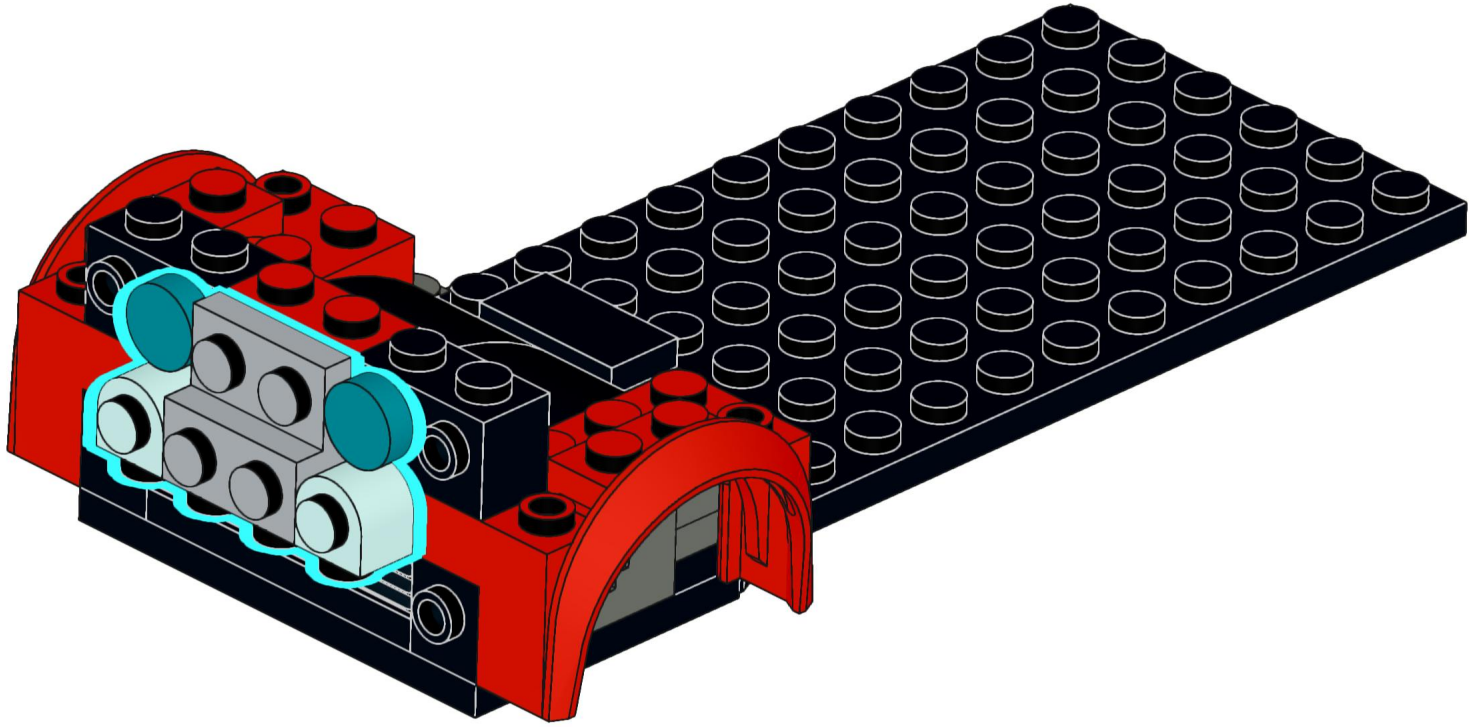

14

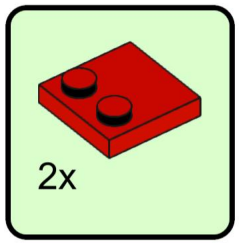

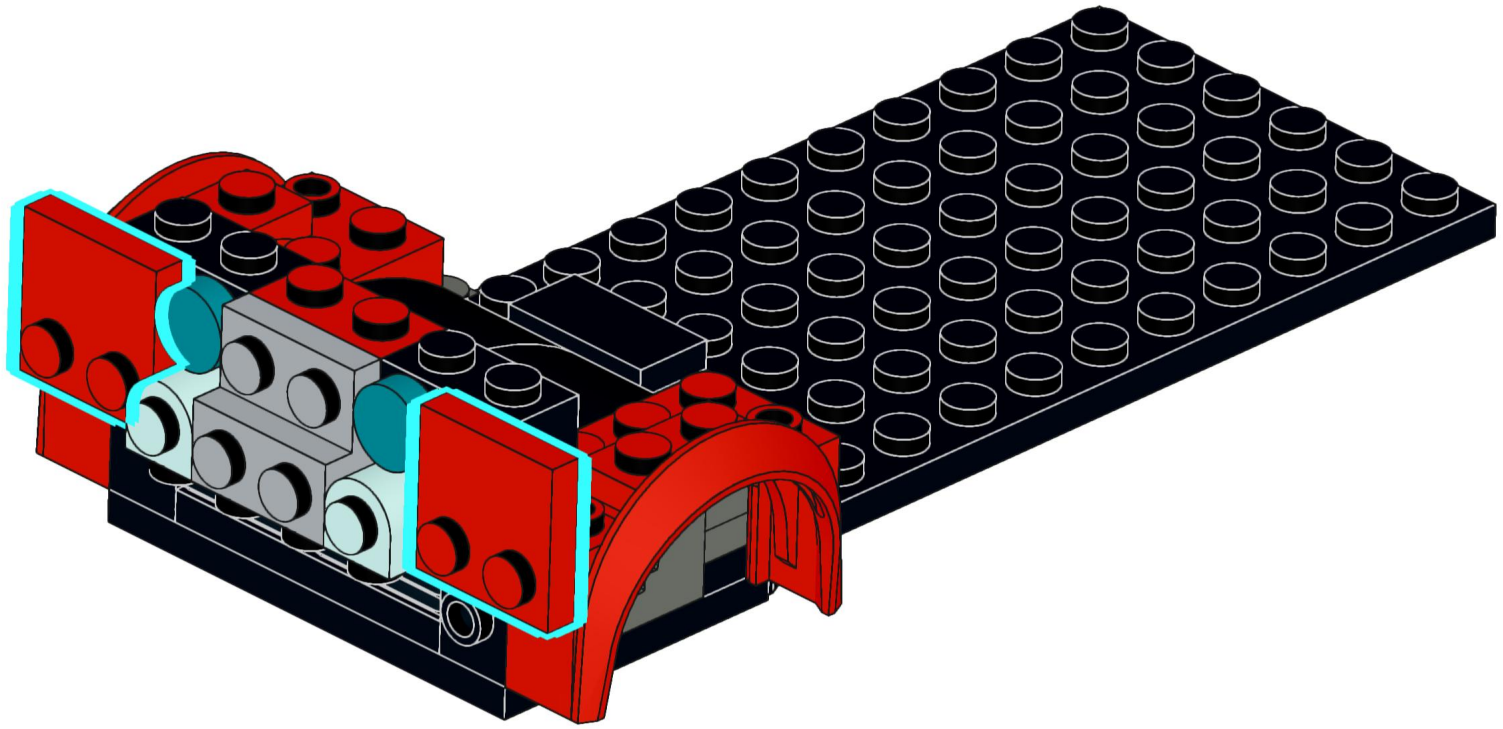

15

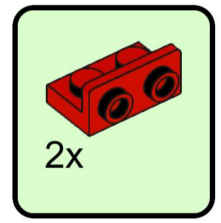

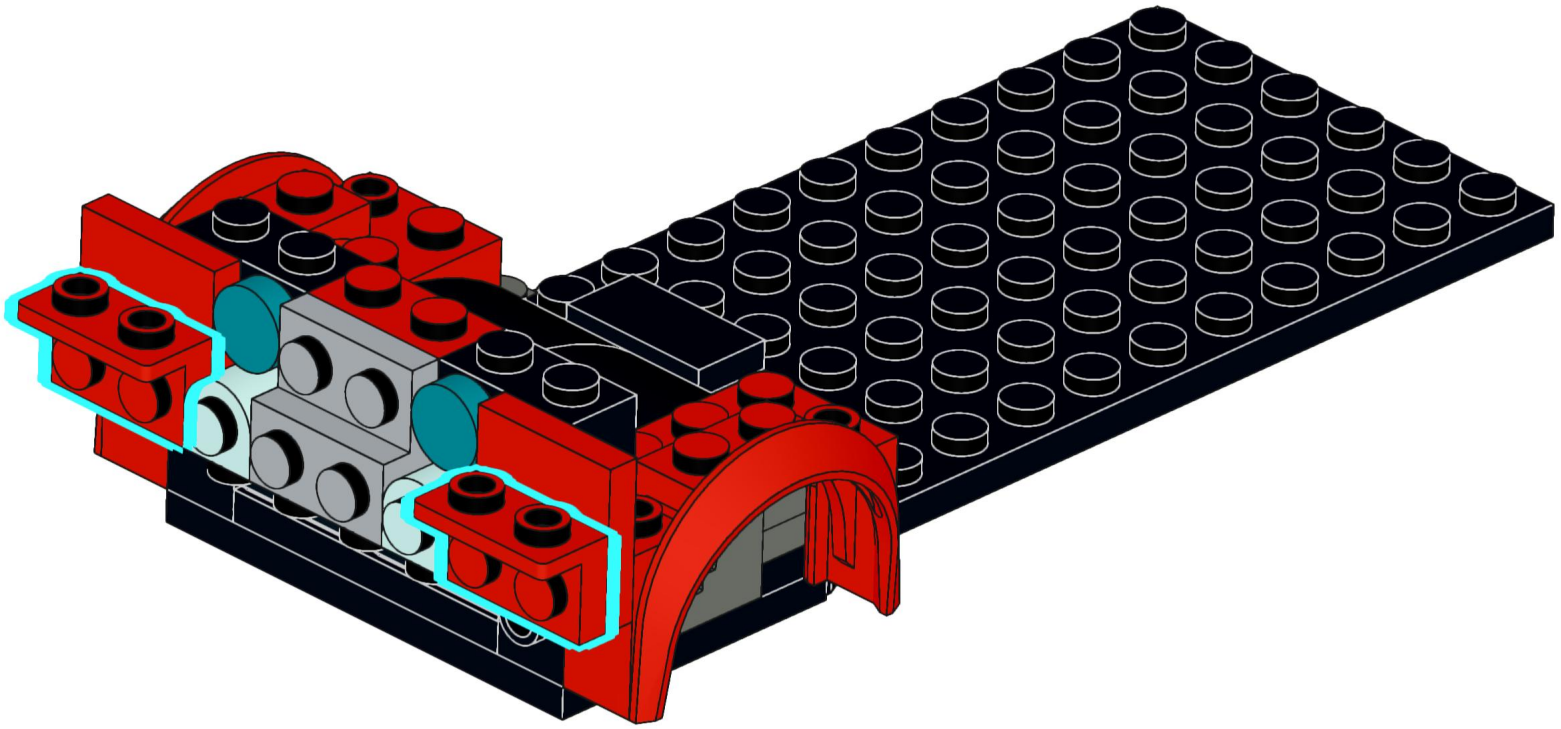

16

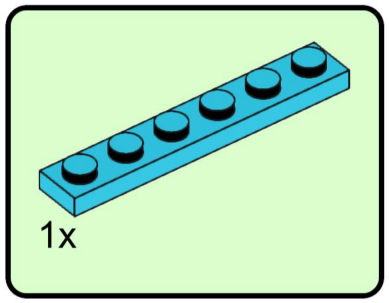

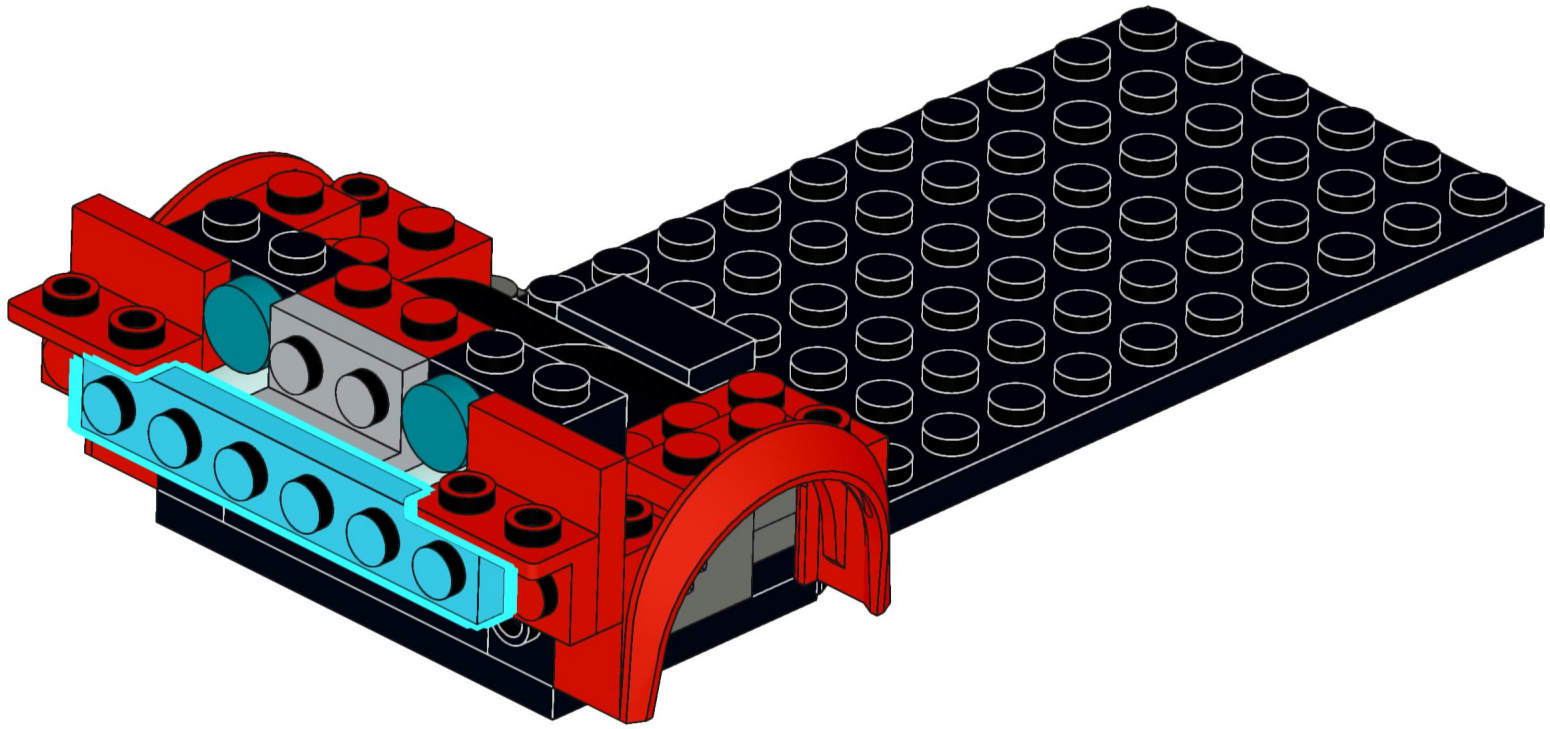

17

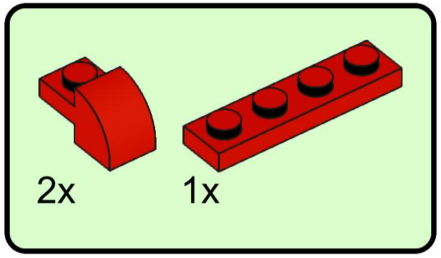

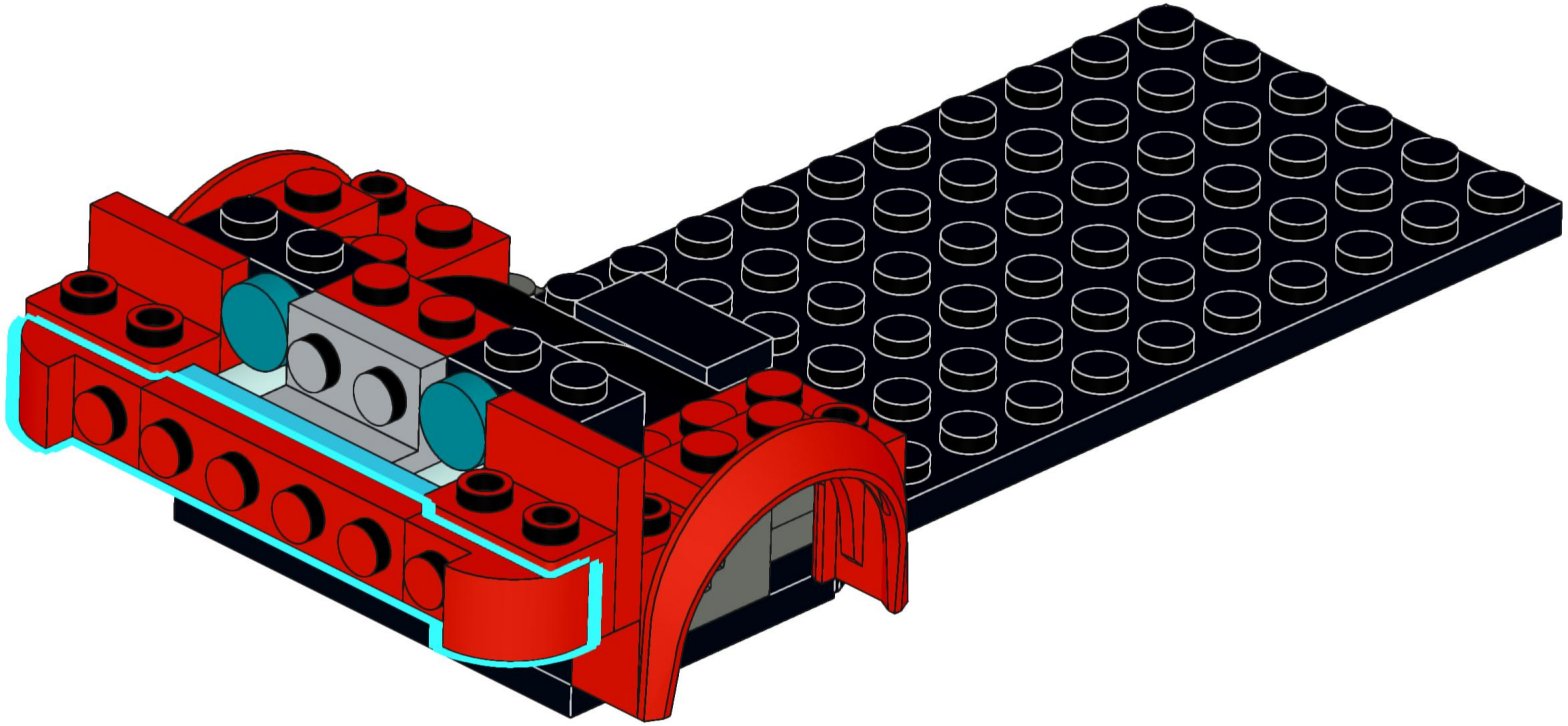

18

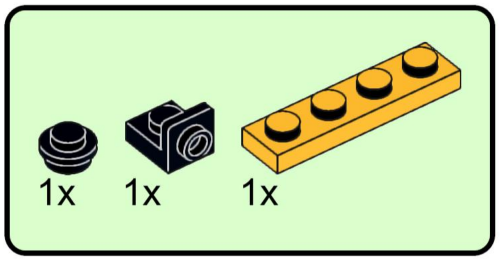

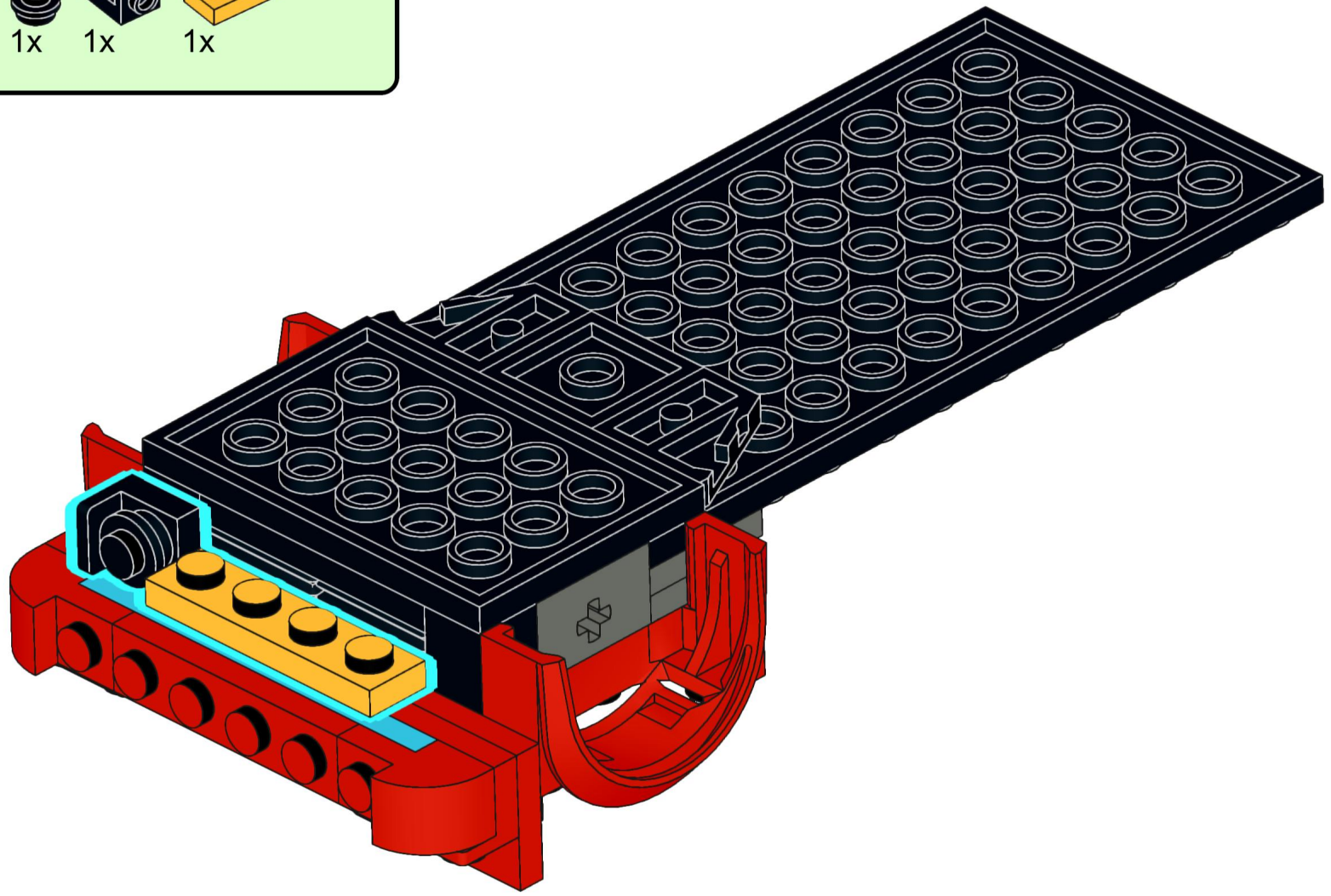

19

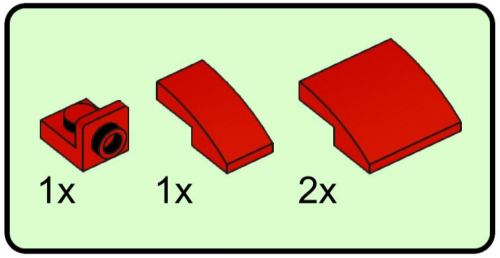

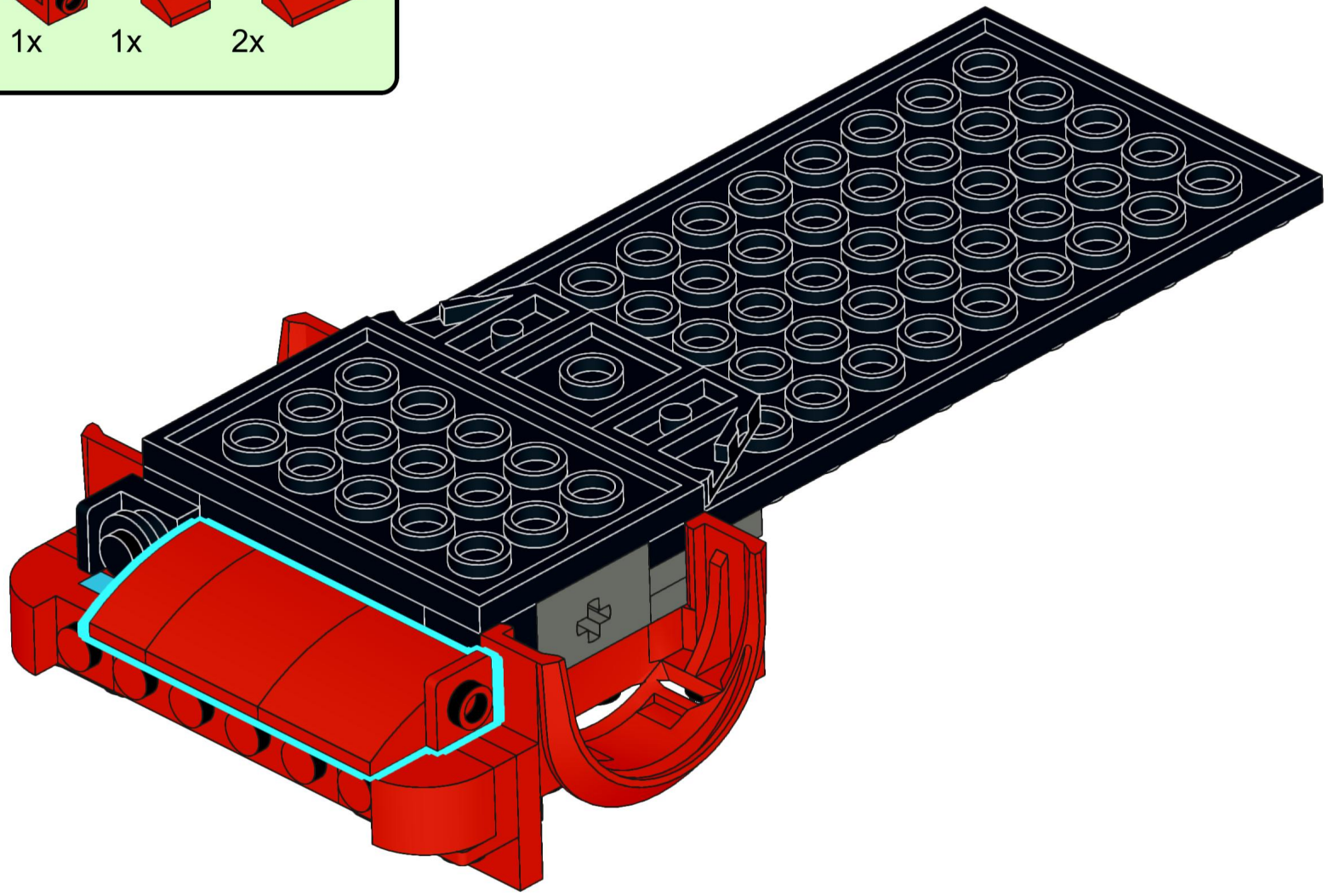

20

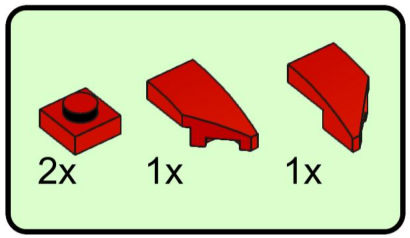

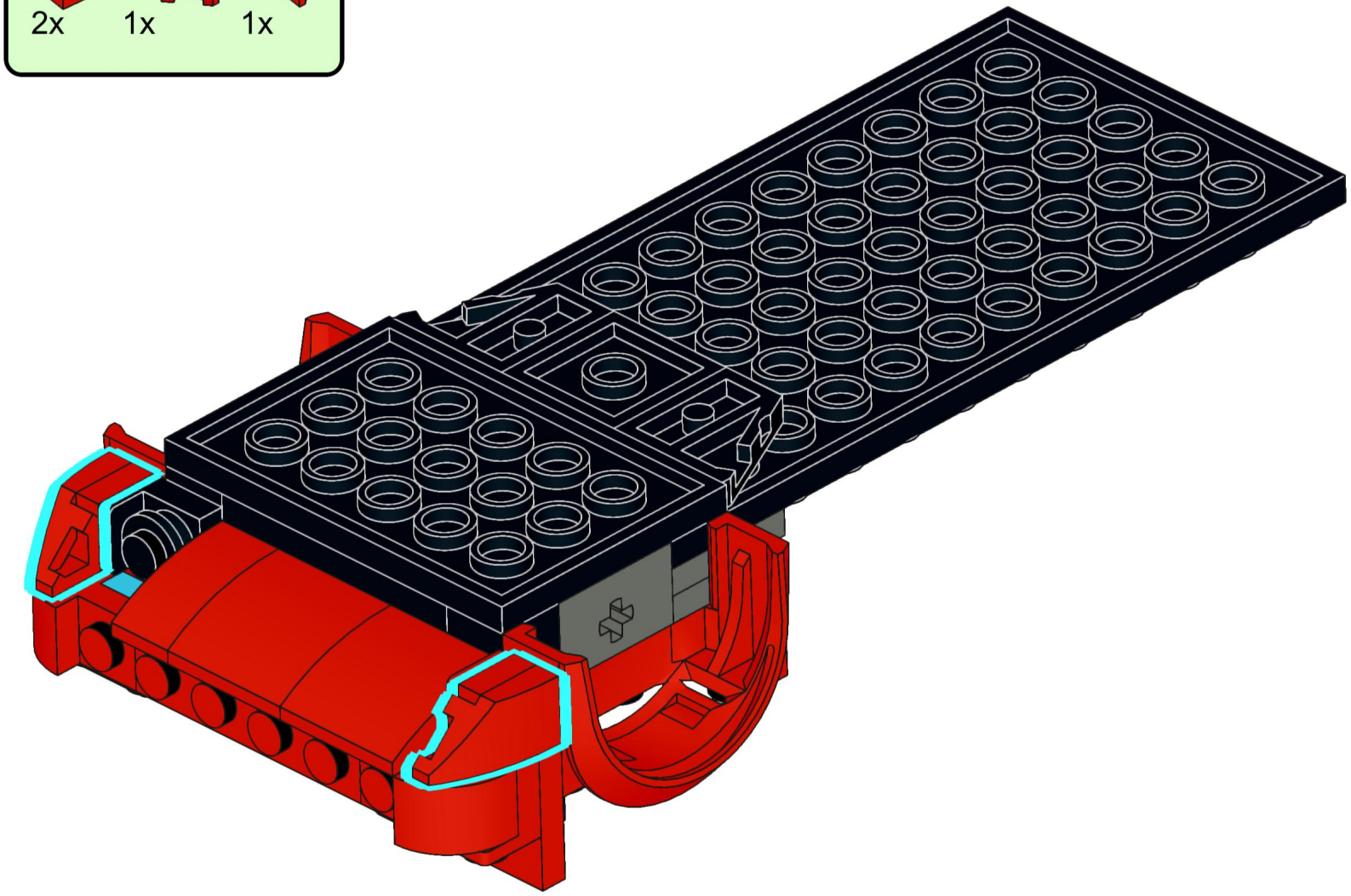

21

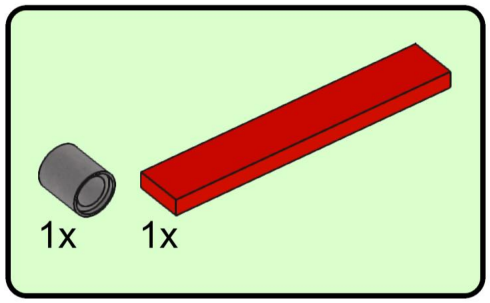

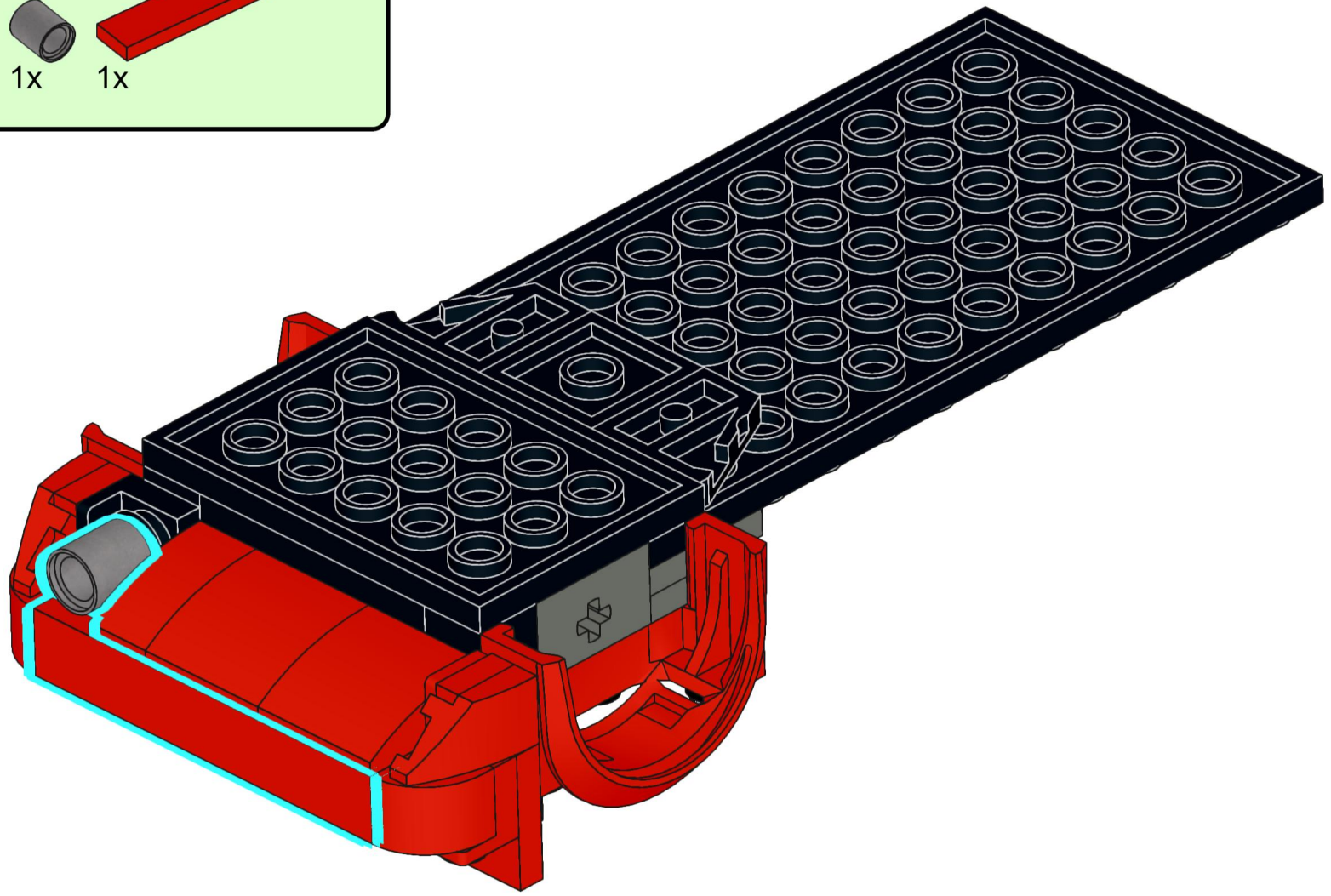

22

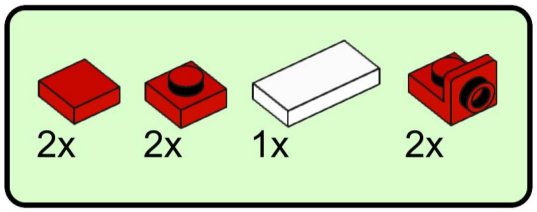

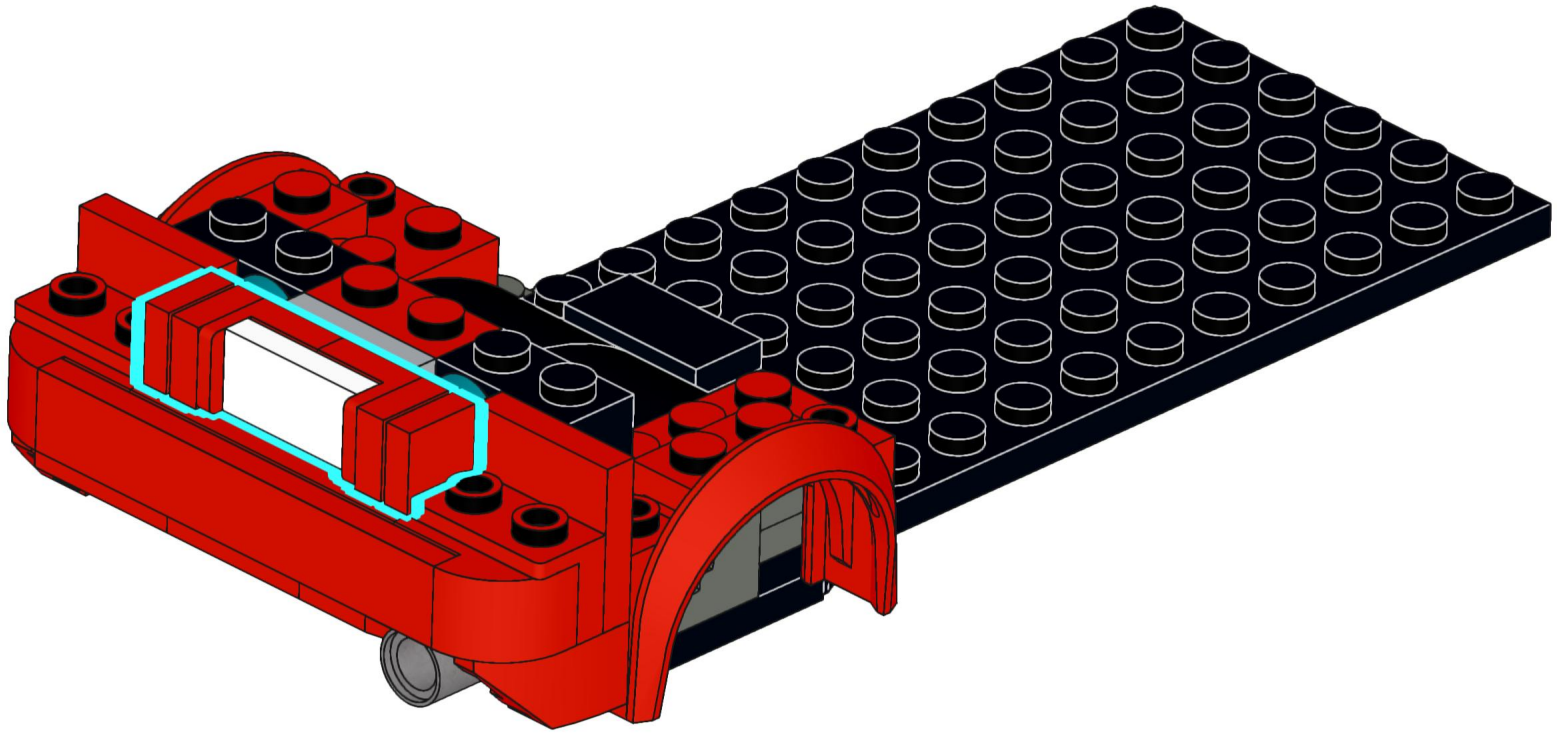

23

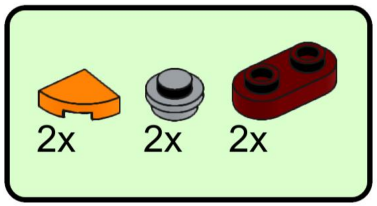

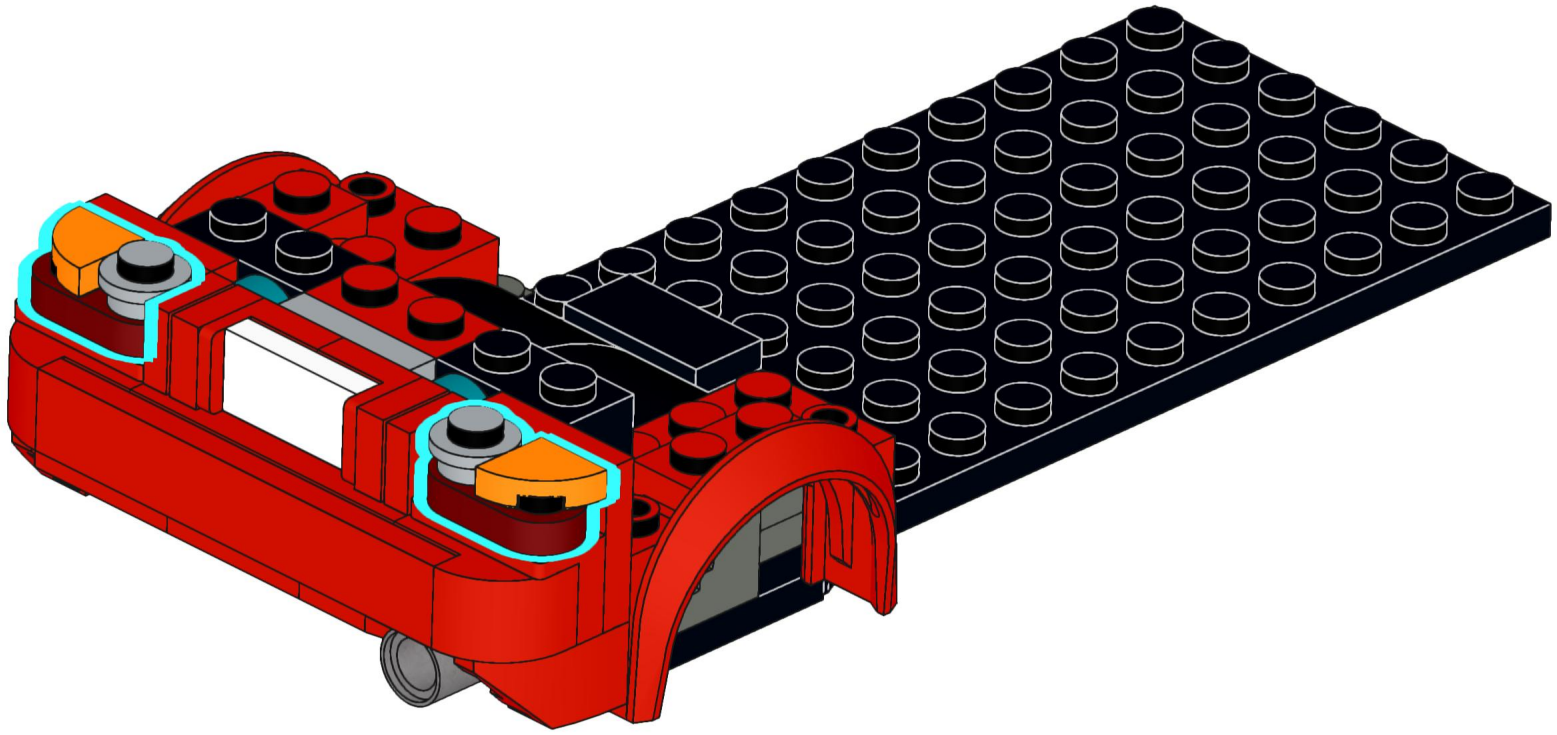

24

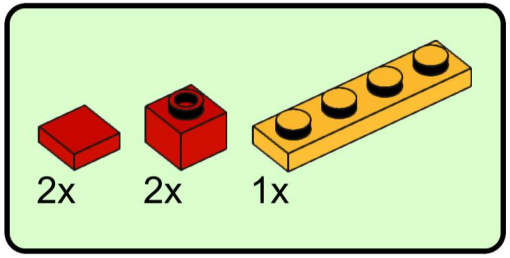

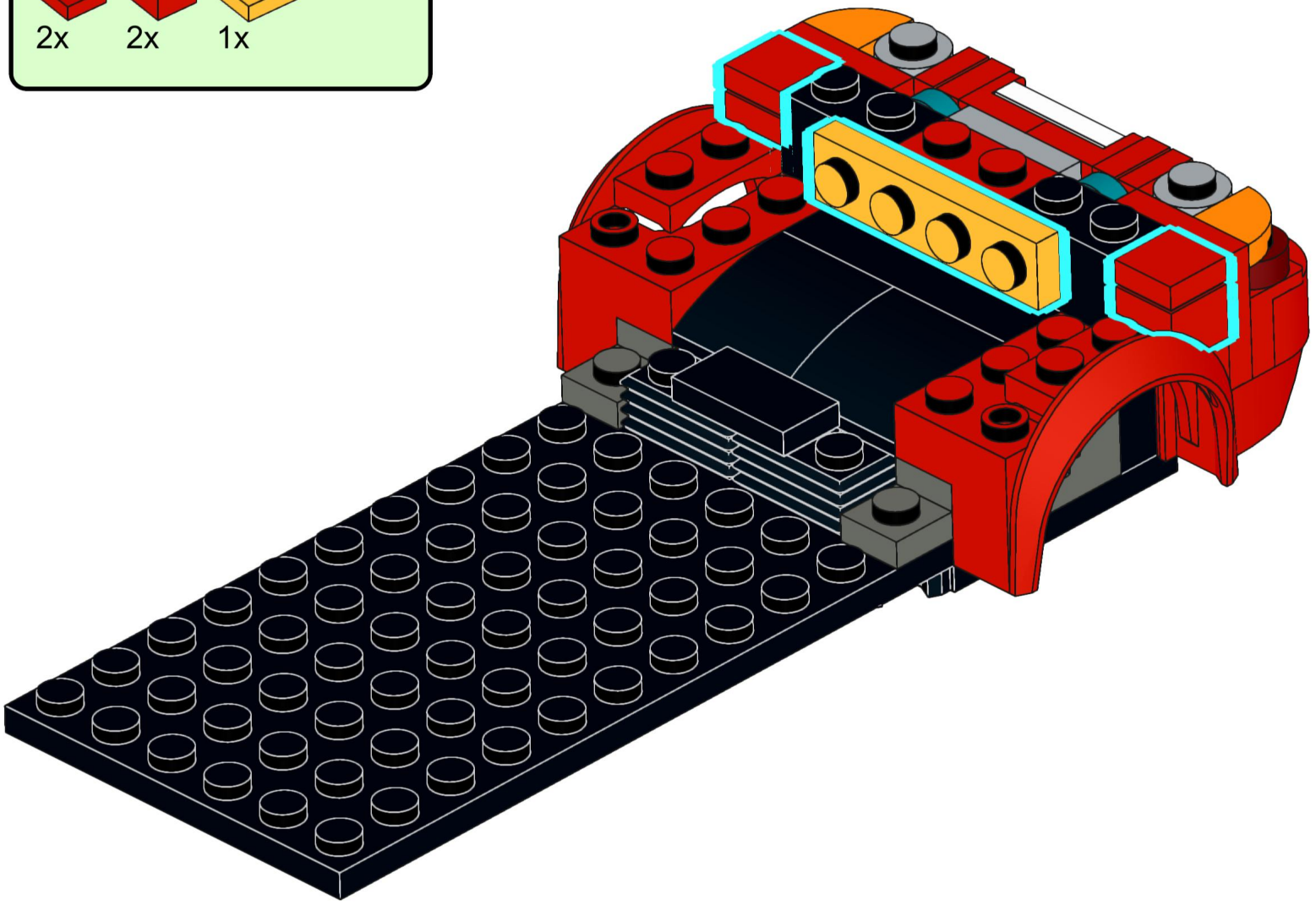

25

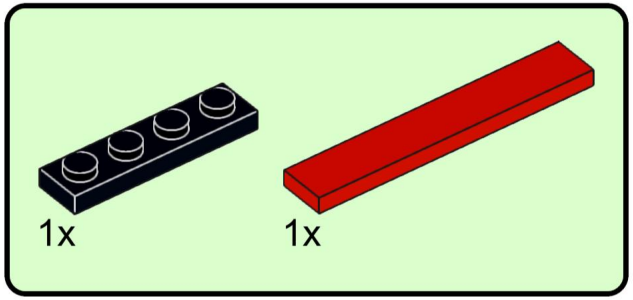

26



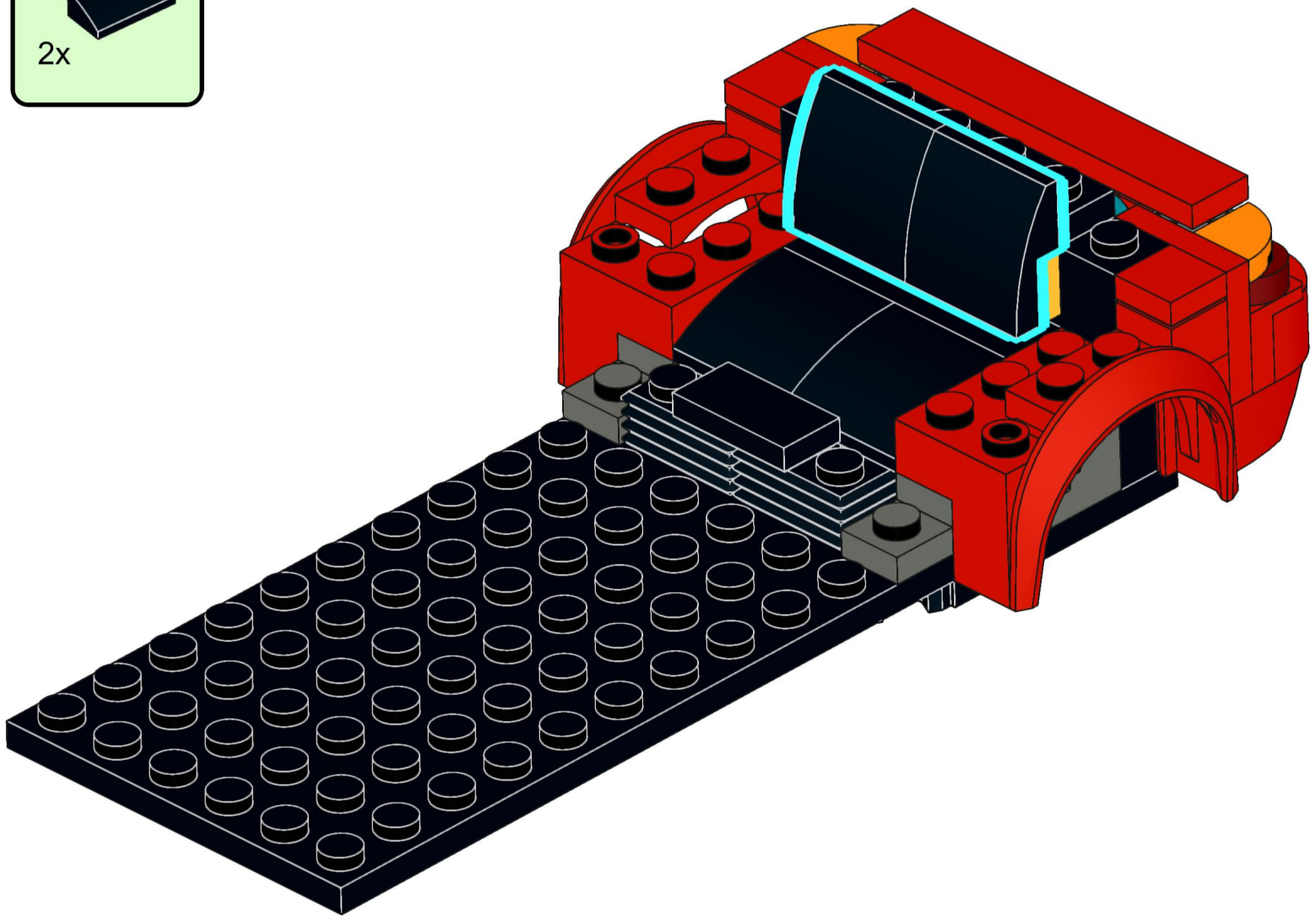

27

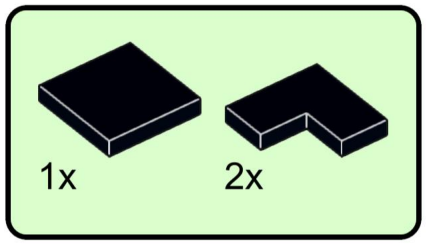

28

2x

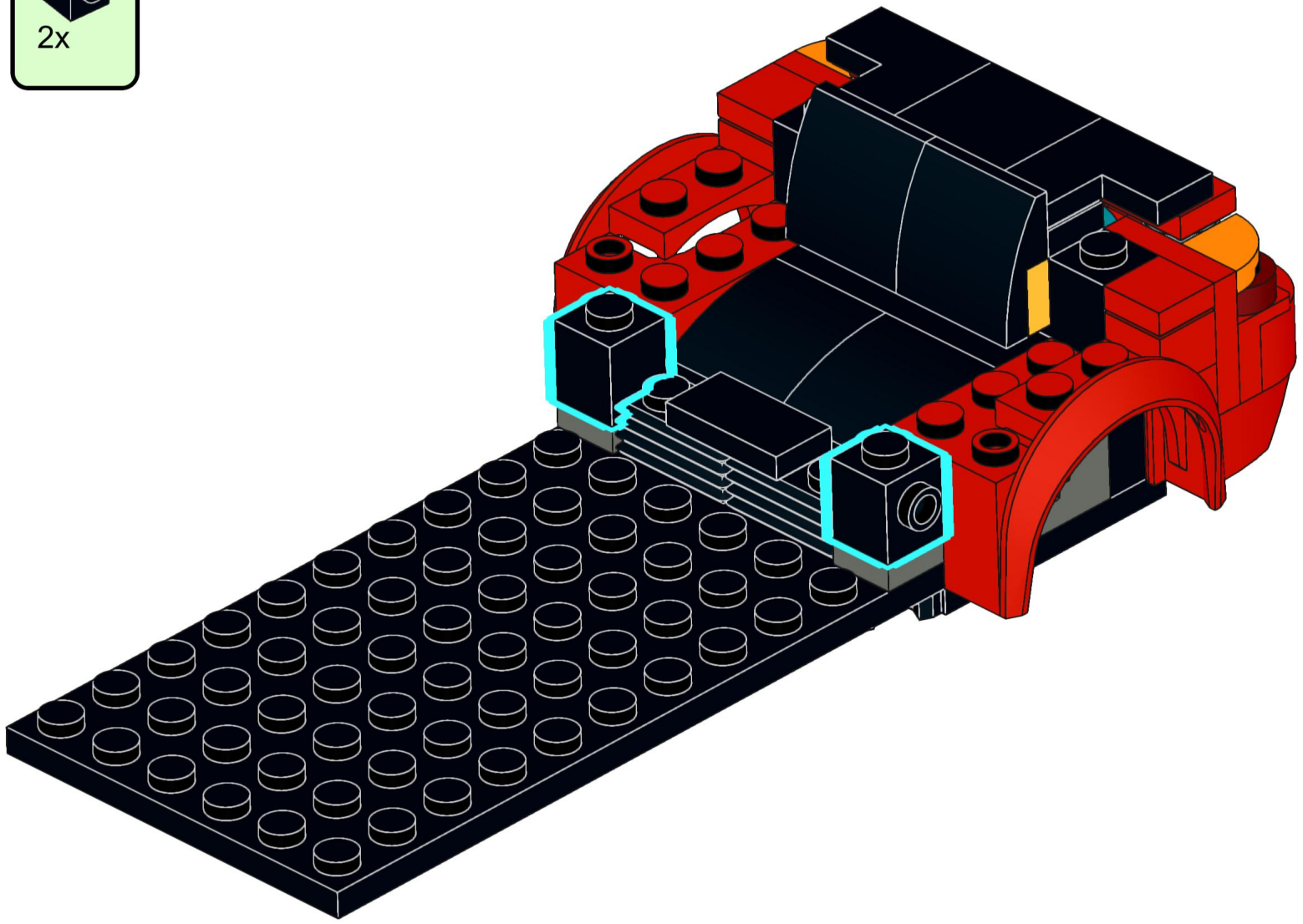

29

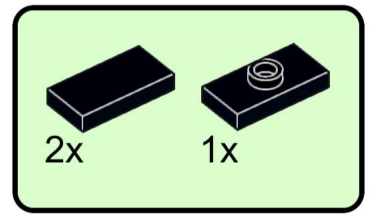

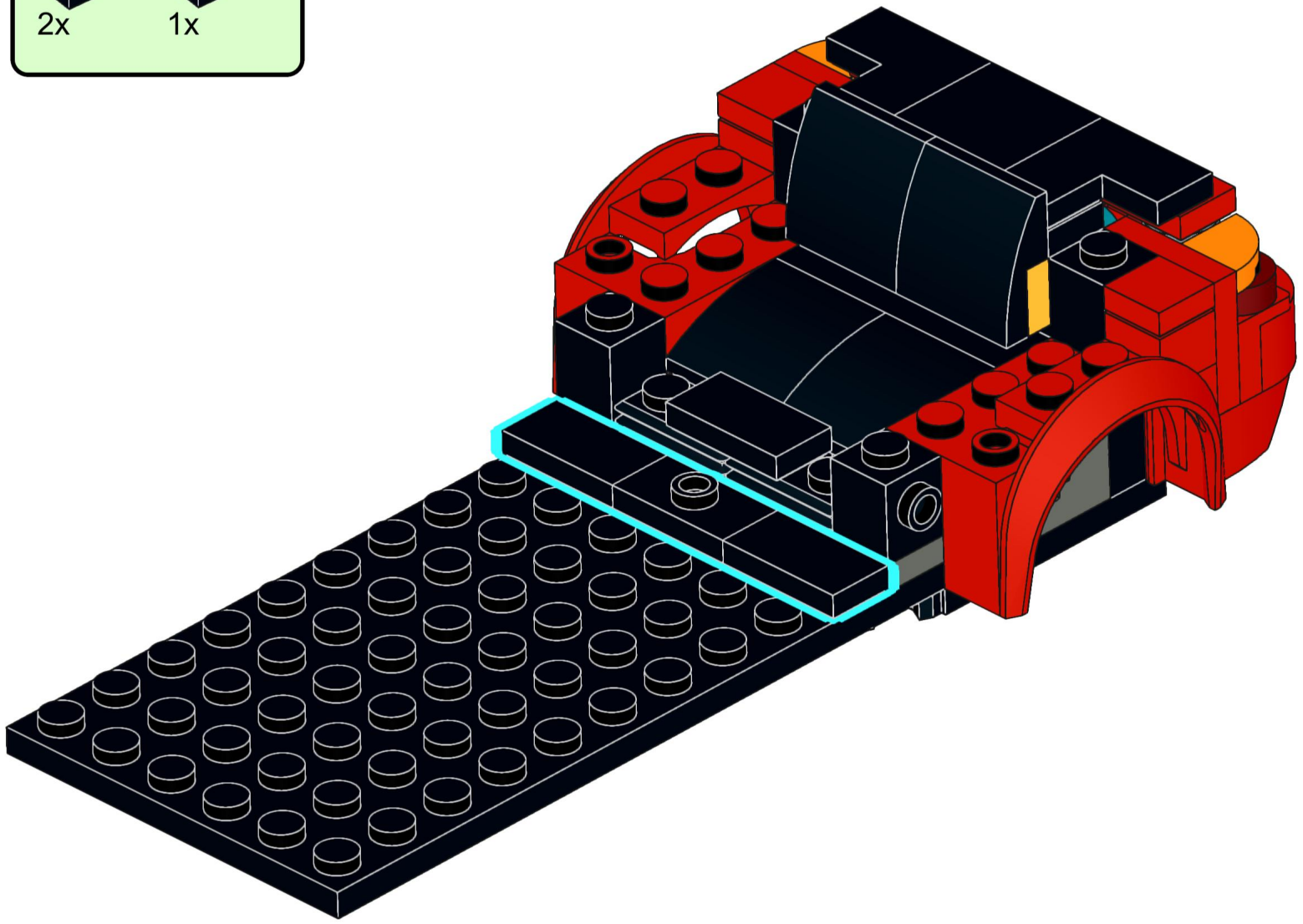

30

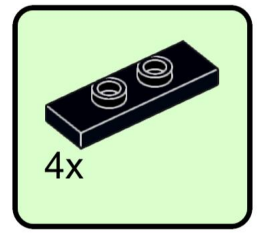

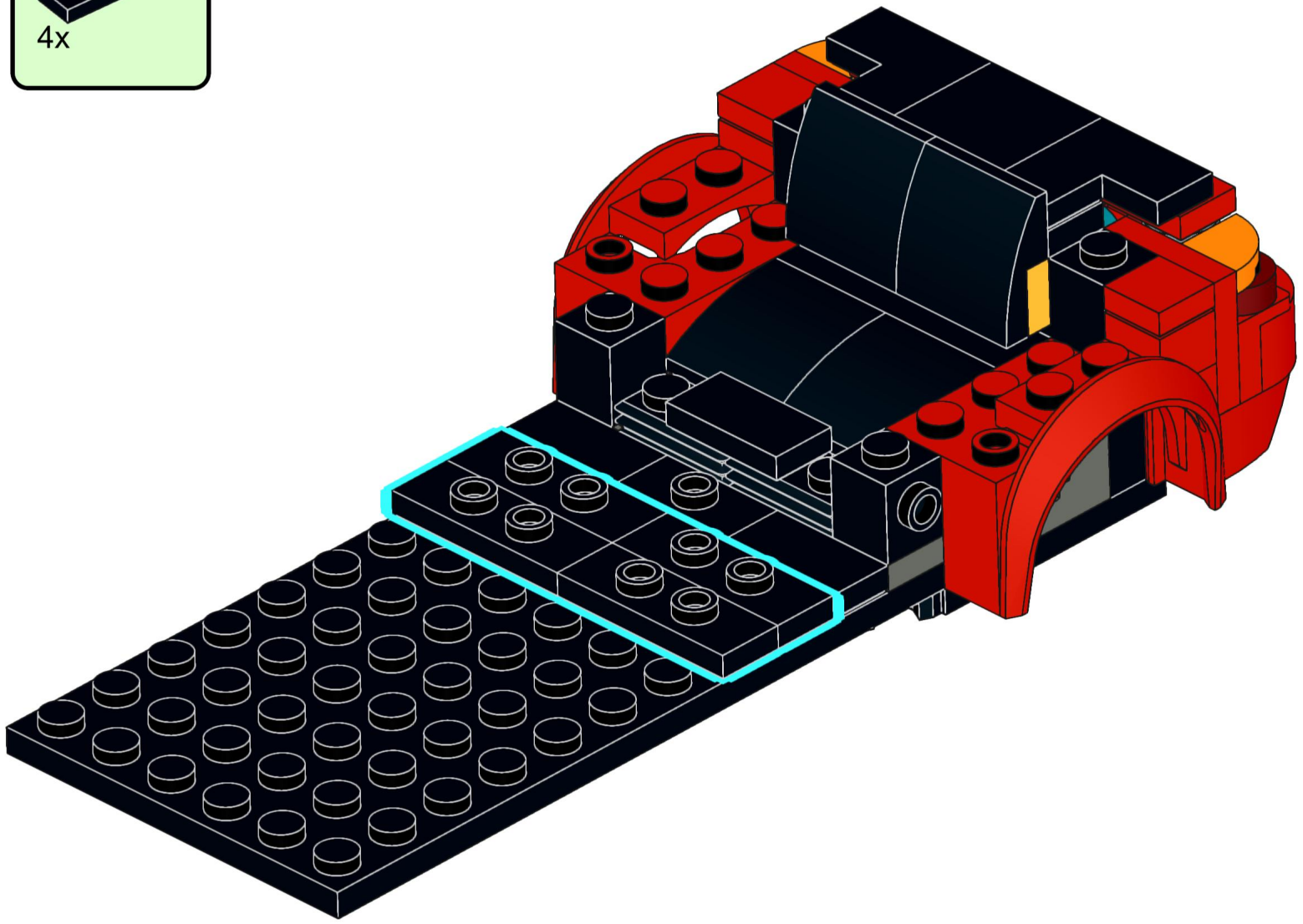

31

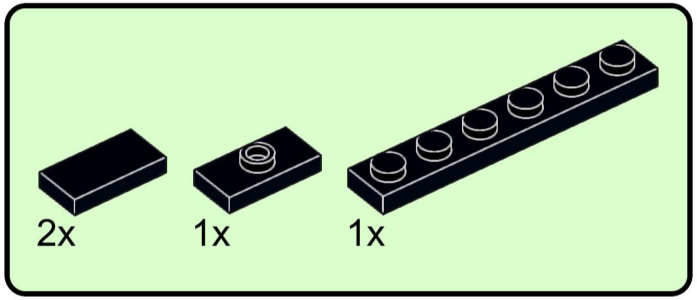

32

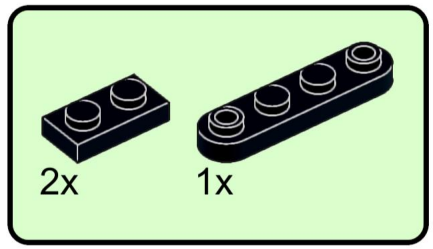

33

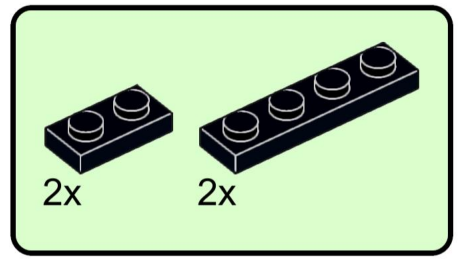

34

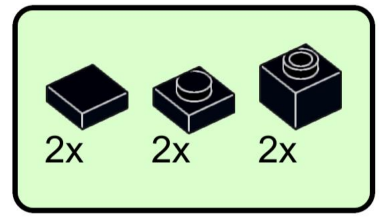

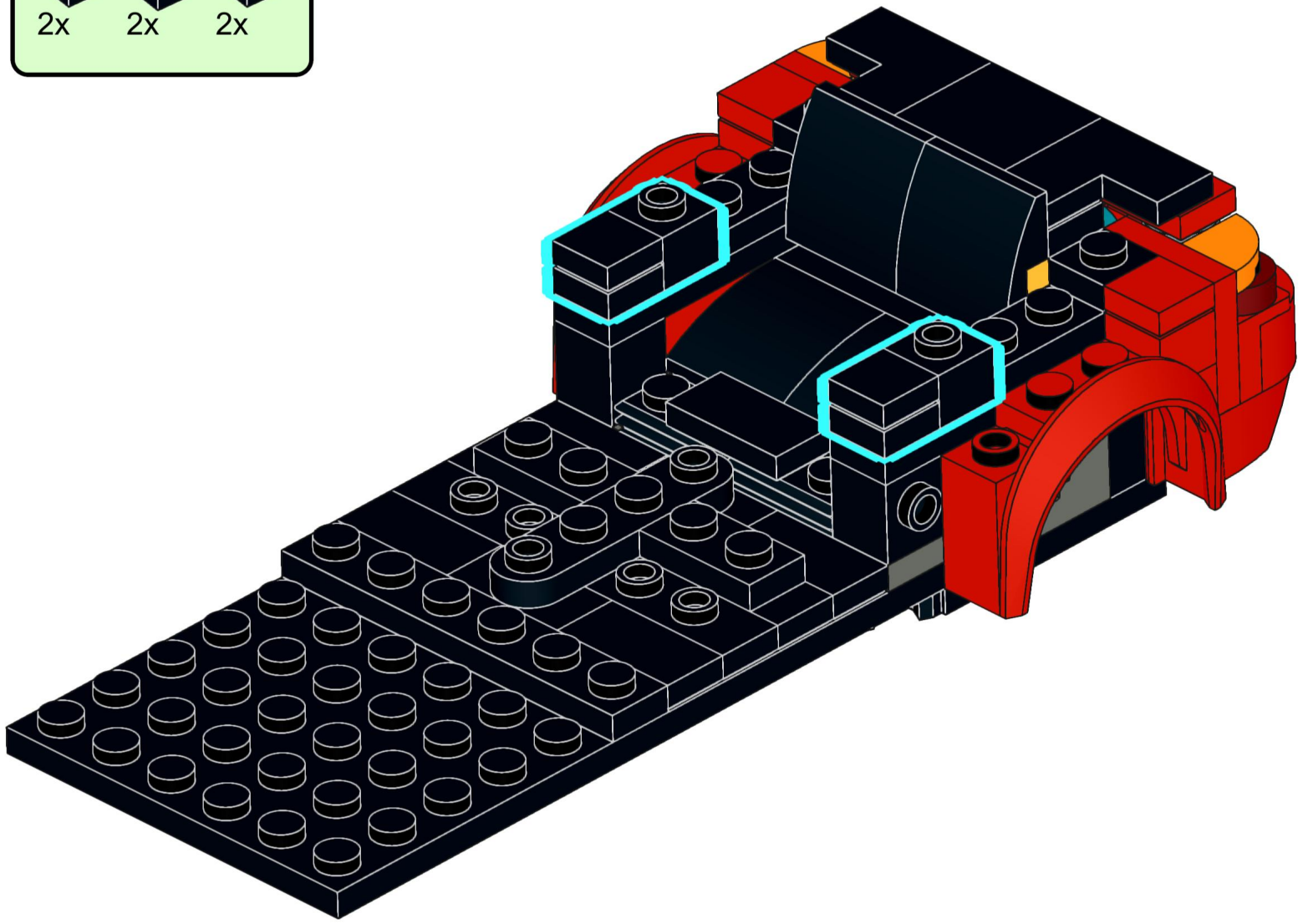

35

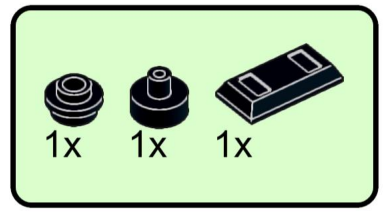

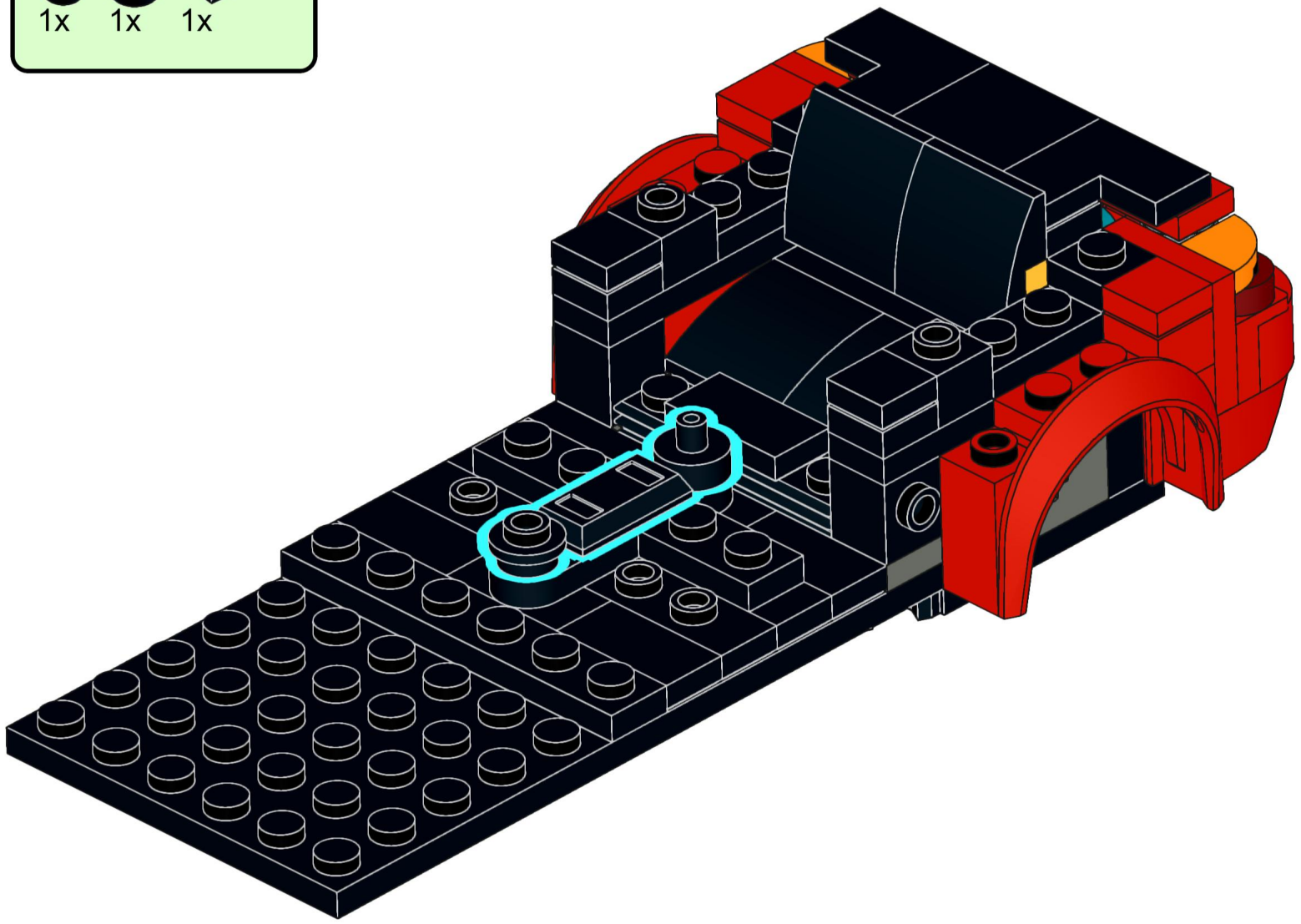

36

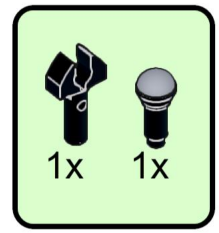

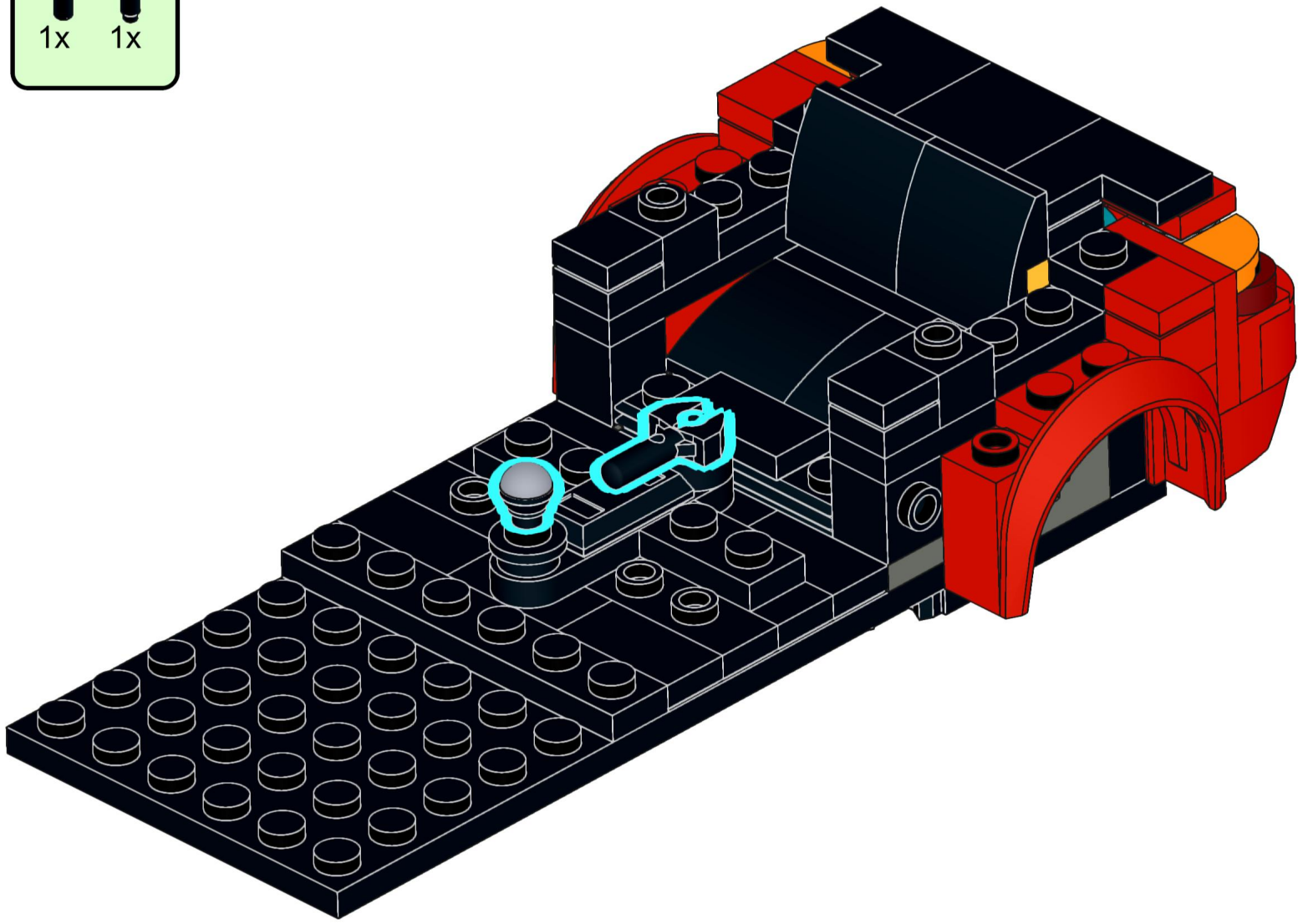

37

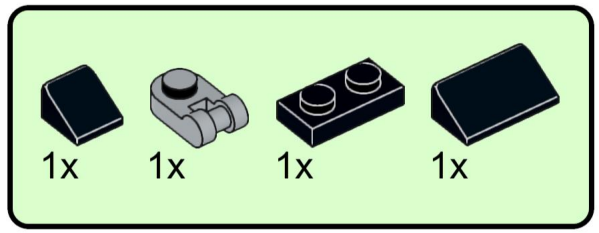

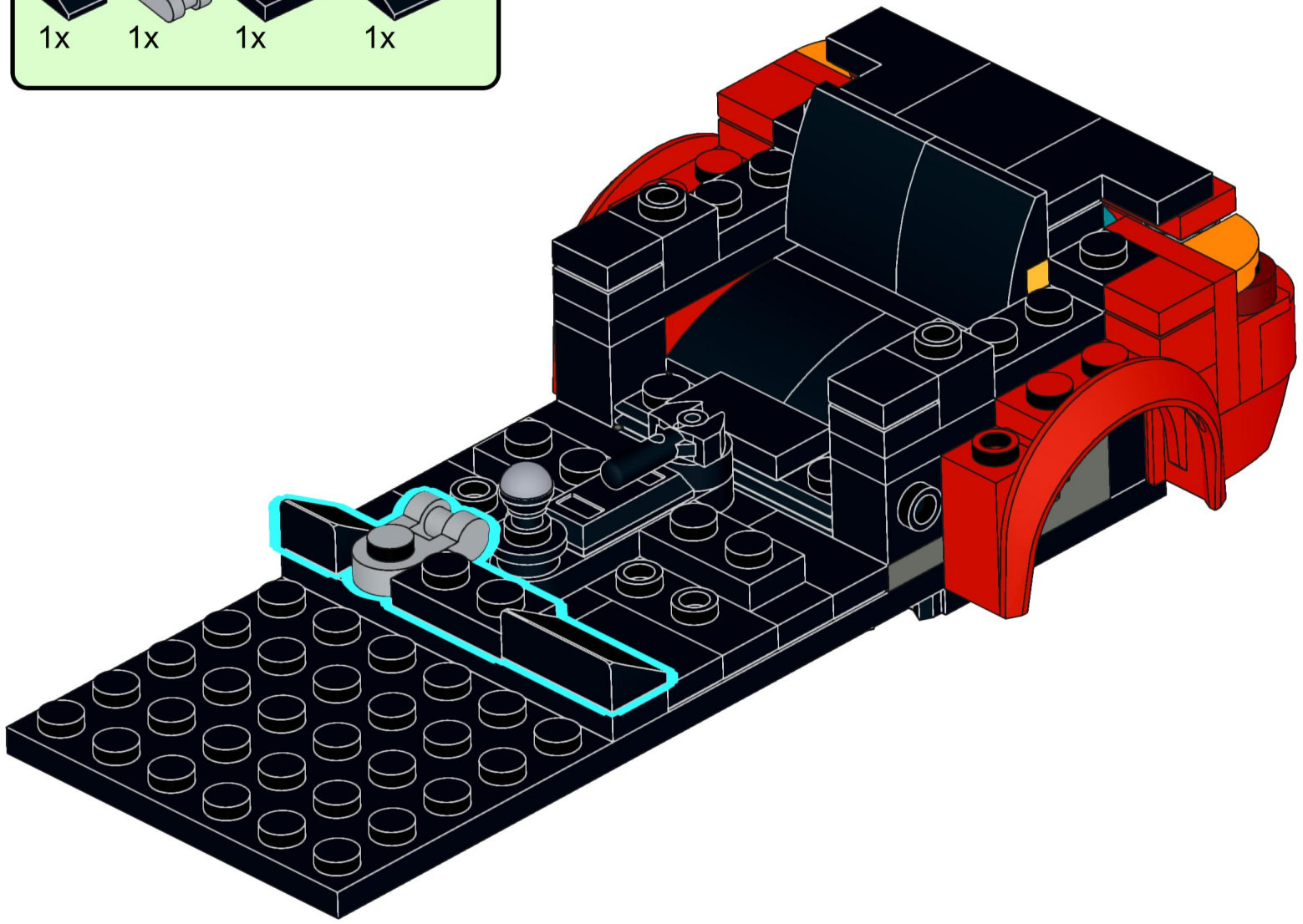

38

2x

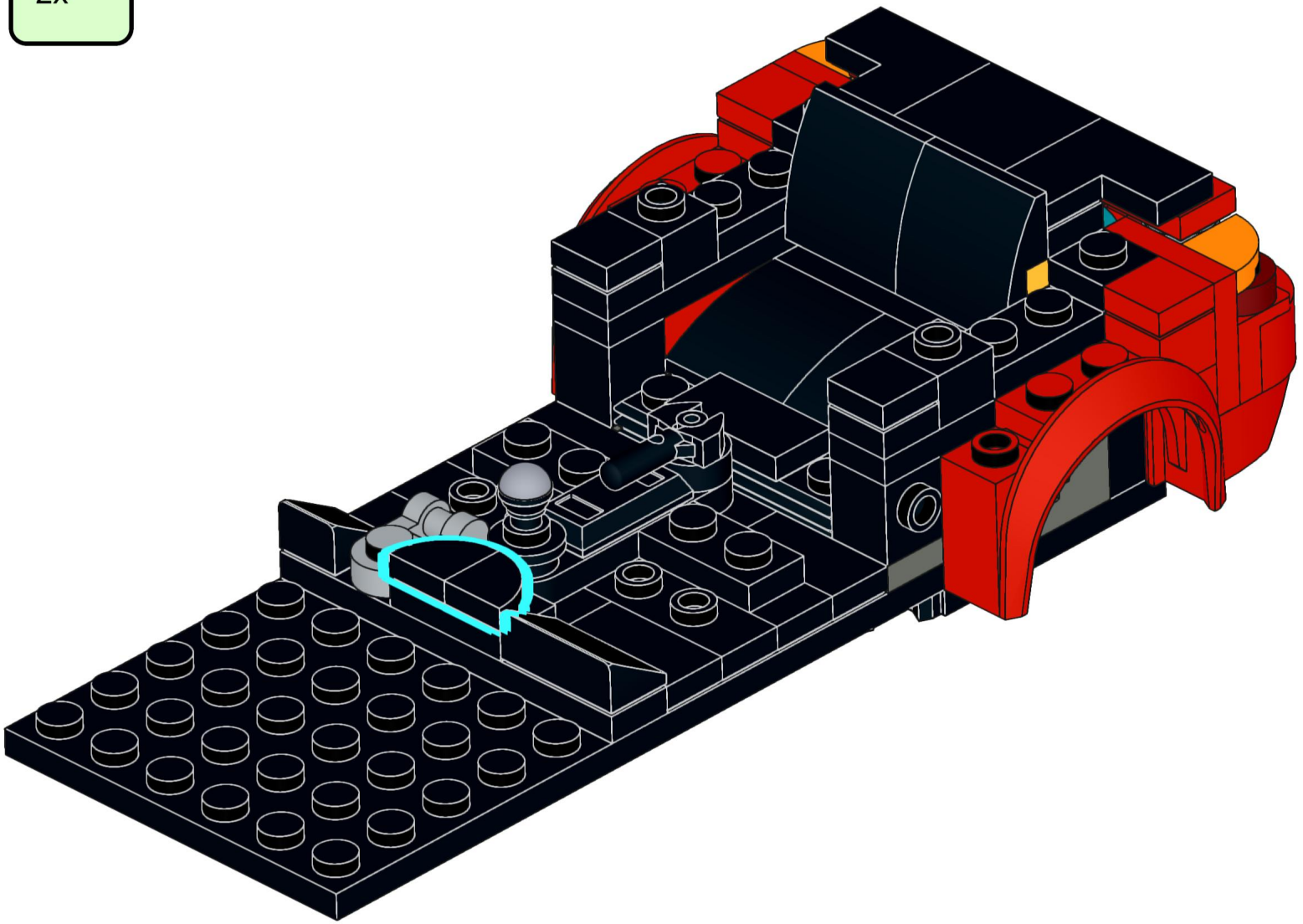

39



40

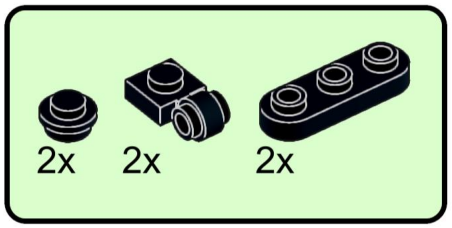

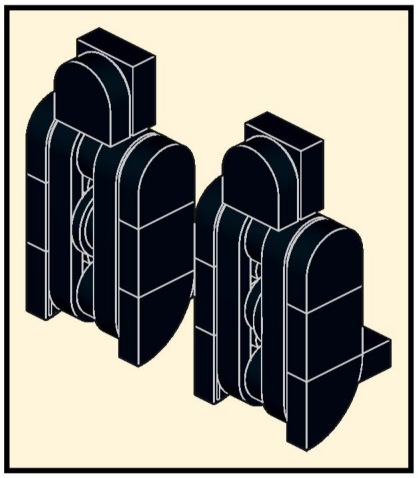

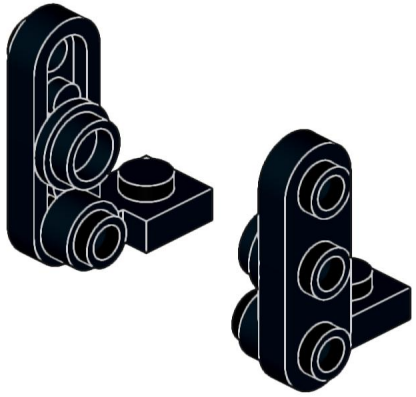

41

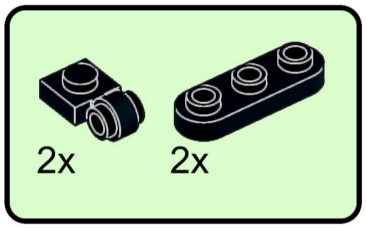

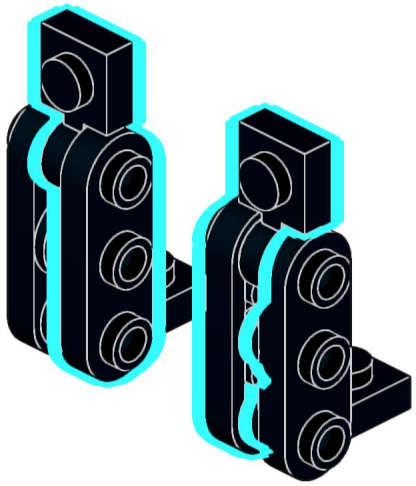

42

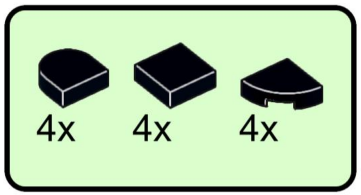

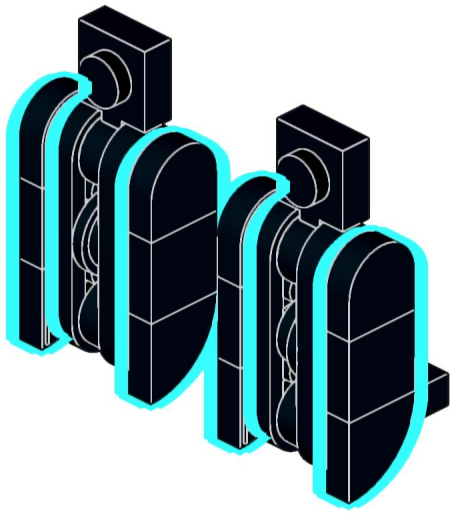

43

2x



44

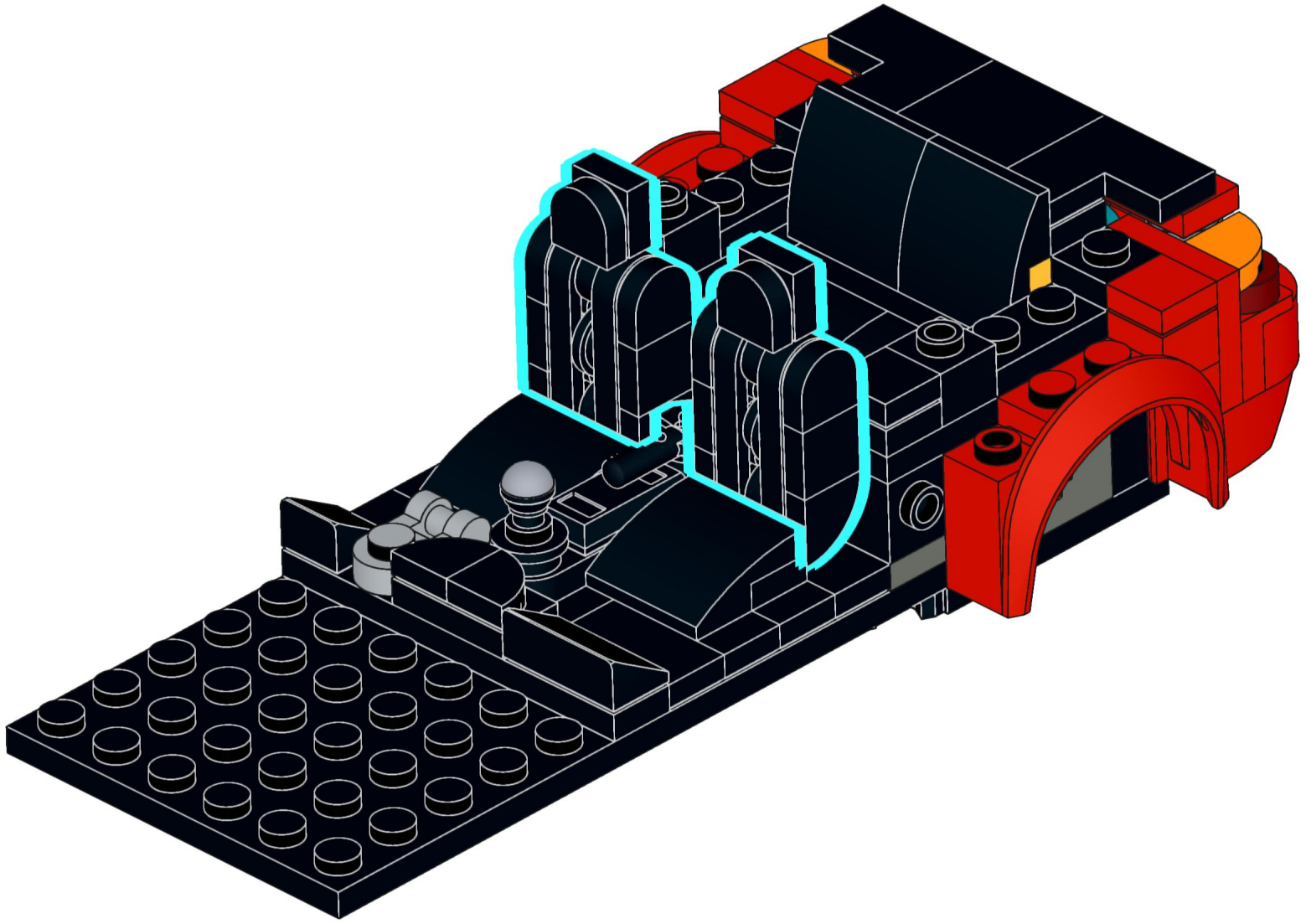

45

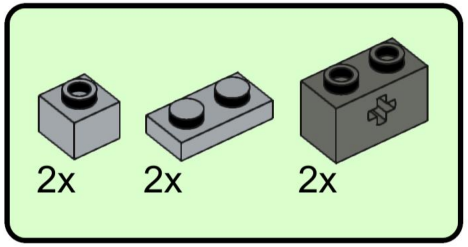

46

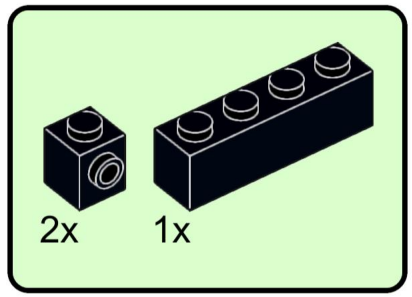

47

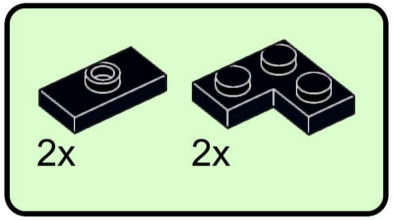

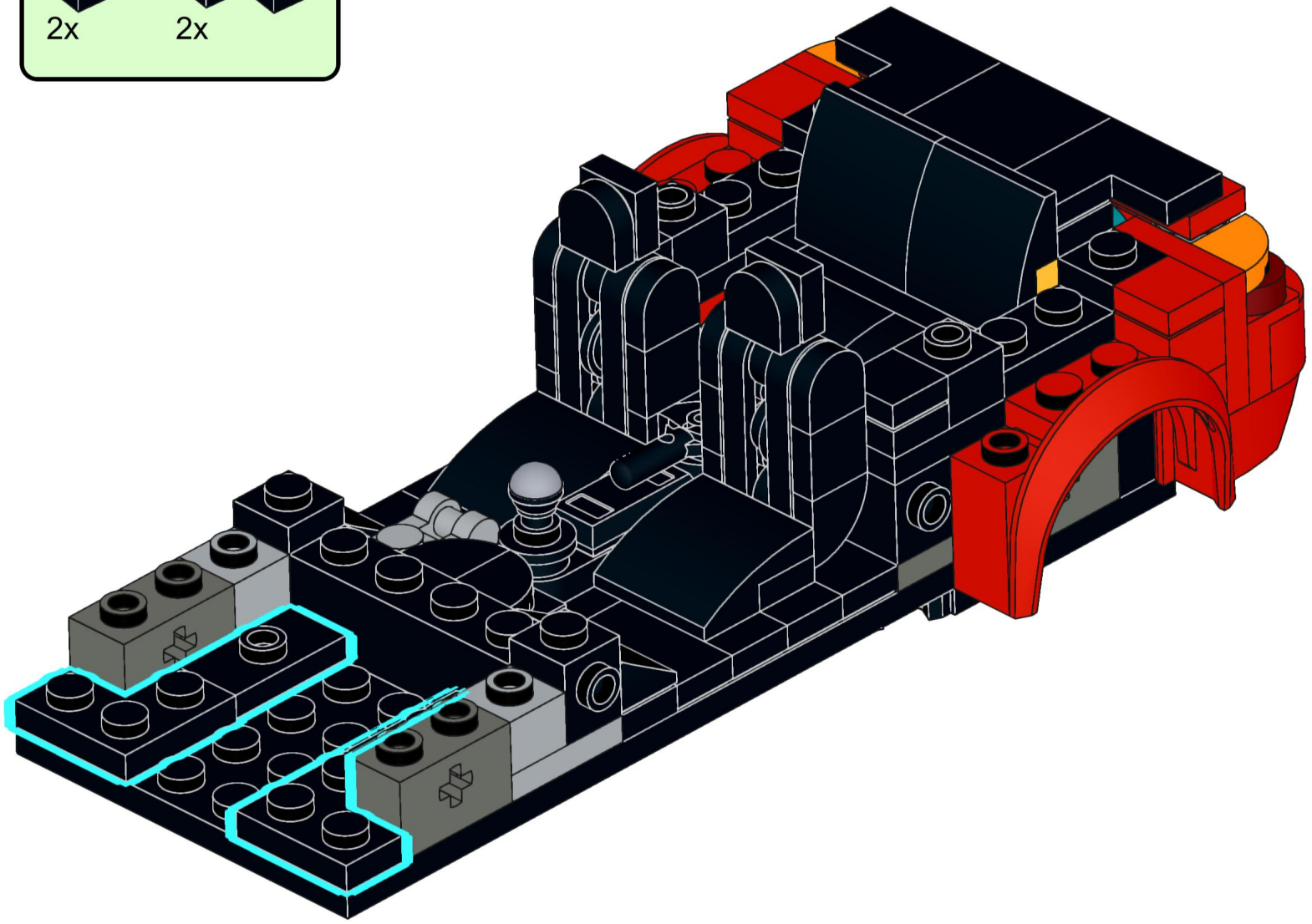

48

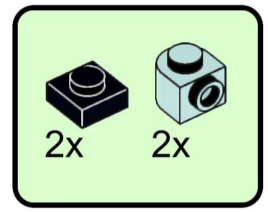

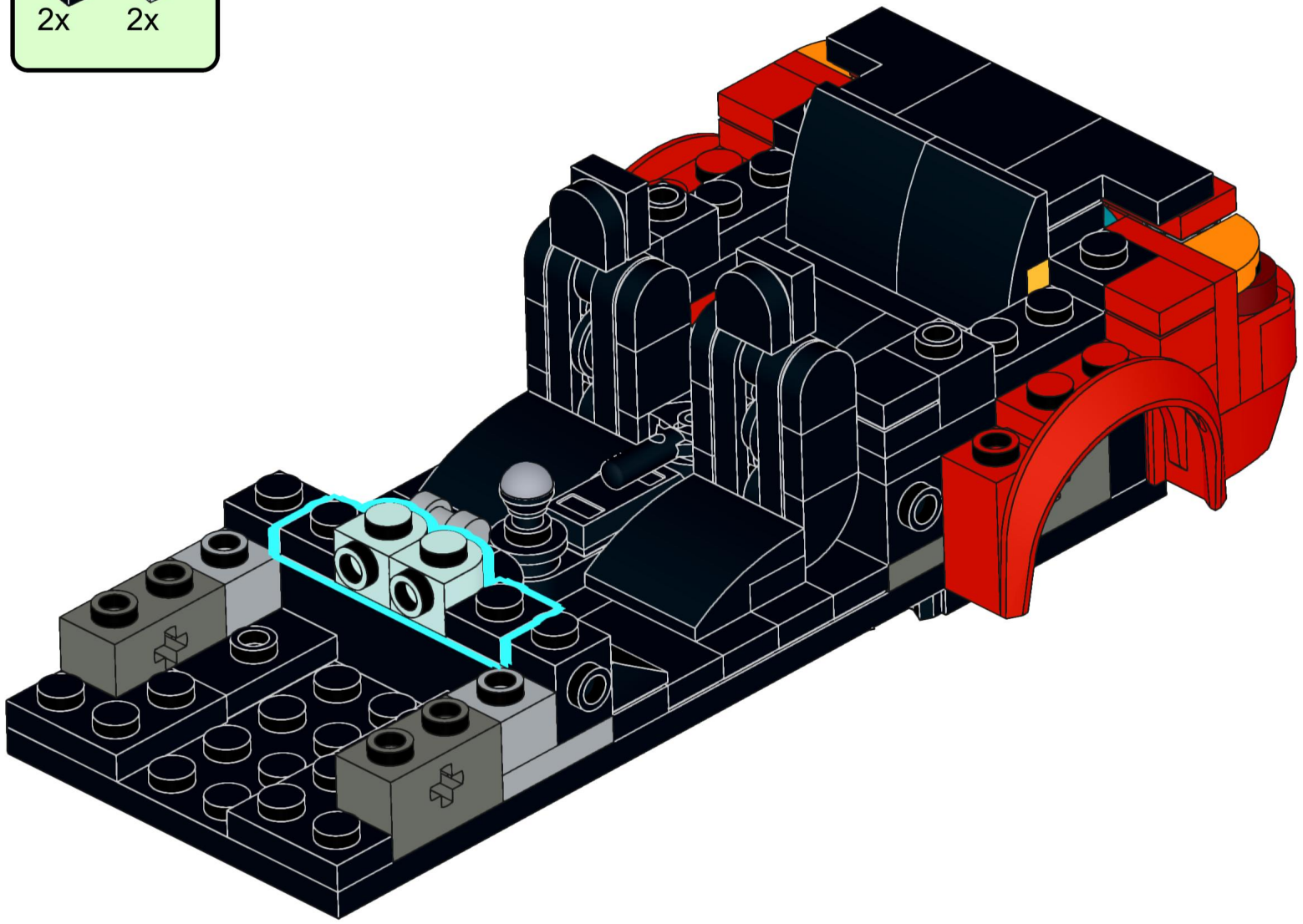

49

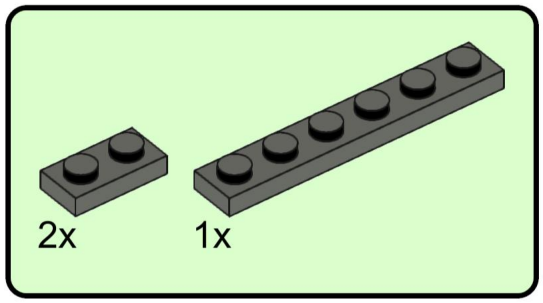

50

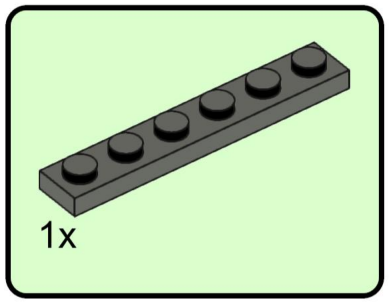

51

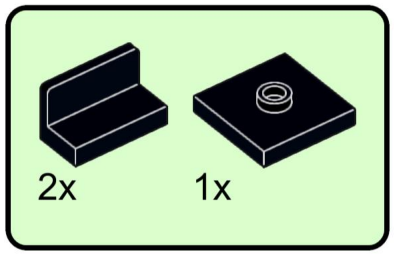

52

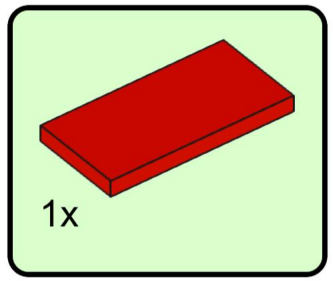

53

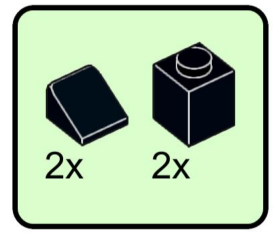

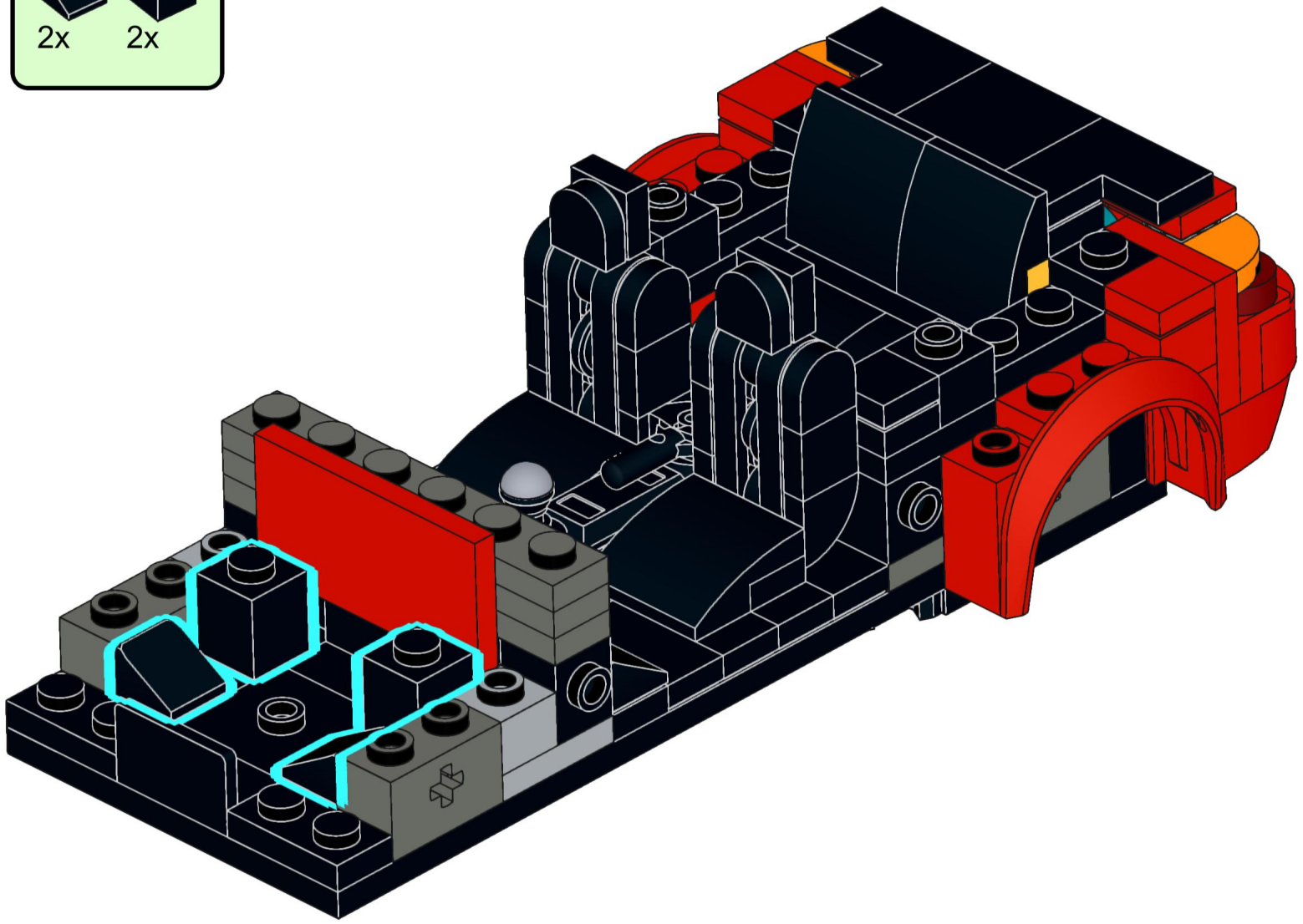

54

2x

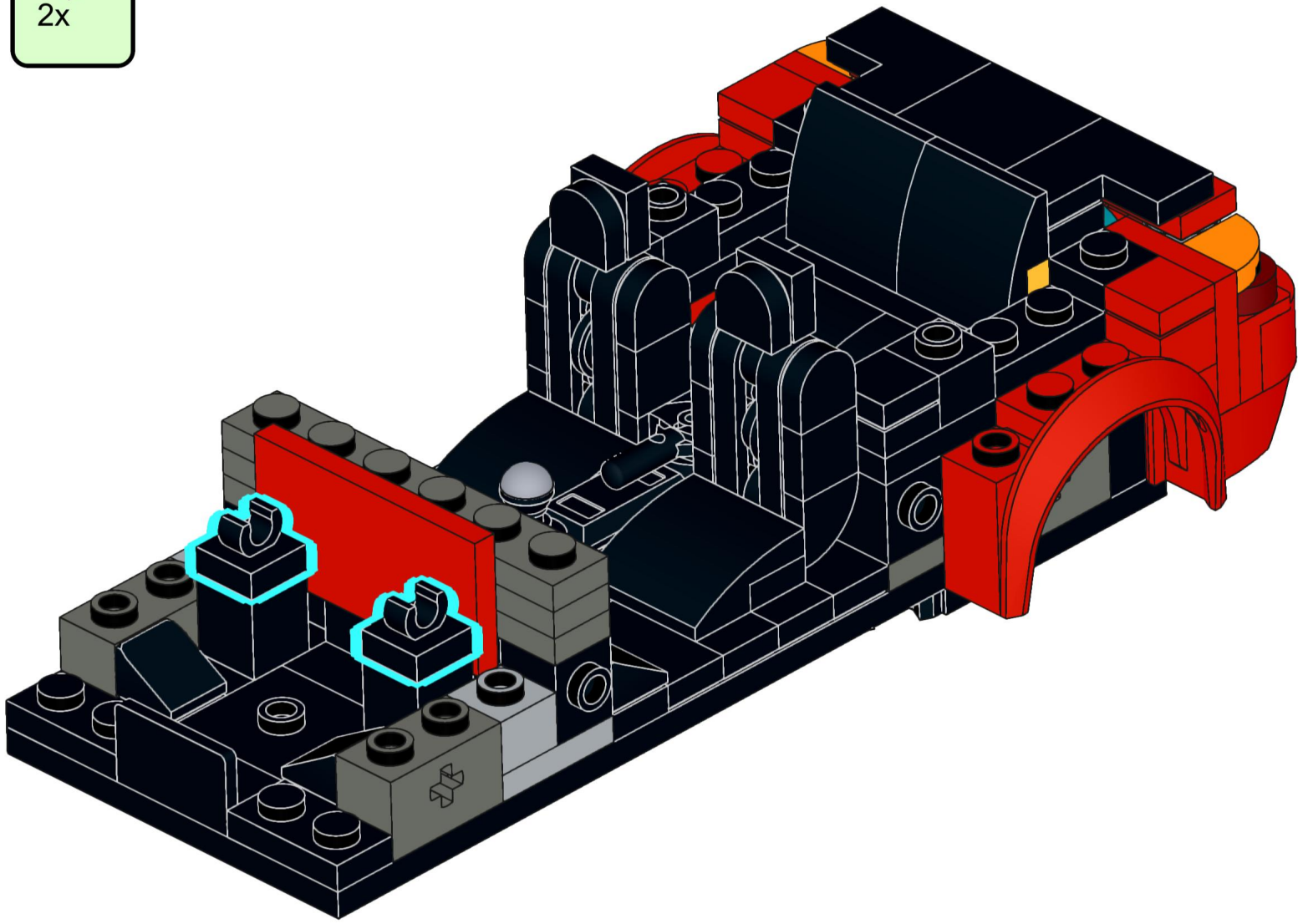

55

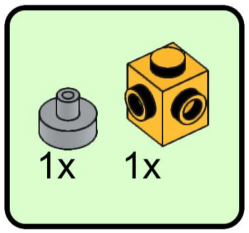

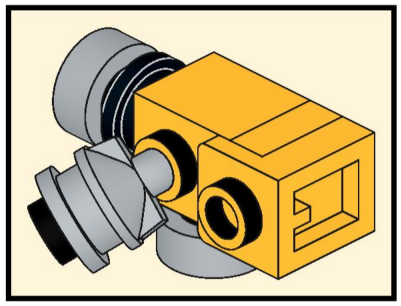

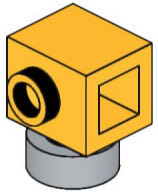

56

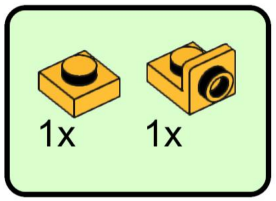

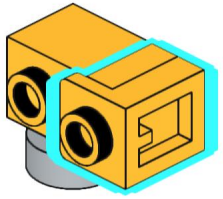

57

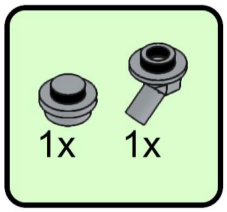

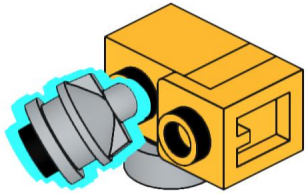

58

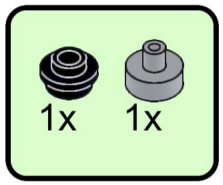

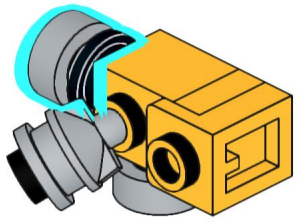

59

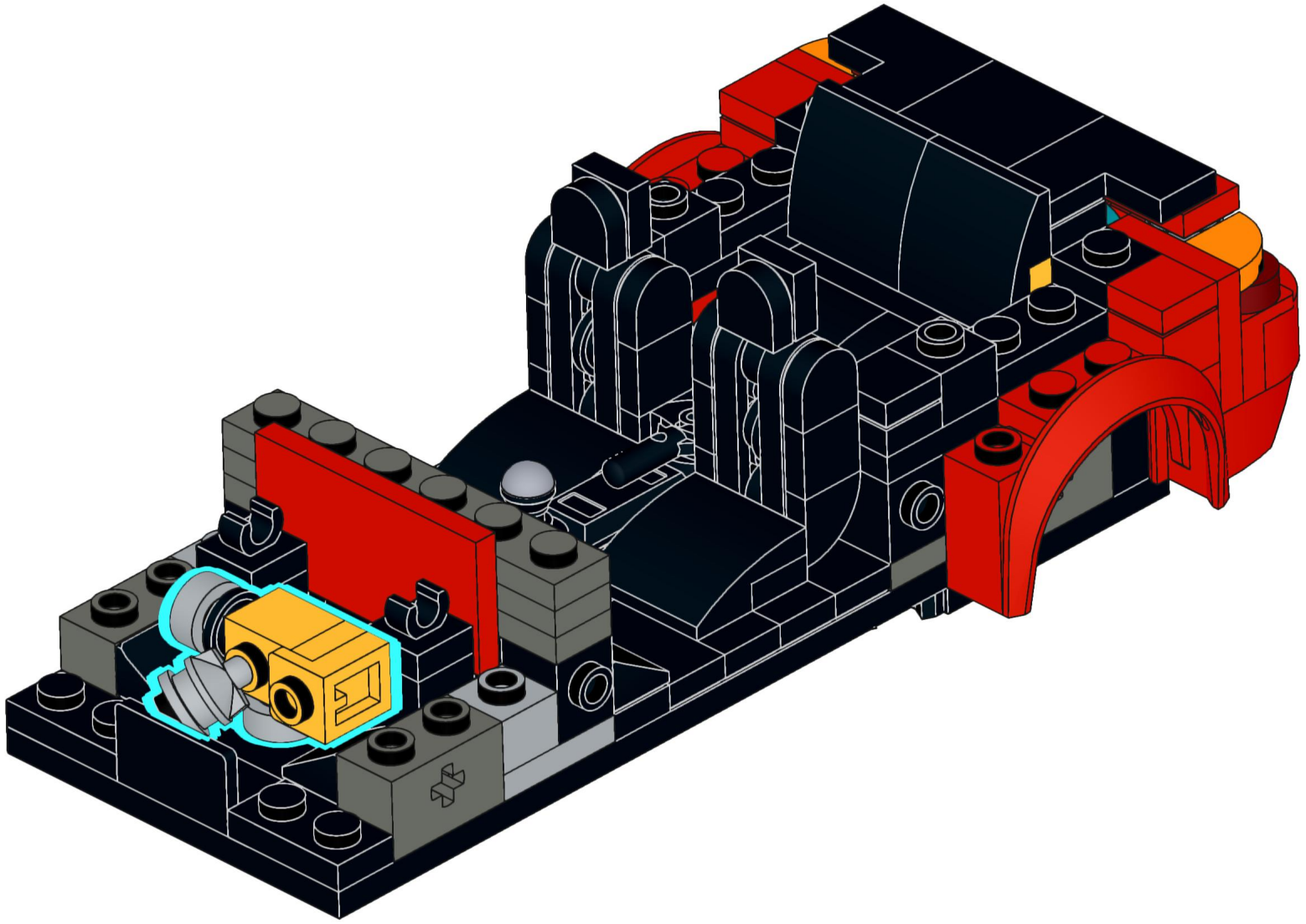

60

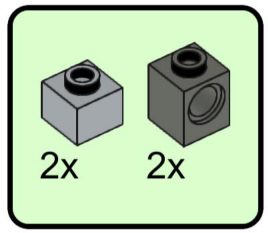

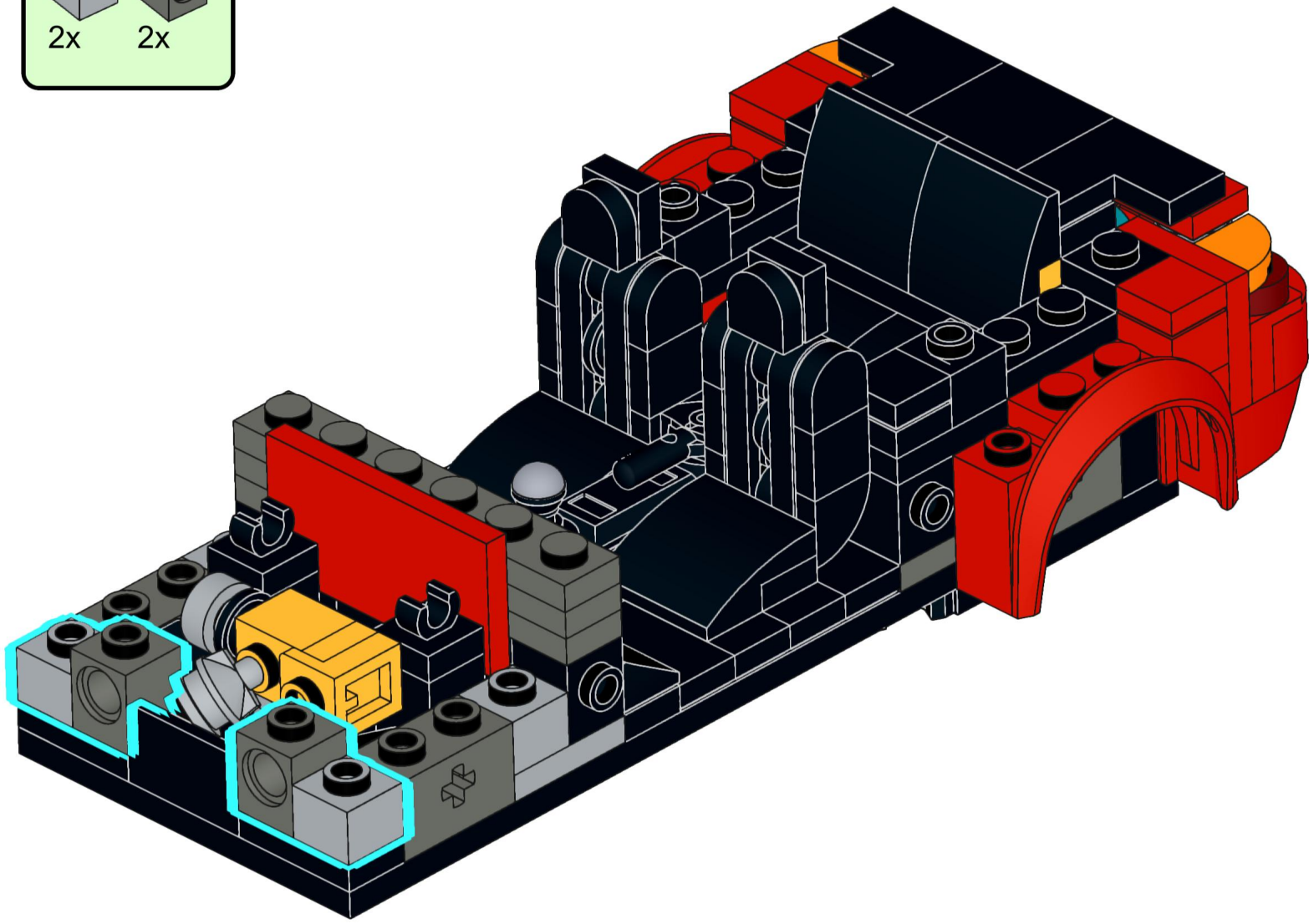

61

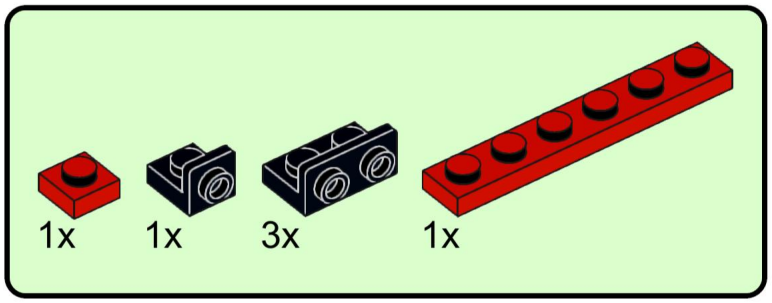

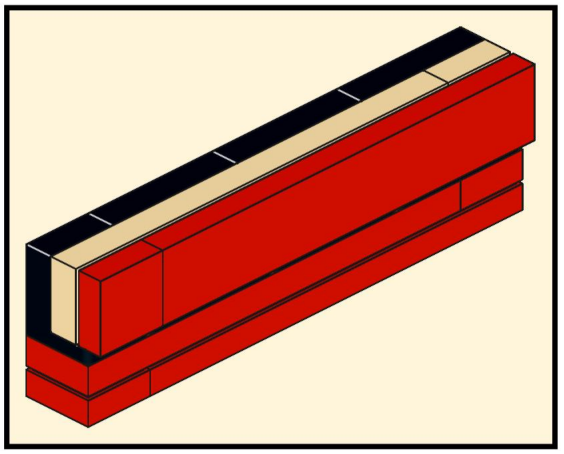

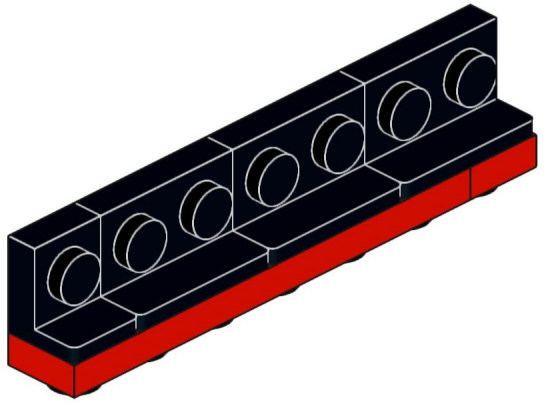

62

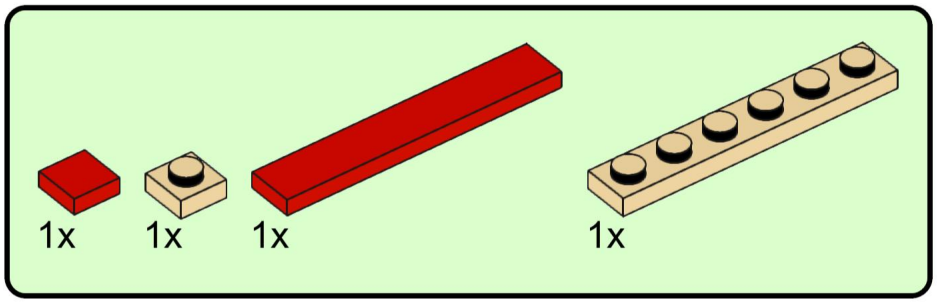

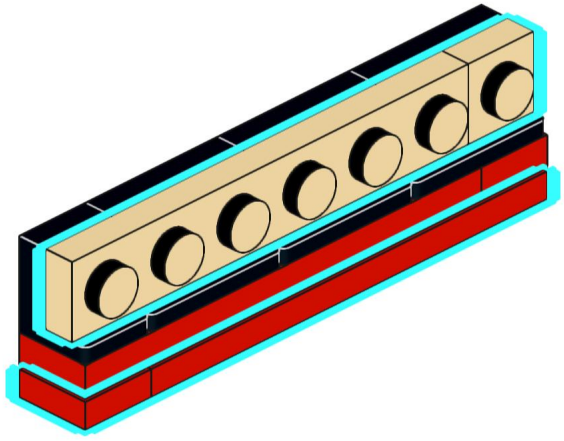

63

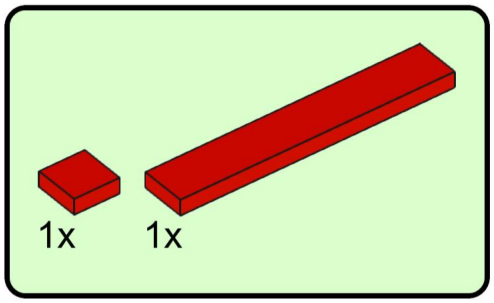

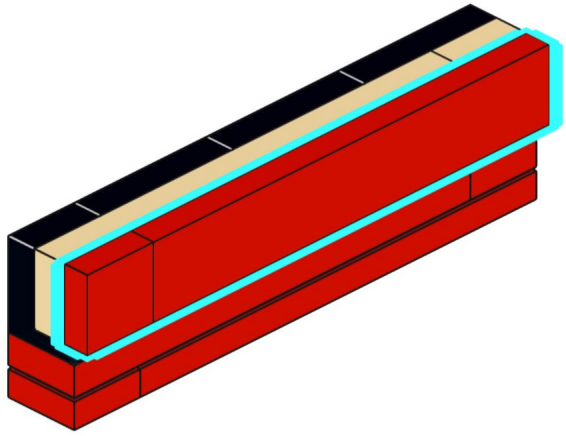

64

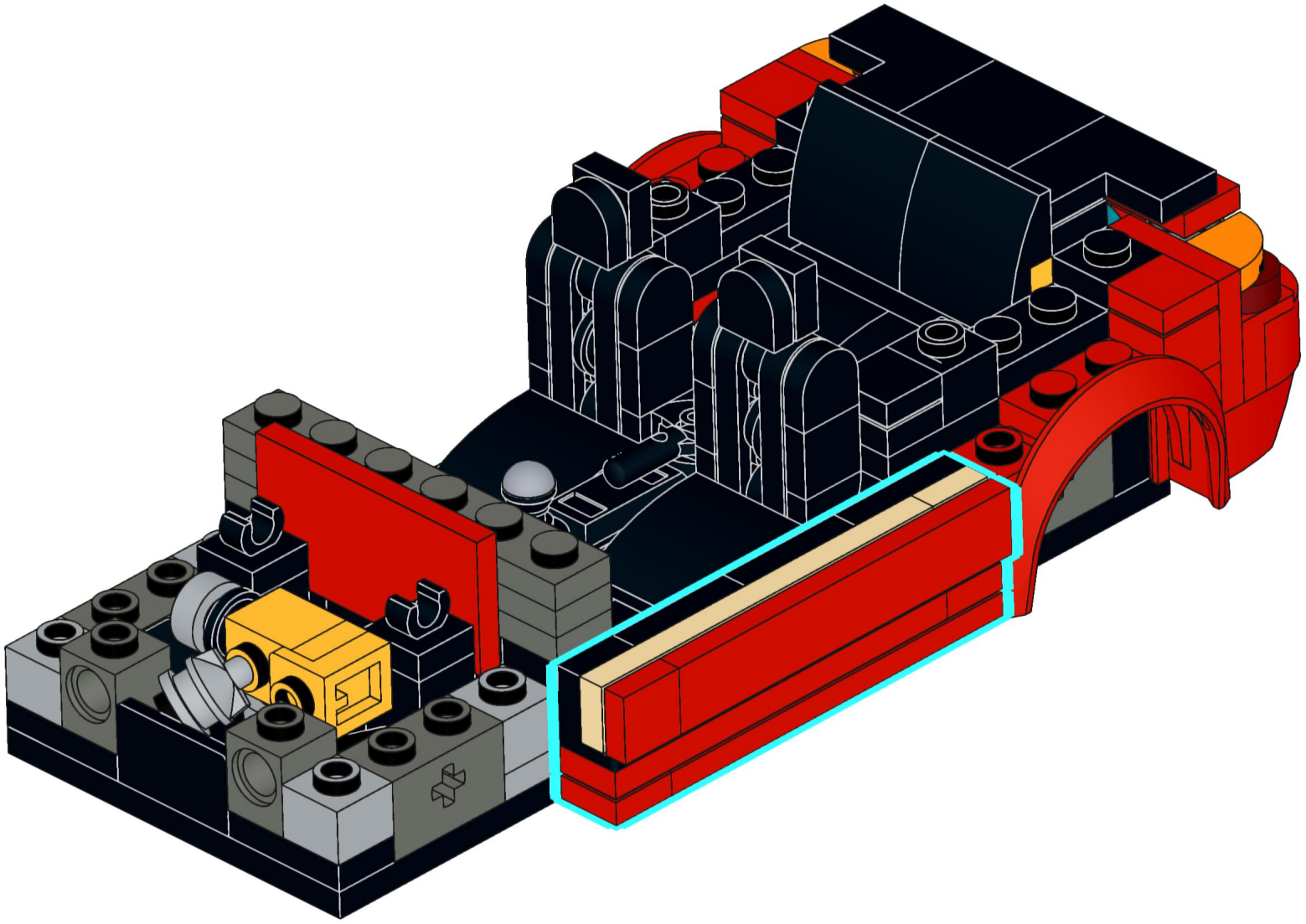

65

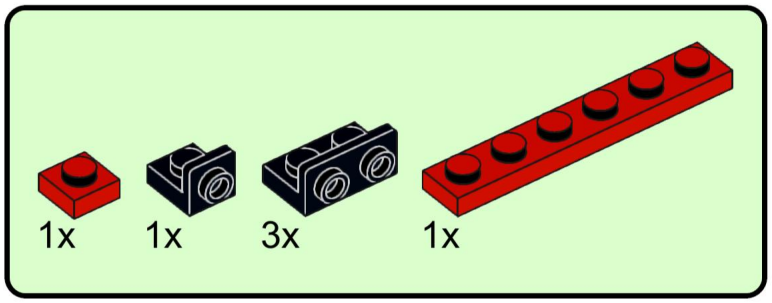

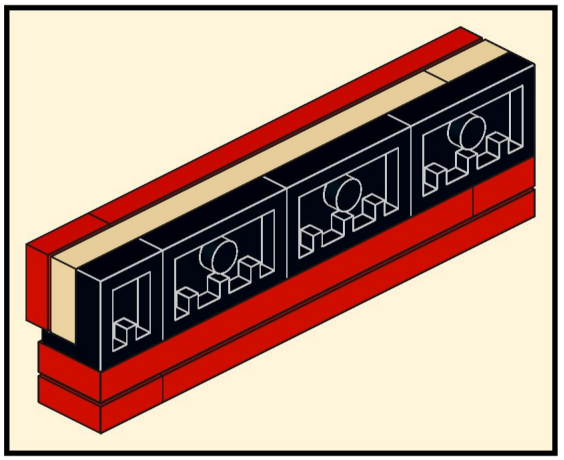

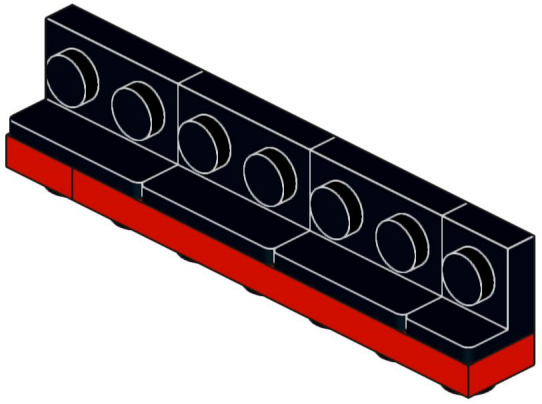

66

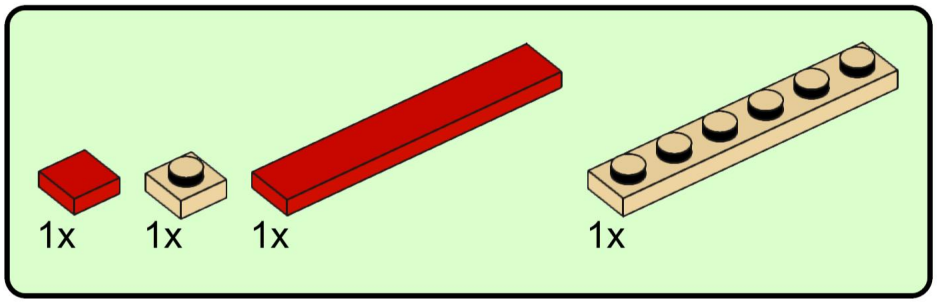

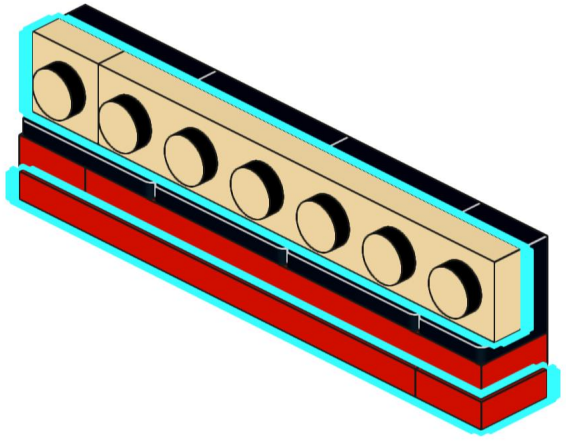

67

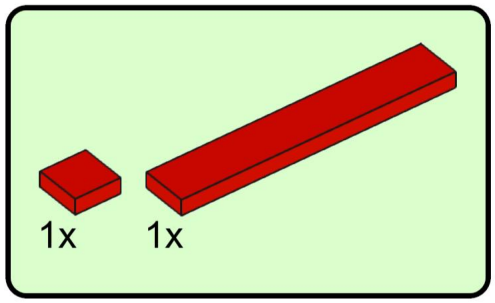

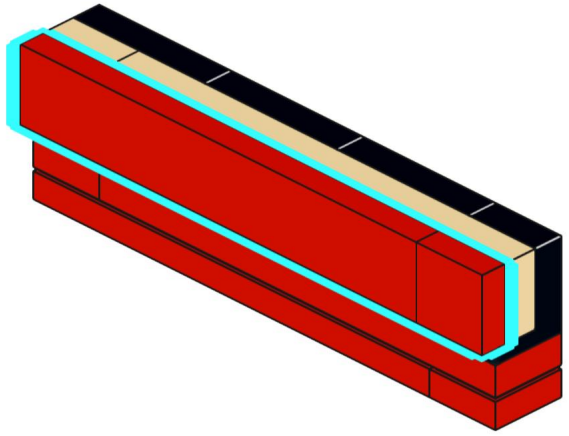

68

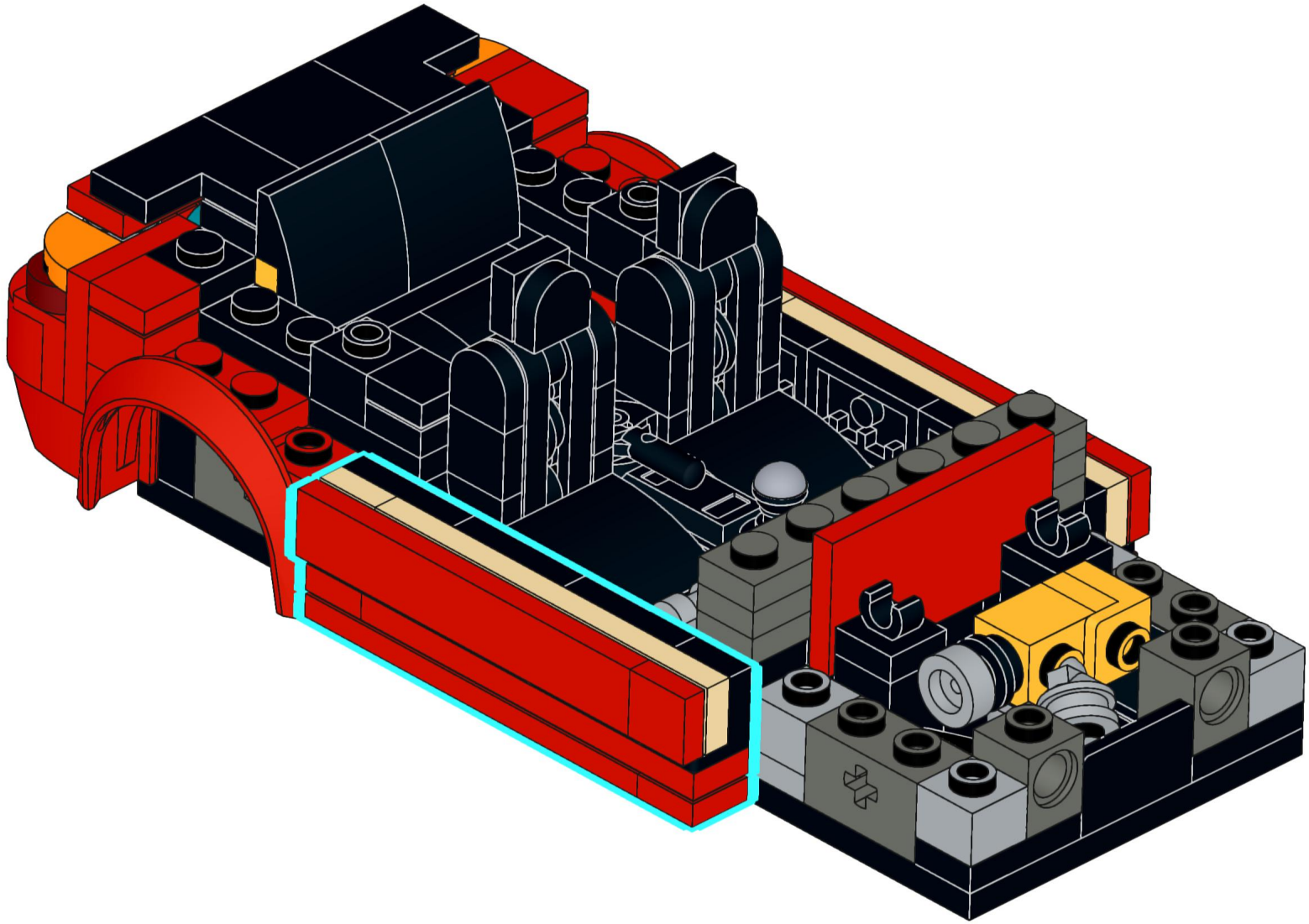

69

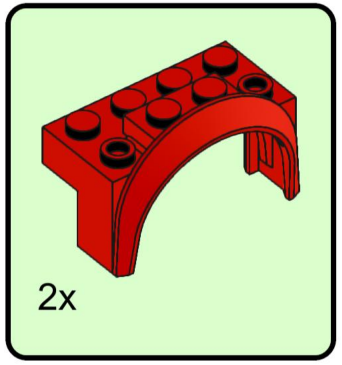

70

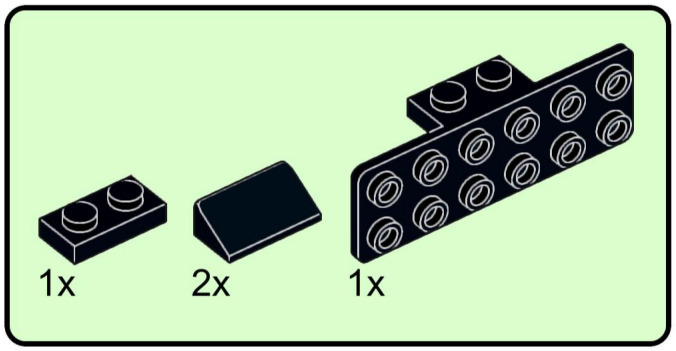

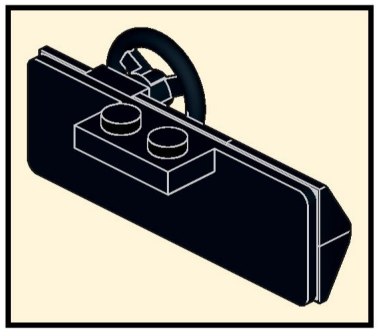

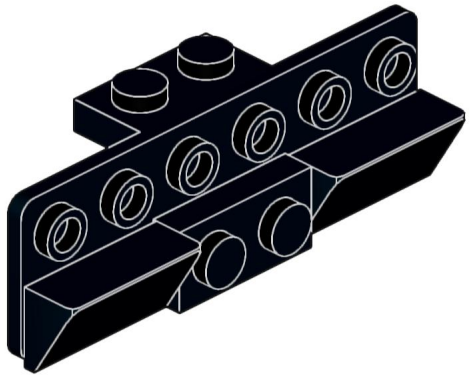

71

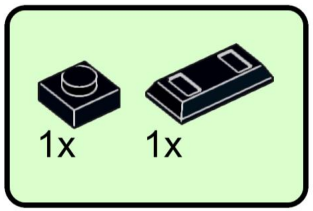

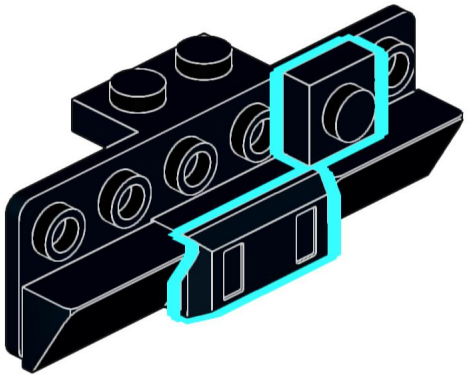

72

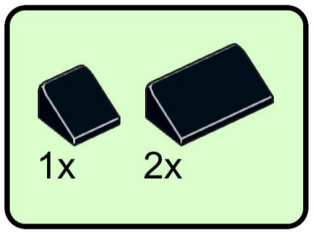

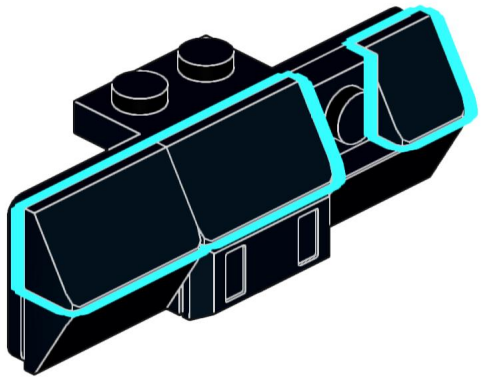

73



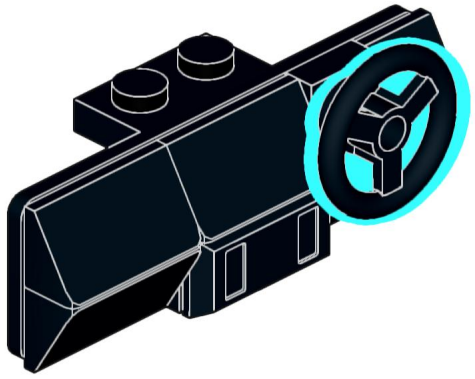

74

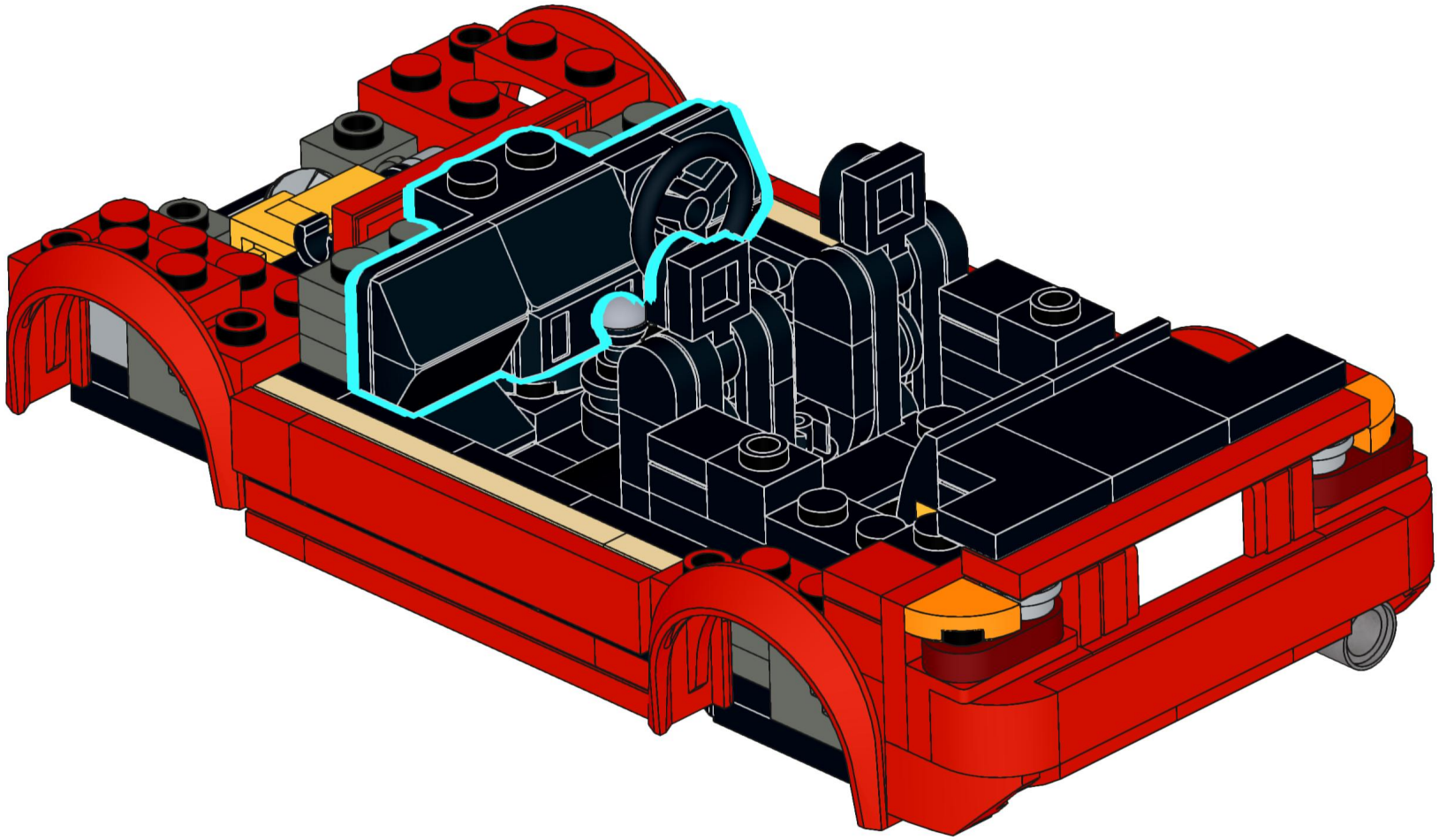

75

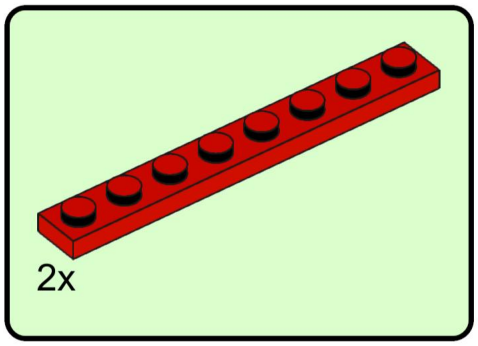

76

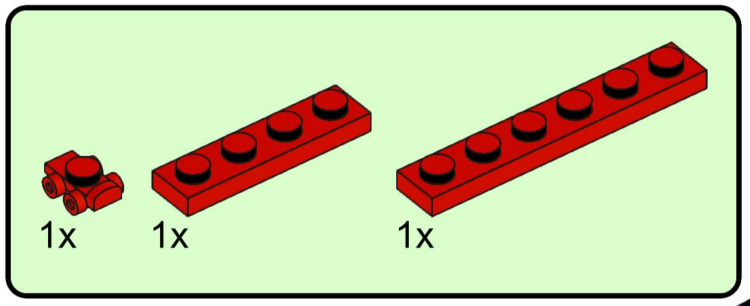

77

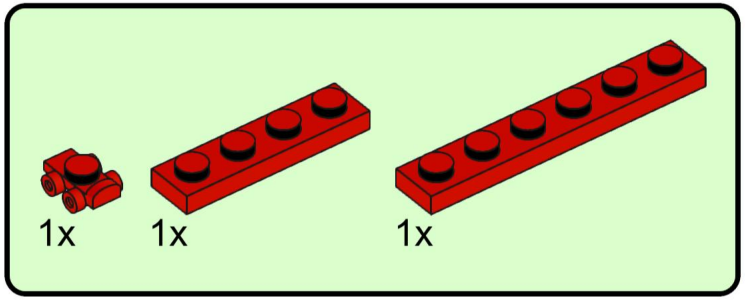

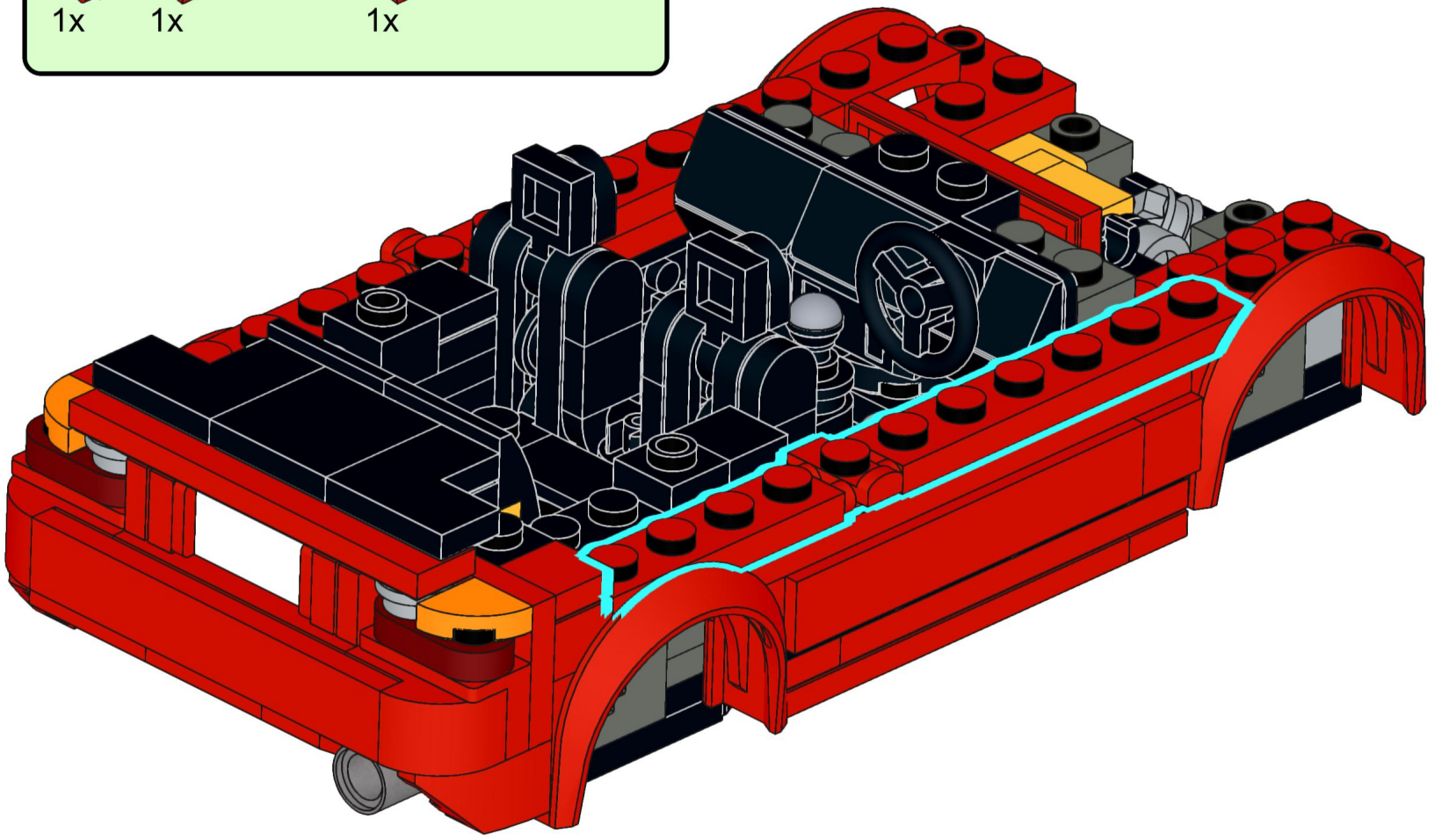

78

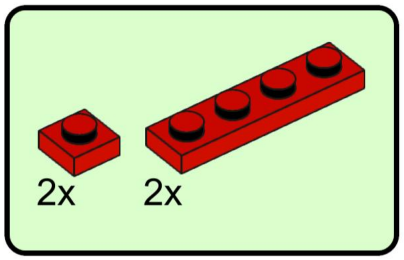

79

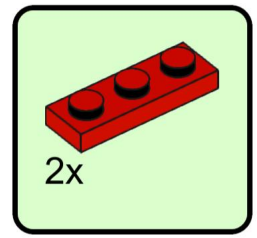

80

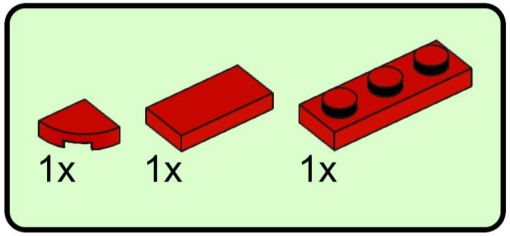

81

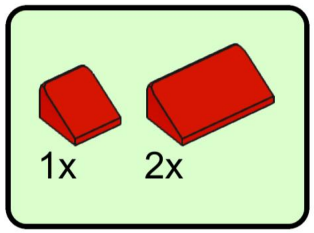

82

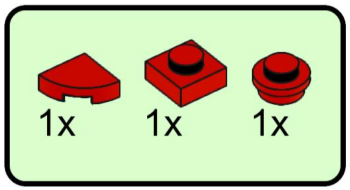

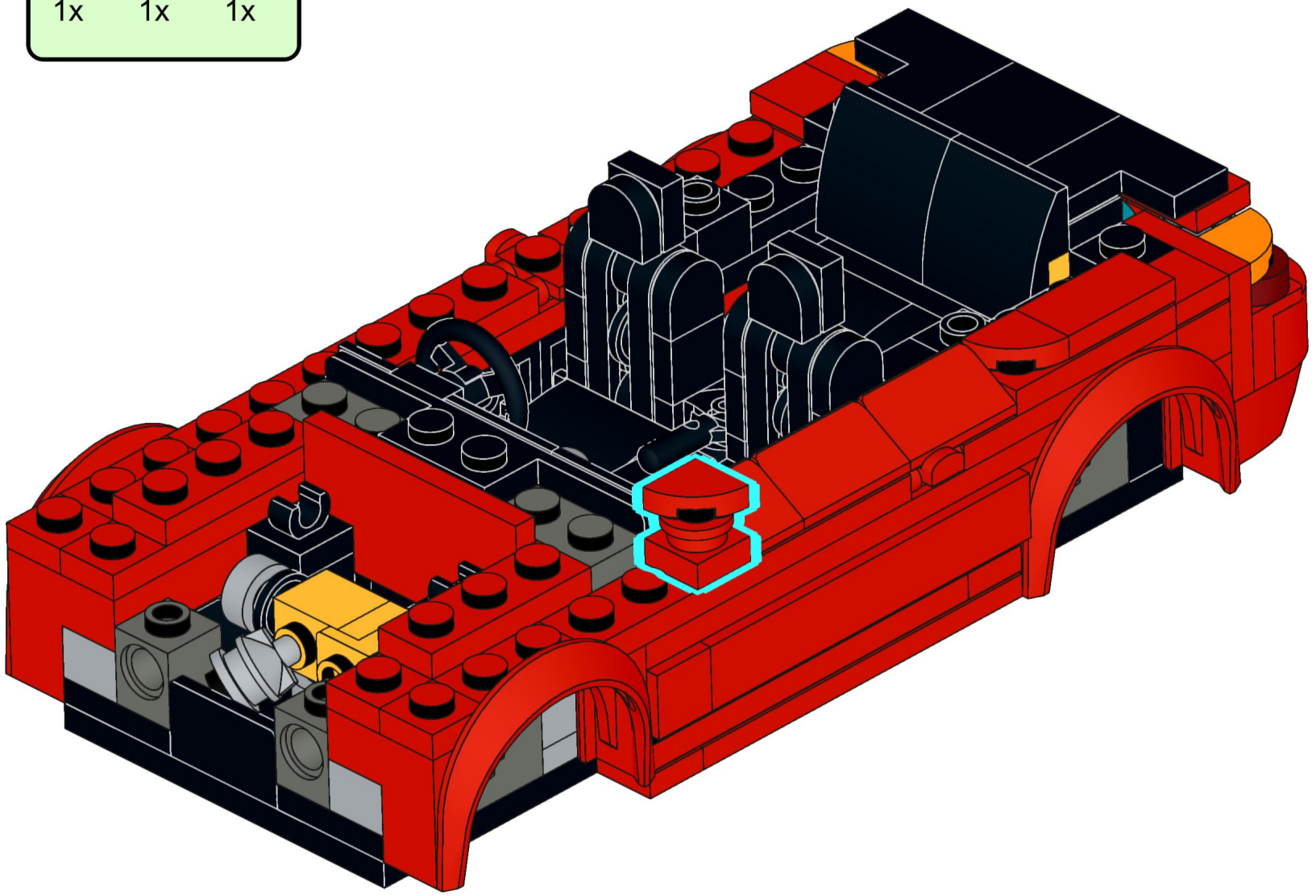

83

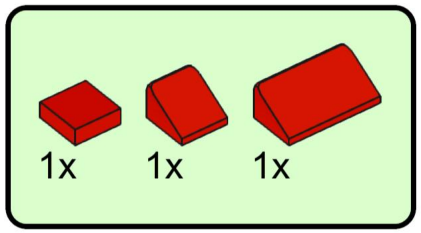

84

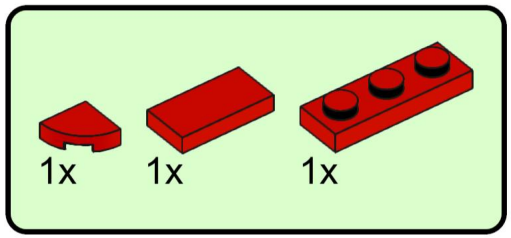

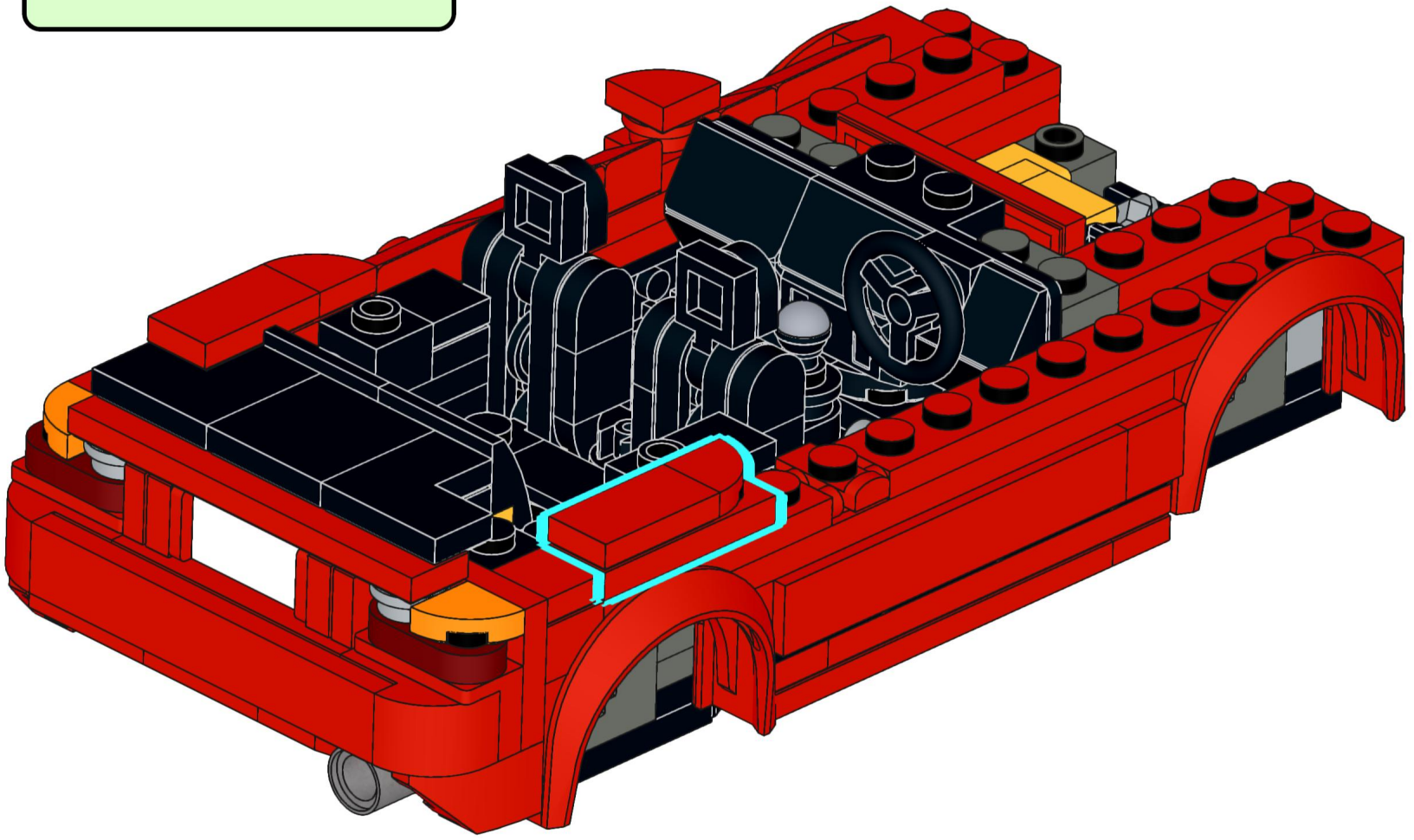

85

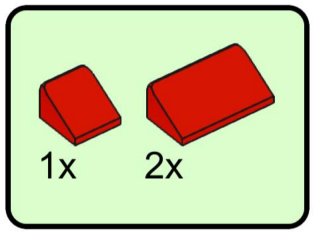

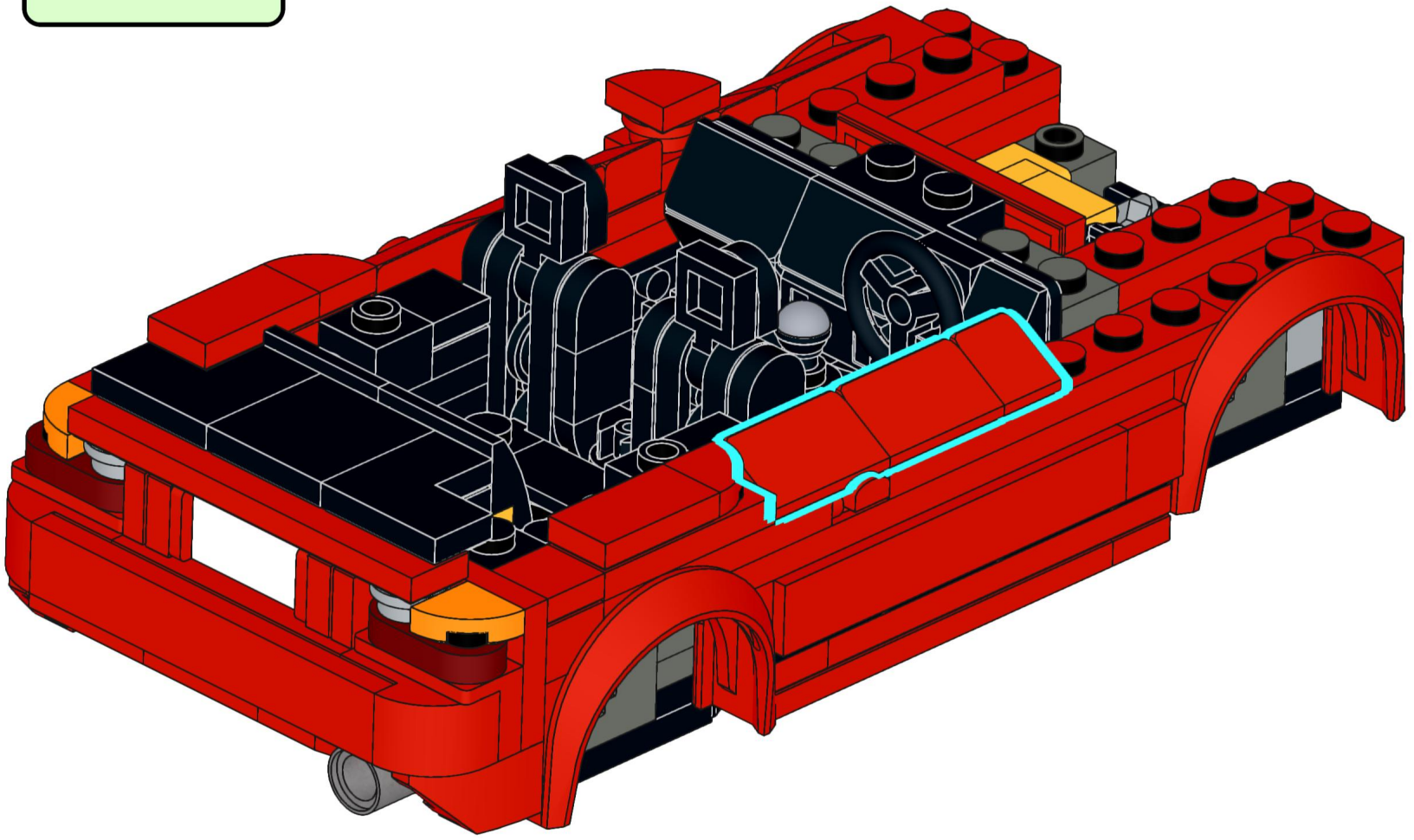

86

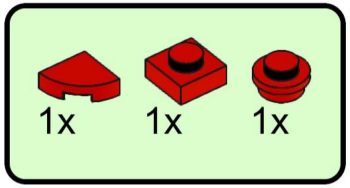

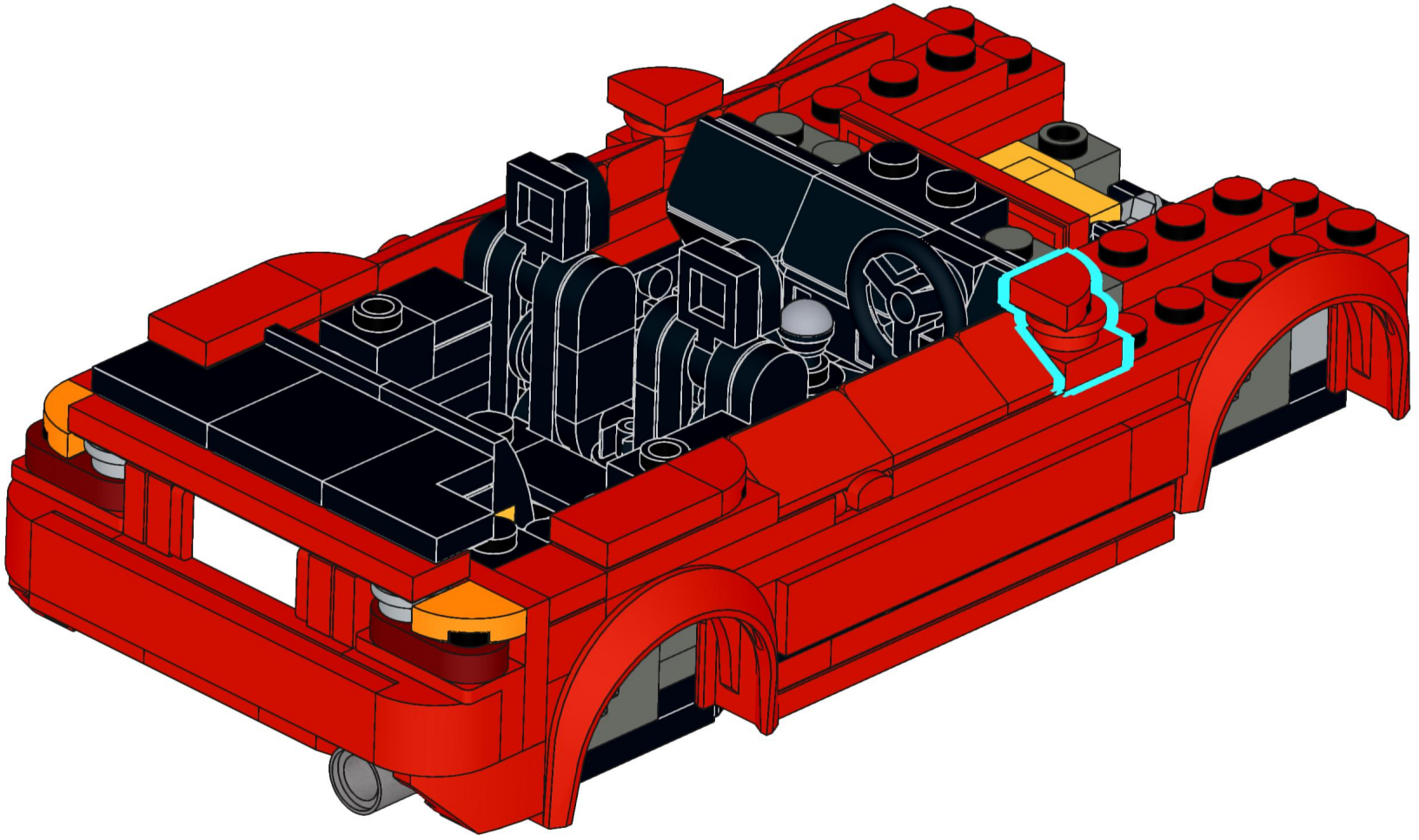

87

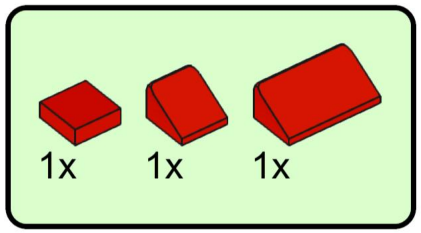

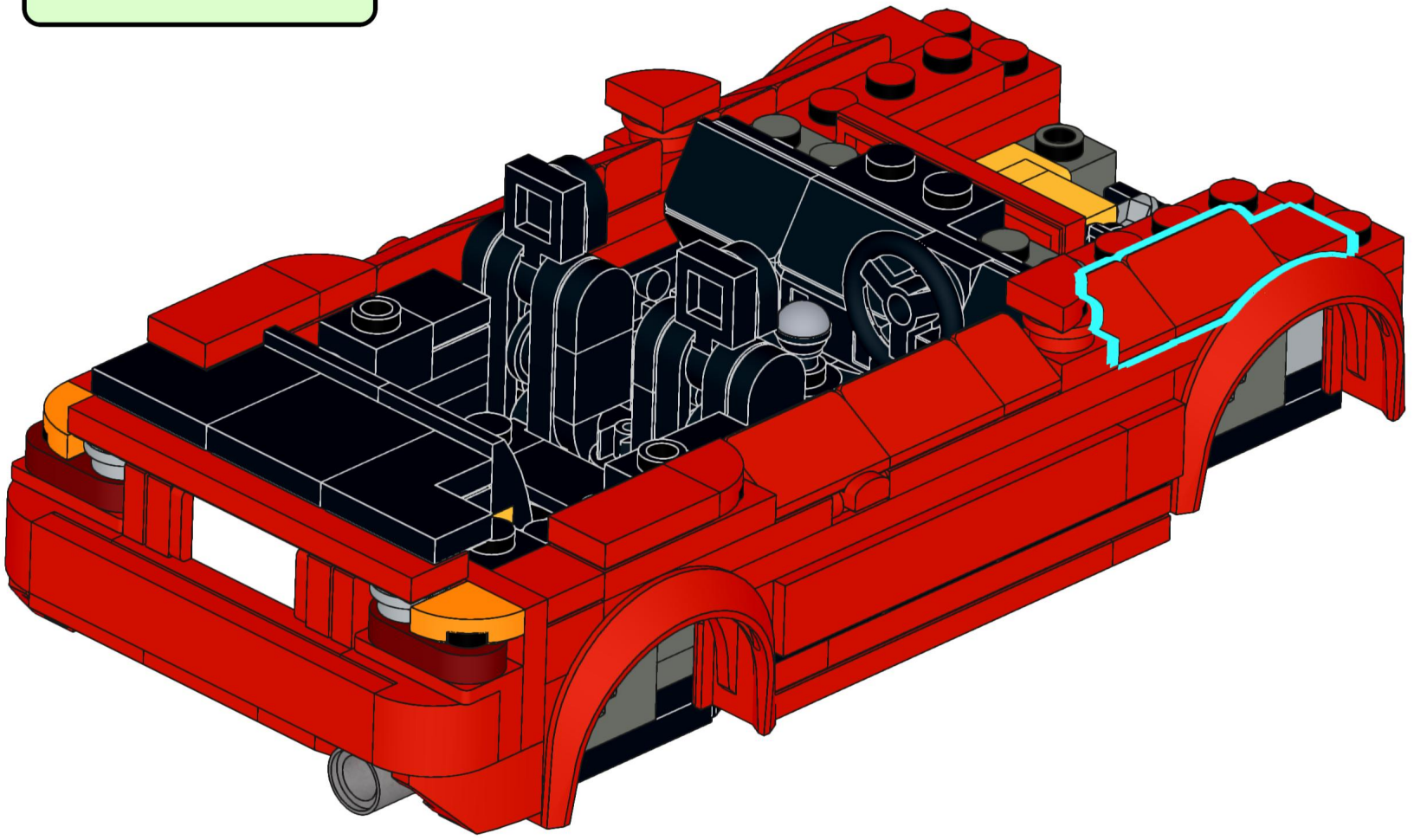

88

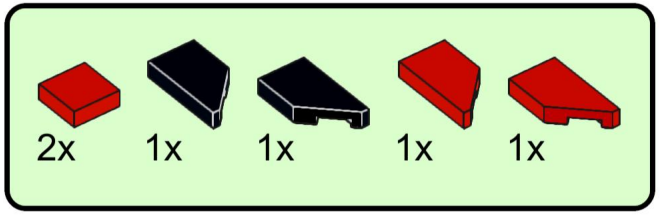

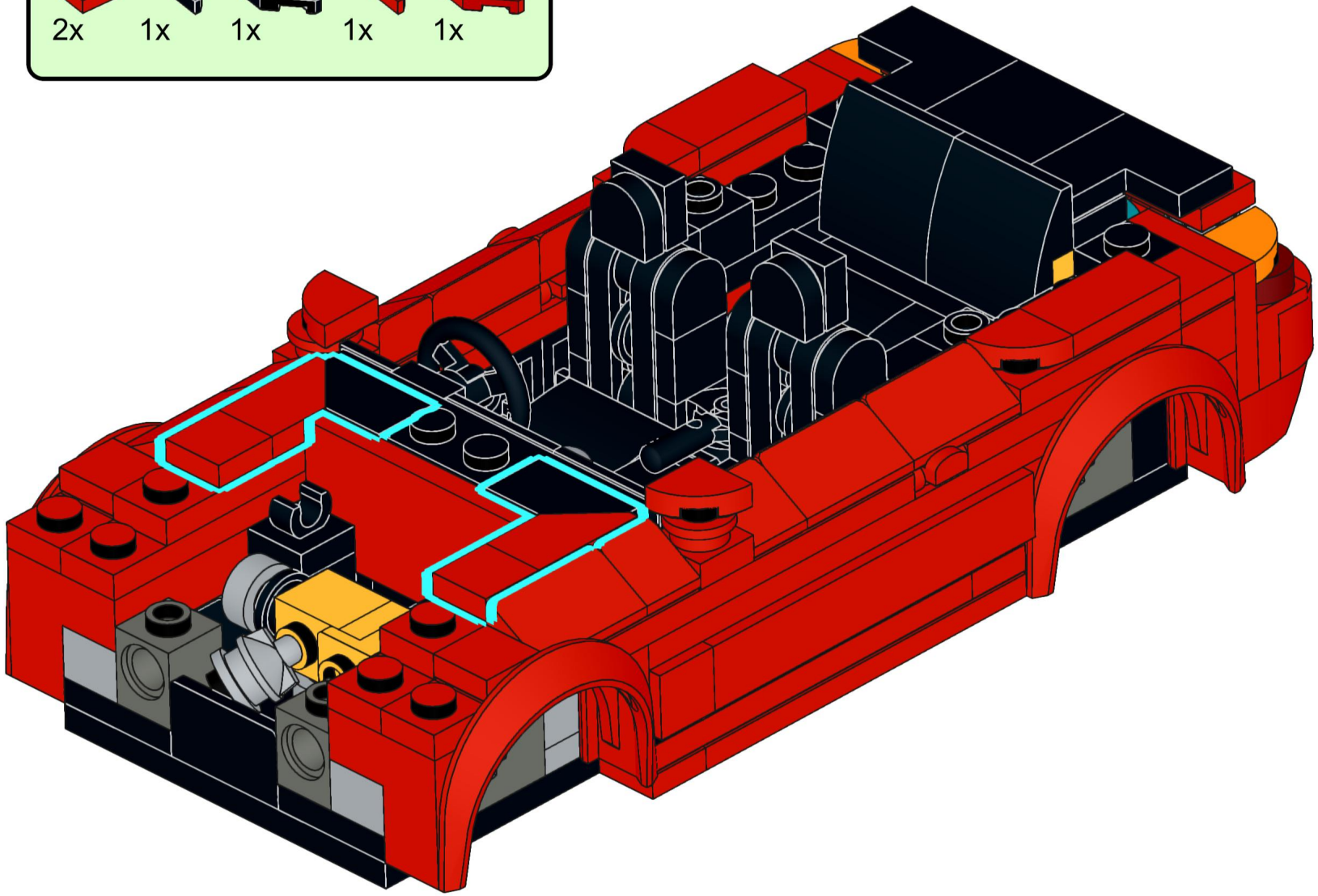

89

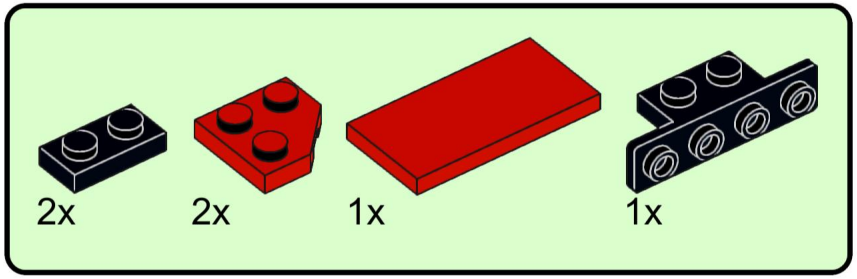

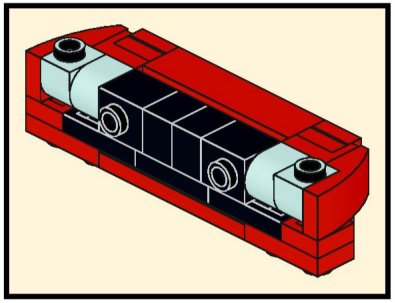

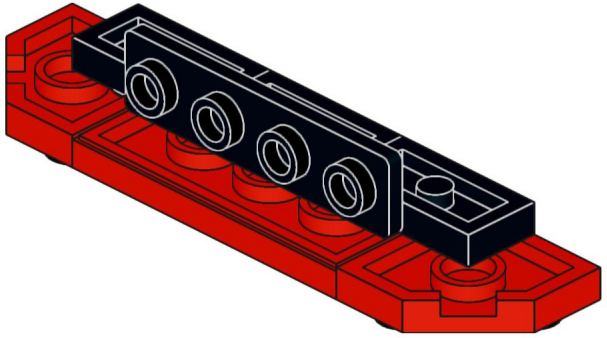

90

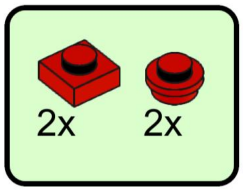

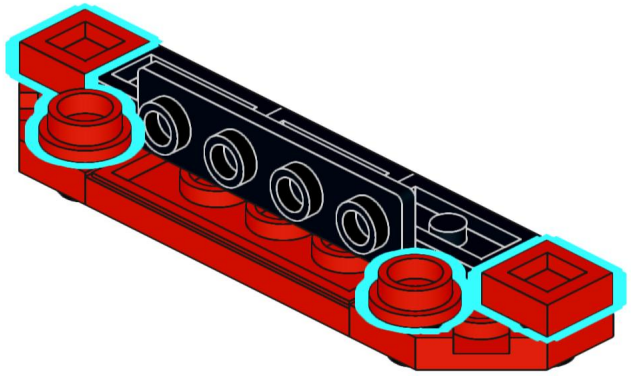

91

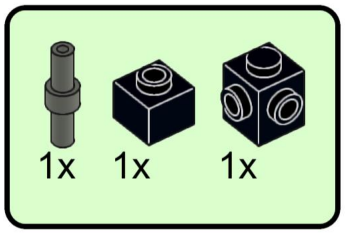

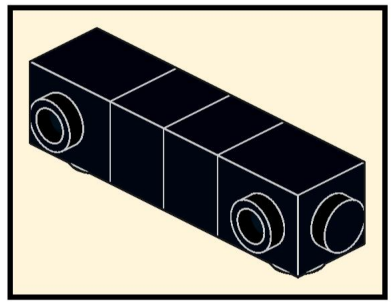

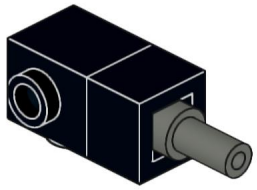

92

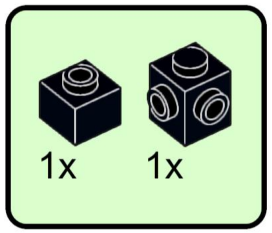

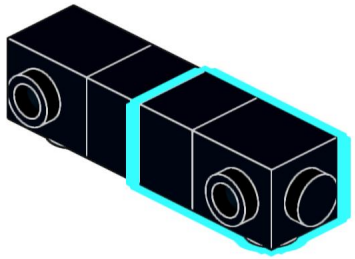

93

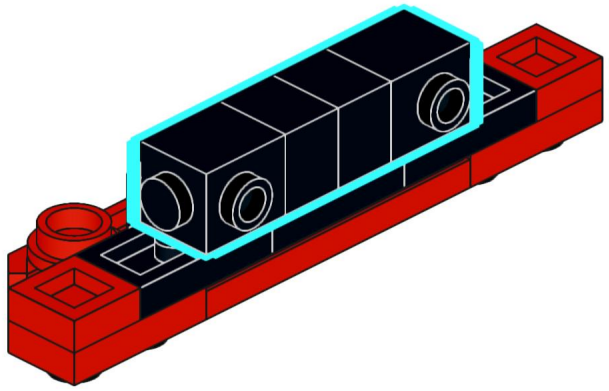

94

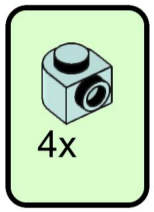

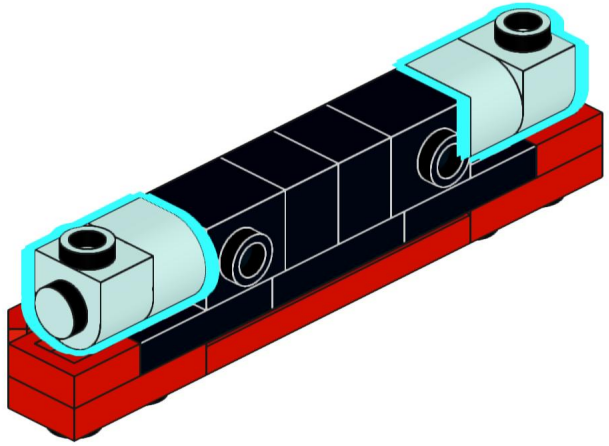

95

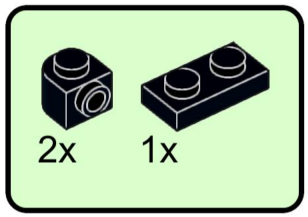

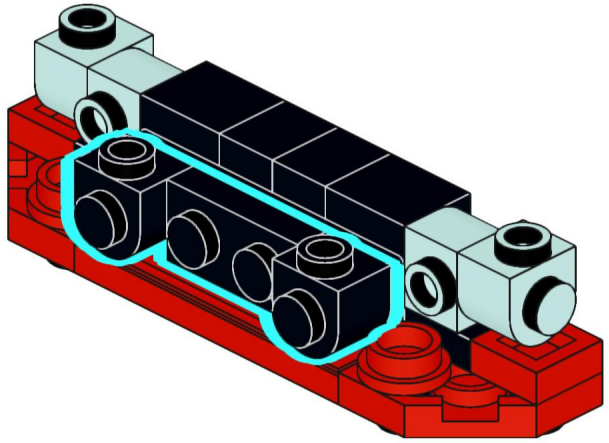

96

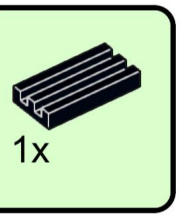

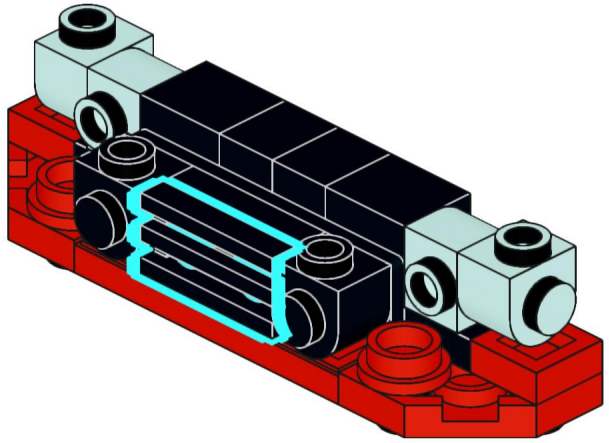

97

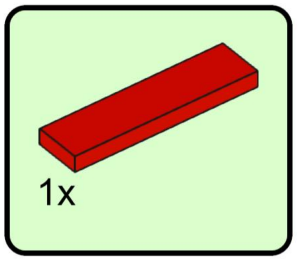

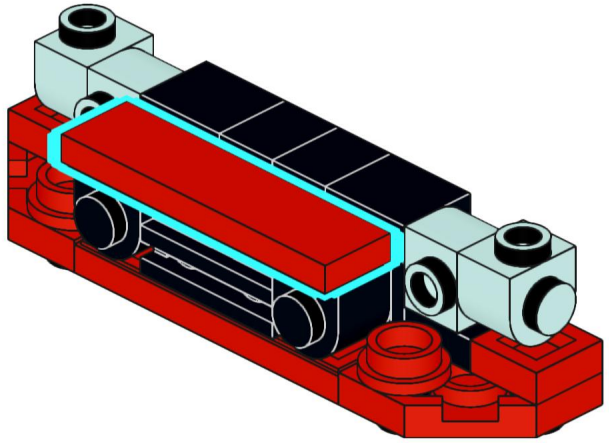

98

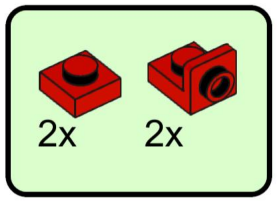

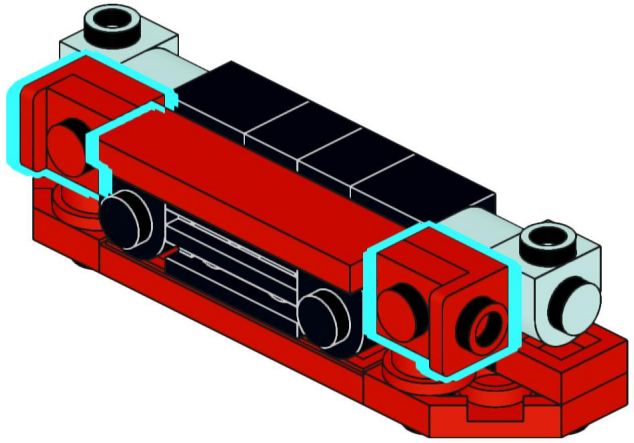

99

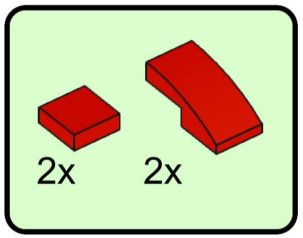

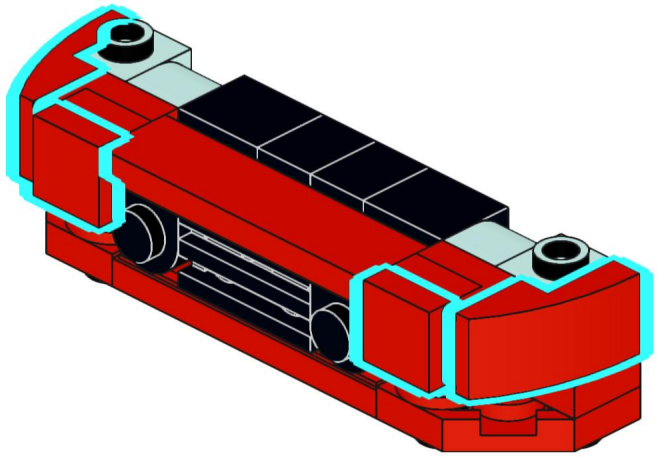

100

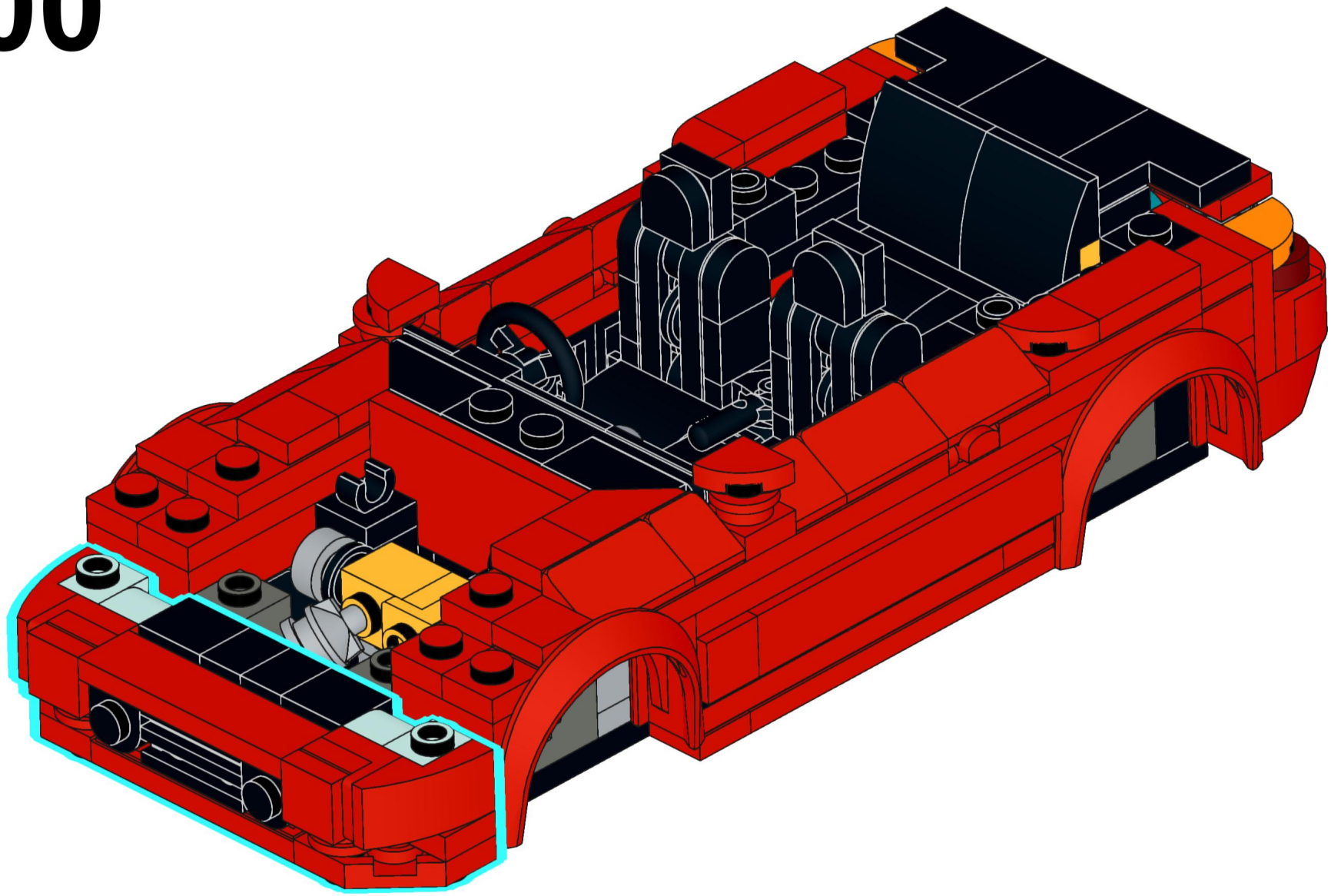

101

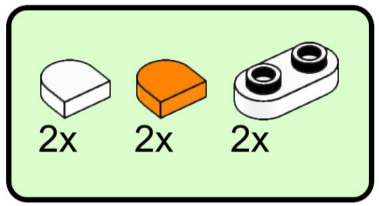

102

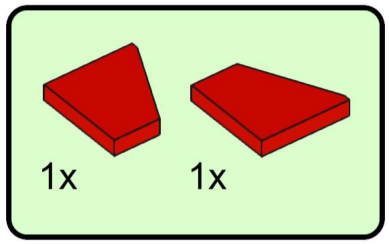

103

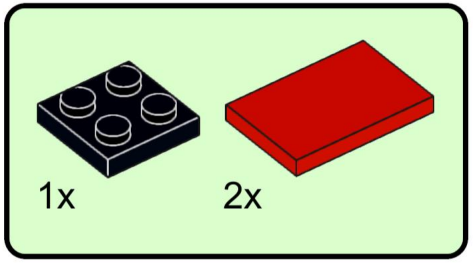

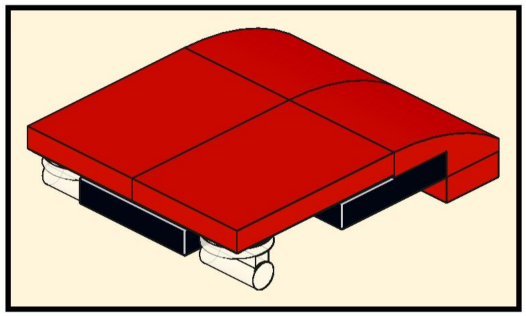

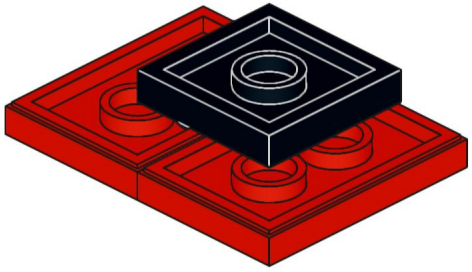

104

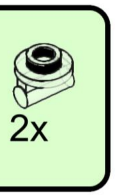

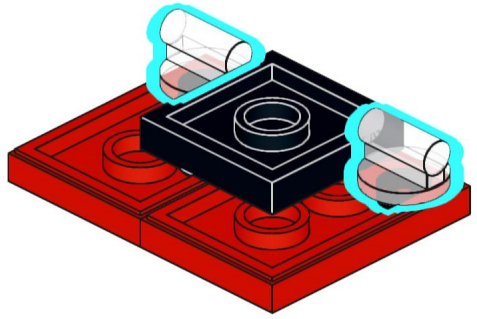

105

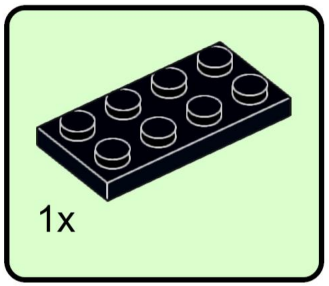

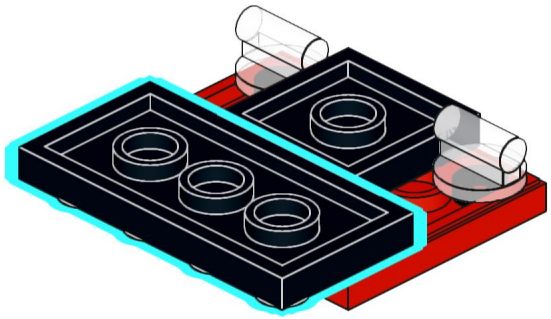

106

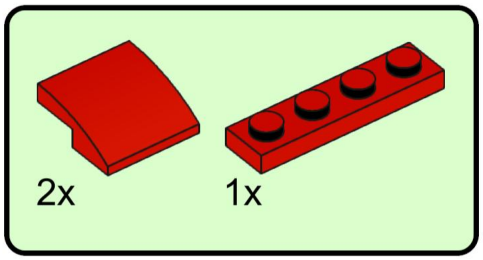

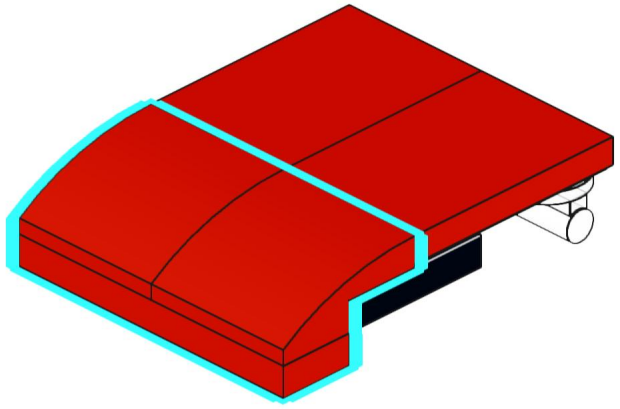

107

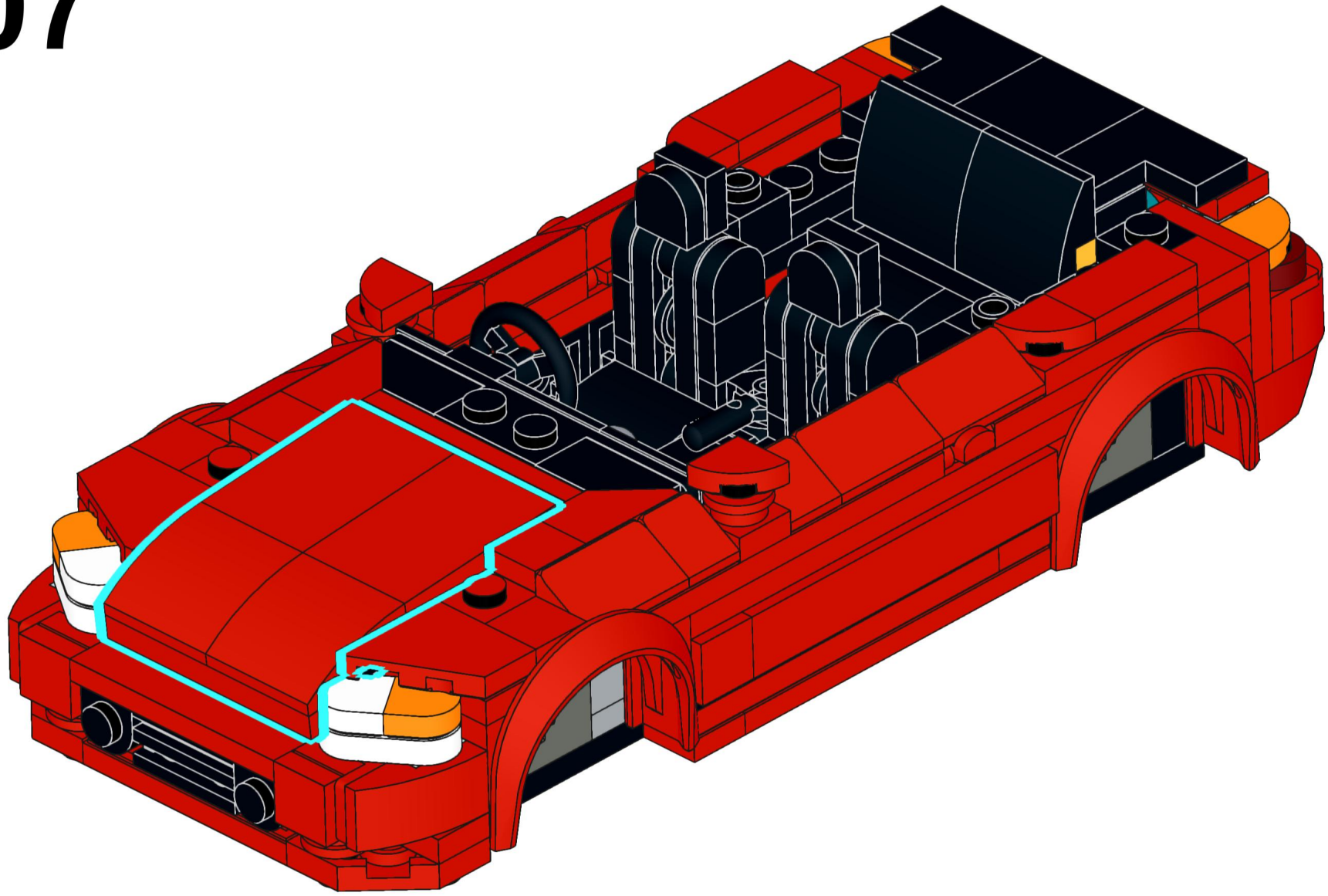

108

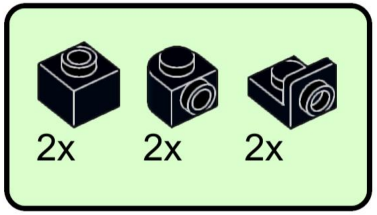

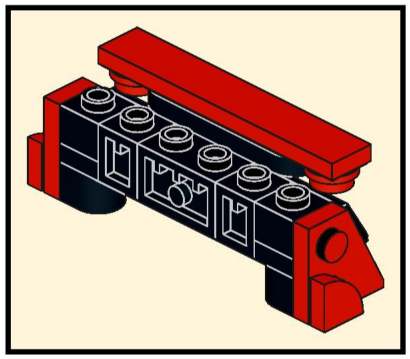

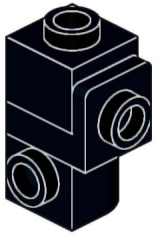

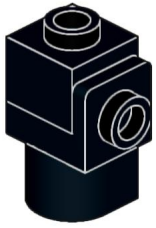

109

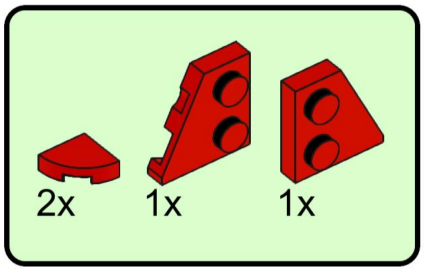

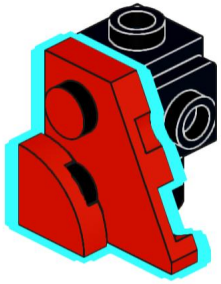

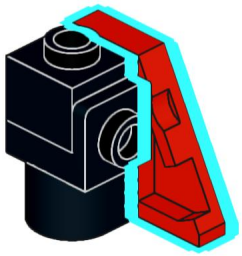

110

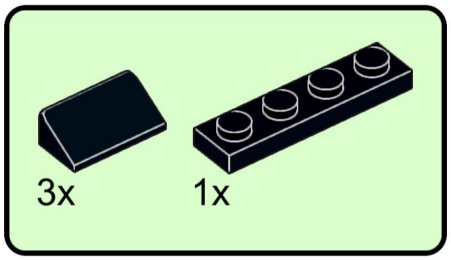

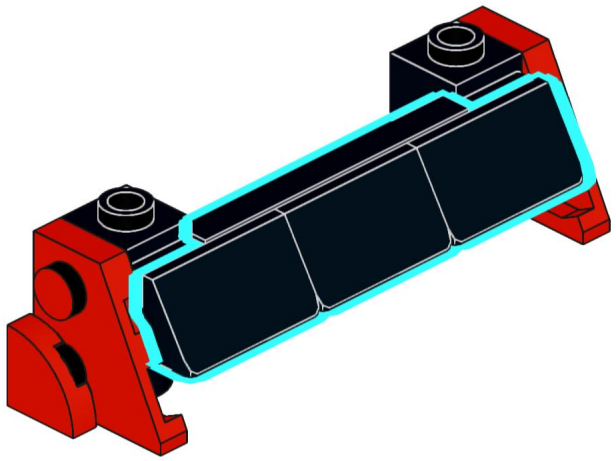

111

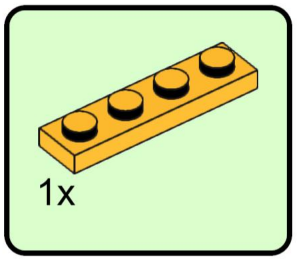

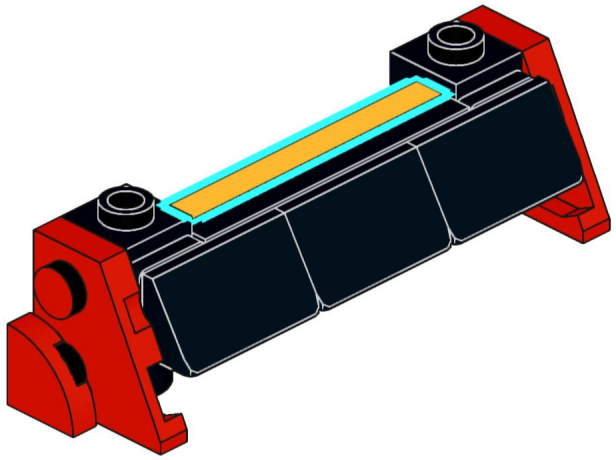

112

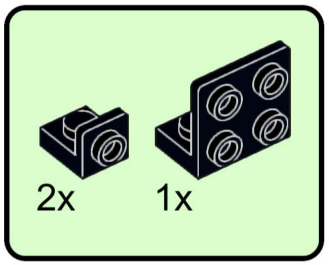

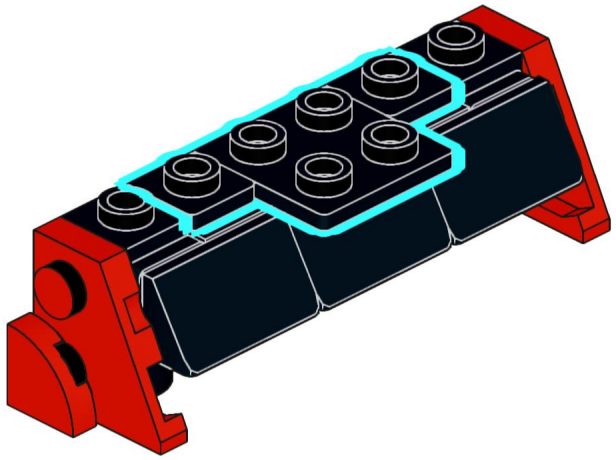

113

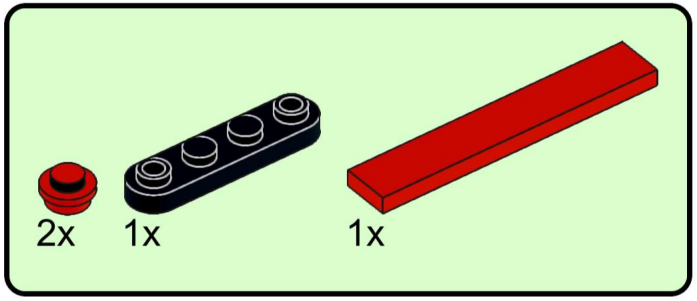

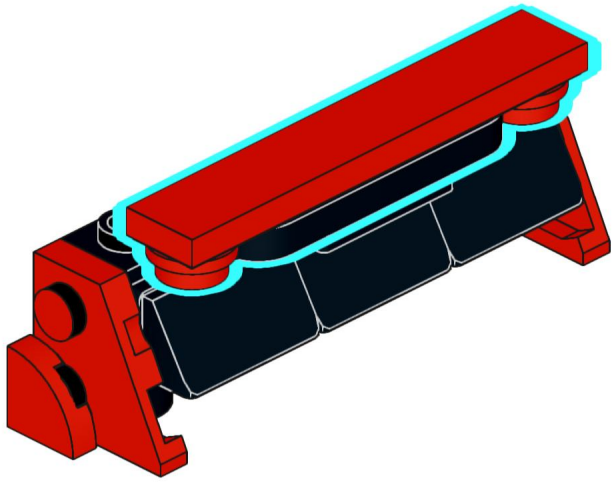

114

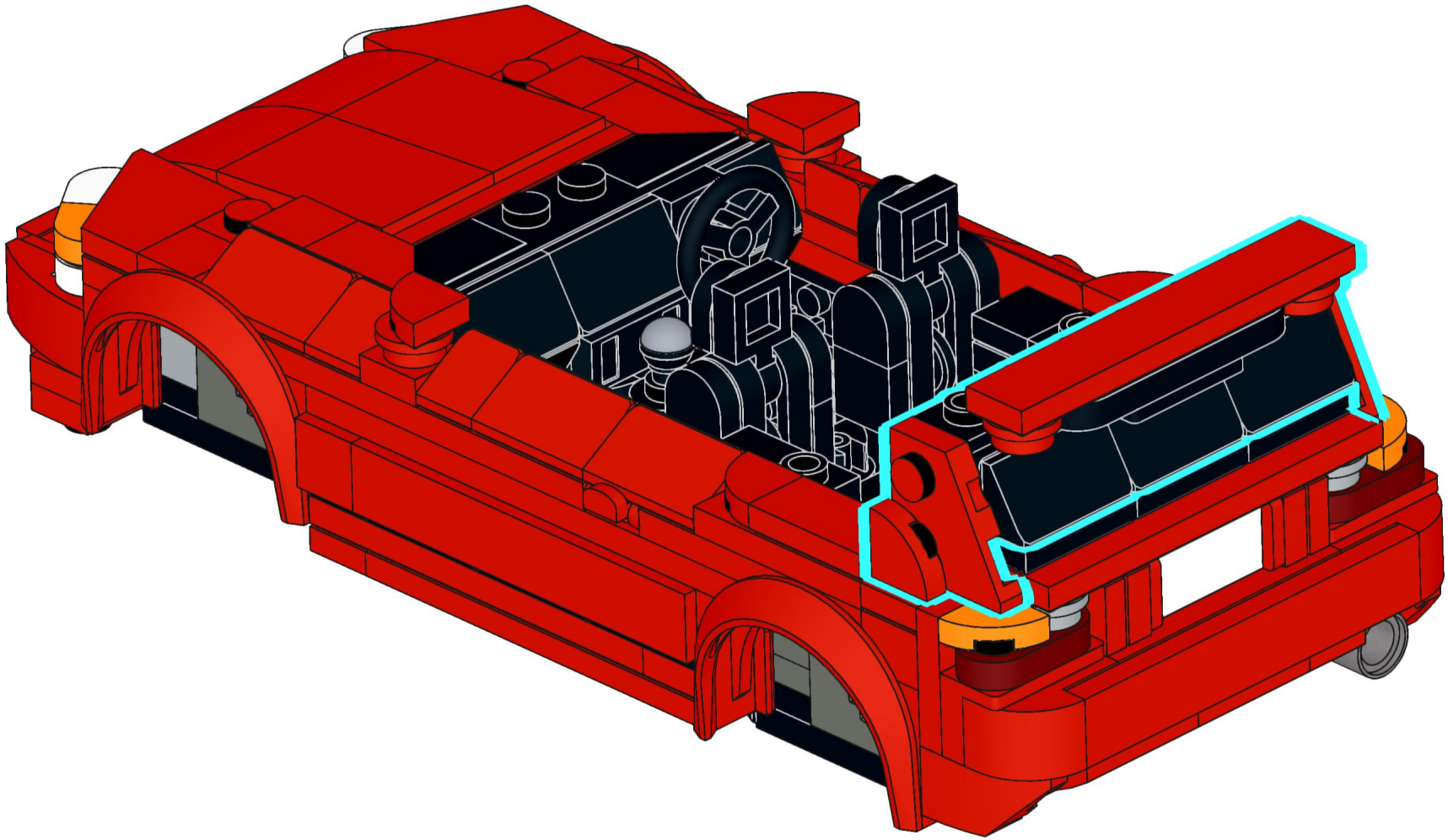

115

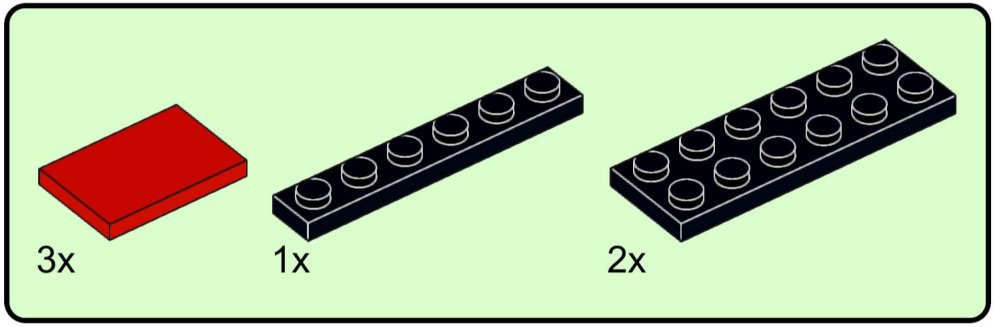

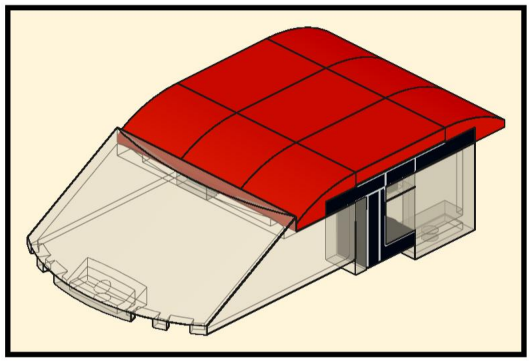

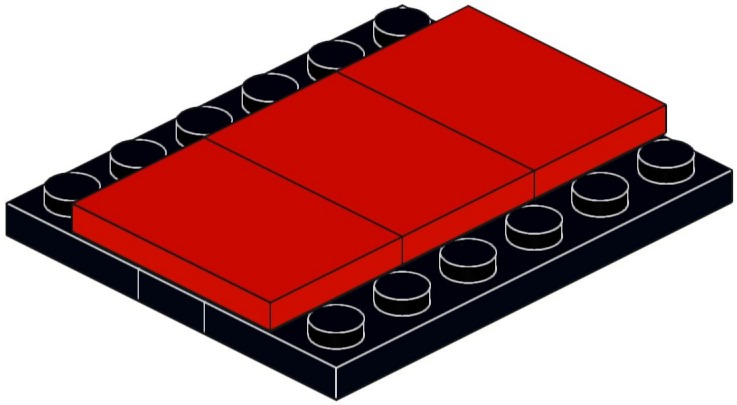

116

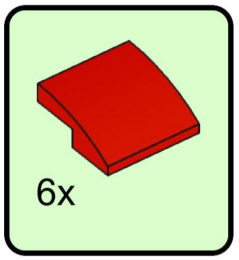

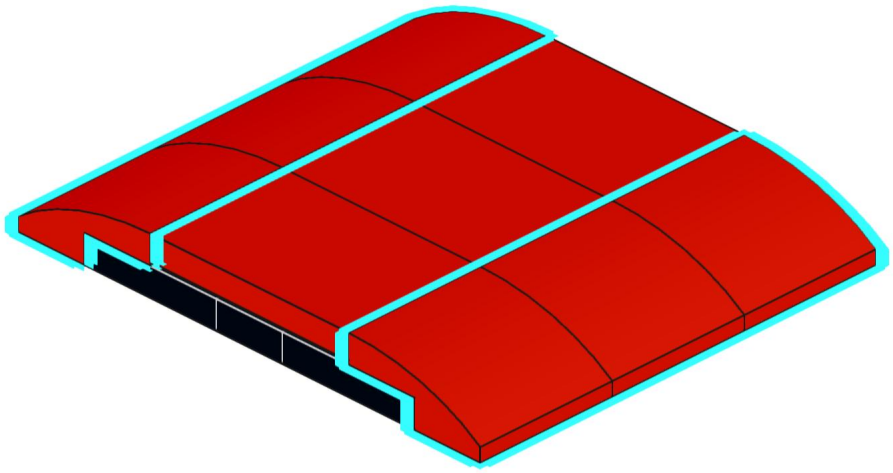

117

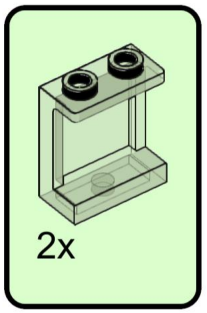

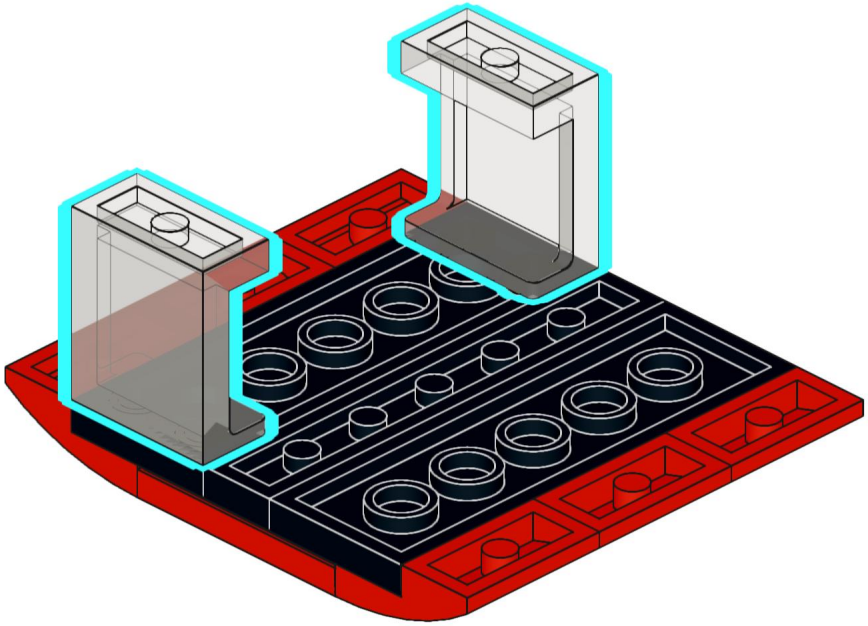

118

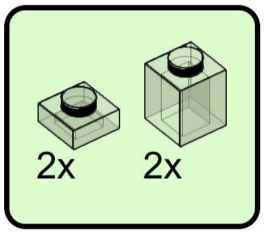

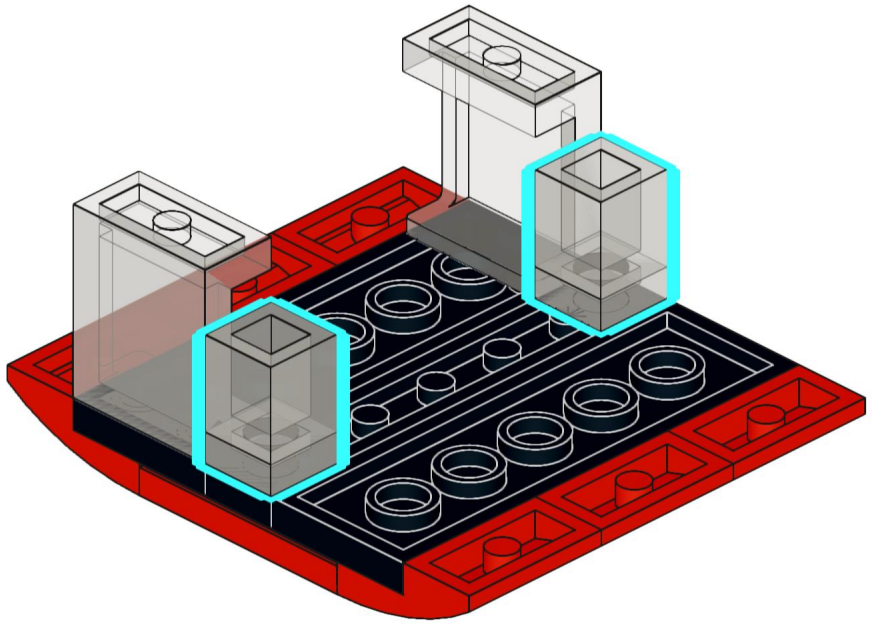

119

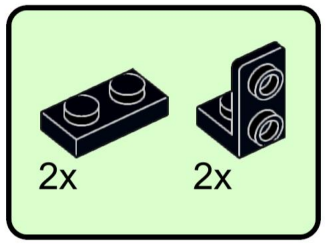

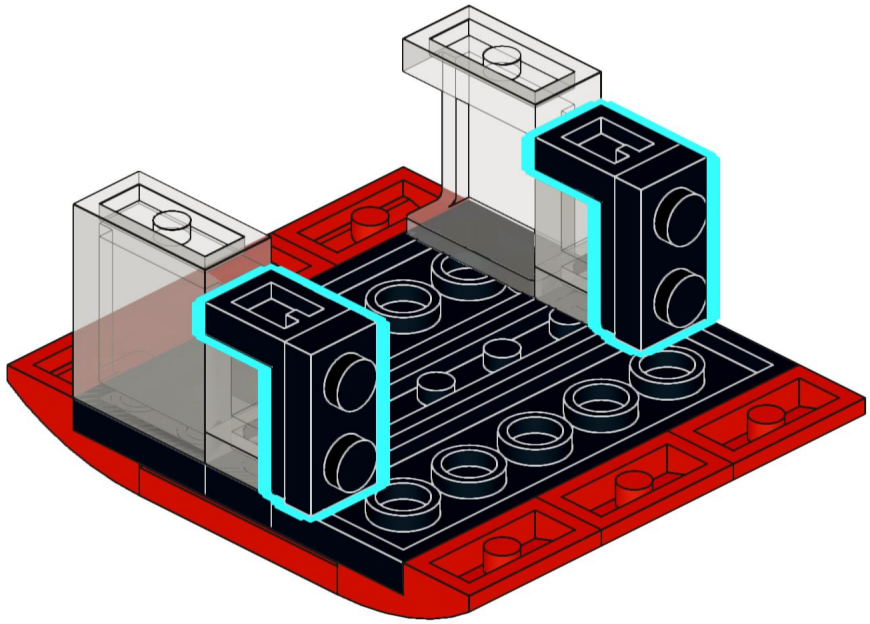

120

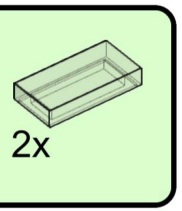

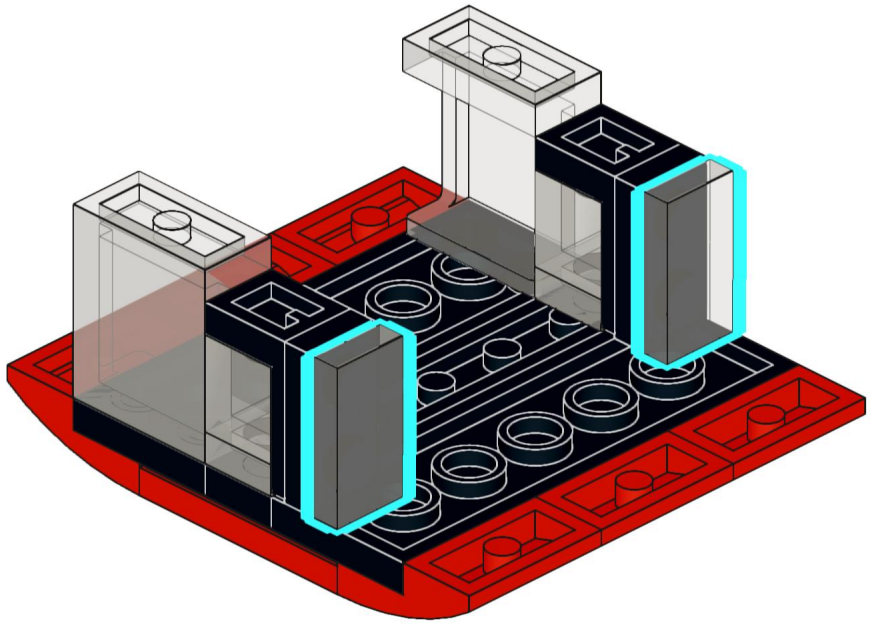

121

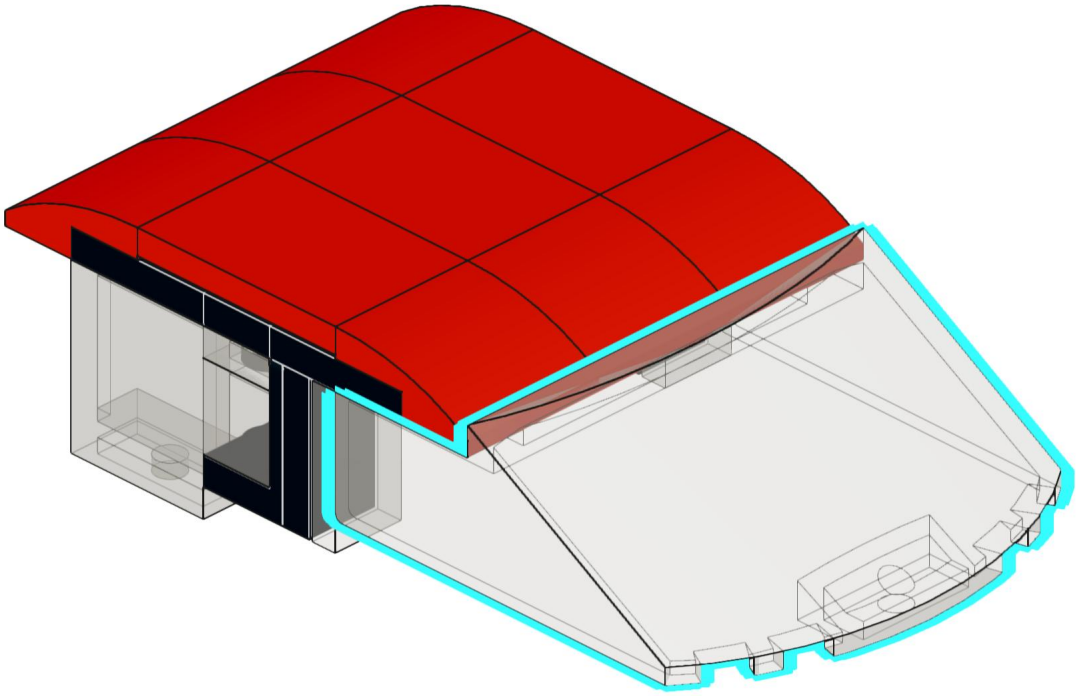

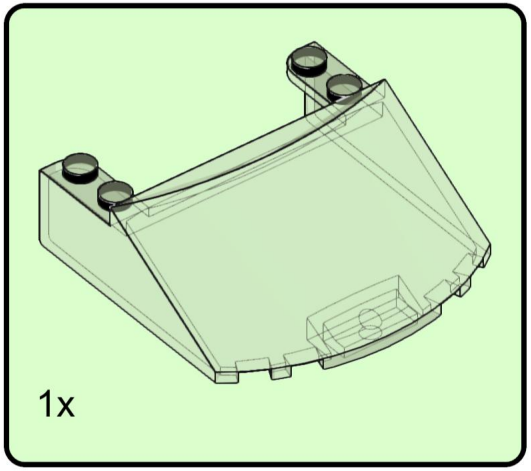

122

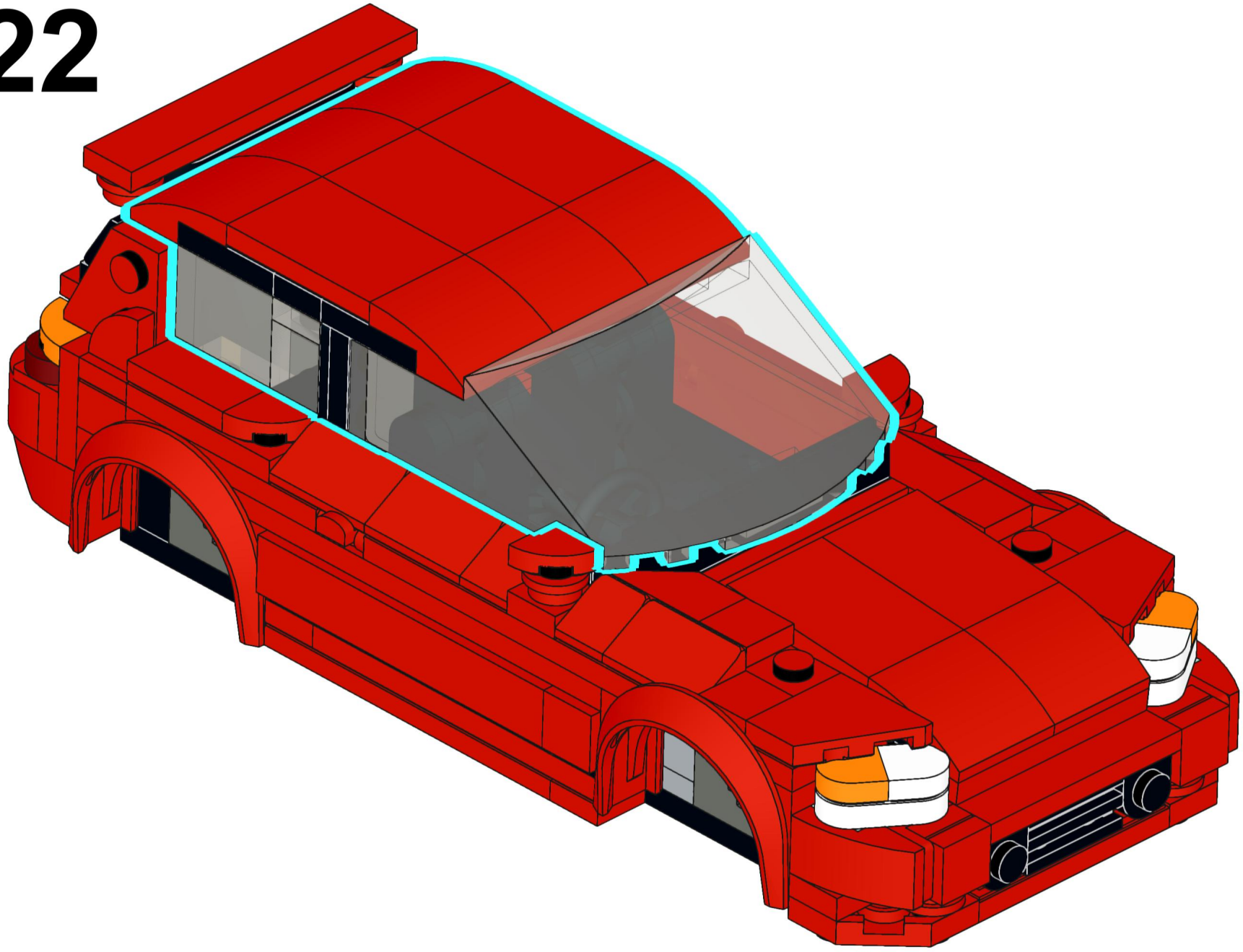

123

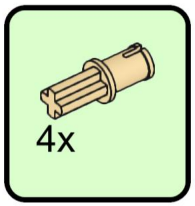

124

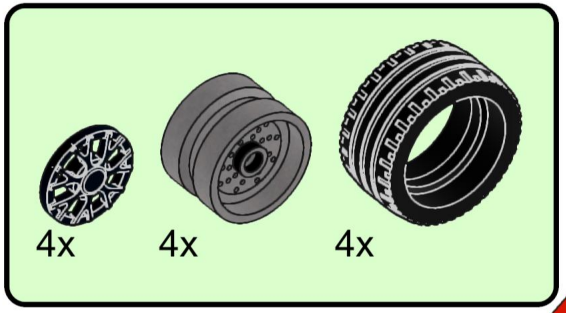

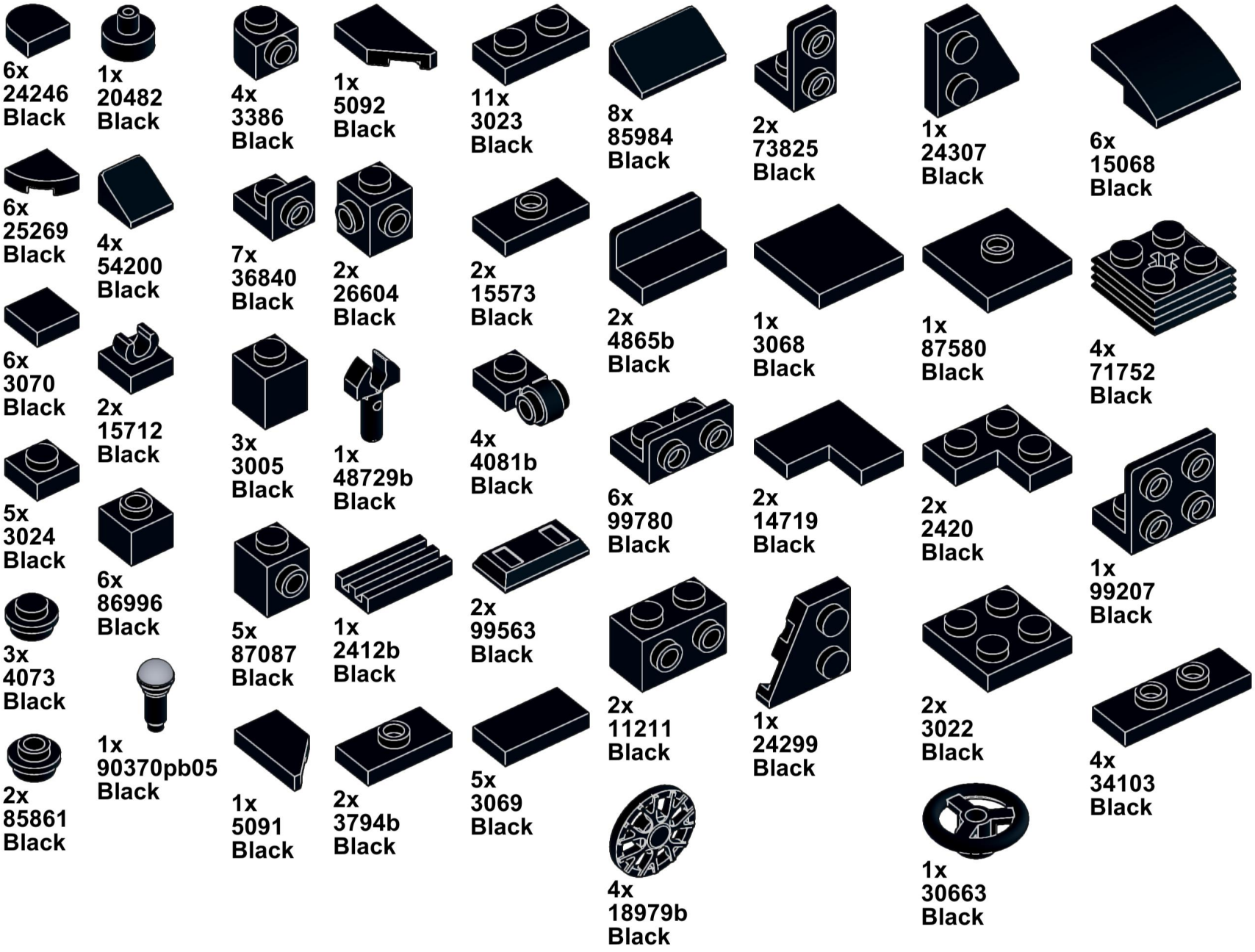
6x
24246
Black
1x
20482
Black
4x
3386
Black
1x
5092
Black
11x
3023
Black
8x
85984
Black
2x
73825
Black
1x
24307
Black
6x
15068
Black
6x
25269
Black
4x
54200
Black
7x
36840
Black
2x
26604
Black
2x
15573
Black
2x
4865b
Black
1x
3068
Black
1x
87580
Black
4x
71752
Black
6x
3070
Black
2x
15712
Black
3x
3005
Black
1x
48729b
Black
4x
4081b
Black
6x
99780
Black
2x
14719
Black
2x
2420
Black
1x
99207
Black
5x
3024
Black
6x
86996
Black
5x
87087
Black
1x
2412b
Black
2x
99563
Black
2x
11211
Black
1x
24299
Black
2x
3022
Black
4x
34103
Black
3x
4073
Black
1x
90370pb05
Black
2x
85861
Black
1x
5091
Black
2x
3794b
Black
5x
3069
Black
4x
18979b
Black
1x
30663
Black



4x
77850
Black



5x
3710
Black



2x
77845
Black



1x
2431
Black

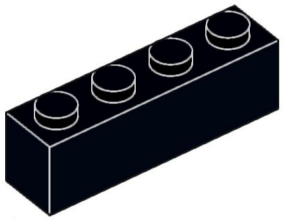

1x
3010
Black

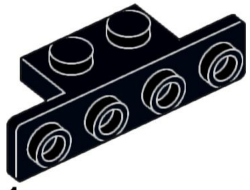

1x
2436b
Black



1x
3020
Black



2x
3666
Black

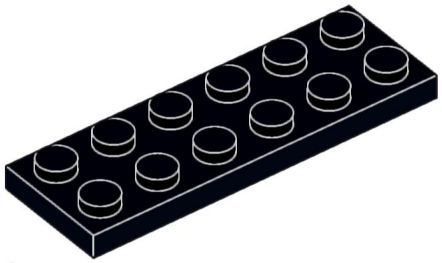

2x
3795
Black

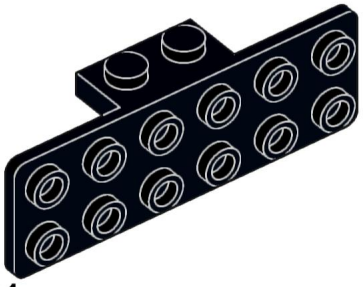

1x
6970
Black



1x
3032
Black

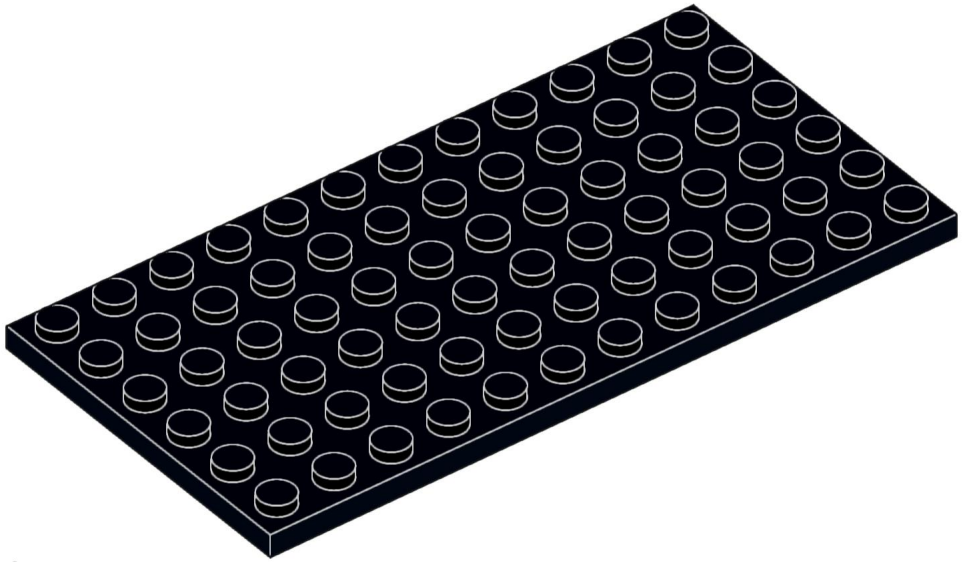

1x
3028
Black

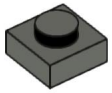

2x
3024
Dark Bluish Gray



2x
6541
Dark Bluish Gray



1x
78258
Dark Bluish Gray

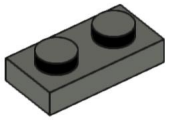

4x
3023
Dark Bluish Gray

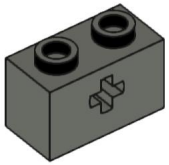

4x
32064
Dark Bluish Gray

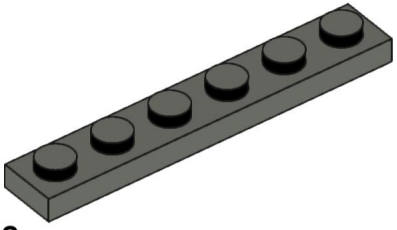

2x
3666
Dark Bluish Gray



3x
4073
Light Bluish Gray



2x
20482
Light Bluish Gray

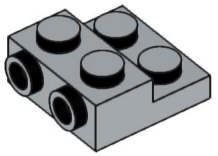

3x
99206
Light Bluish Gray

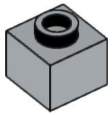

4x
86996
Light Bluish Gray

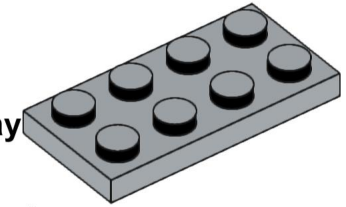

1x
3020
Light Bluish Gray



1x
65578
Light Bluish Gray



2x
24246
White

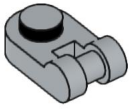

1x
26047
Light Bluish Gray

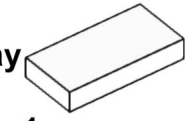

1x
3069
White

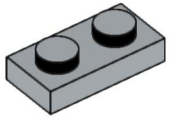

2x
3023
Light Bluish Gray



2x
35480
White



2x
35480
Dark Red



6x
25269
Red

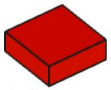

14x
3070
Red



6x
4073
Red

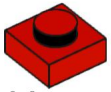

14x
3024
Red



4x
54200
Red

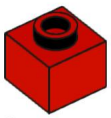

2x
86996
Red

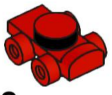

2x
11253
Red



5x
36840
Red

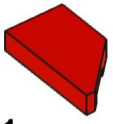

1x
5091
Red

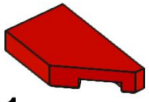

1x
5092
Red

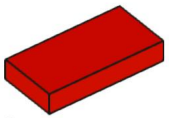

2x
3069
Red

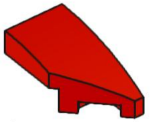

1x
29119
Red

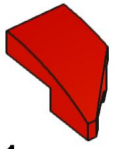

1x
29120
Red

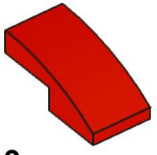

3x
11477
Red

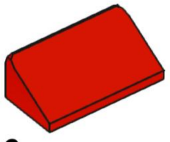

6x
85984
Red

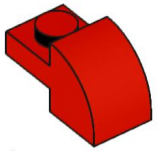

2x
5841
Red

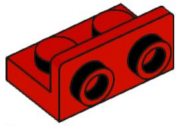

2x
99780
Red

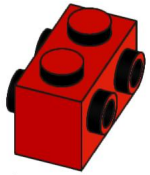

1x
52107
Red

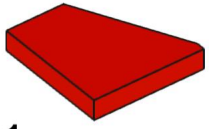

1x
7829
Red

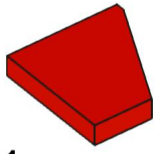

1x
7828
Red

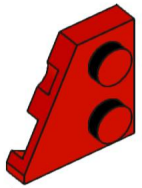

1x
24299
Red

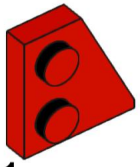

1x
24307
Red

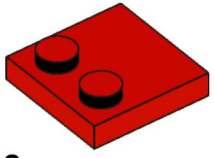

2x
33909
Red

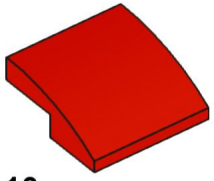

10x
15068
Red

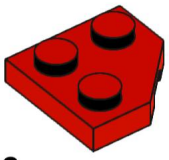

2x
26601
Red

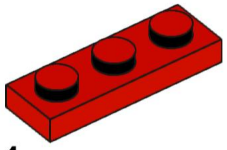

4x
3623
Red

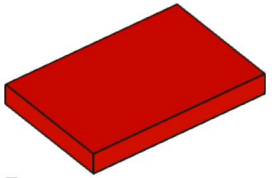

5x
26603
Red

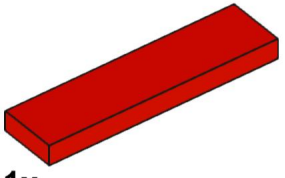

1x
2431
Red

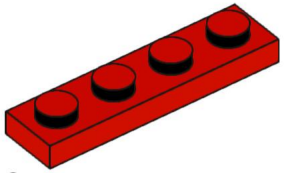

6x
3710
Red

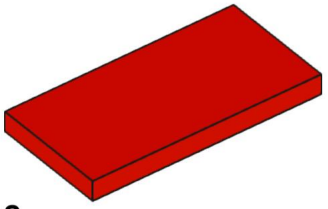

2x
87079
Red

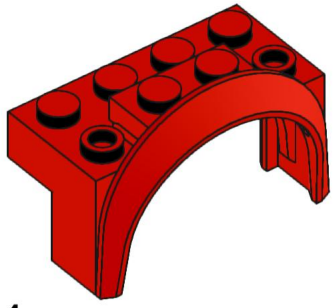

4x
3387
Red

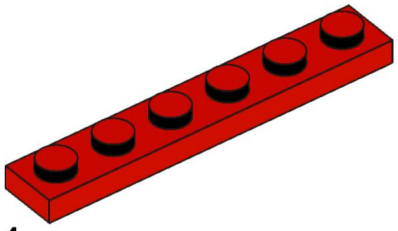

4x
3666
Red

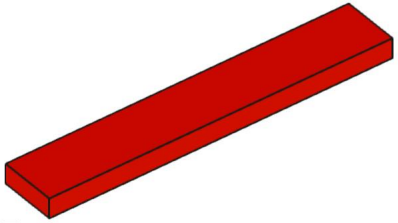

7x
6636
Red

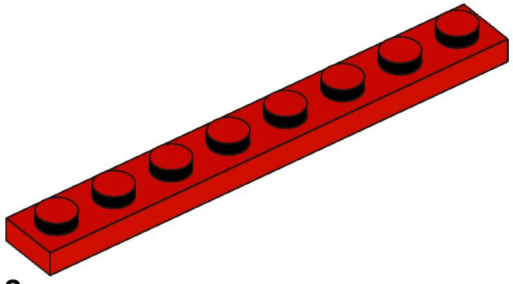

2x
3460
Red



2x
25269
Orange



2x
24246
Orange

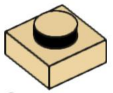

2x
3024
Tan

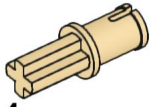

4x
3749
Tan

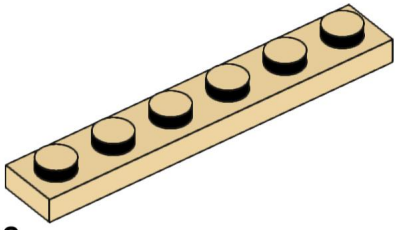

2x
3666
Tan

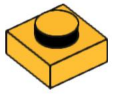

1x
3024
Bright Light Orange



1x
36840
Bright Light Orange



1x
26604
Bright Light Orange

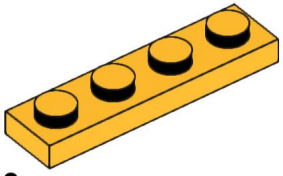

3x
3710
Bright Light Orange



8x
3386
Light Aqua

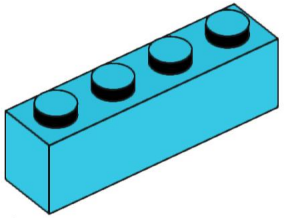

1x
3010
Medium Azure

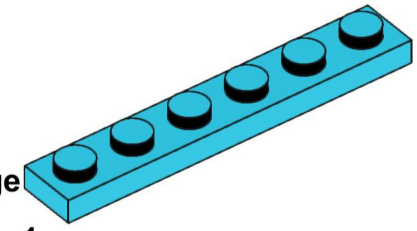

1x
3666
Medium Azure



2x
98138
Dark Turquoise

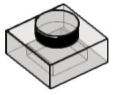

2x
3024
Trans-Brown

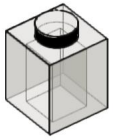

2x
3005
Trans-Brown

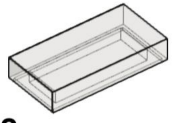

2x
3069
Trans-Brown

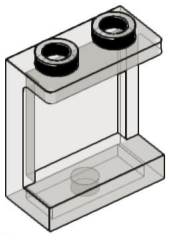

2x
87552
Trans-Brown

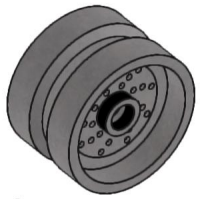

4x
66727
Flat Silver

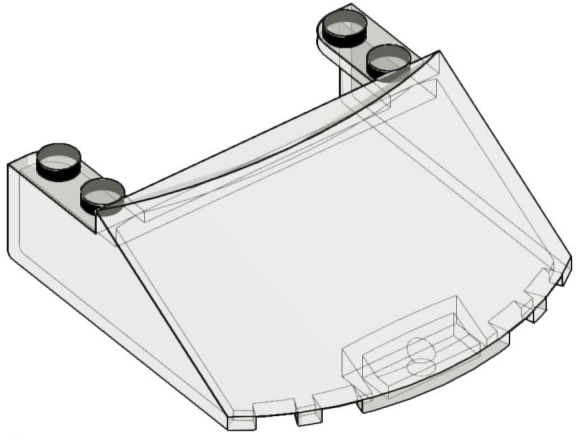

1x
65632
Trans-Brown



4x
18977
Rubber Black



2x
79194
Trans-Clear



1x
18654
Flat Silver