

2

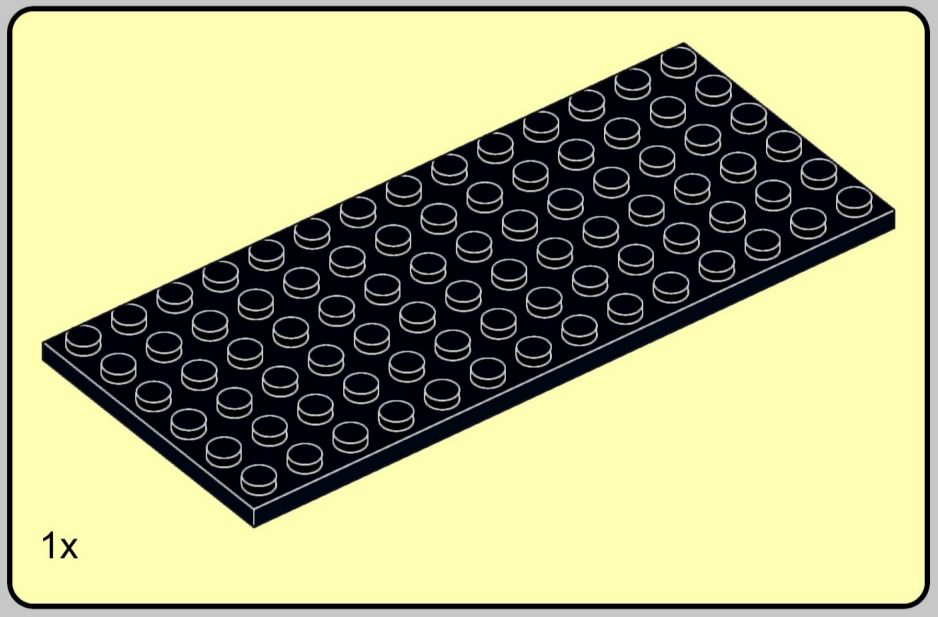

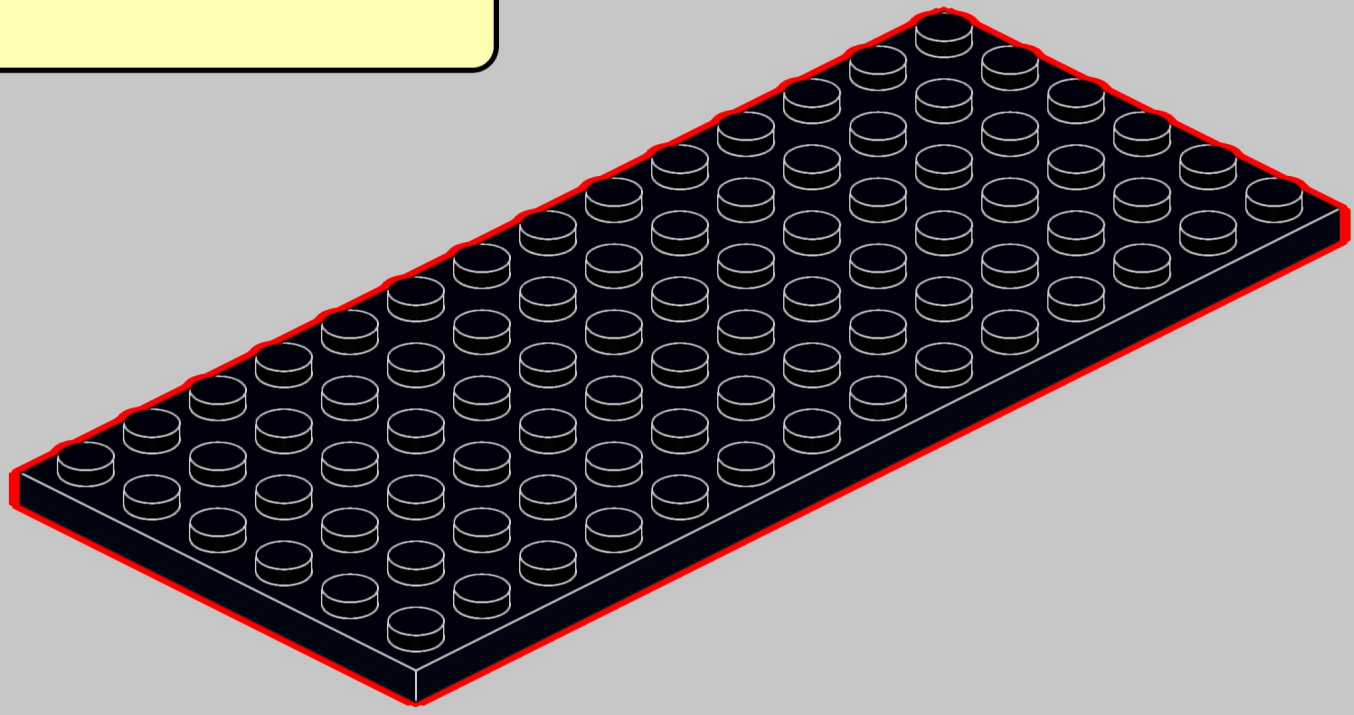

3

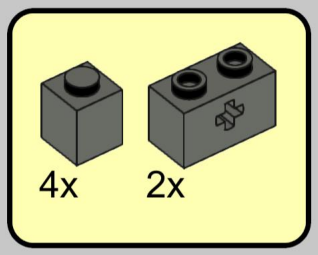

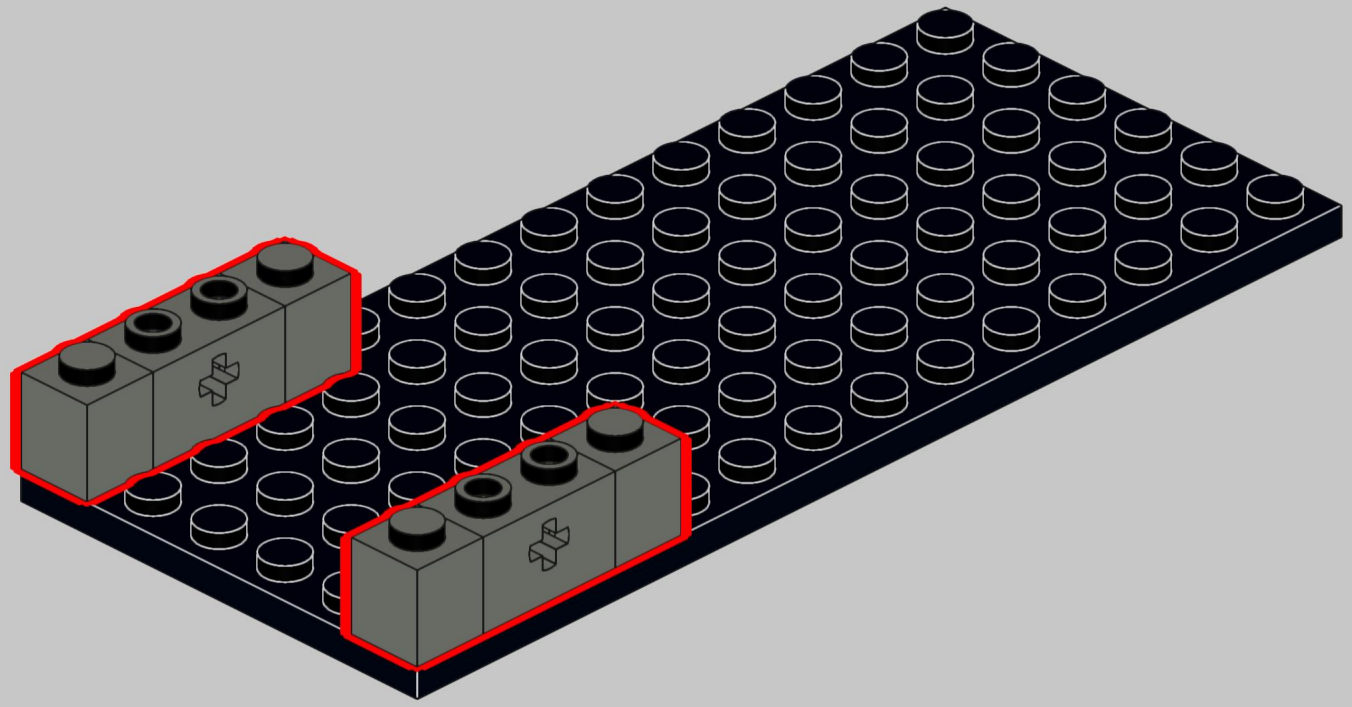

4

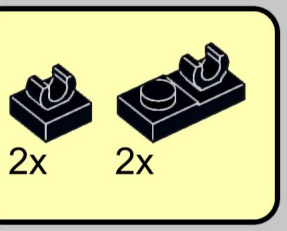

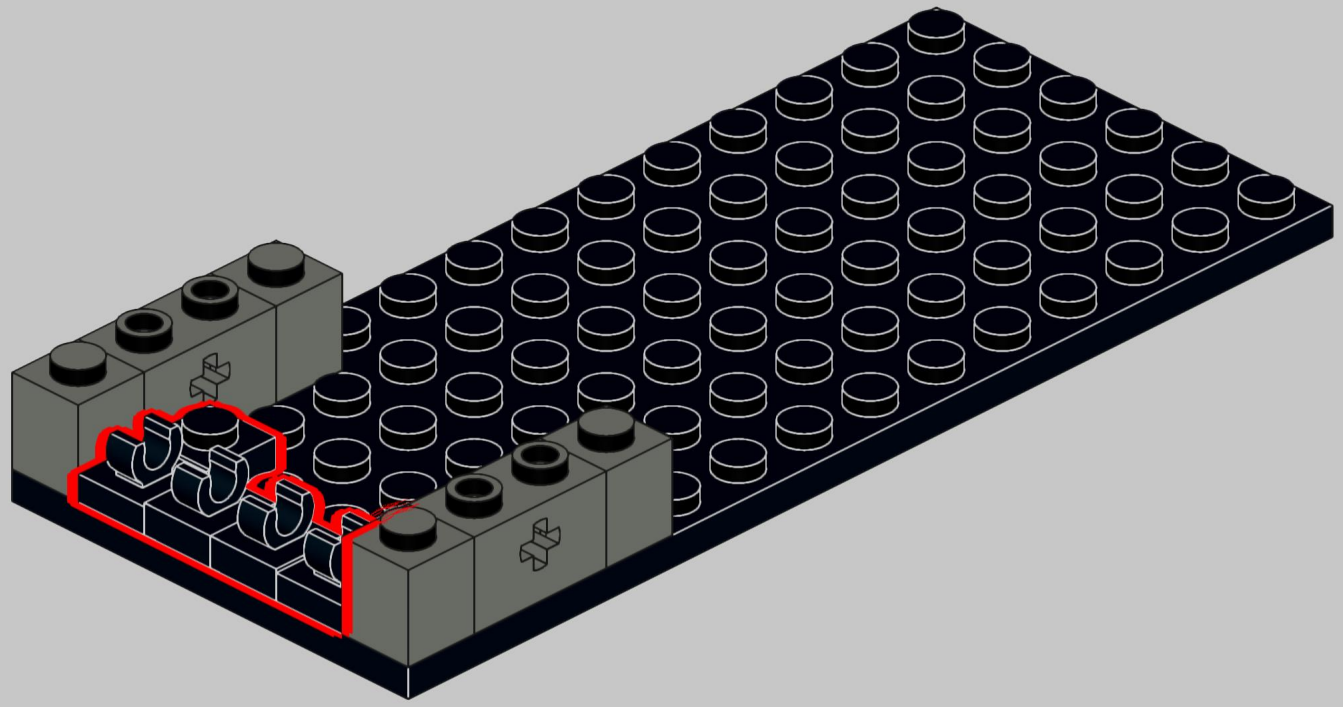

5

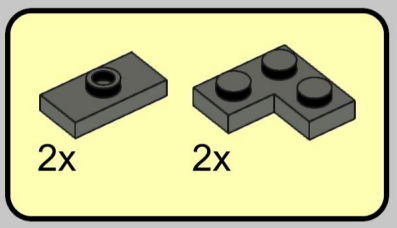

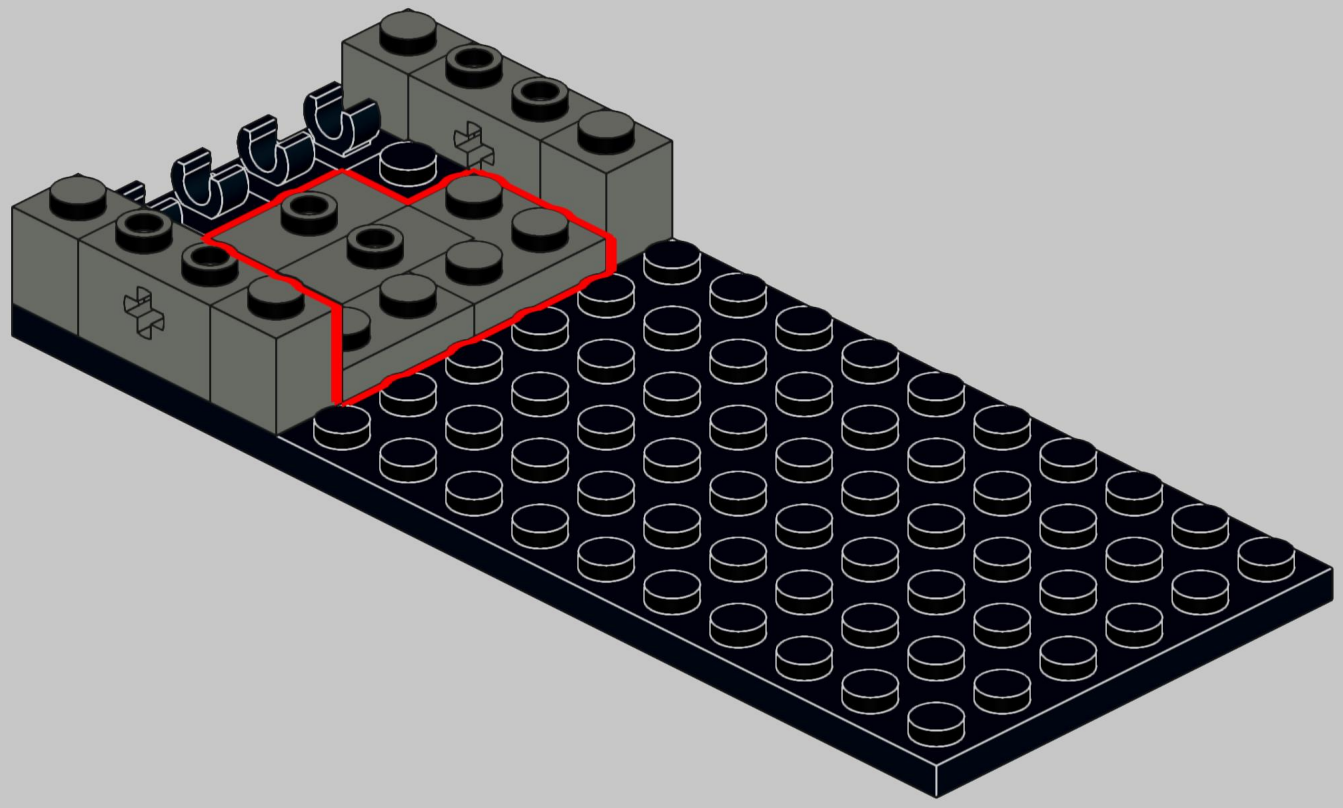

6

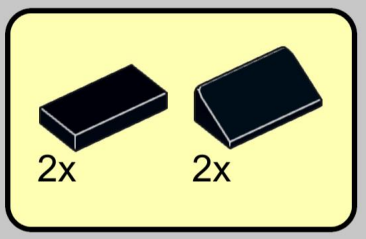

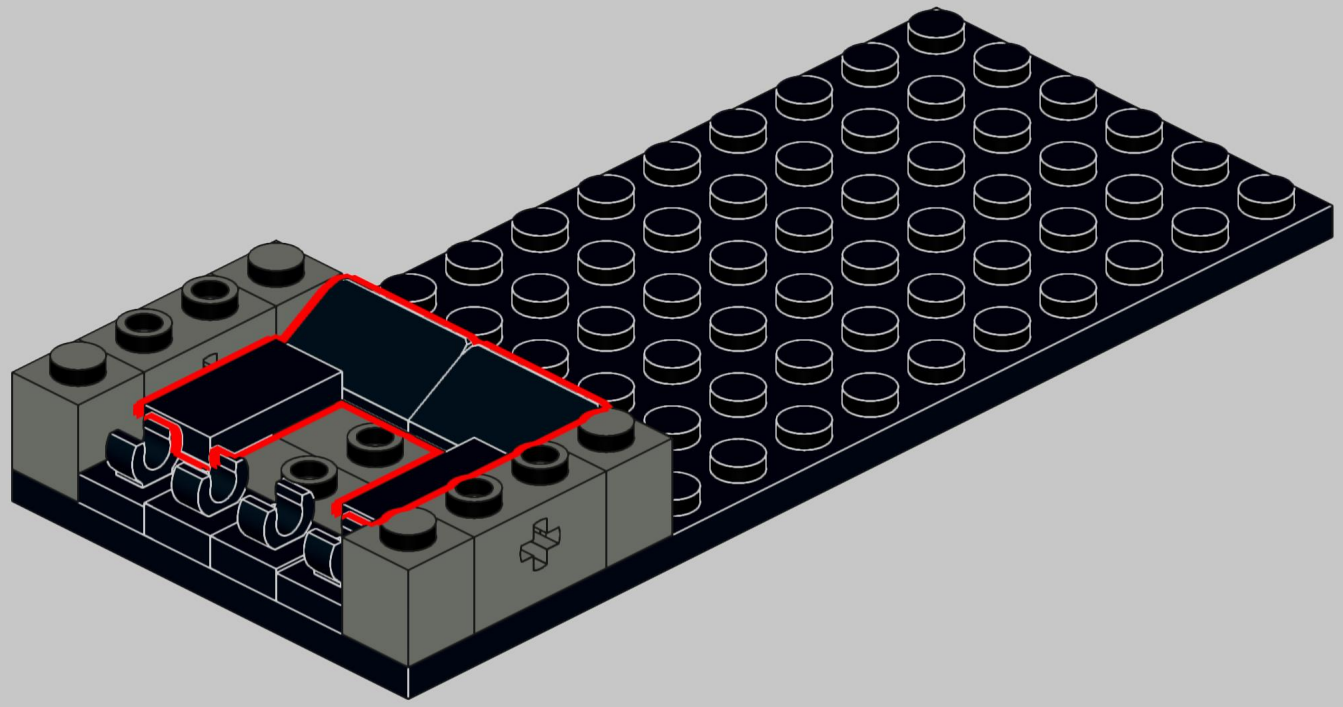

7

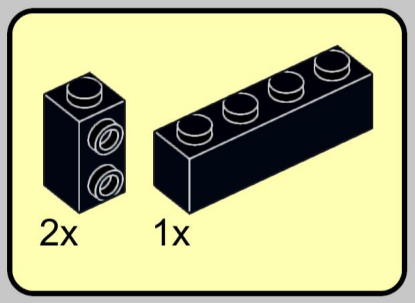

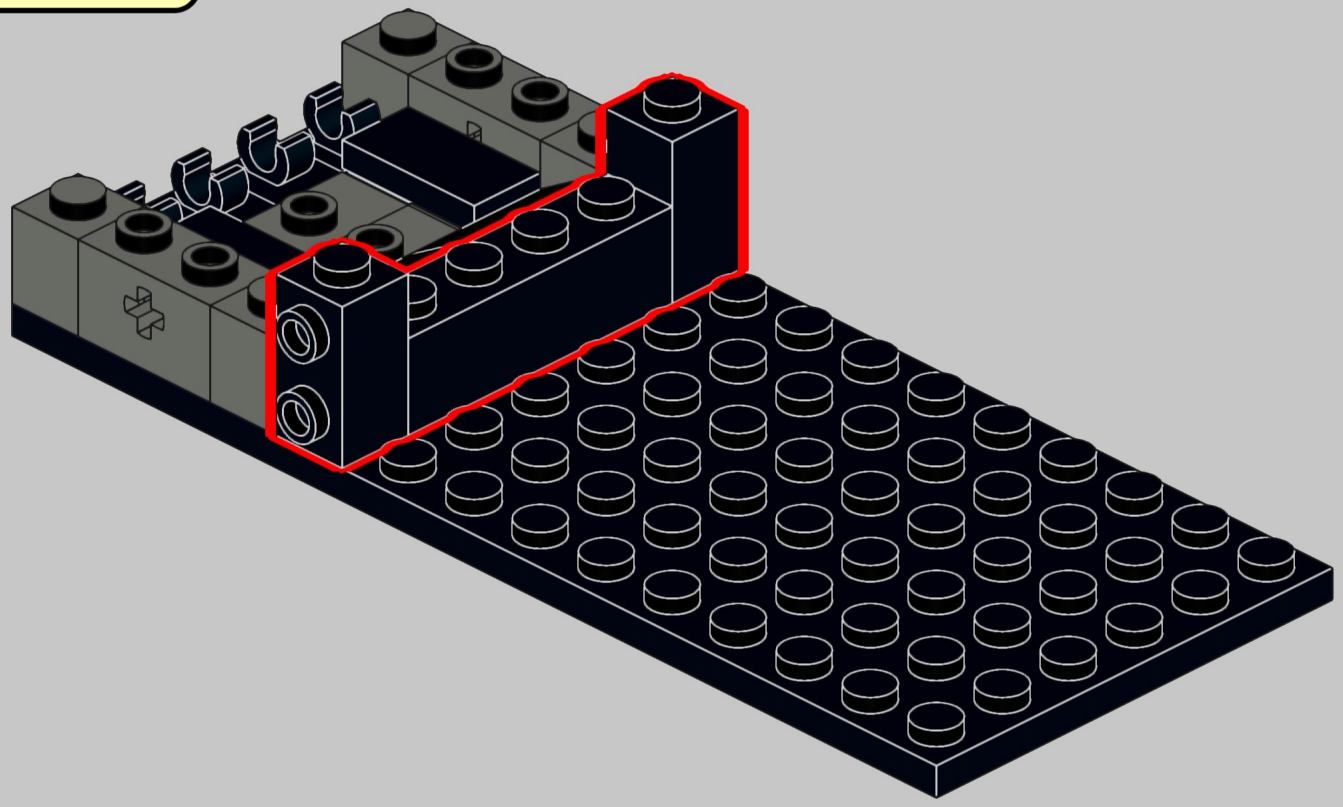

8

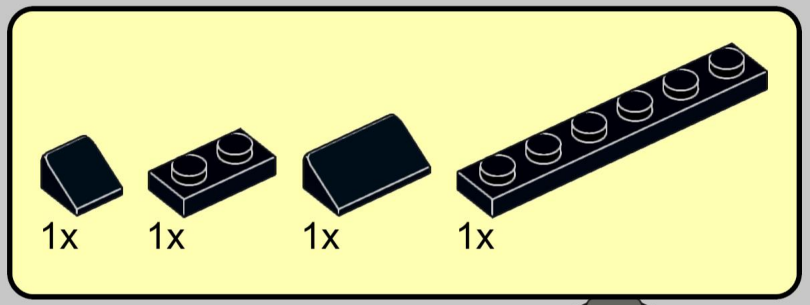

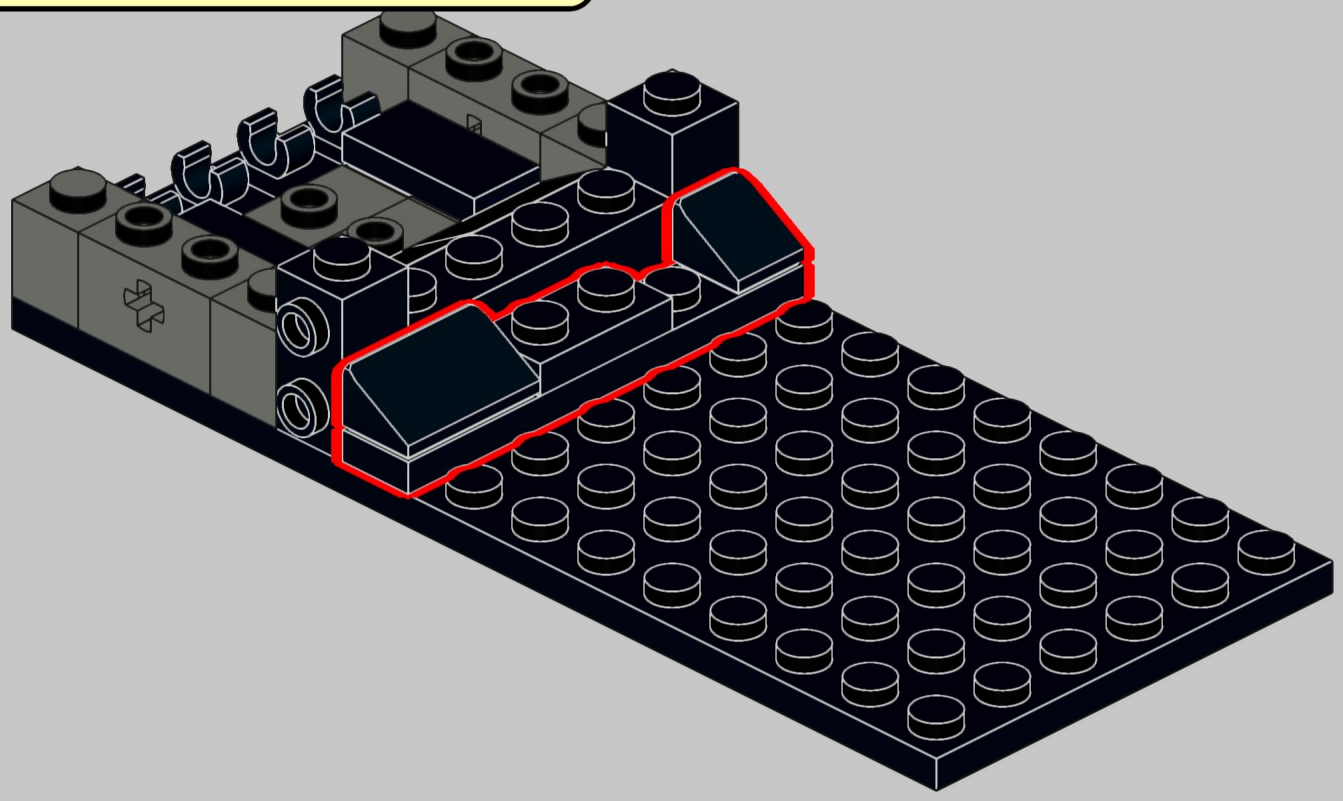

9

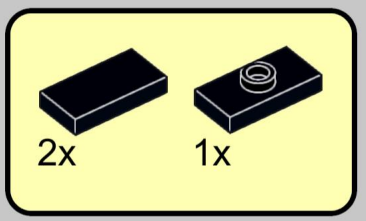

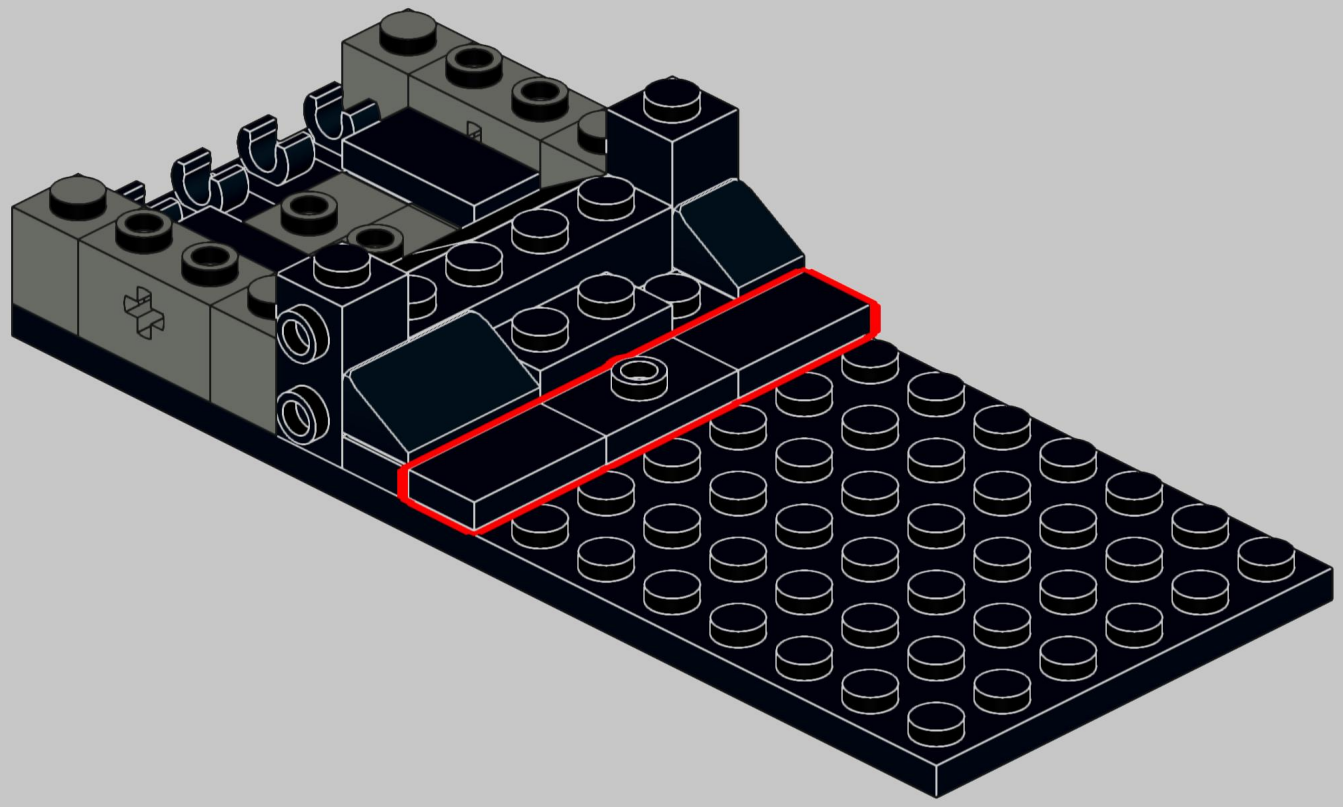

10

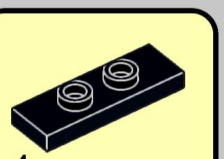

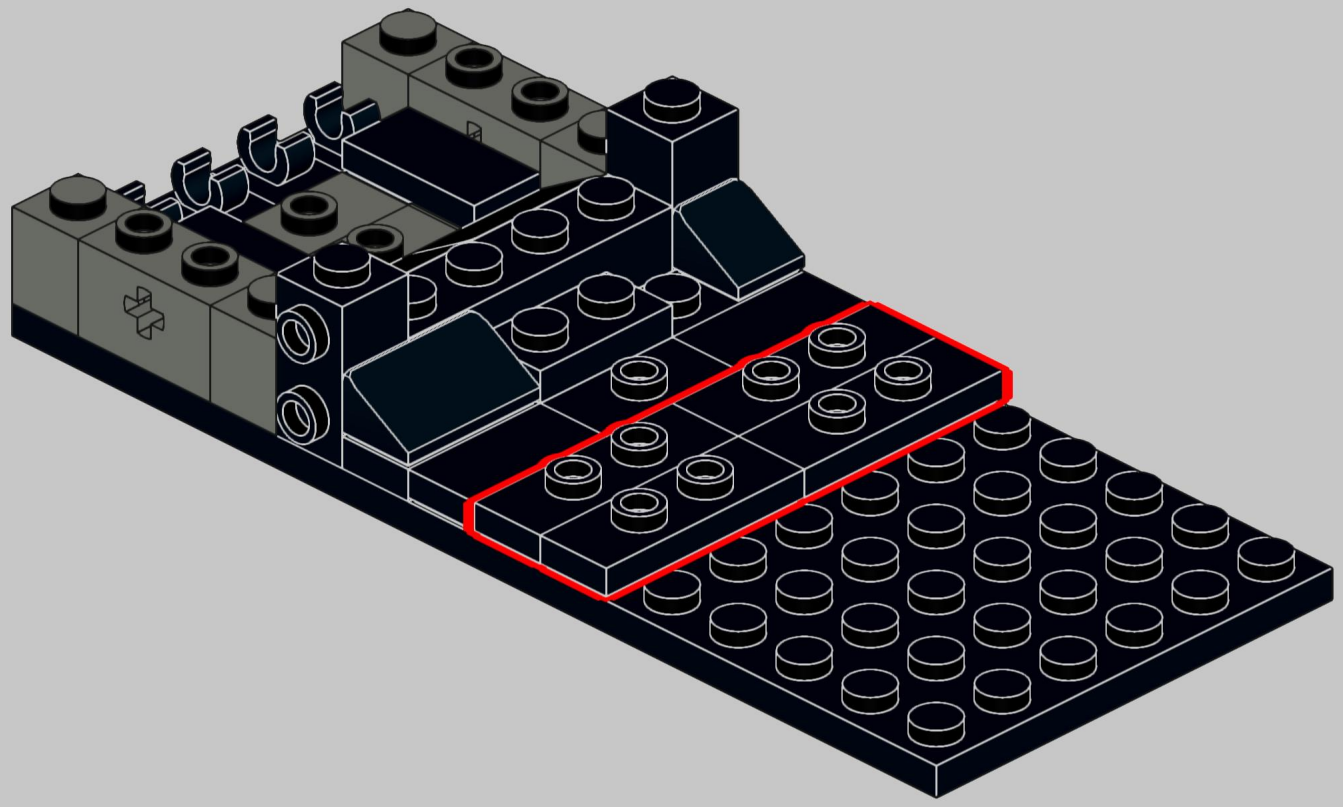

11

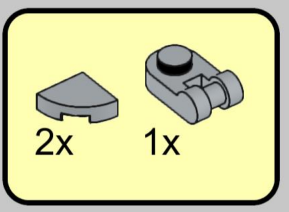

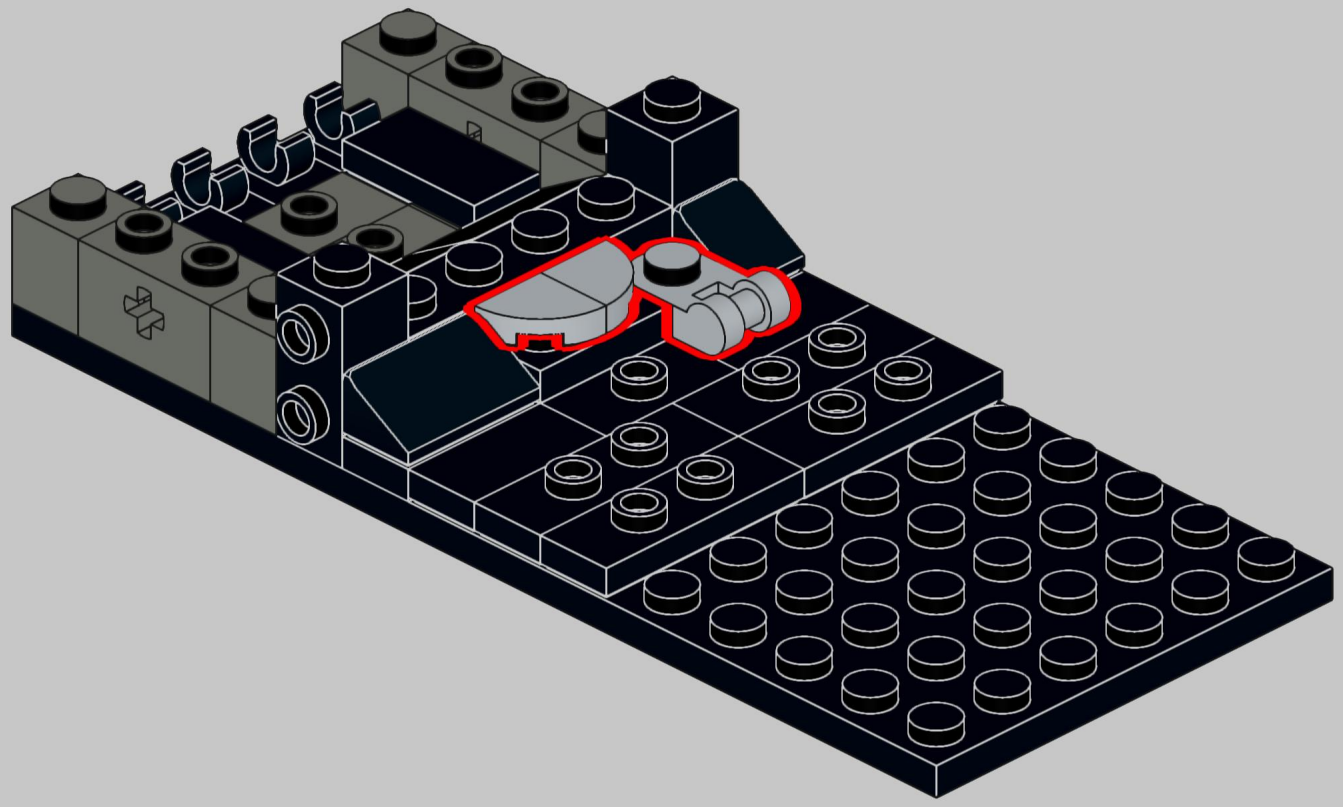

12

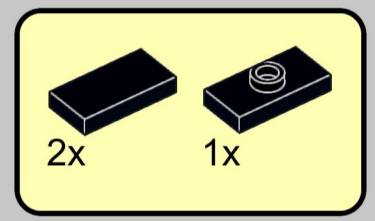

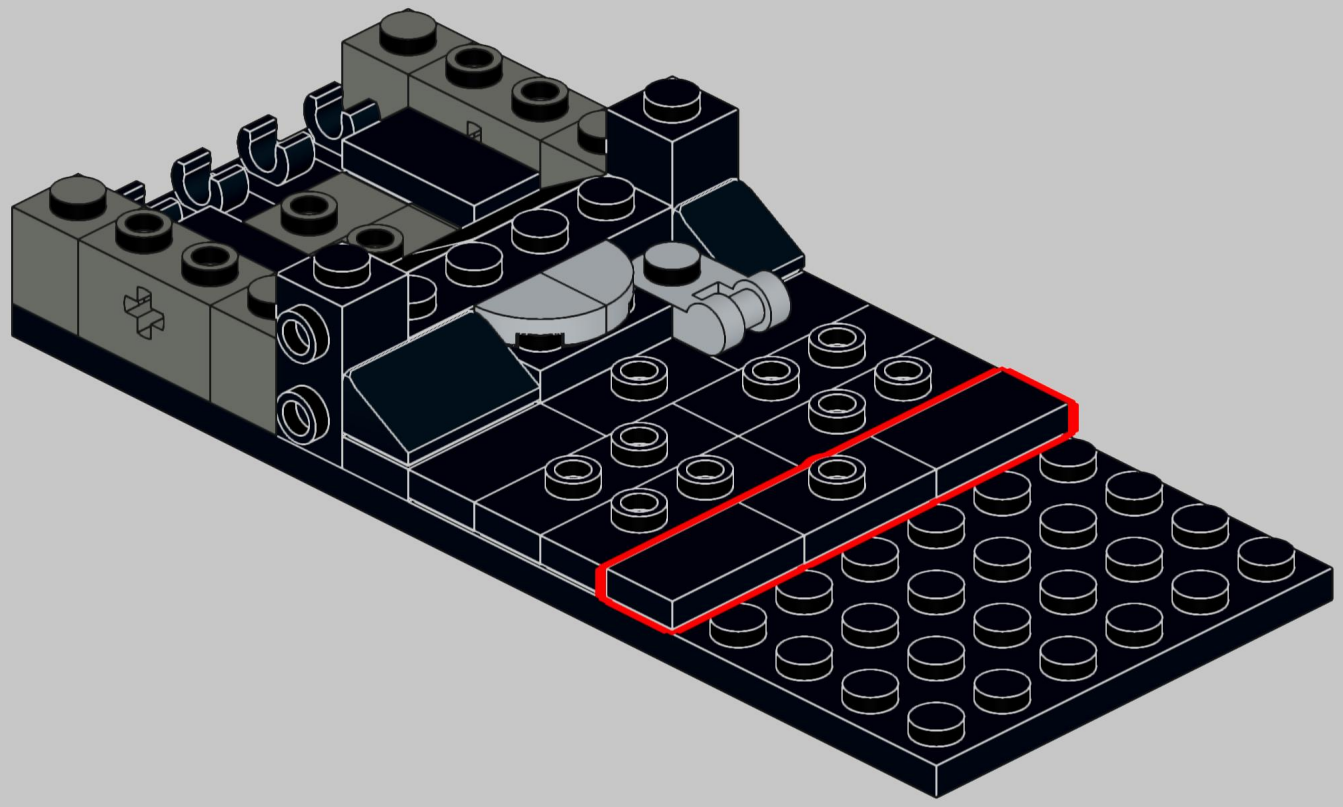

13

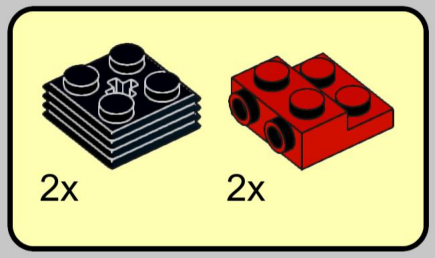

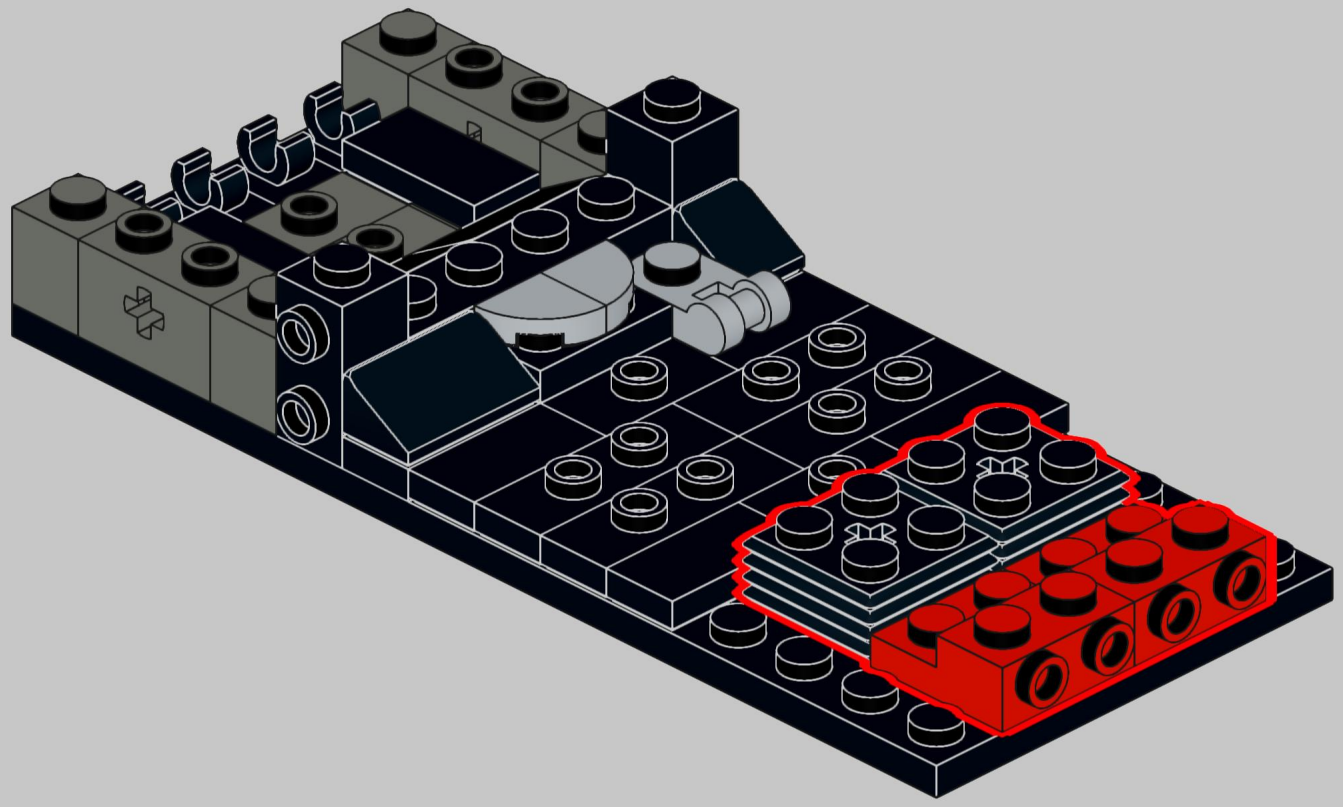

14

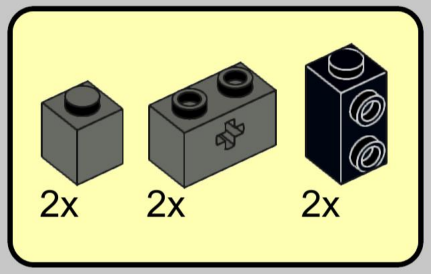

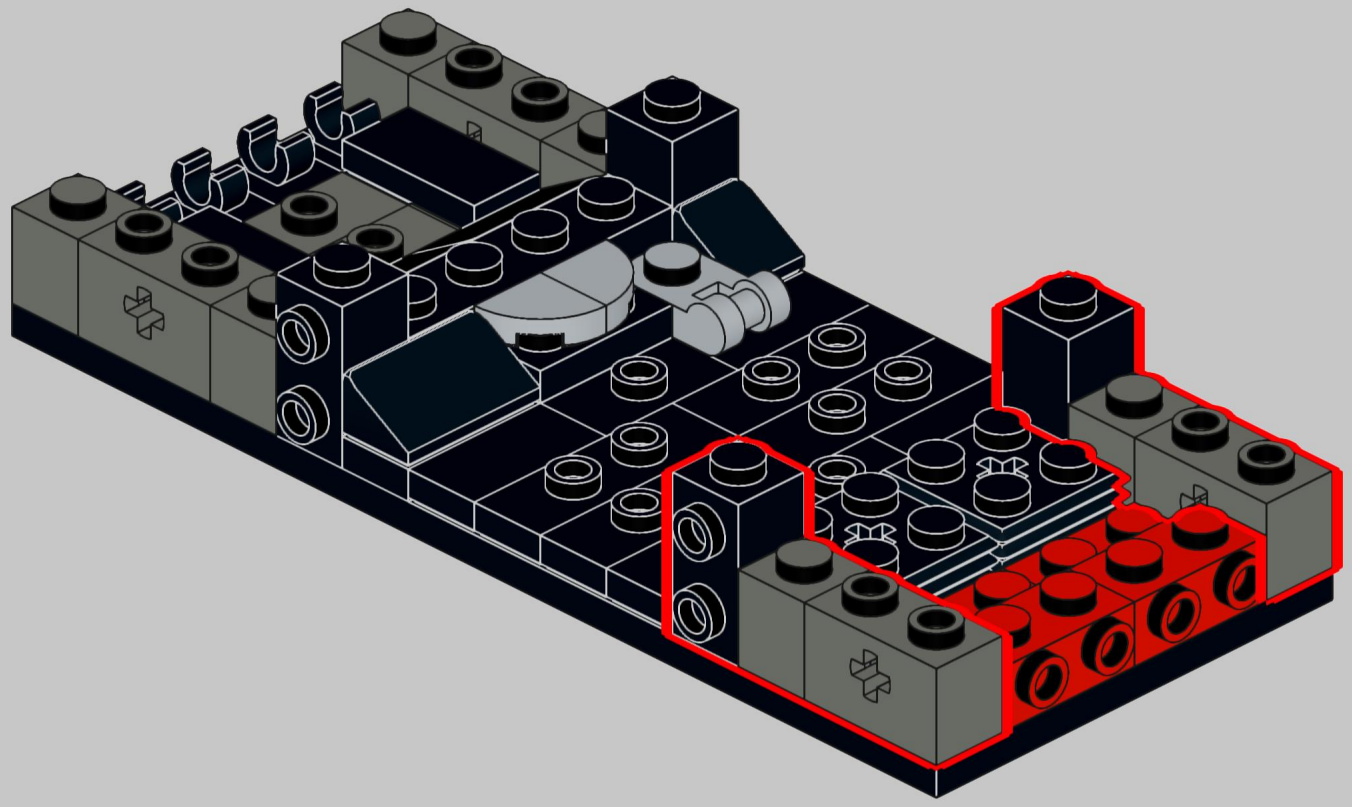

15

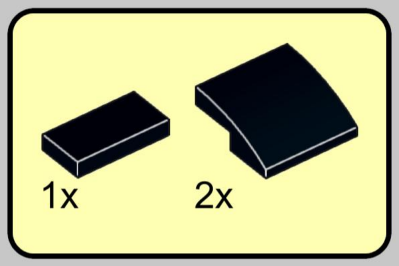

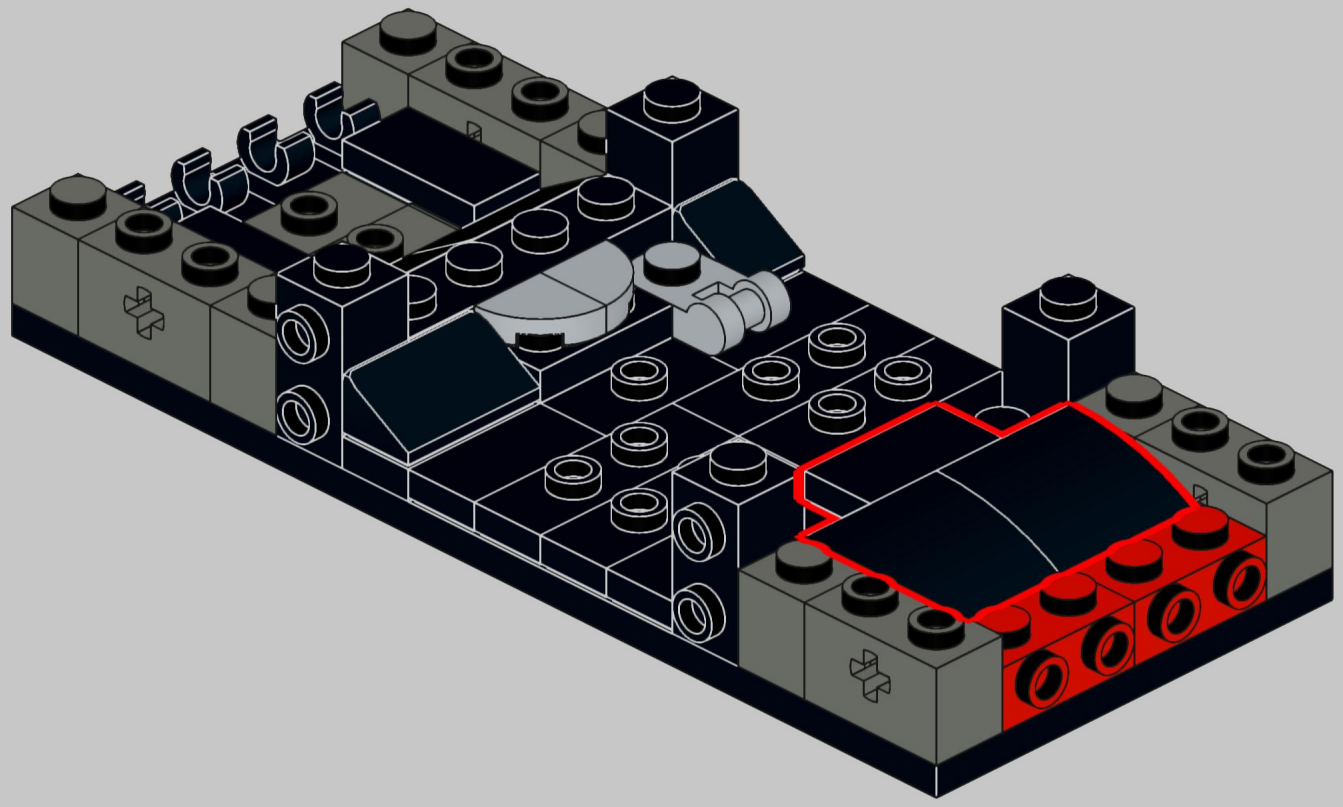

16

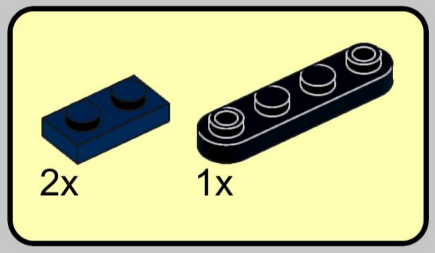

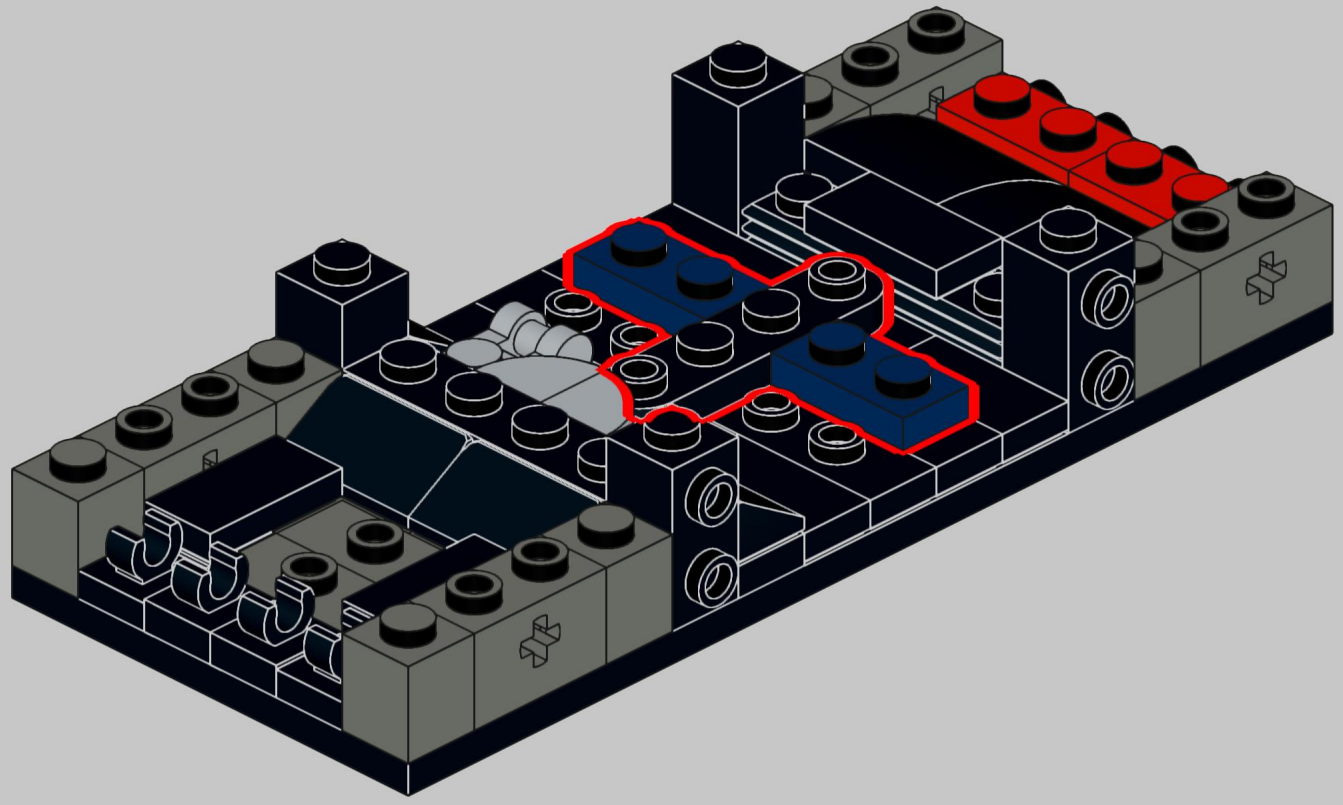

17

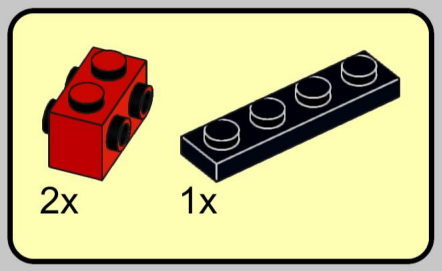

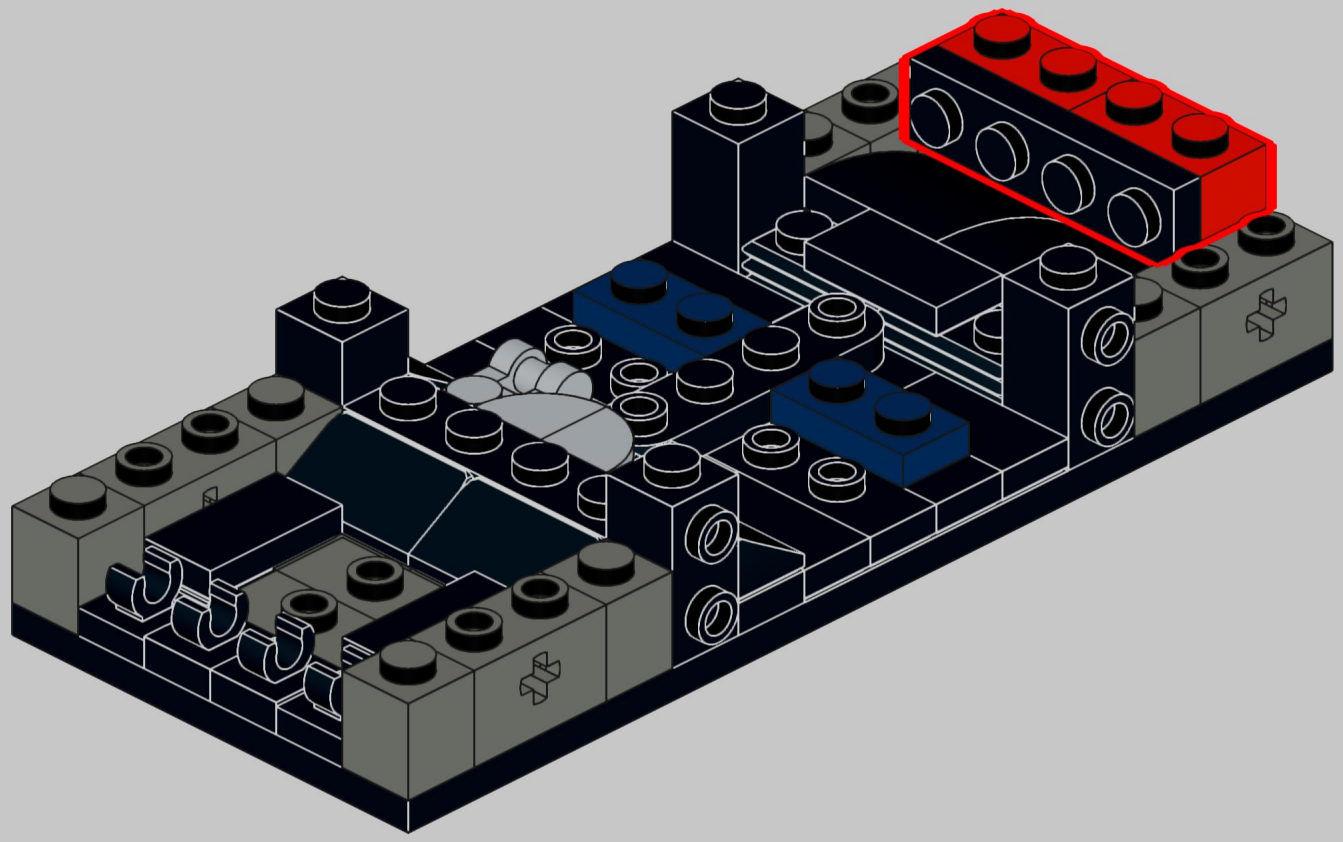

18



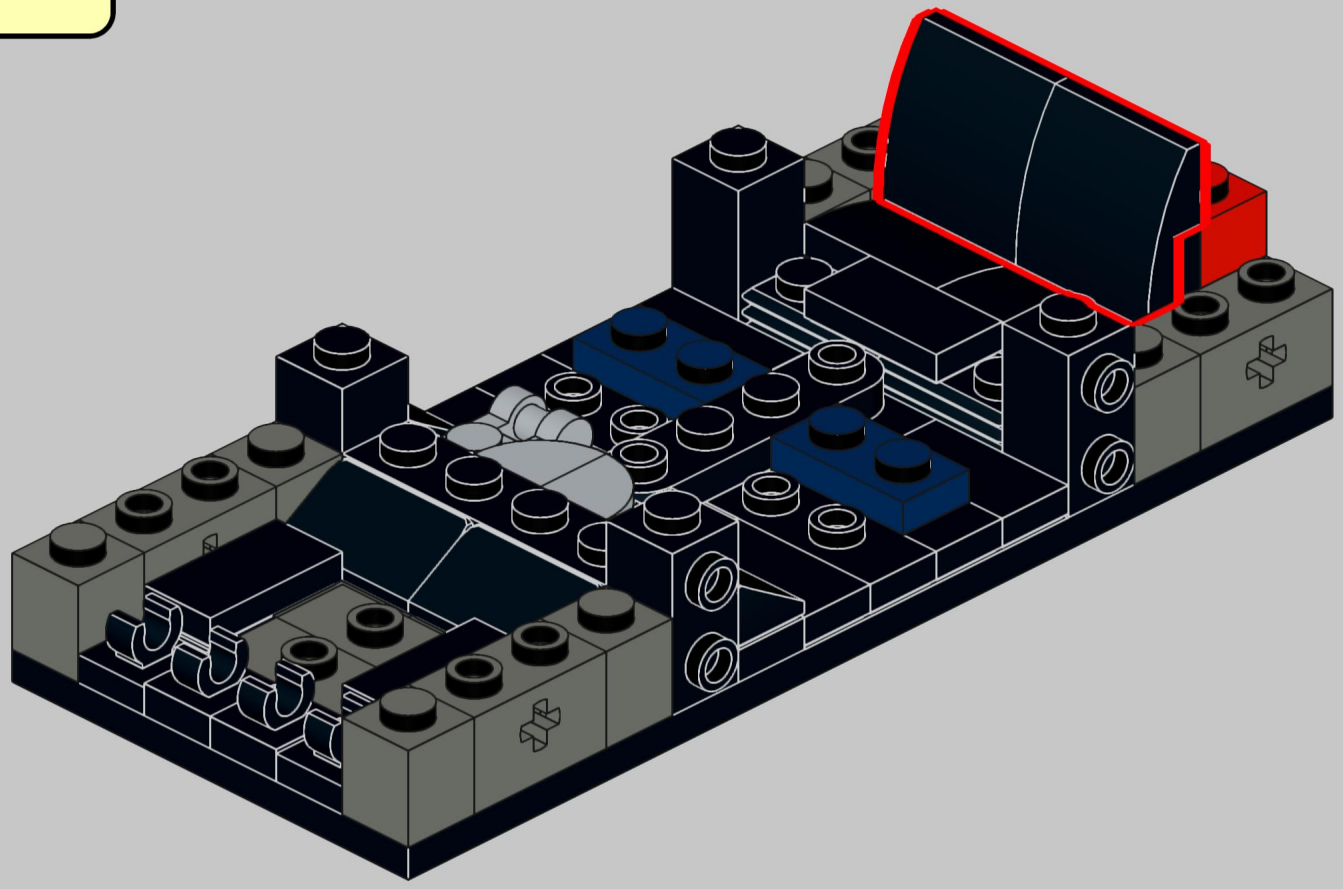

19

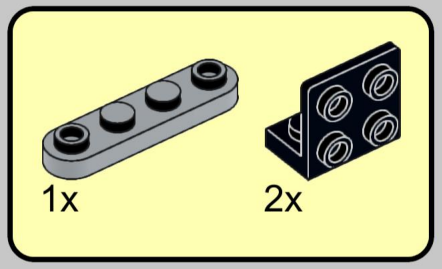

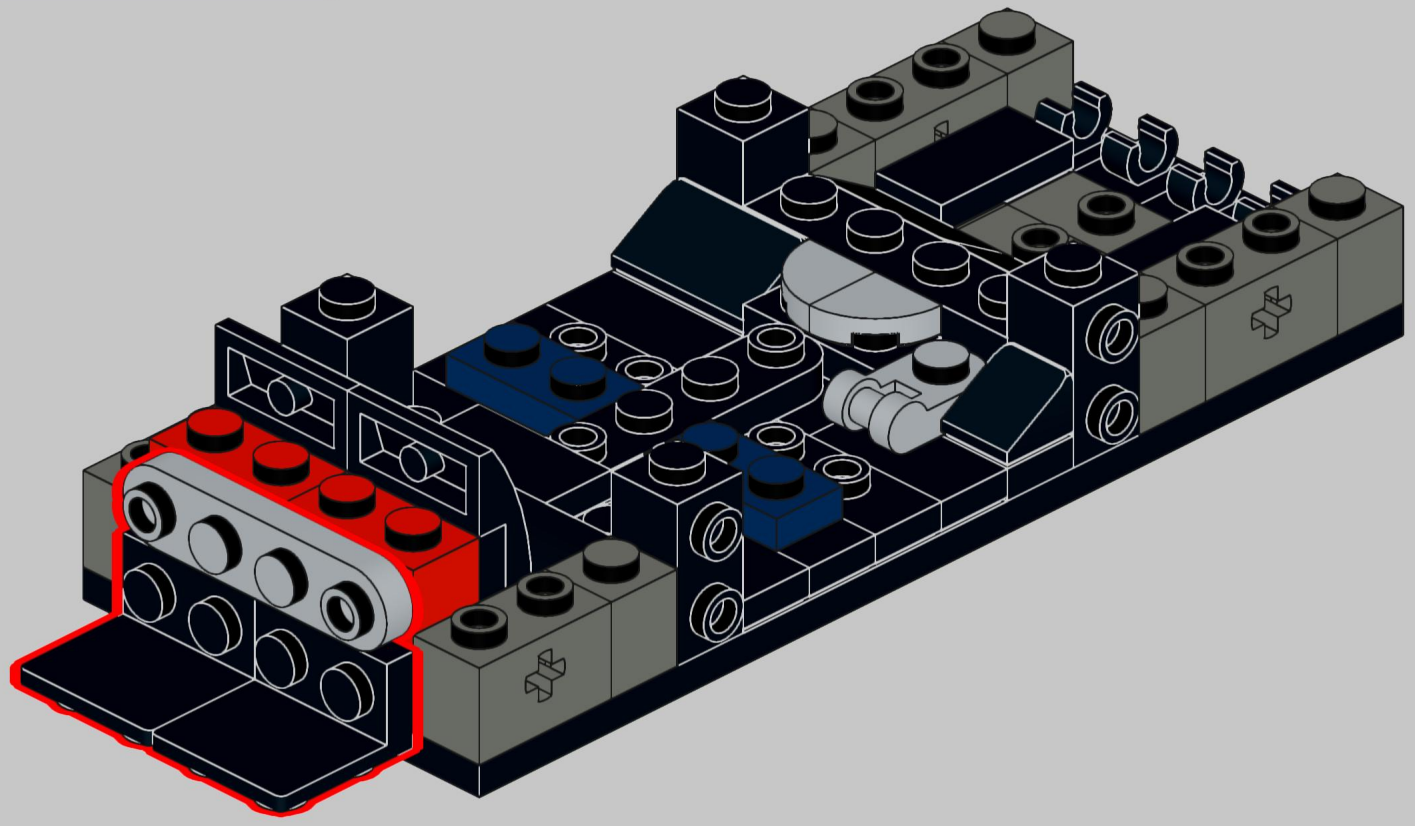

20

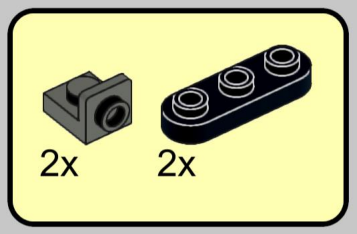

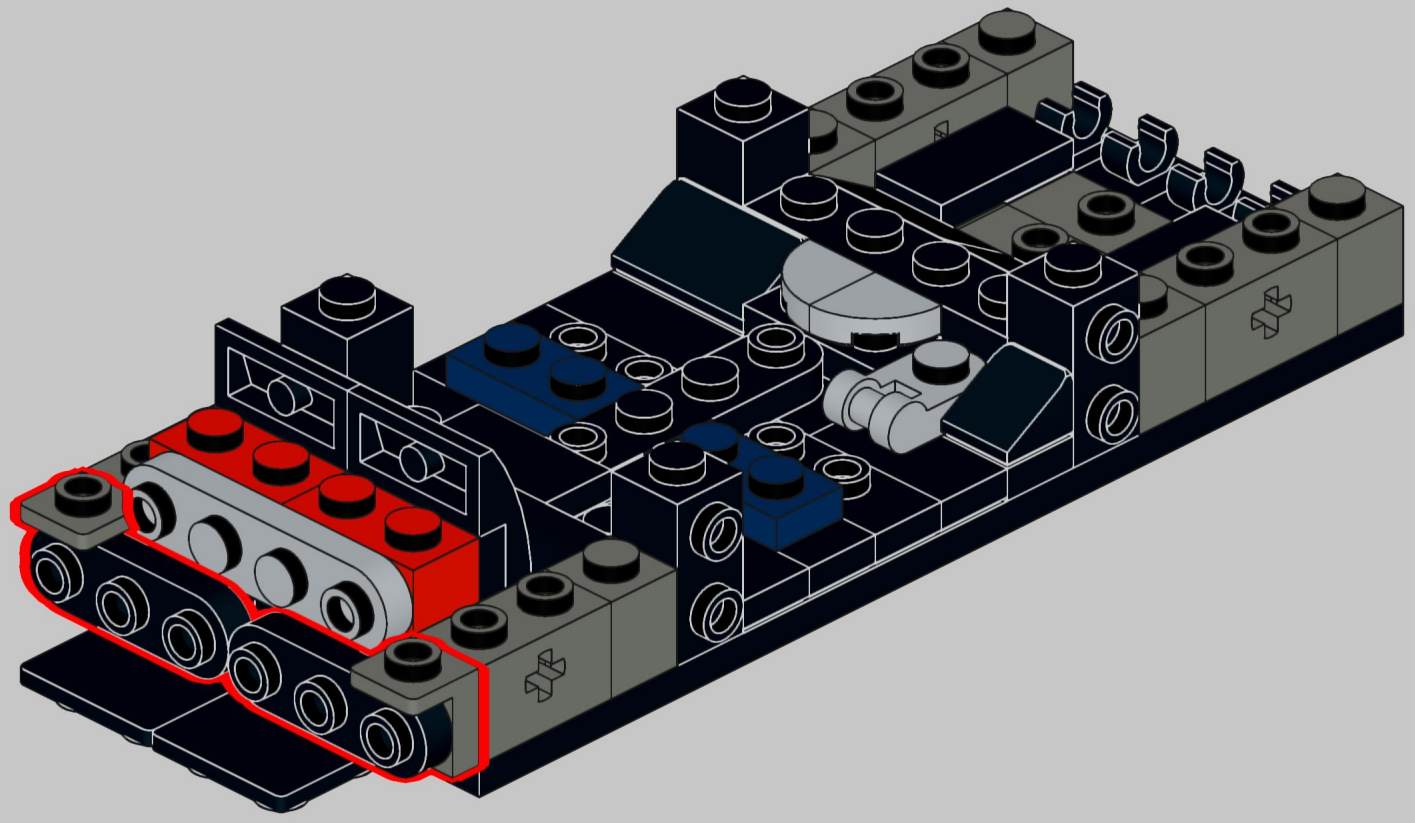

21

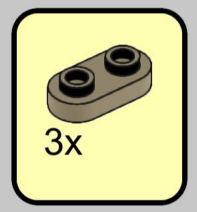

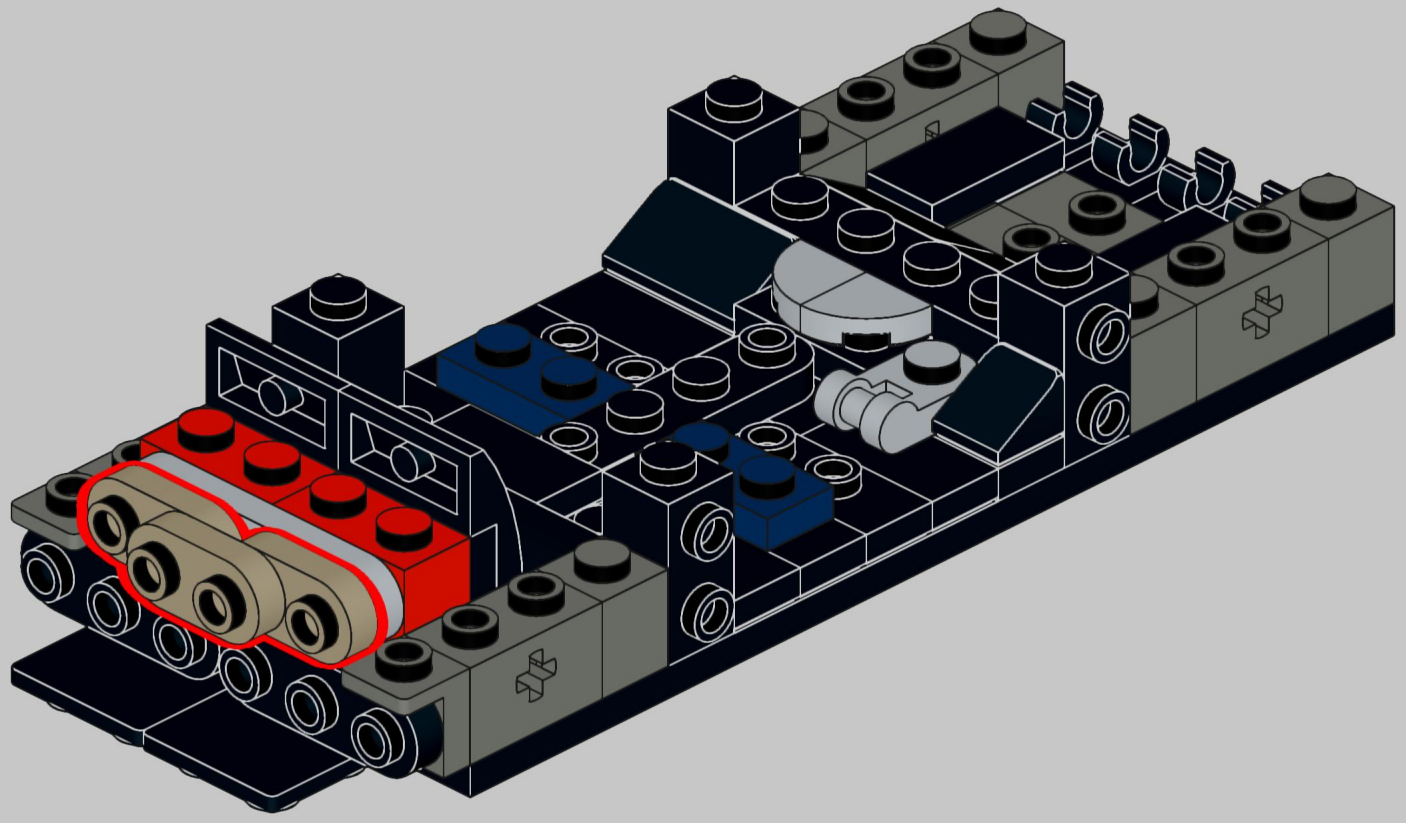

22

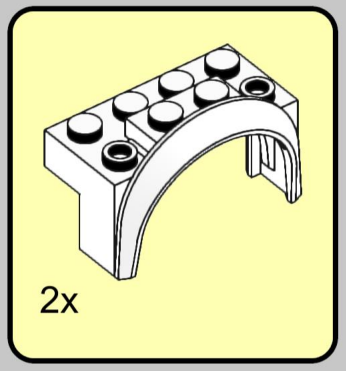

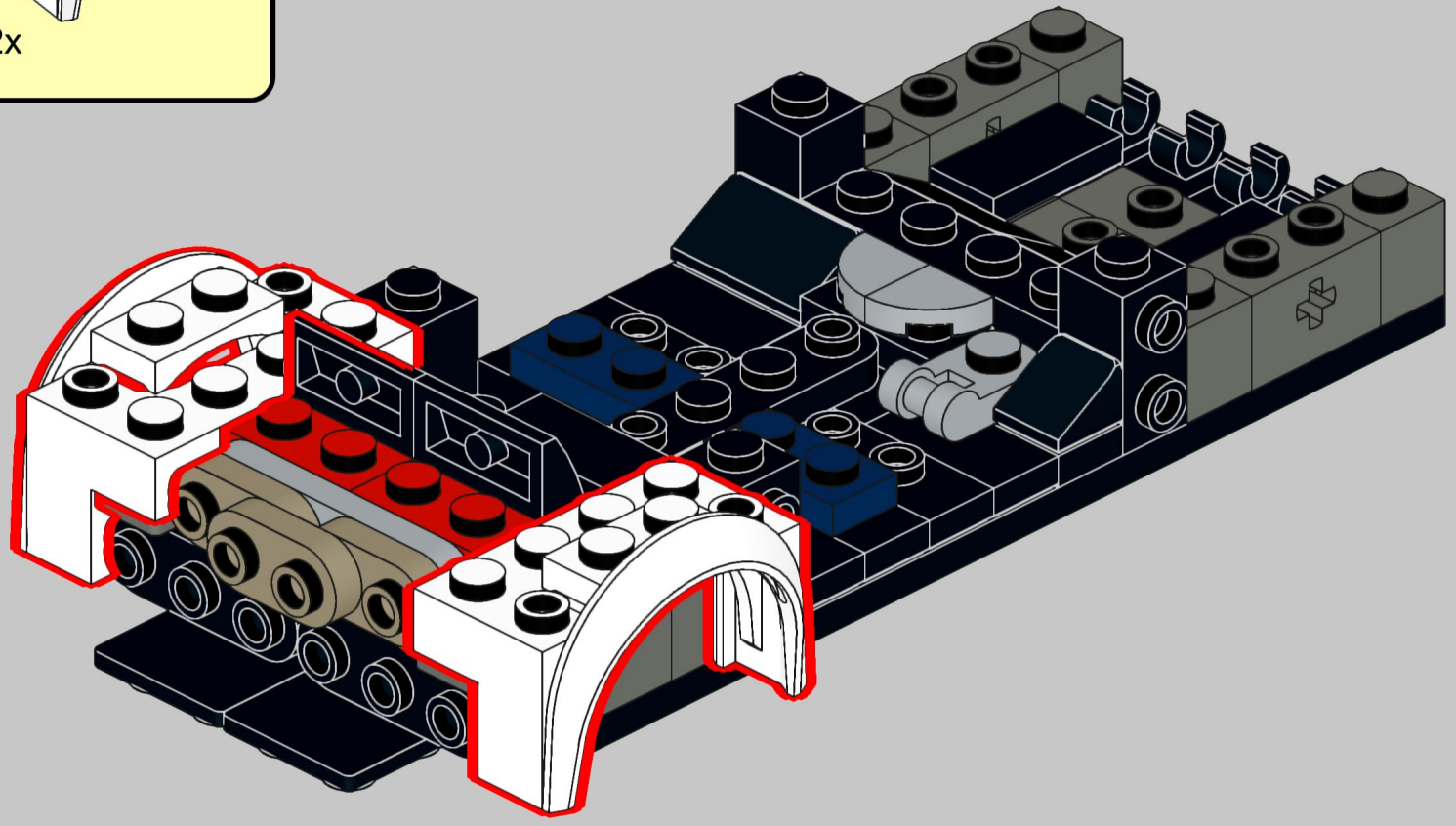

23

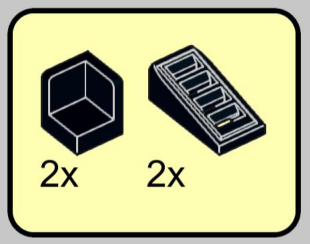

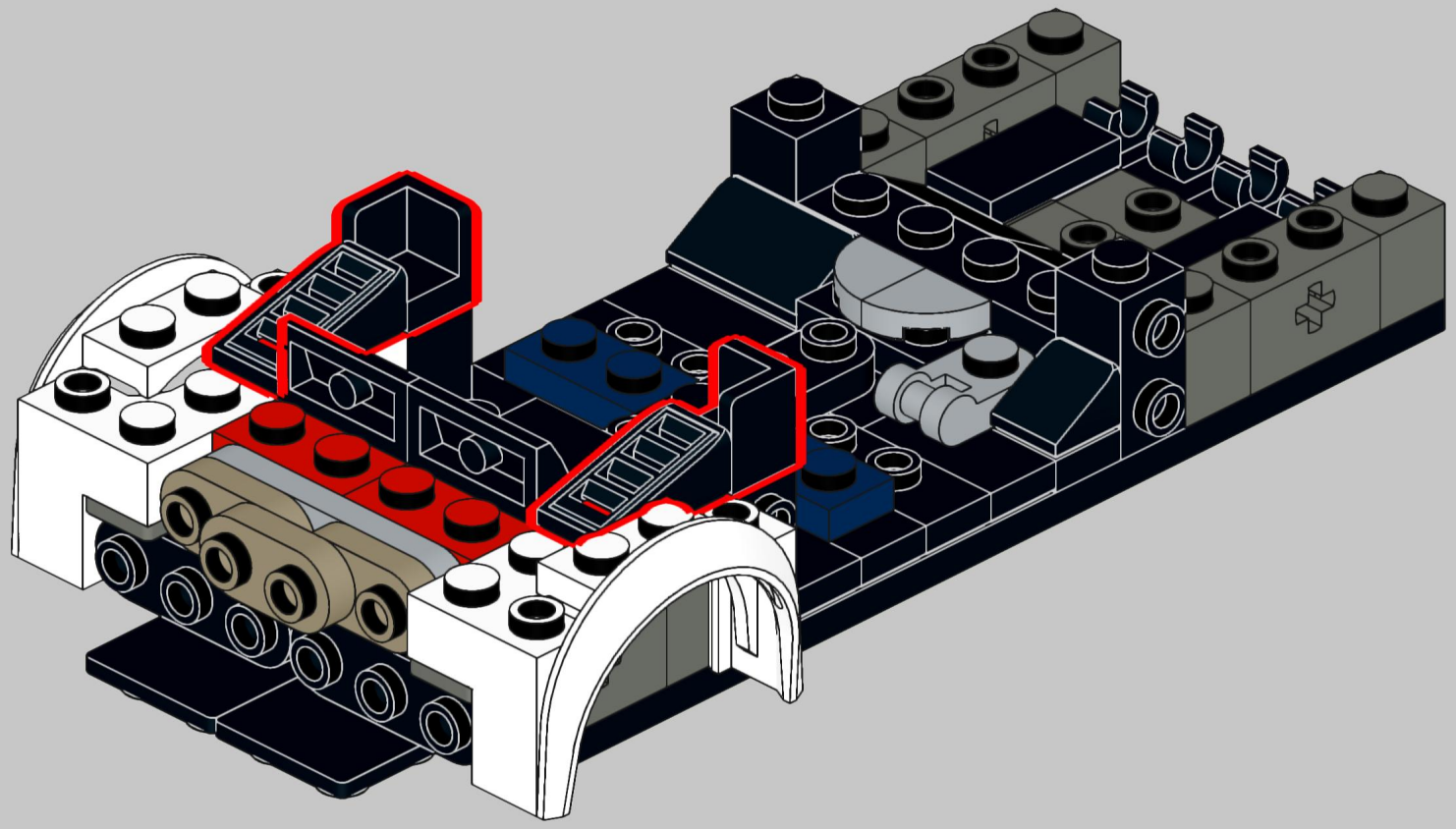

24

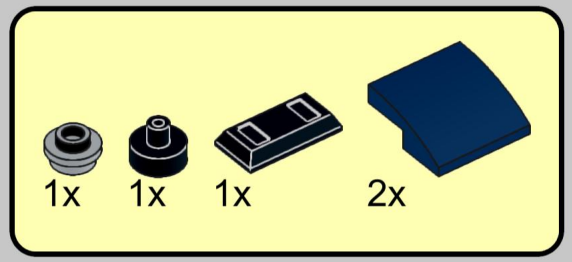

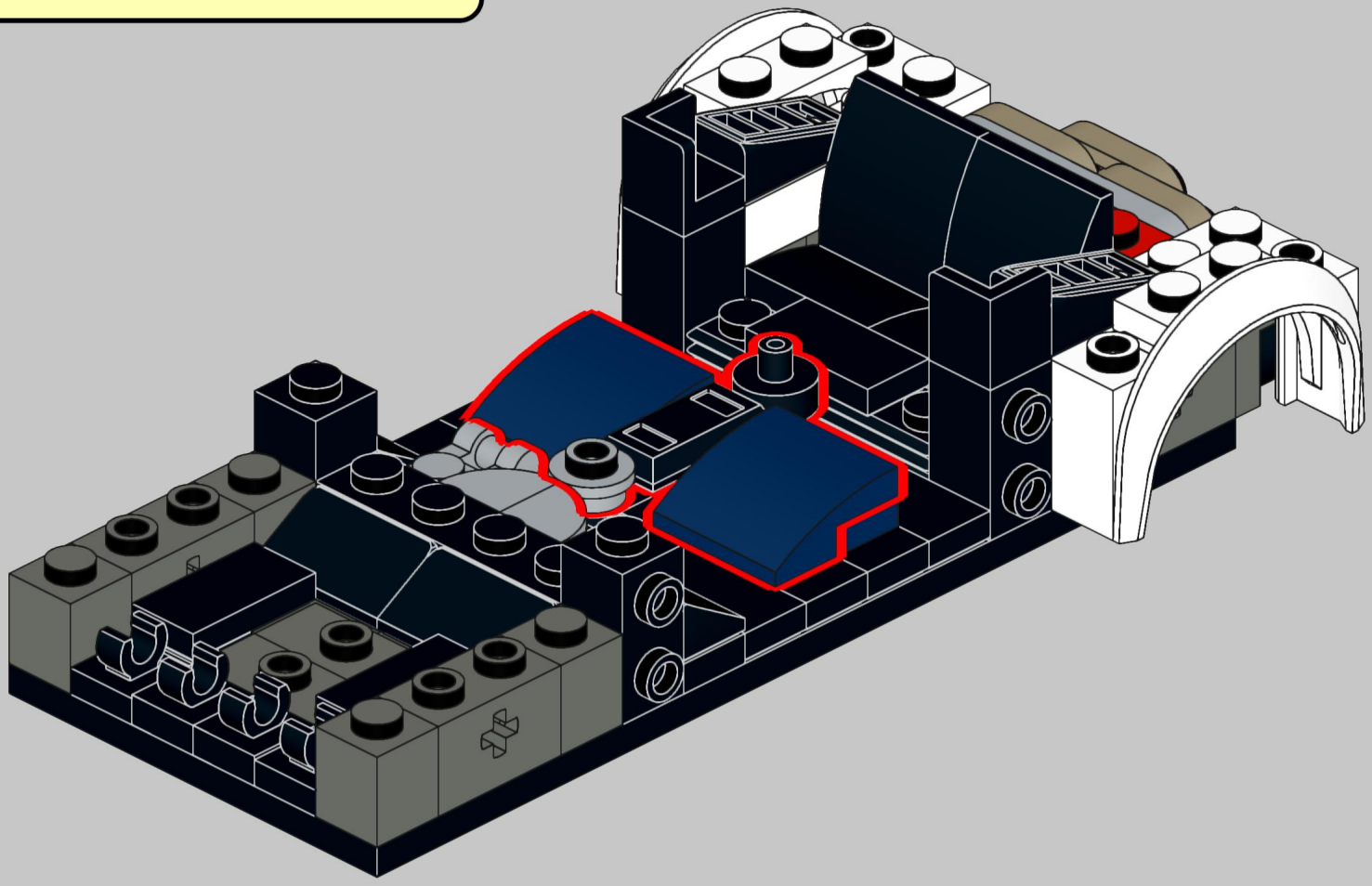

25

1x 1x

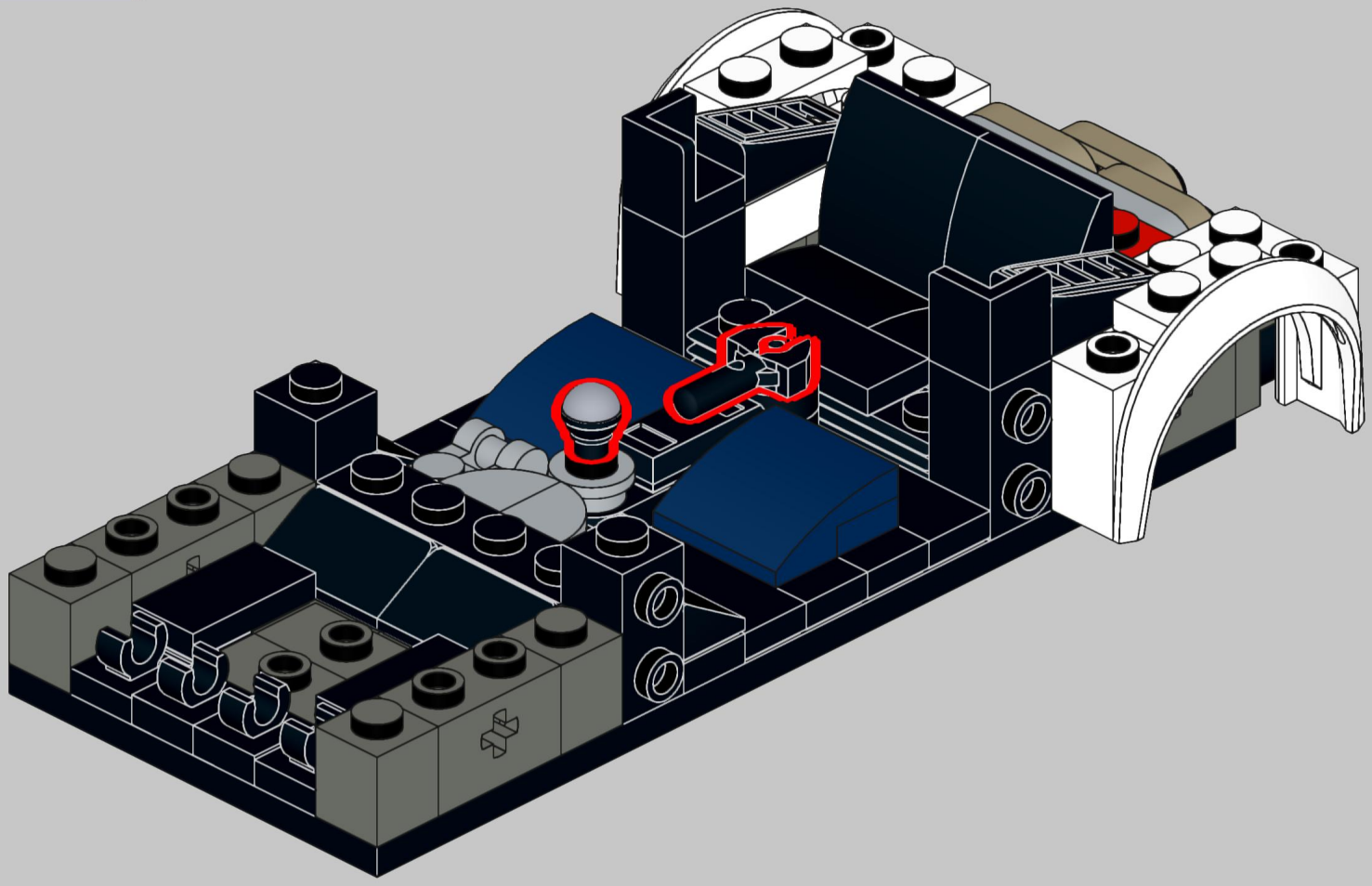

26

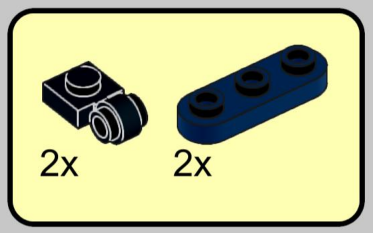

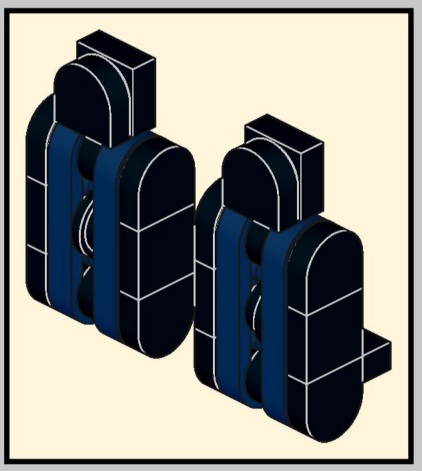

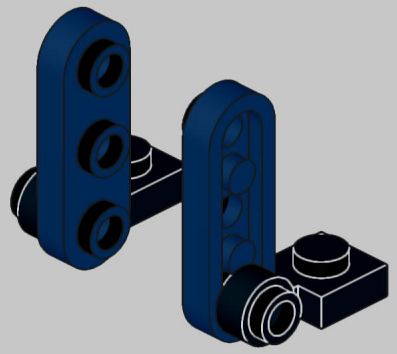

27

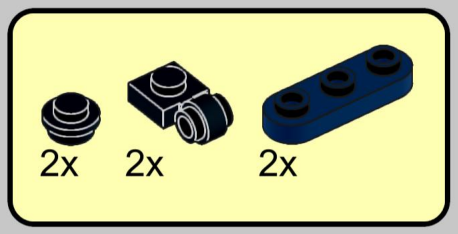

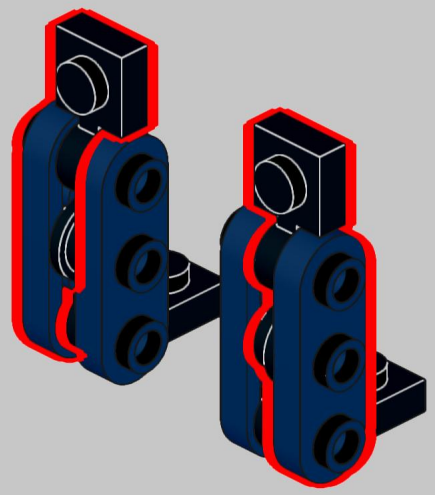

28

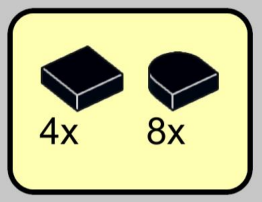

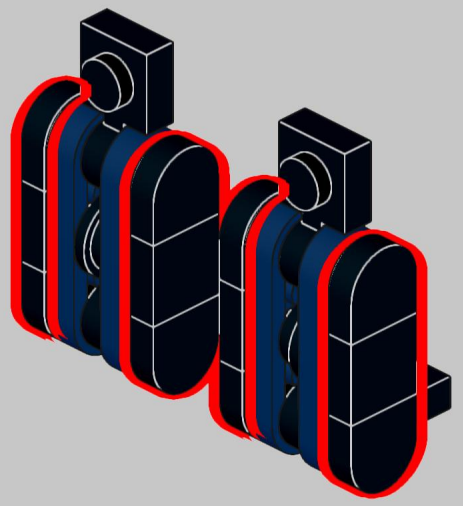

29

2x



30

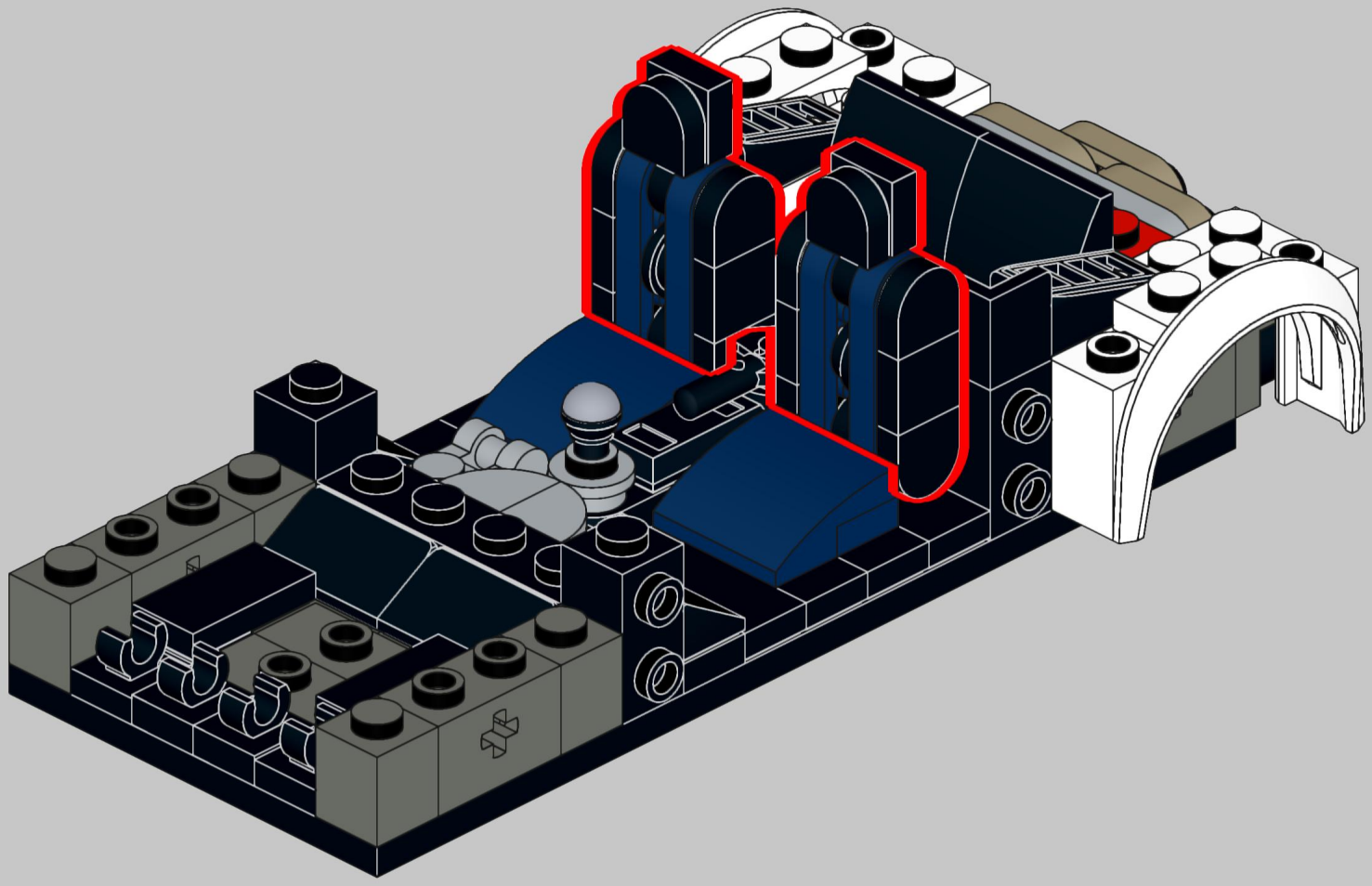

31

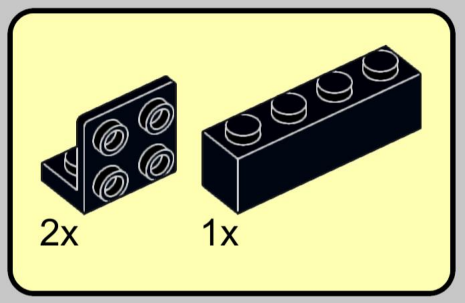

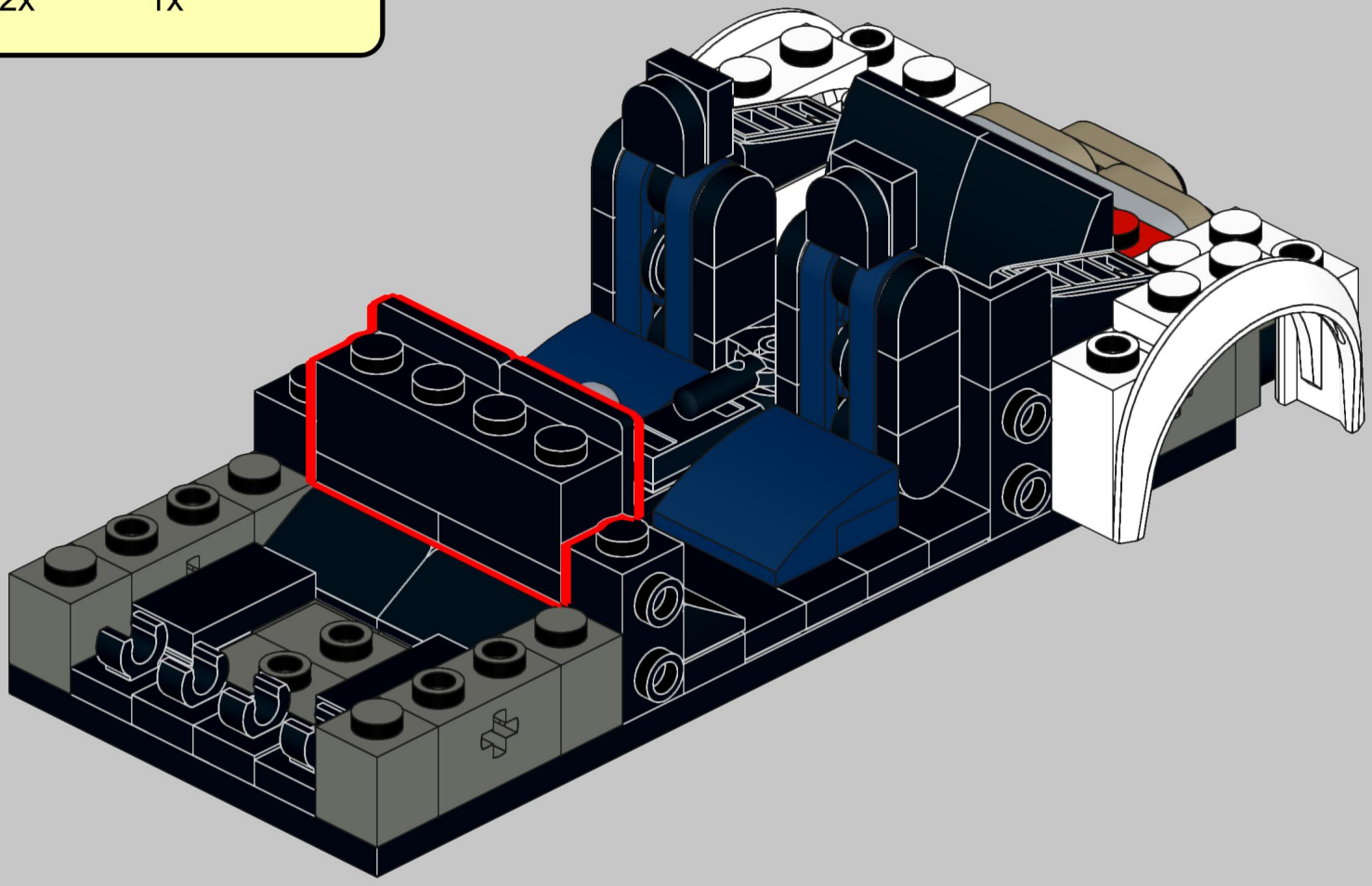

32

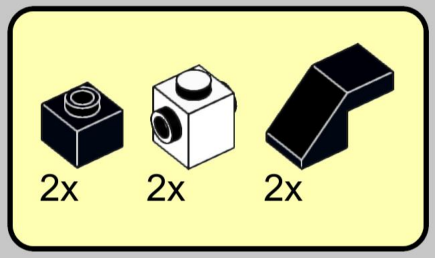

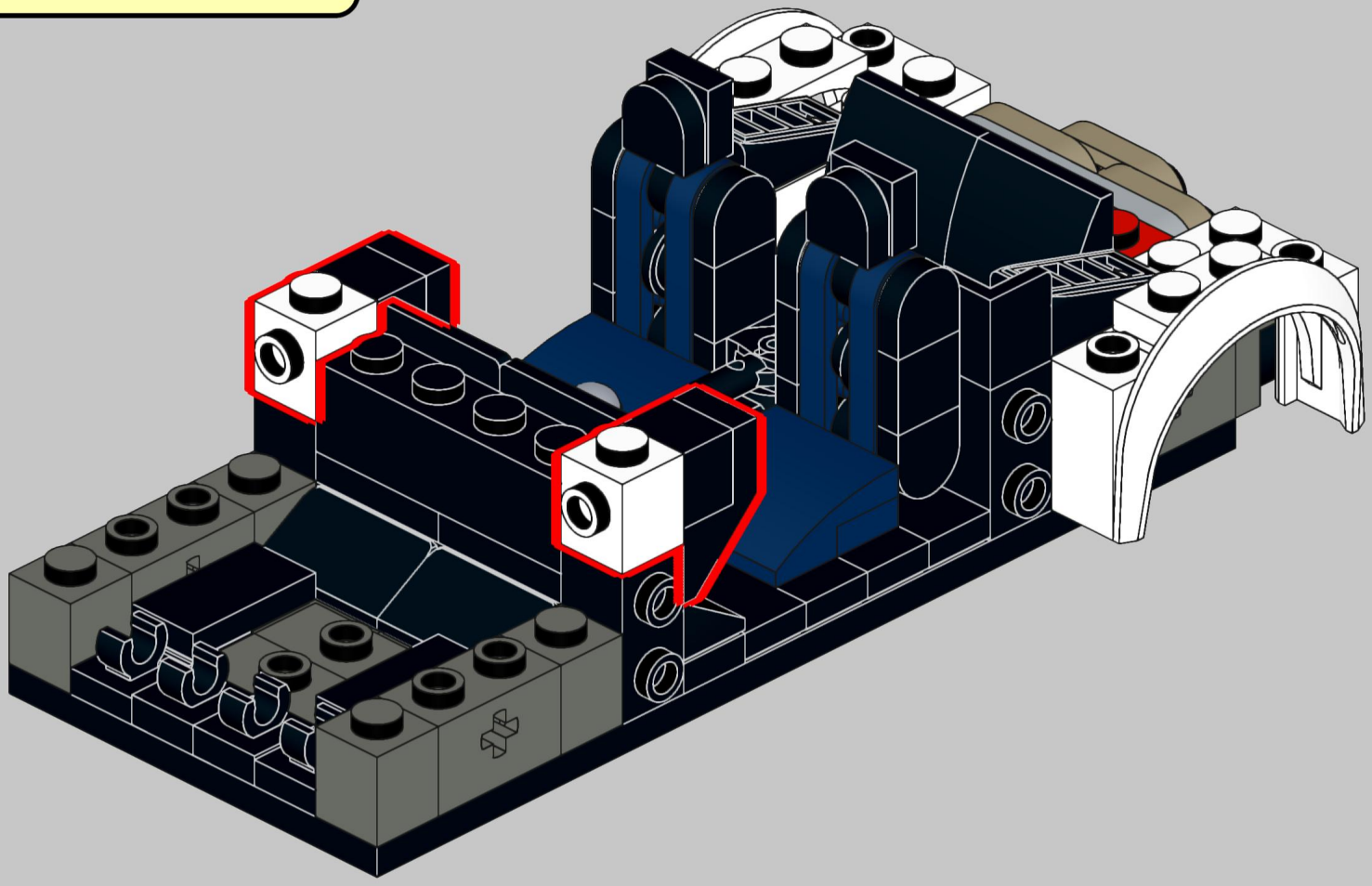

33

2x

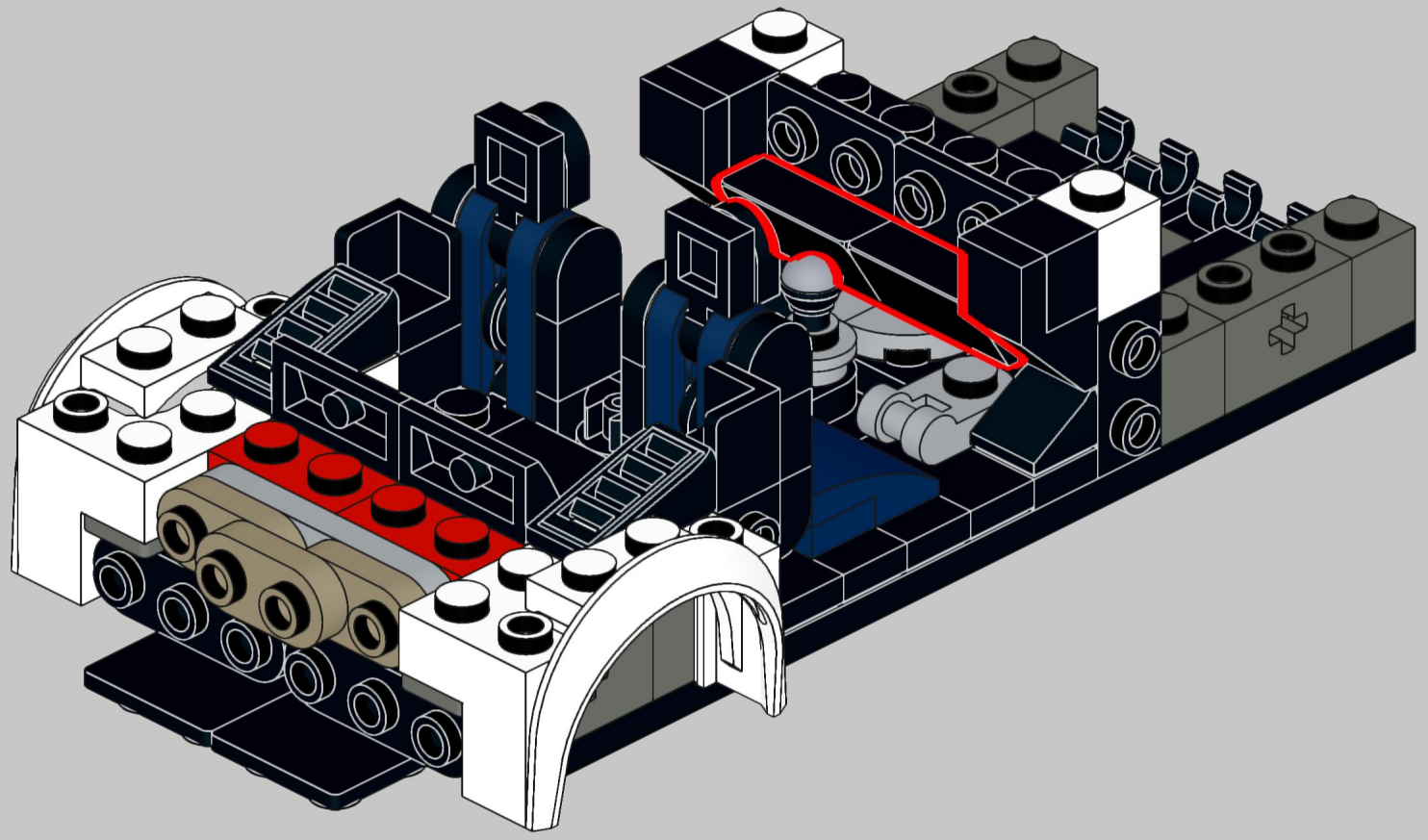

34

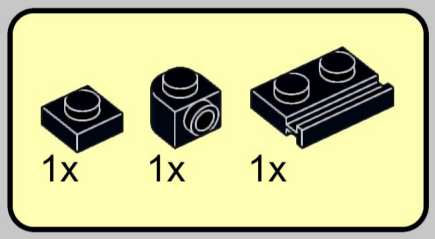

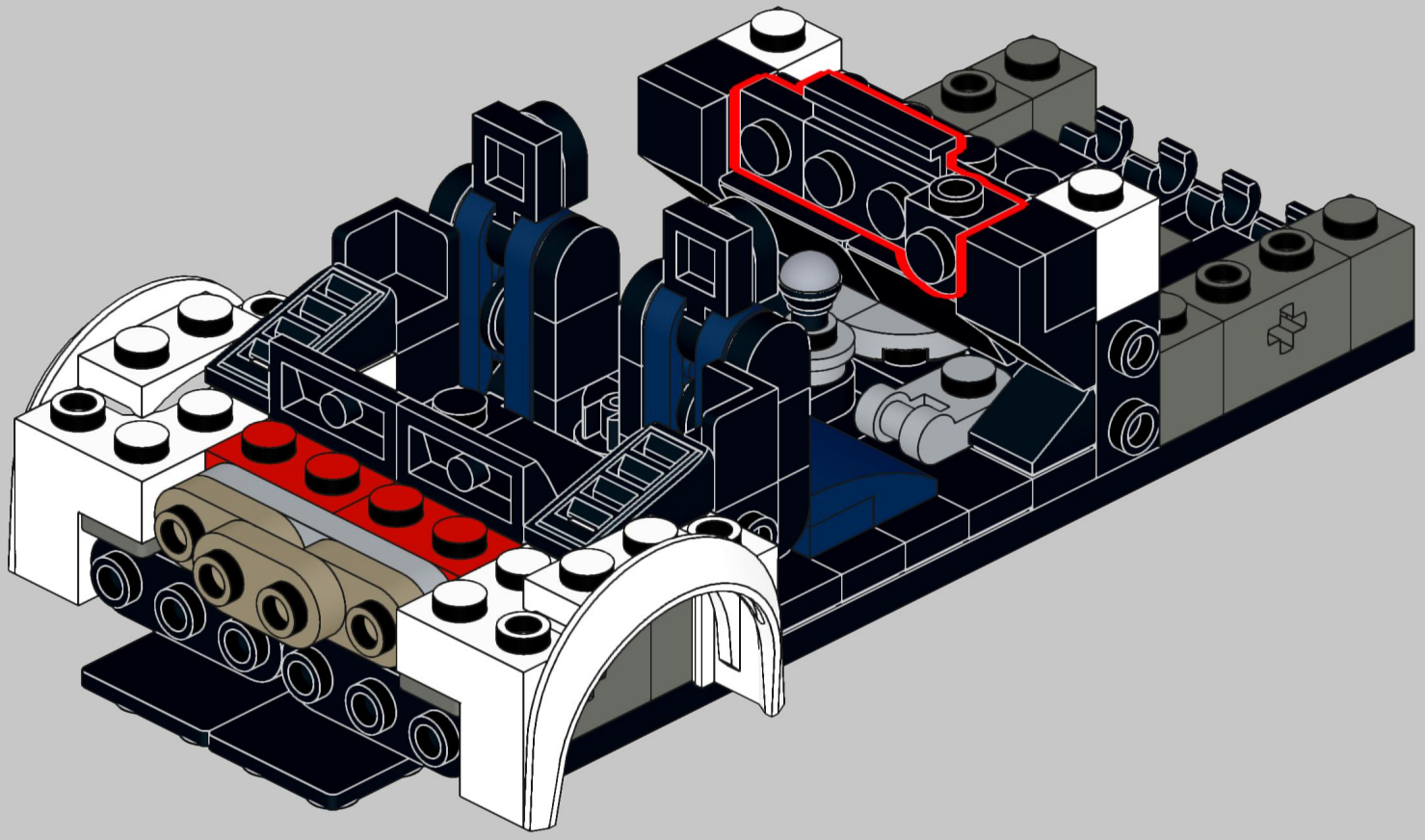

35

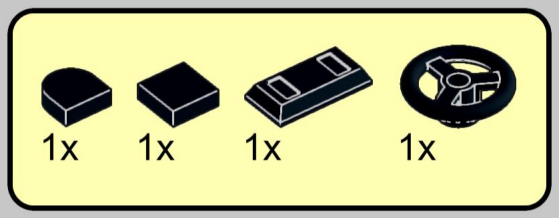

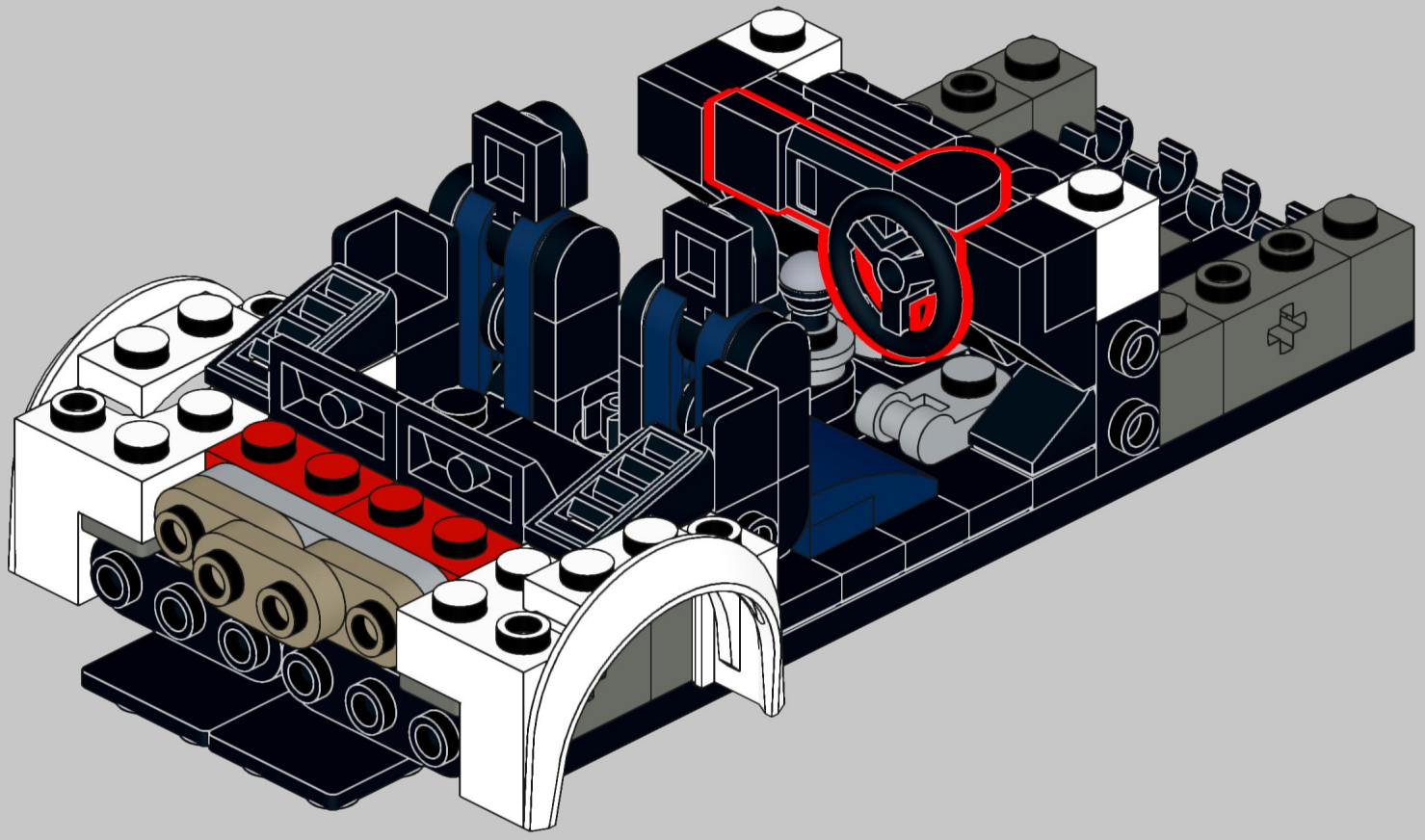

36

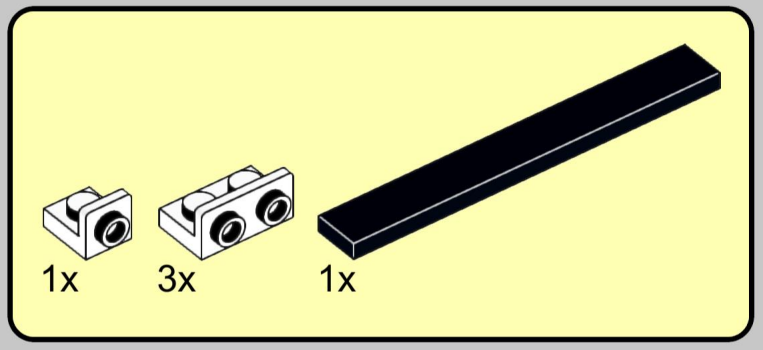

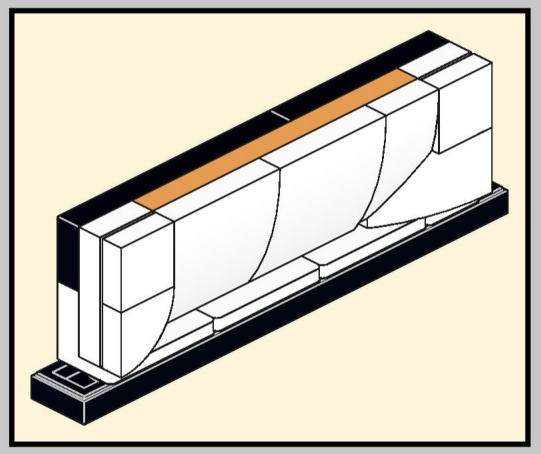

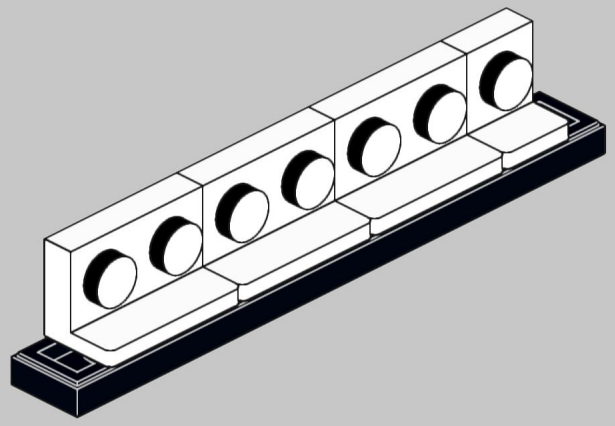

37

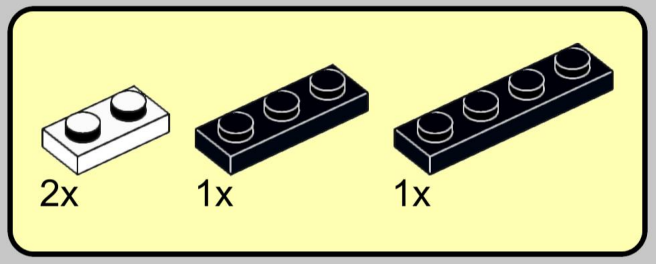

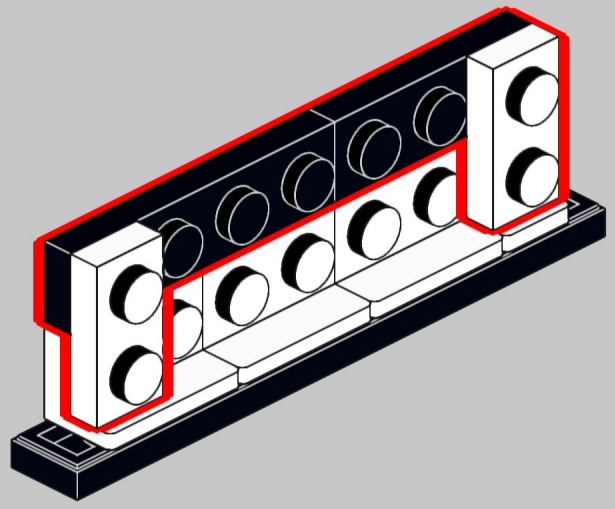

38

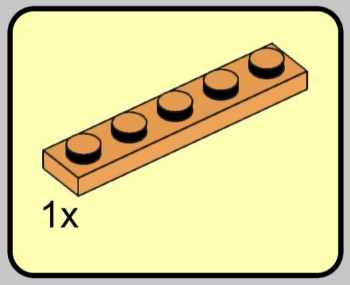

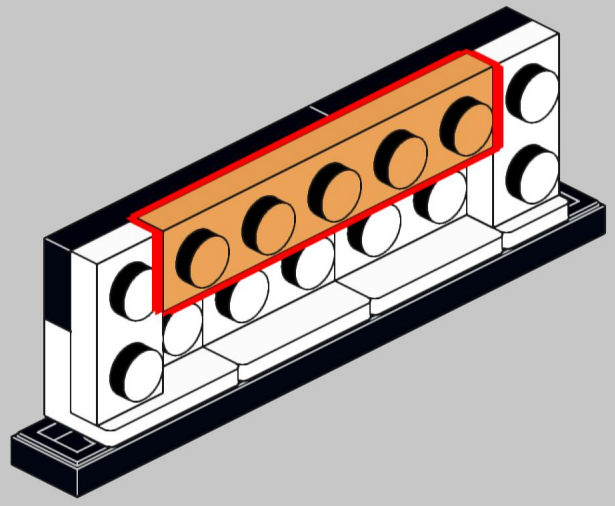

39

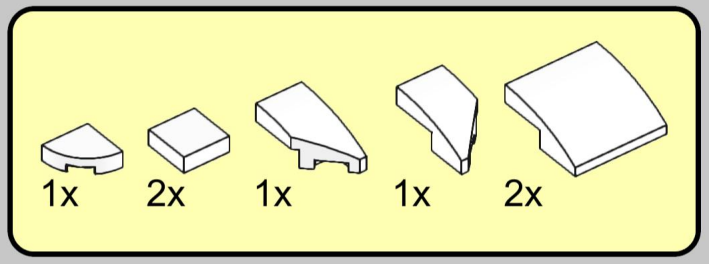

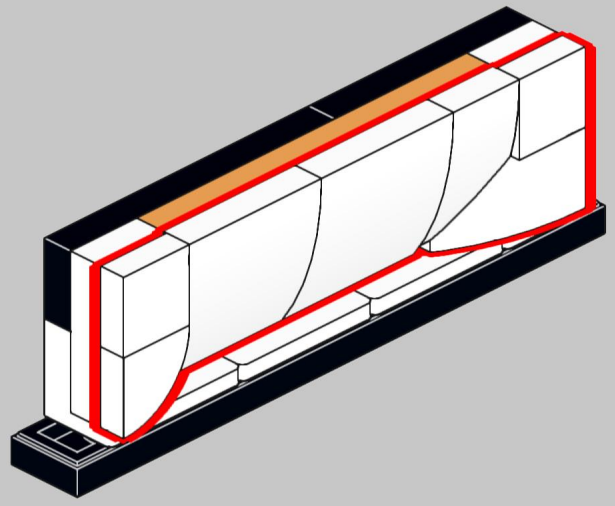

40

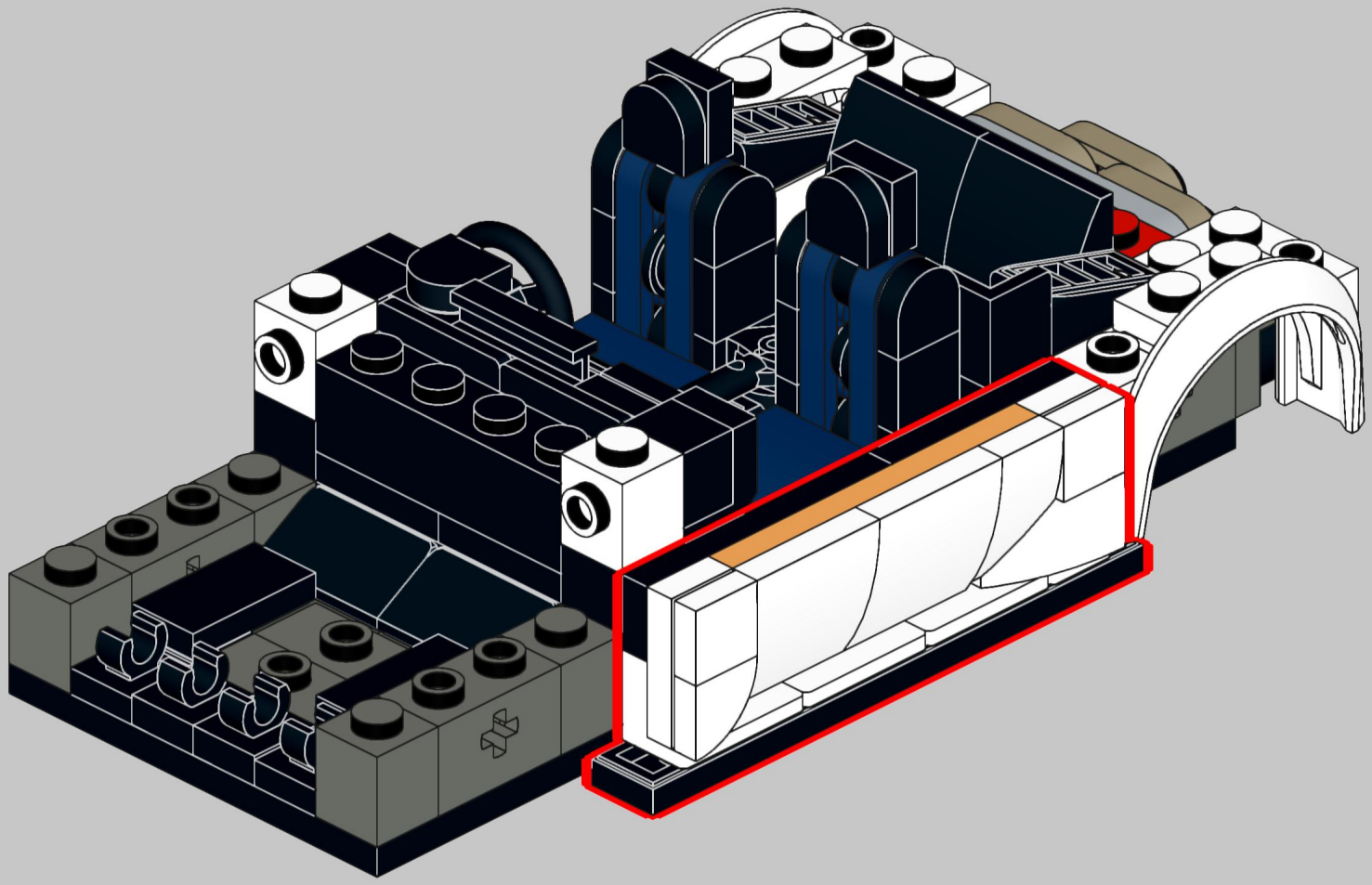

41

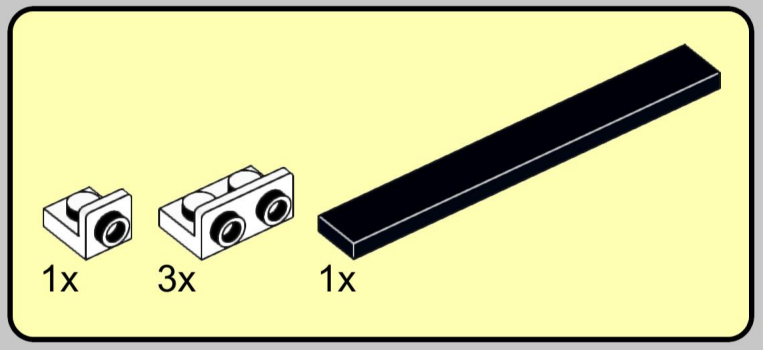

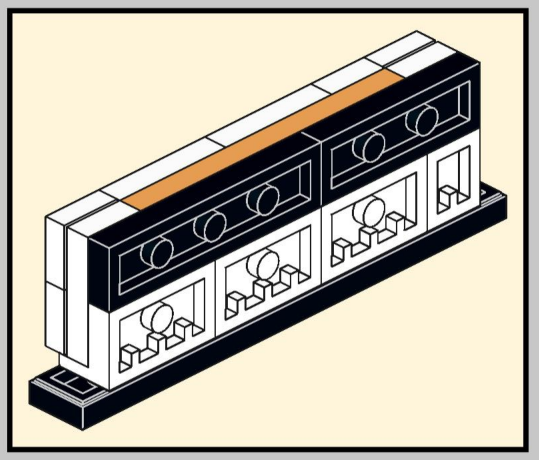

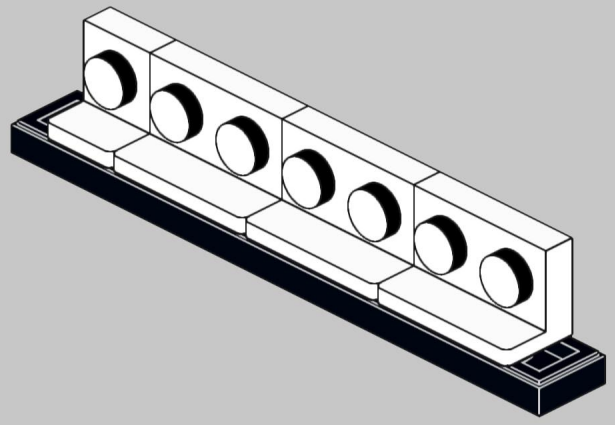

42

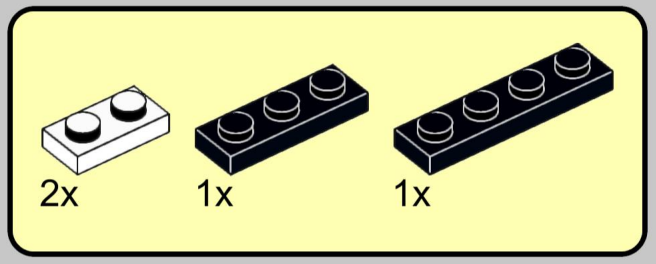

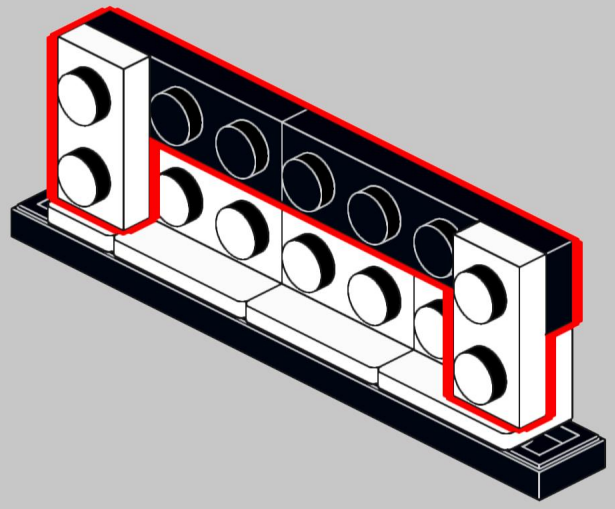

43

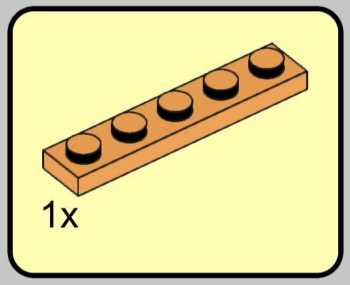

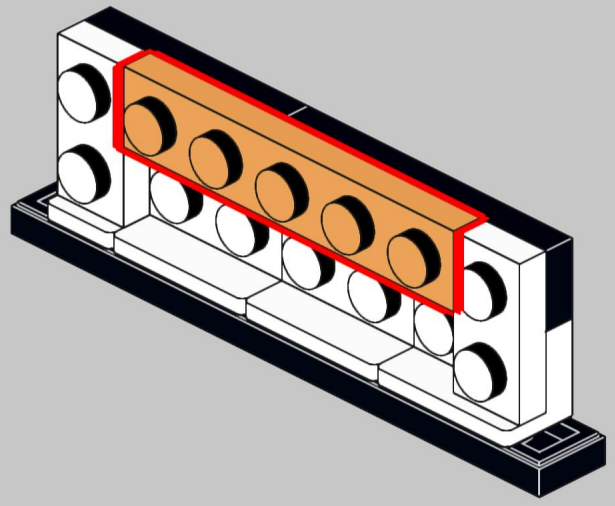

44

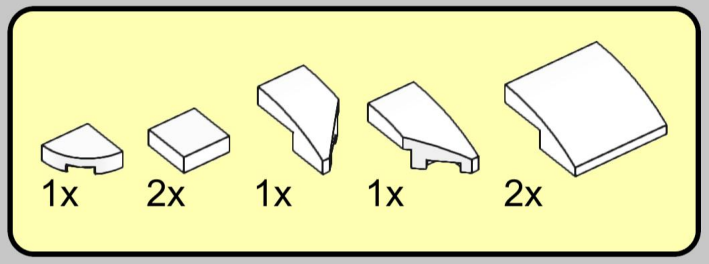

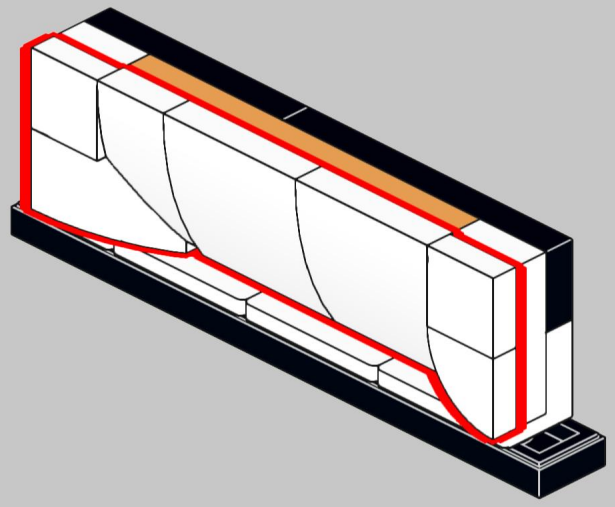

45

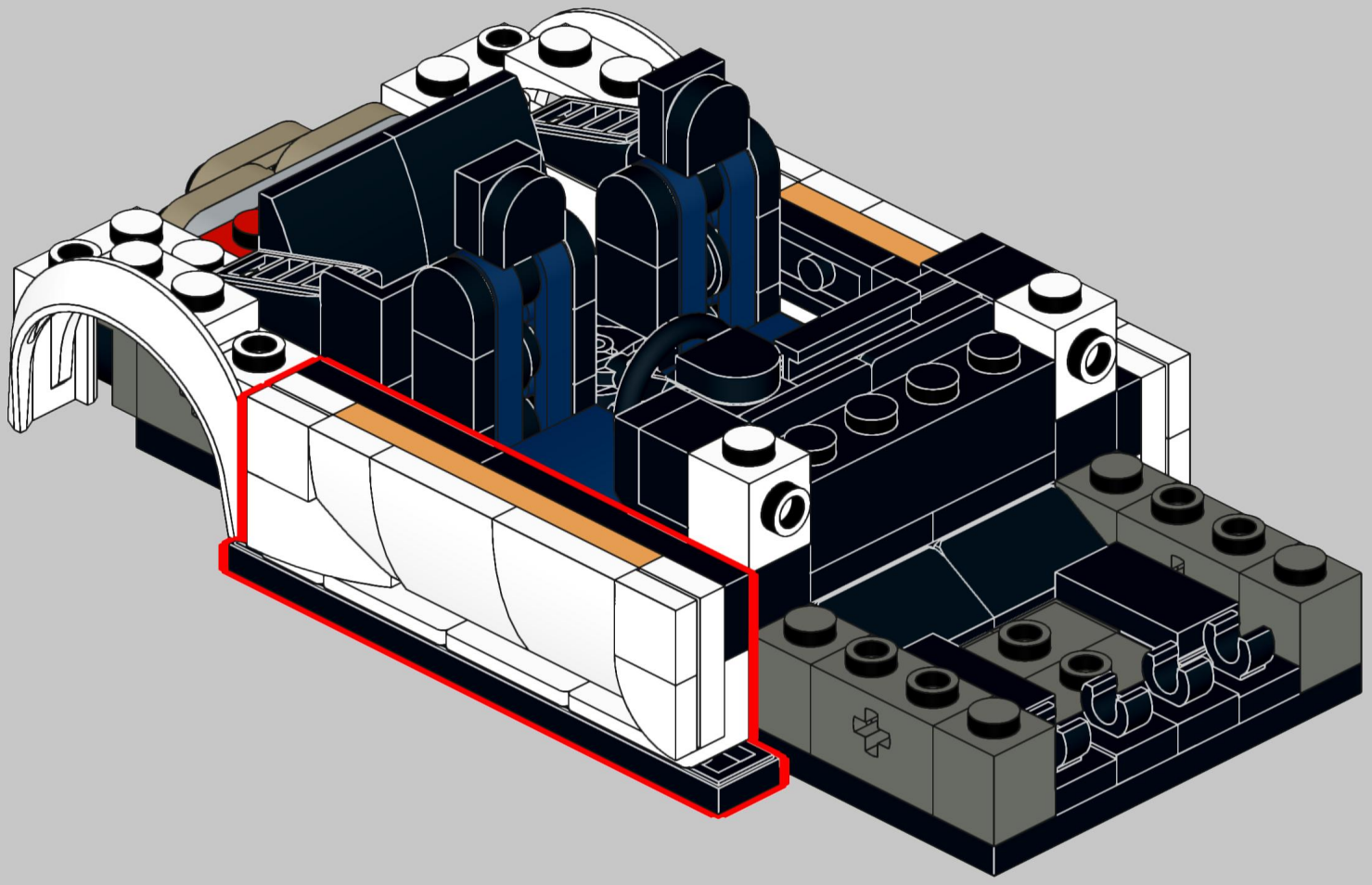

46

4x

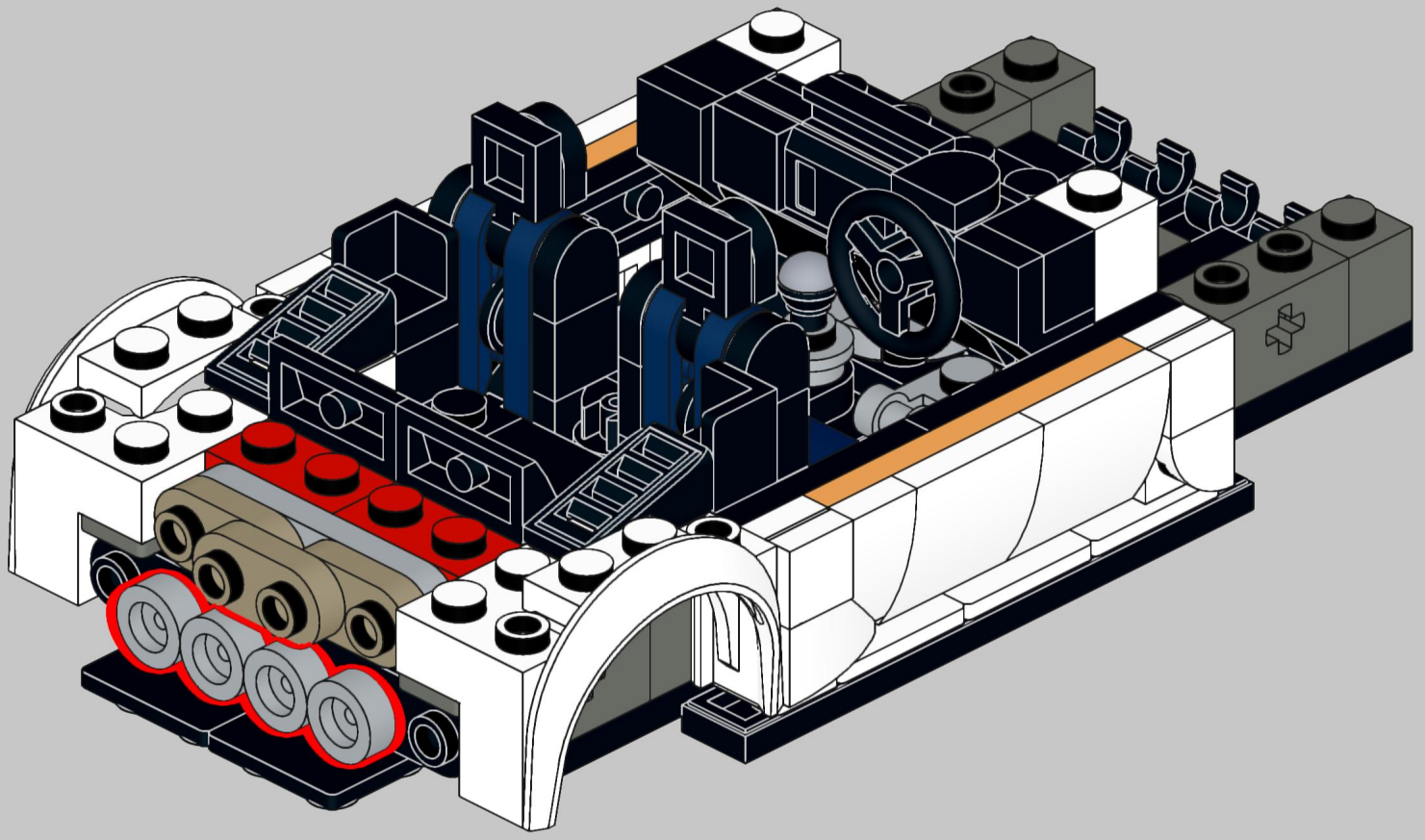

47

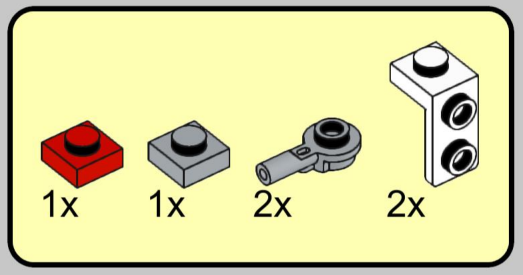

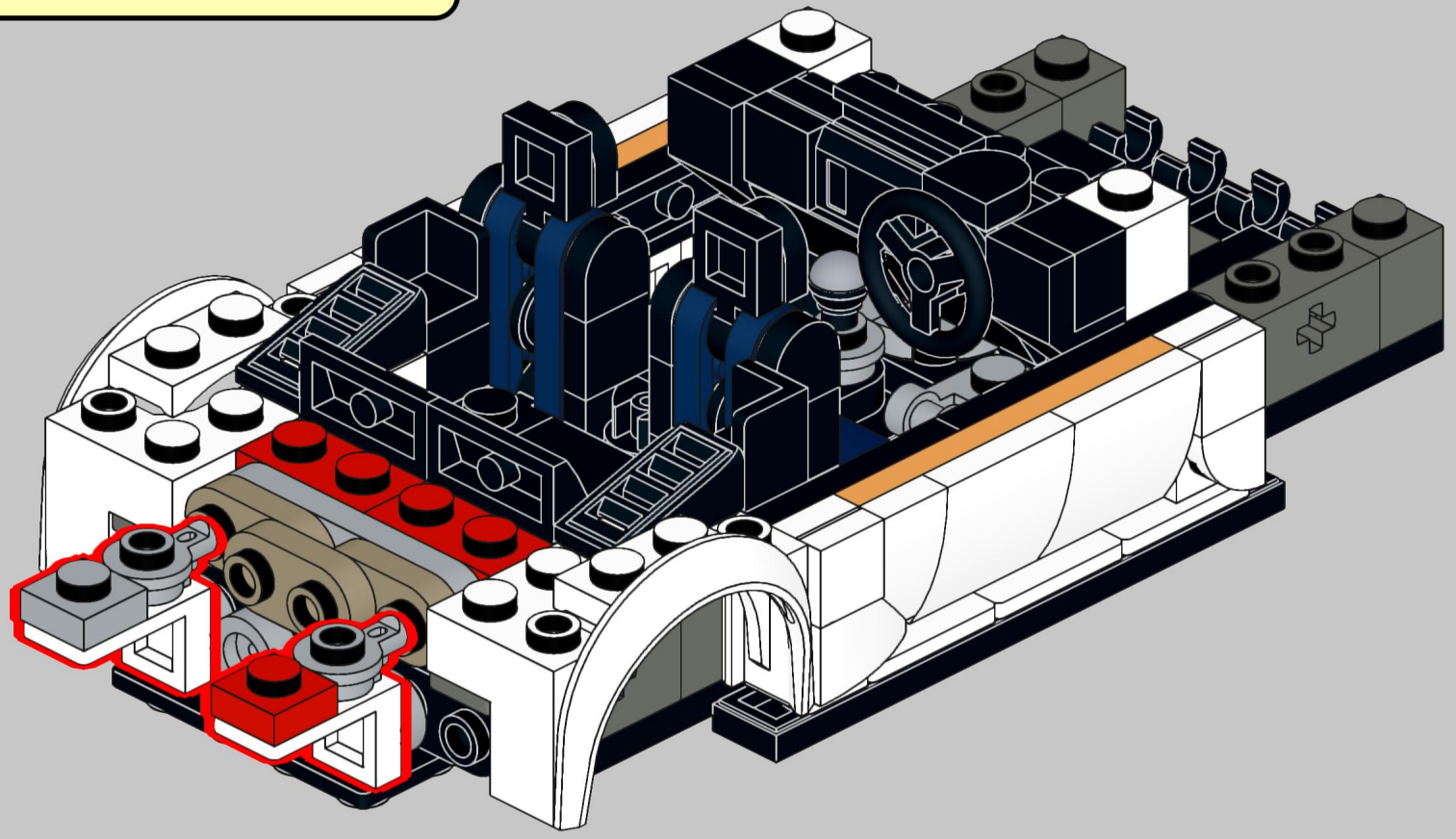

48

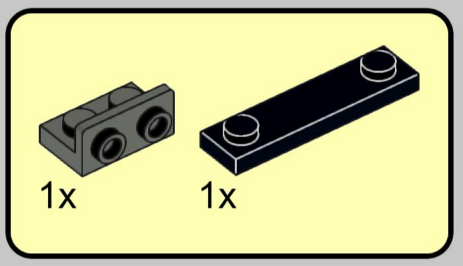

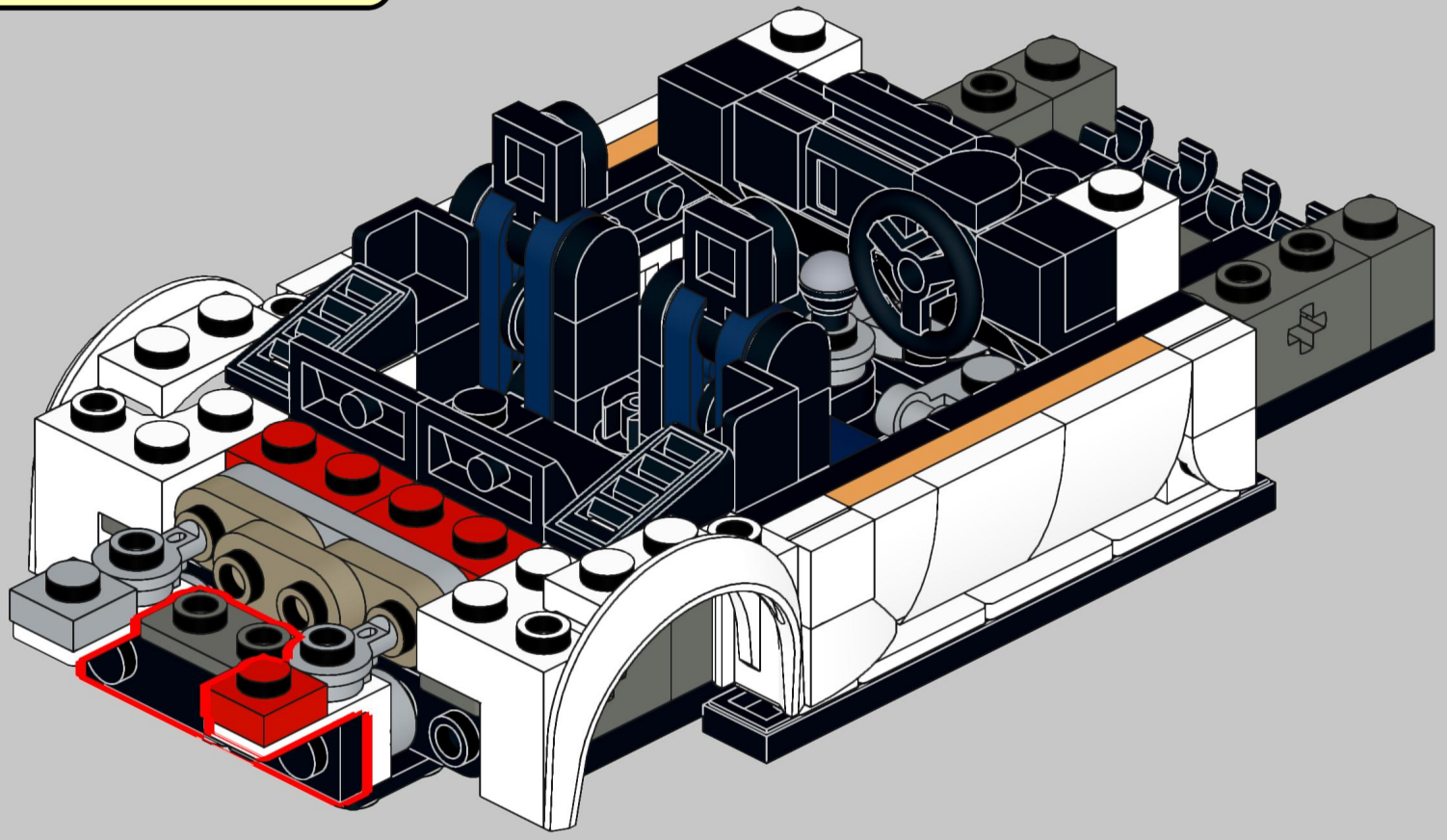

49

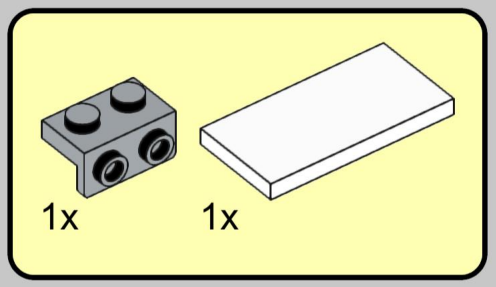

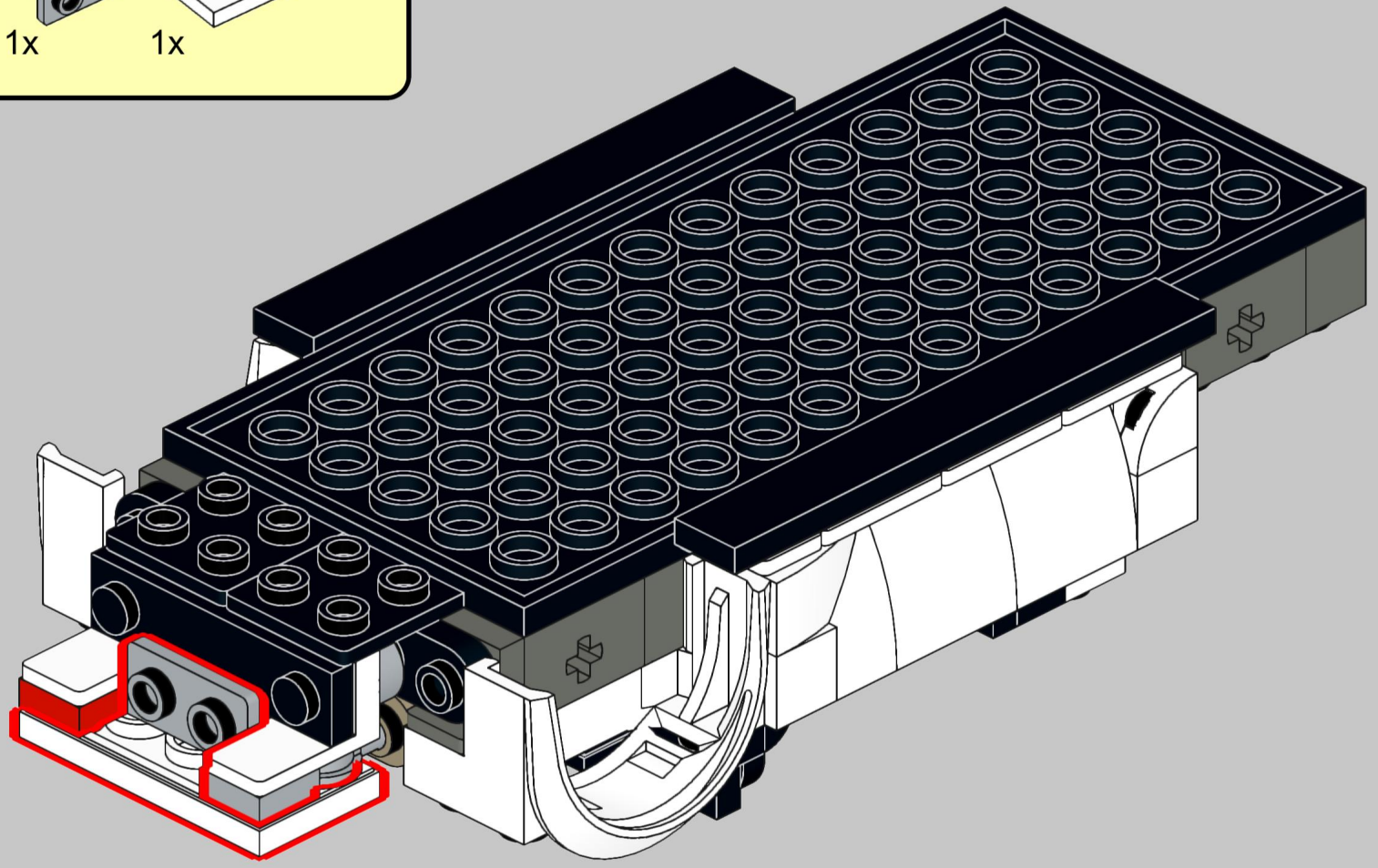

50

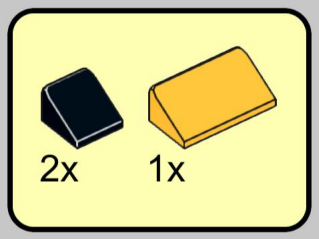

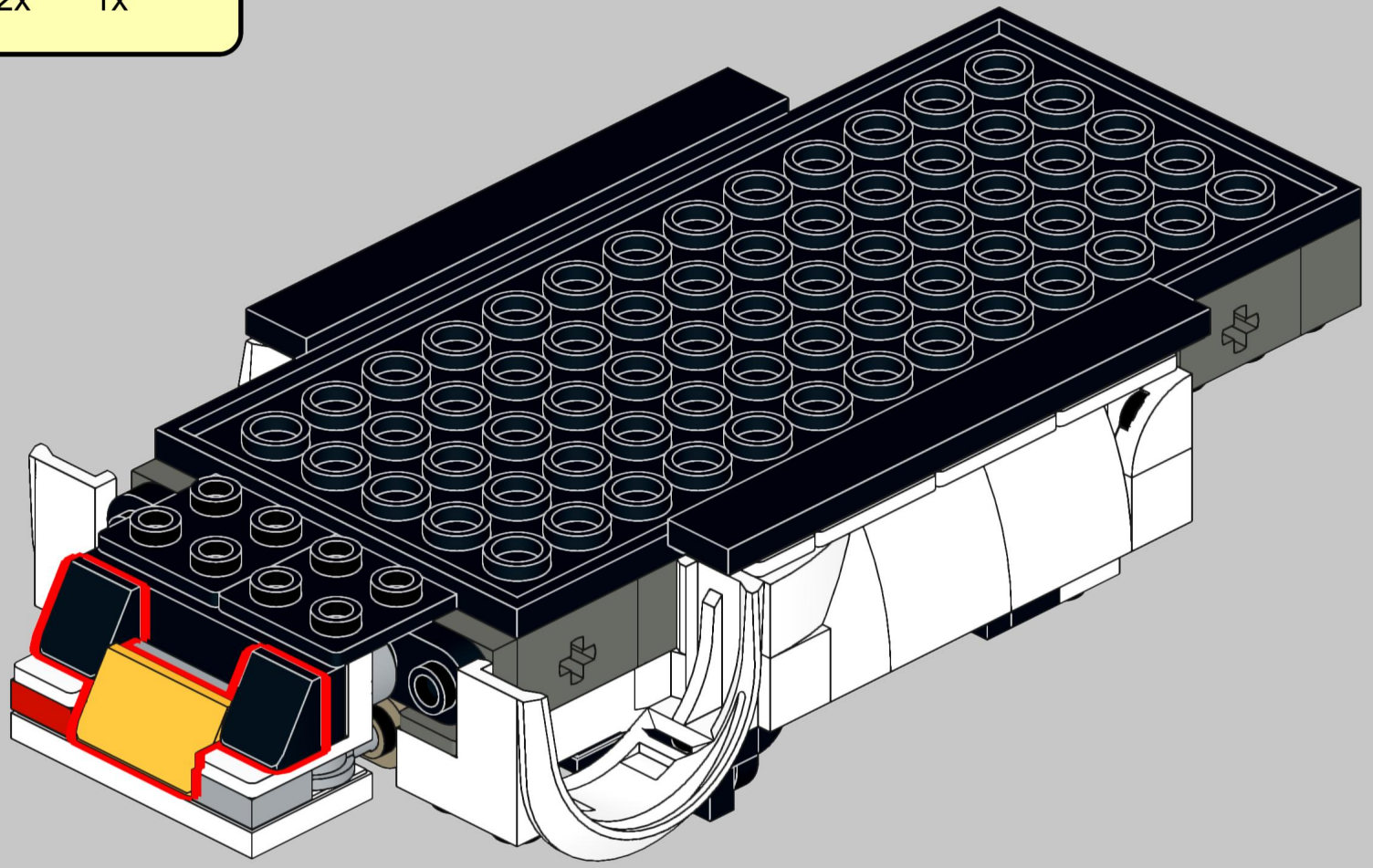

51

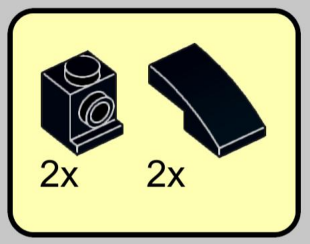

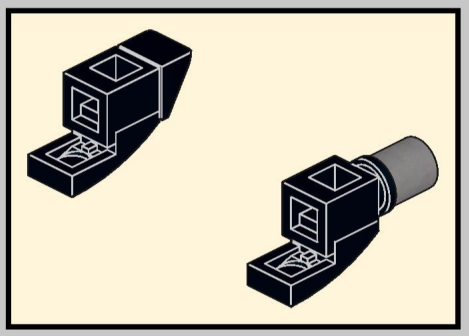

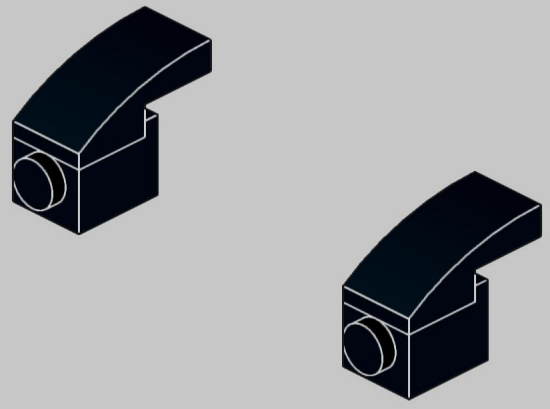

52

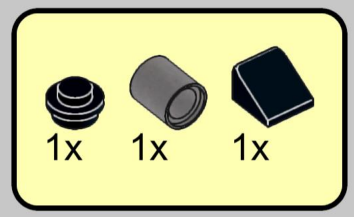

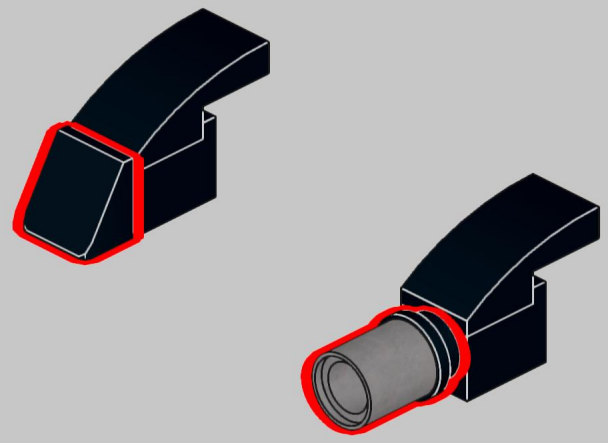

53

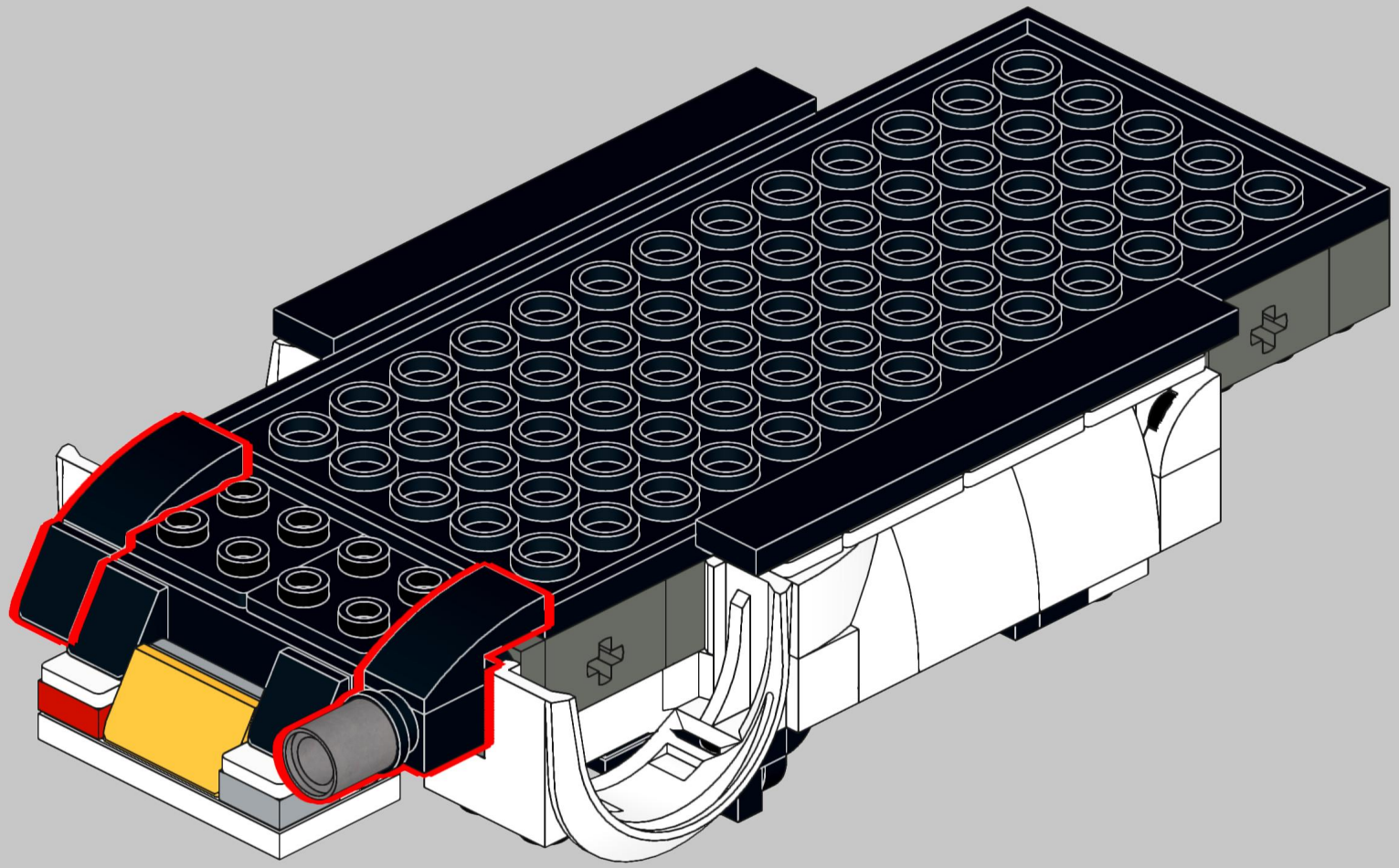

54

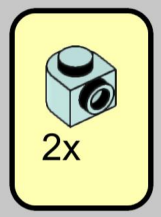

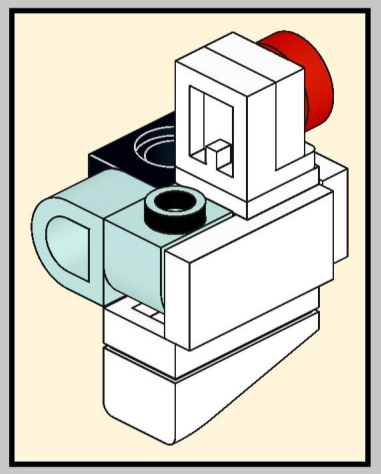

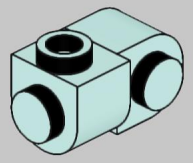

55

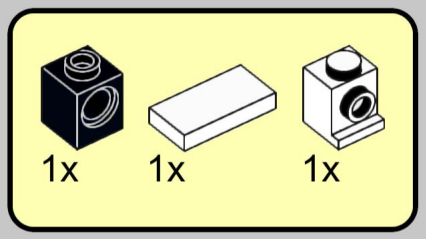

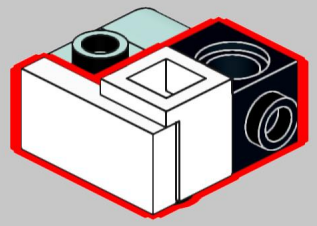

56

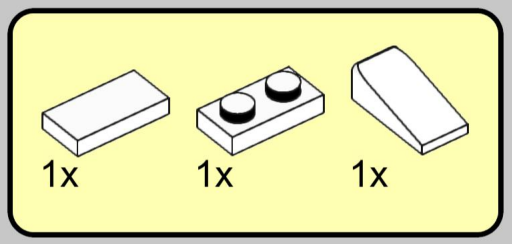

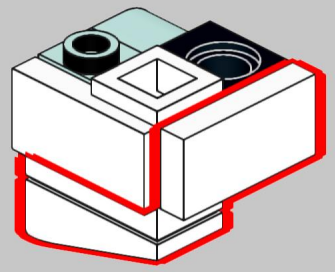

57

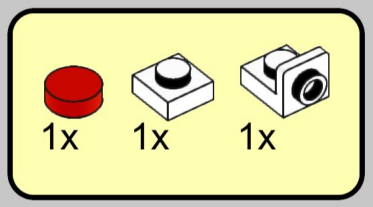

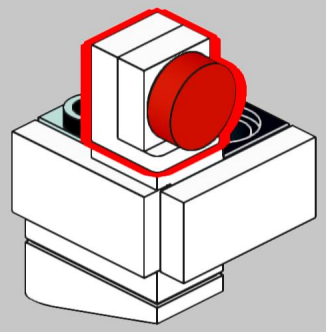

58

1x

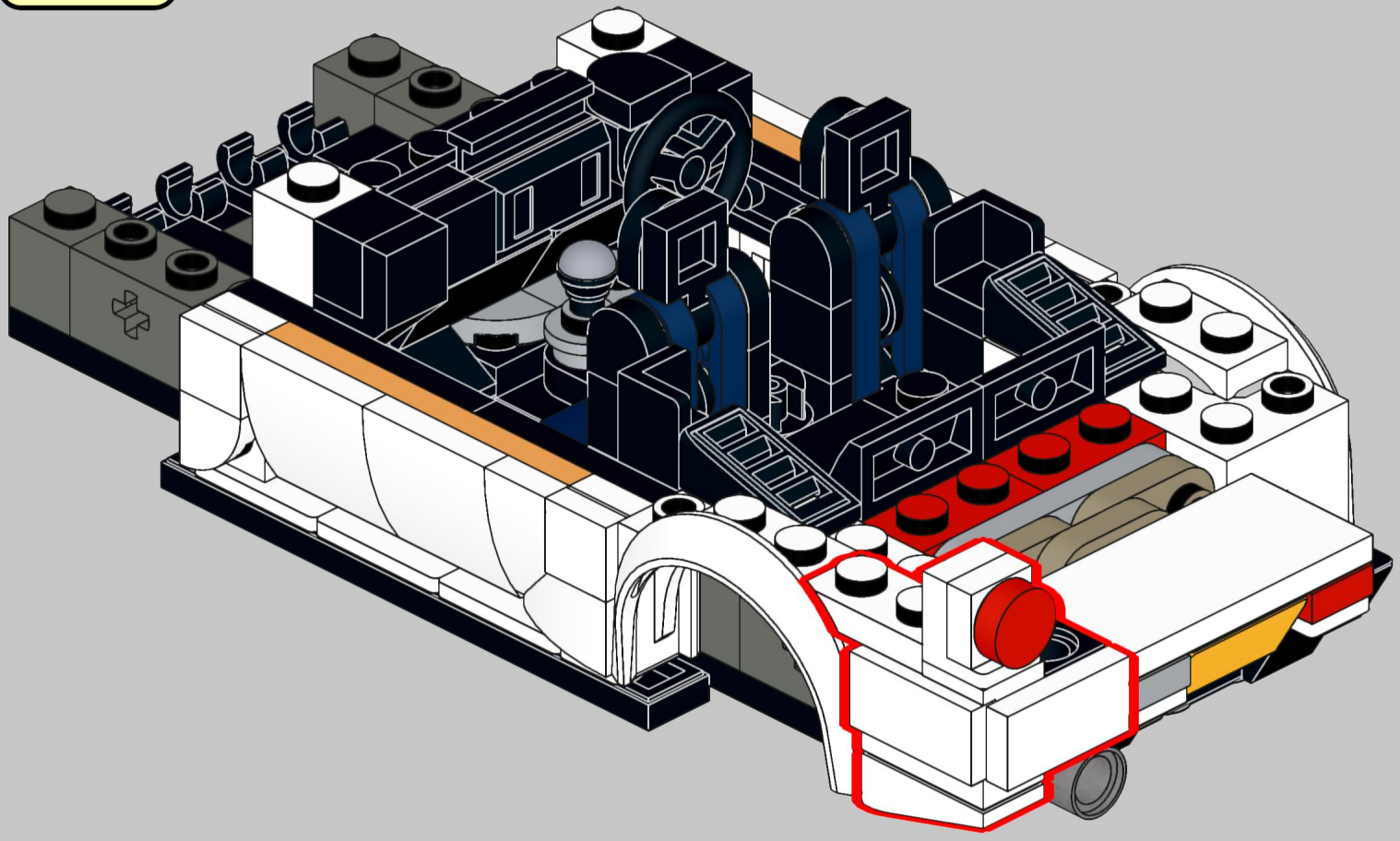

59

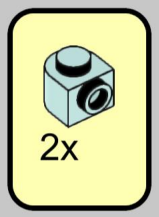

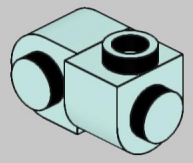

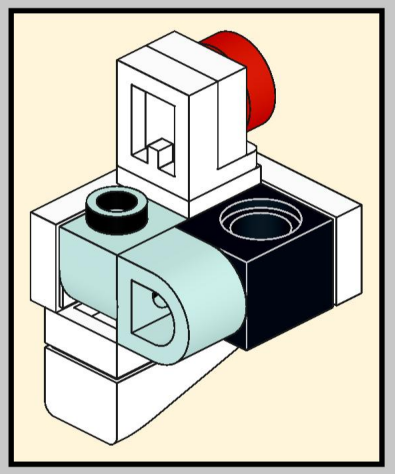

60

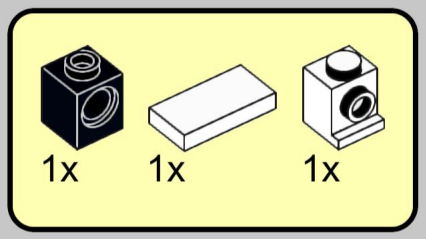

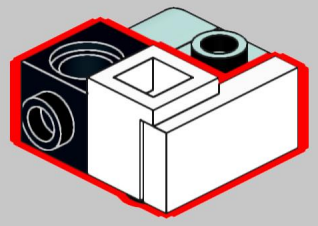

61

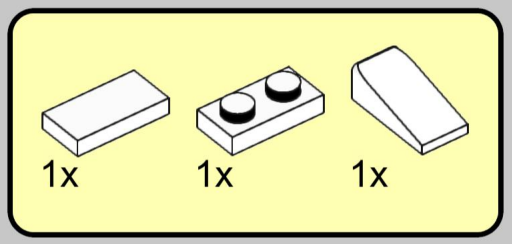

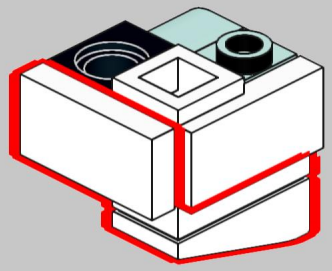

62

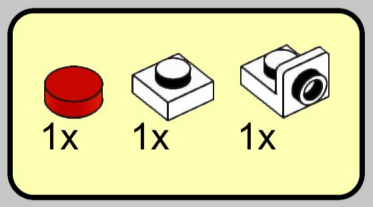

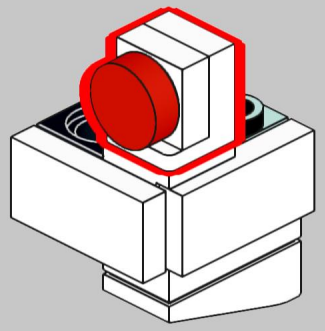

63

1x

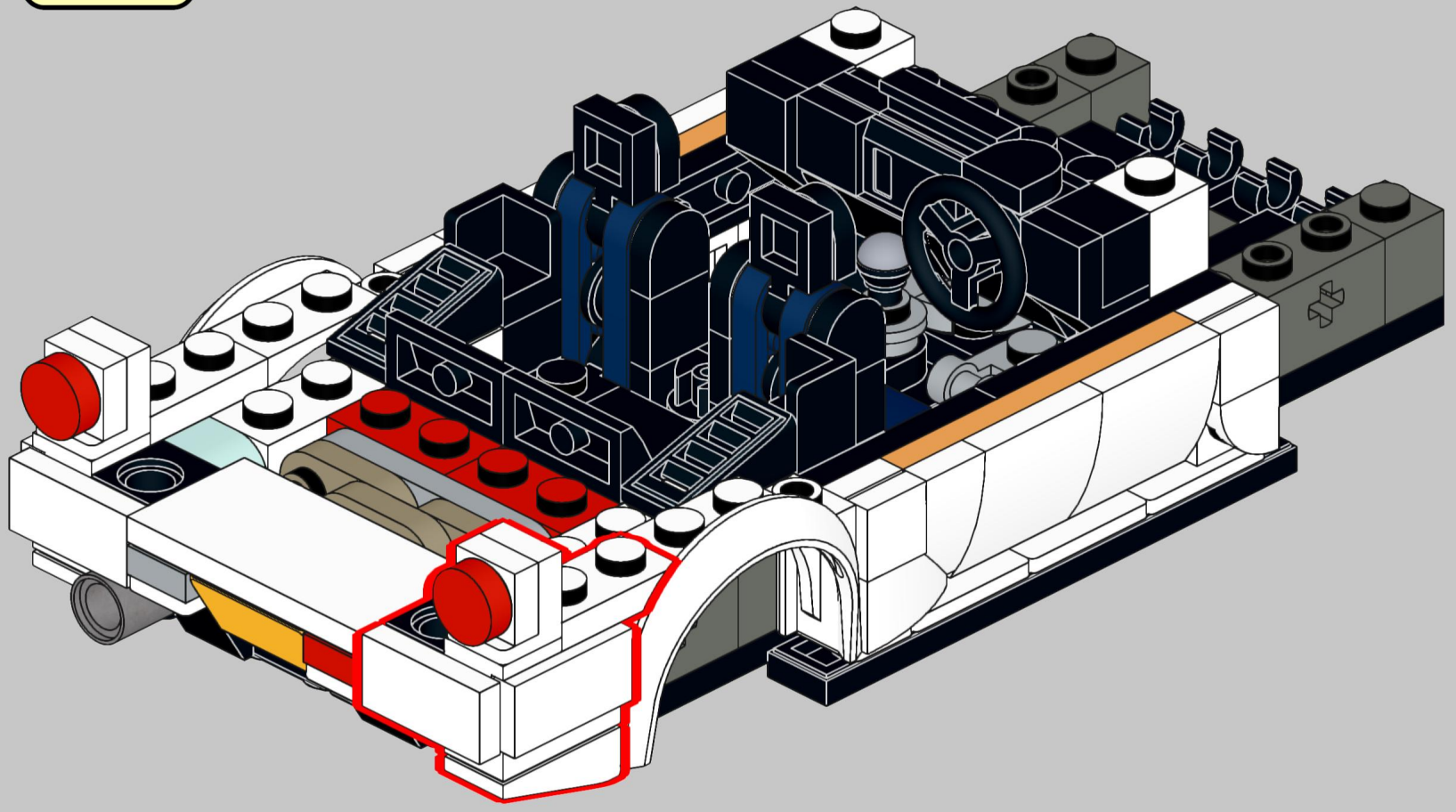

64

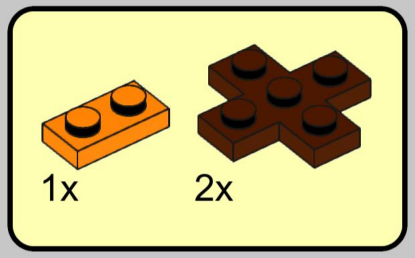

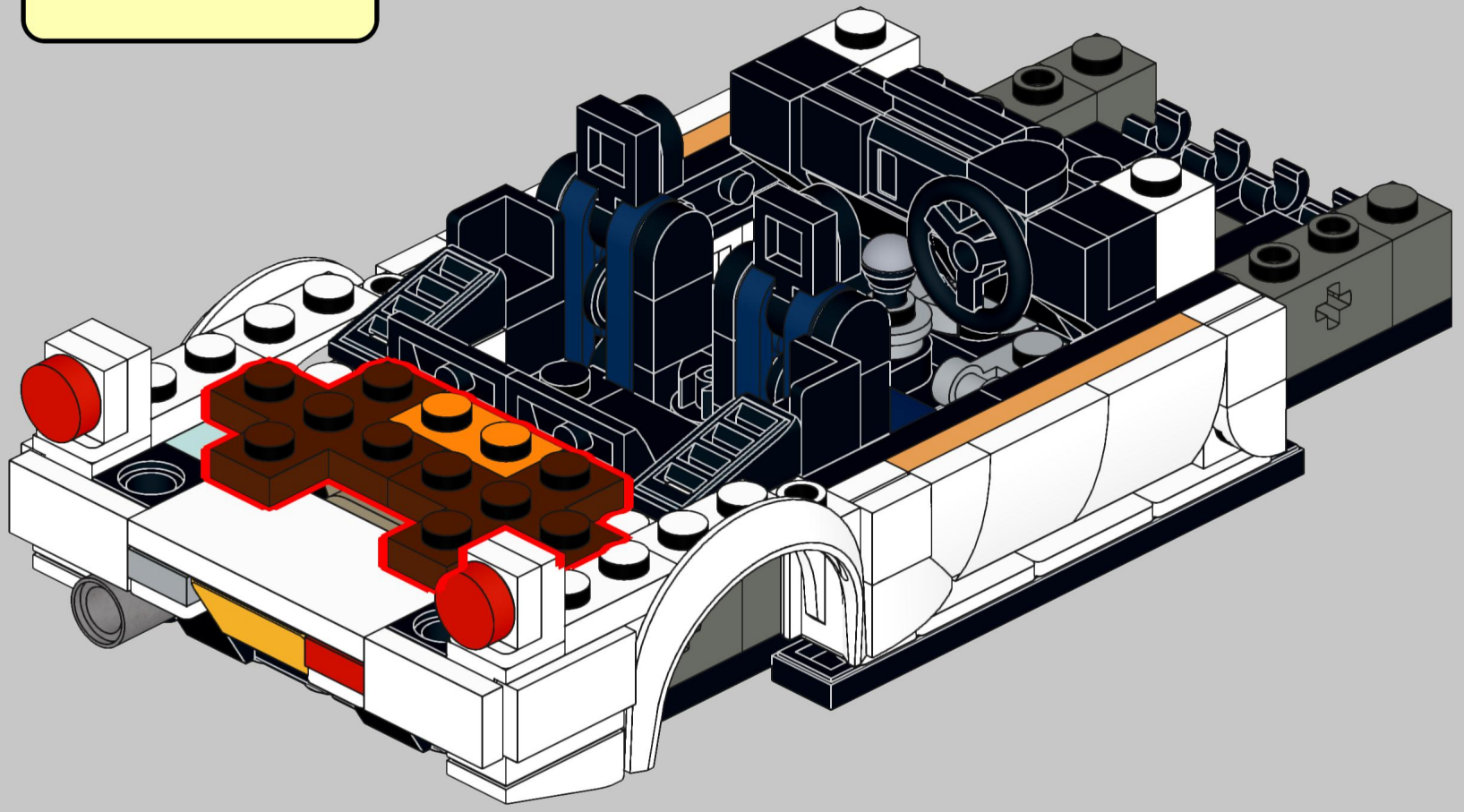

65

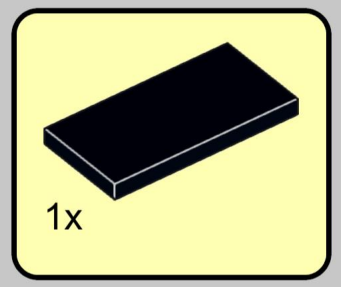

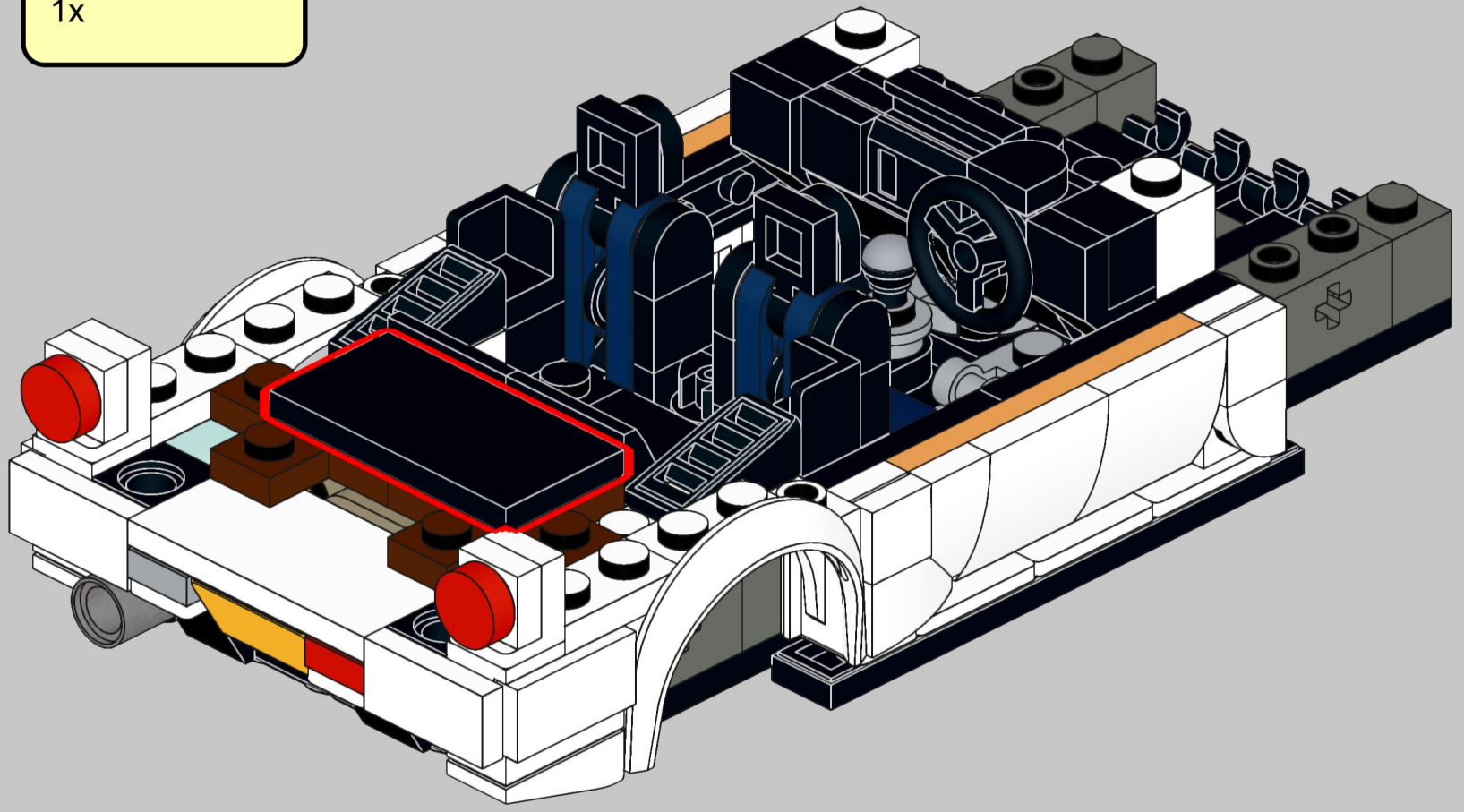

66

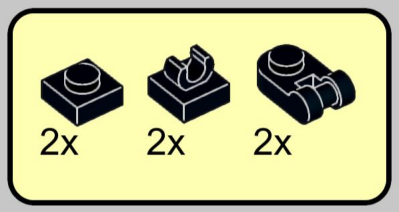

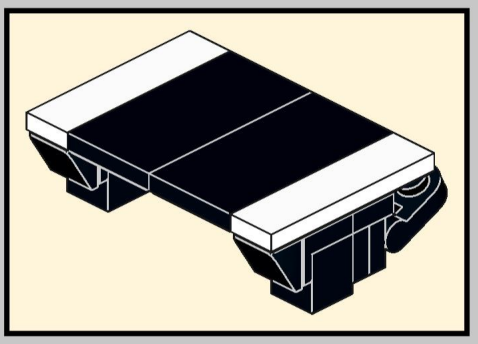





67

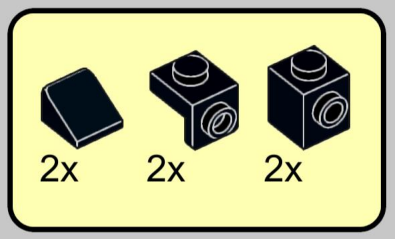

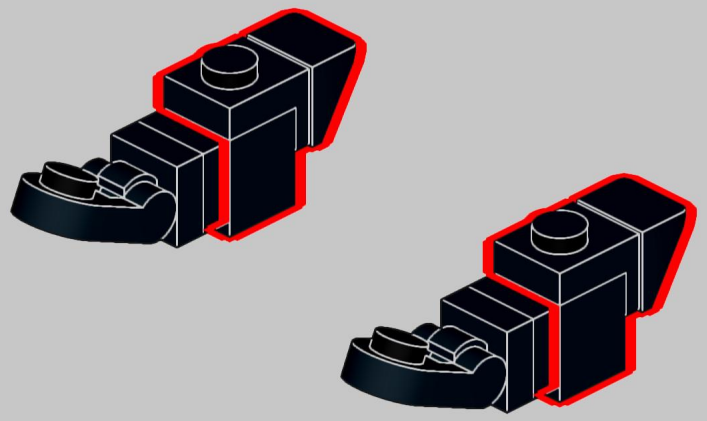

68

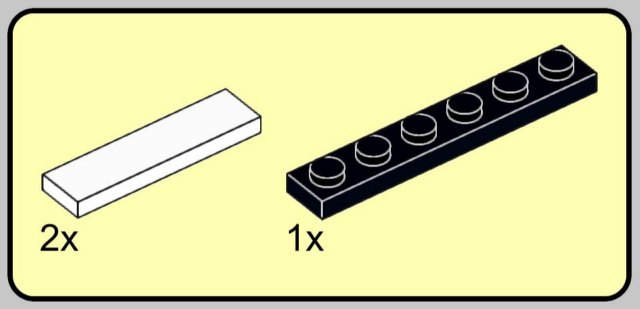

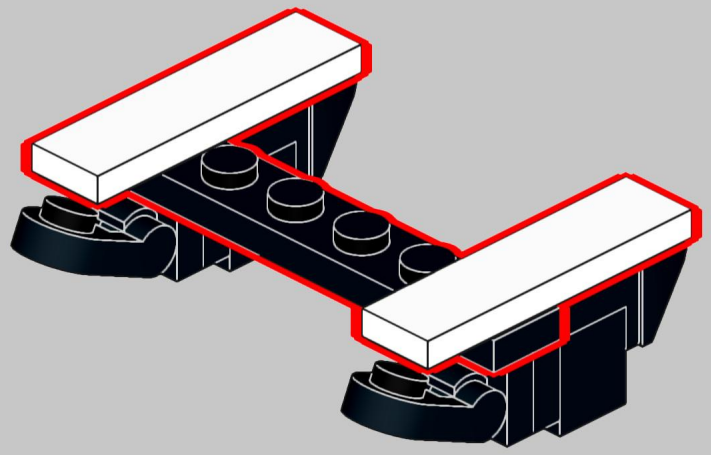

69

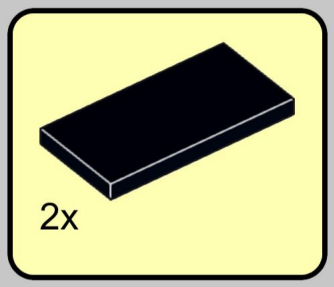

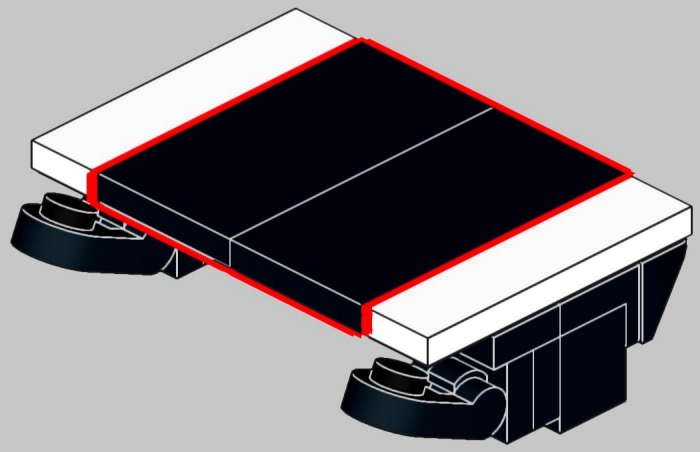

70

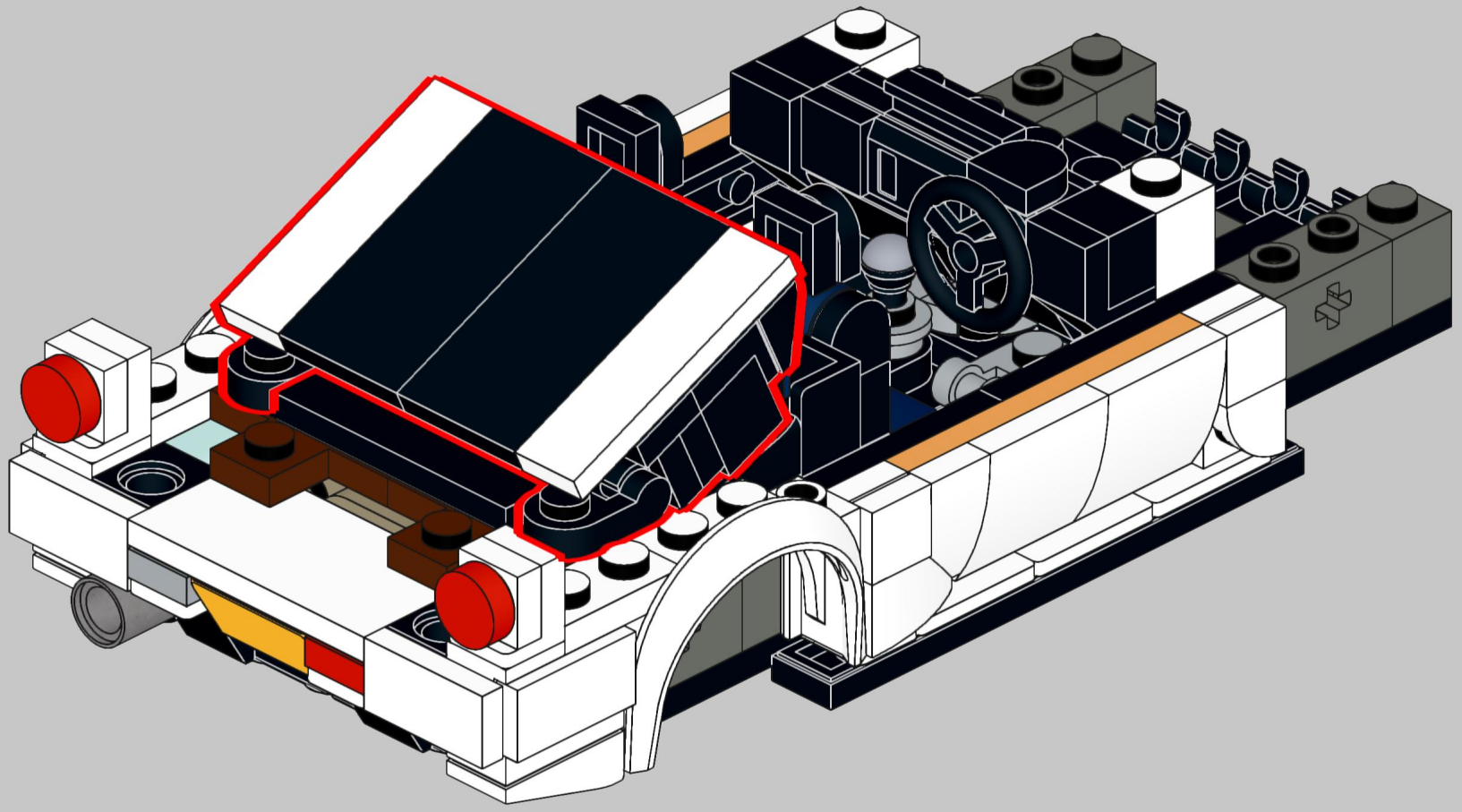

71

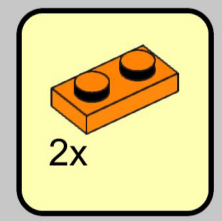

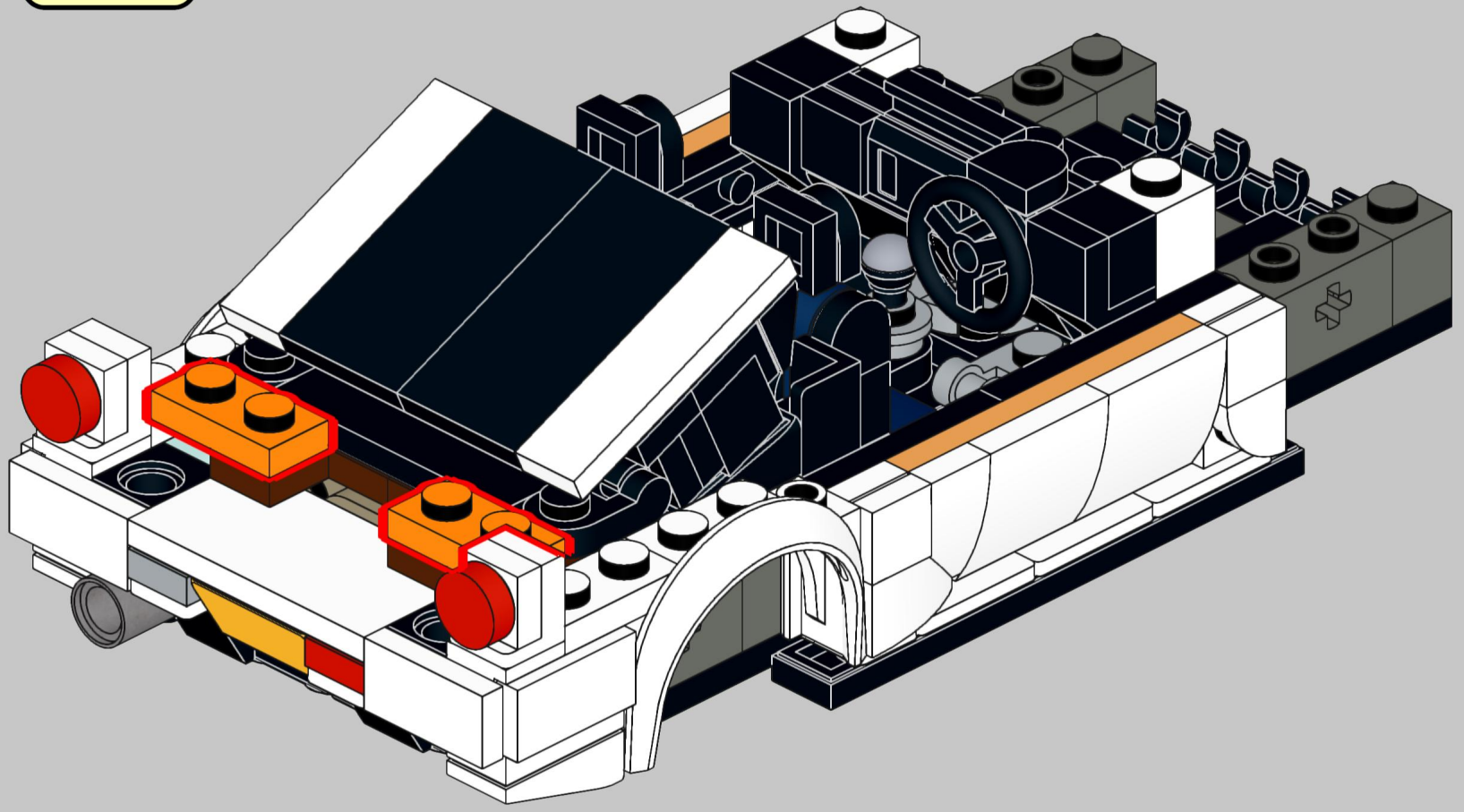

72

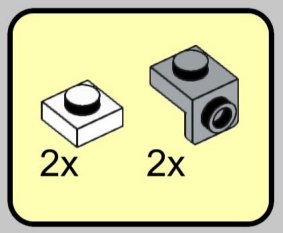

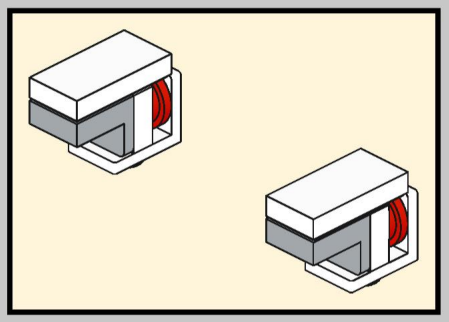

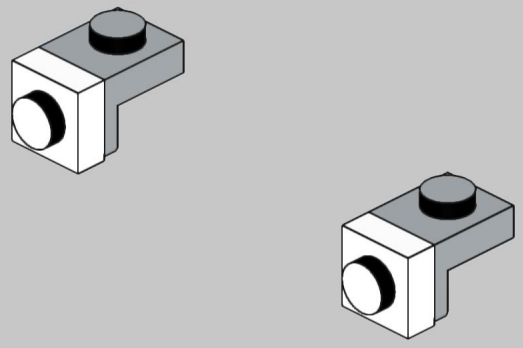

73

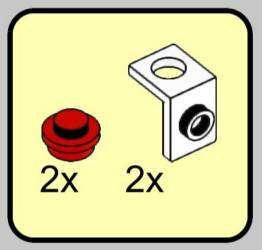

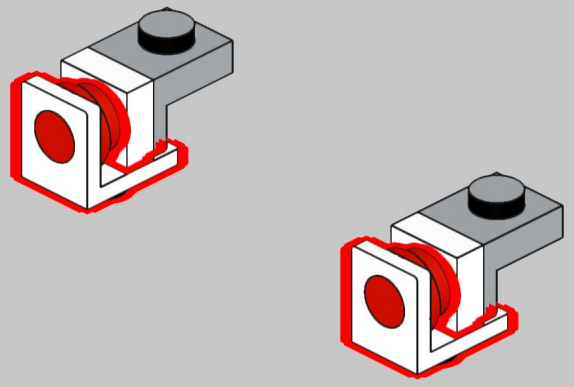

74

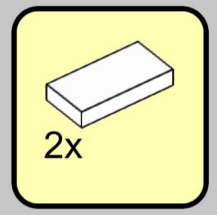

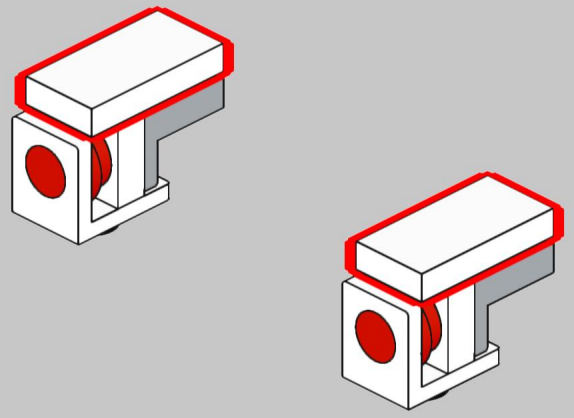

75

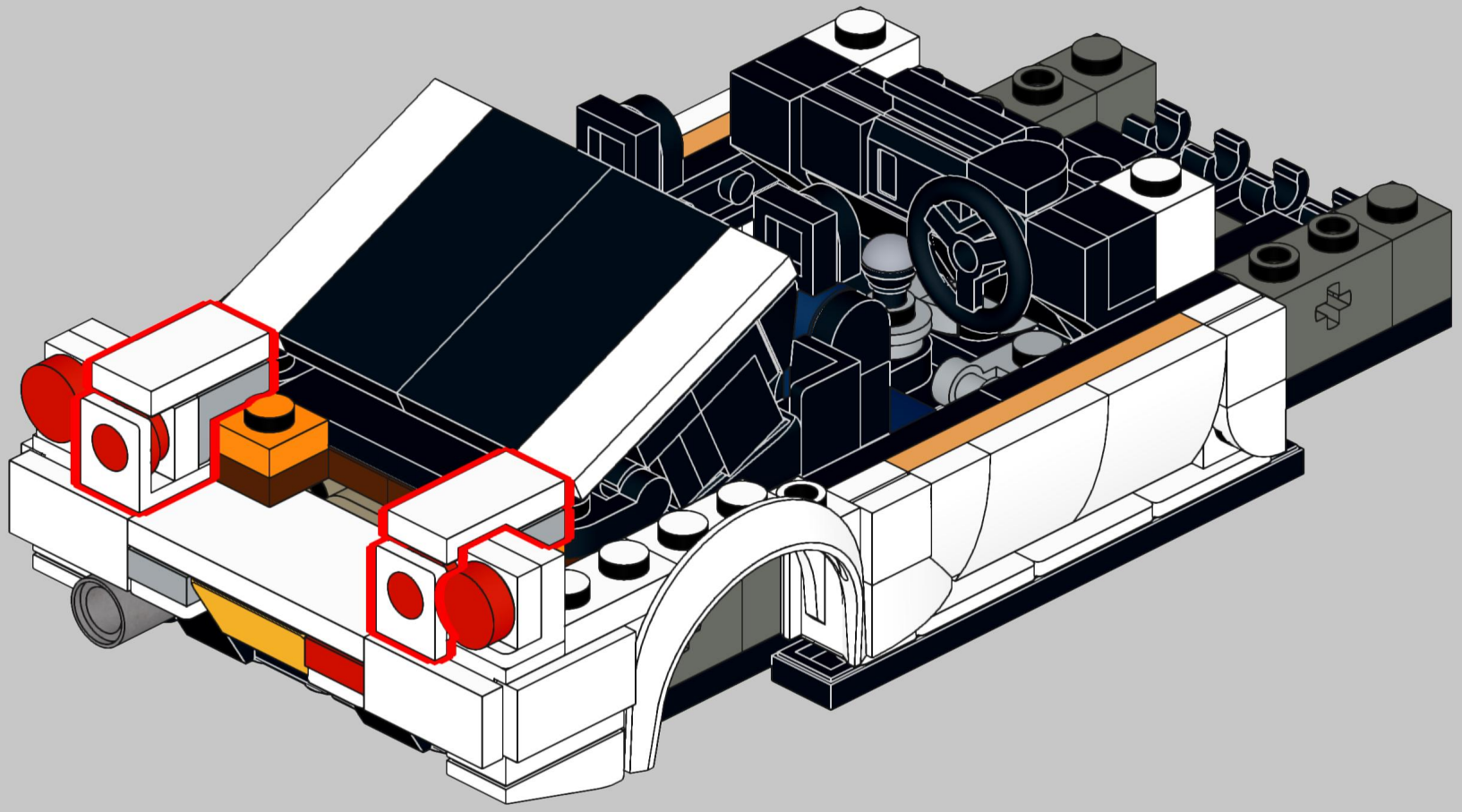

76

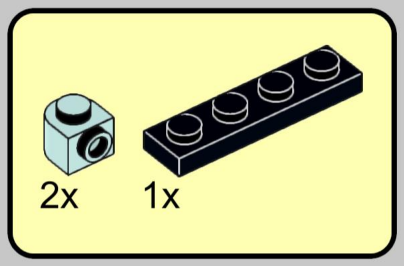

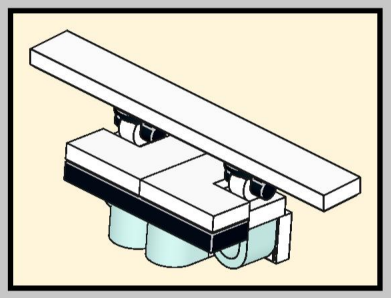

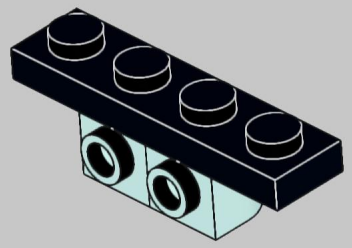

77

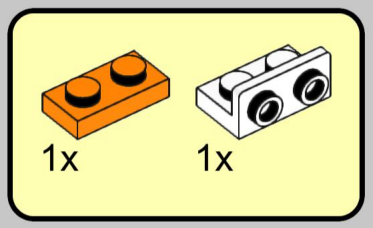

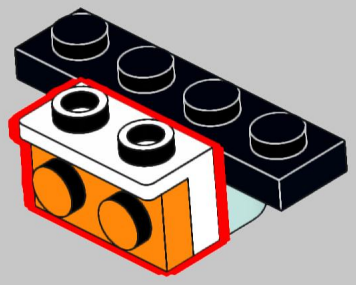

78

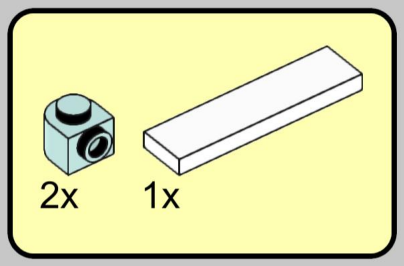

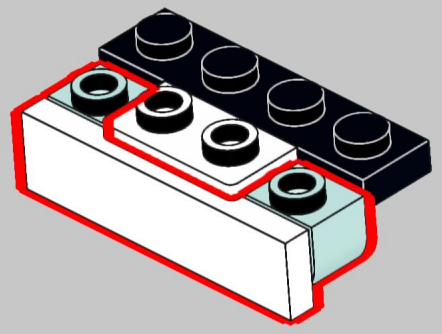

79

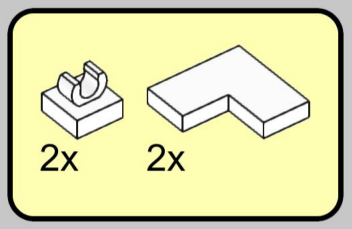

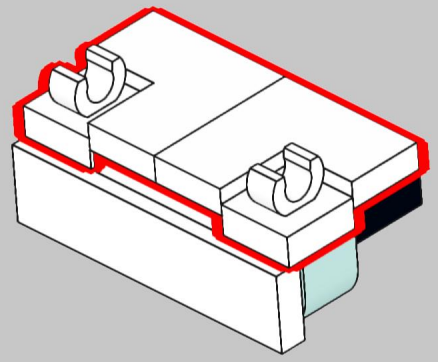

80

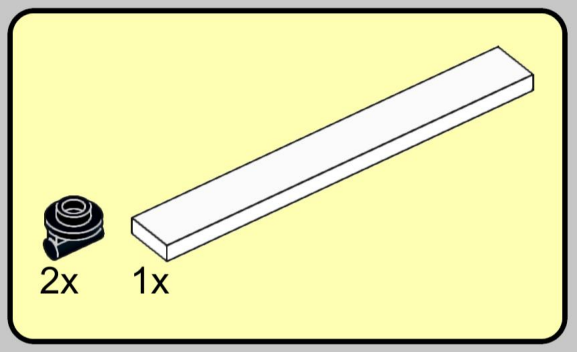

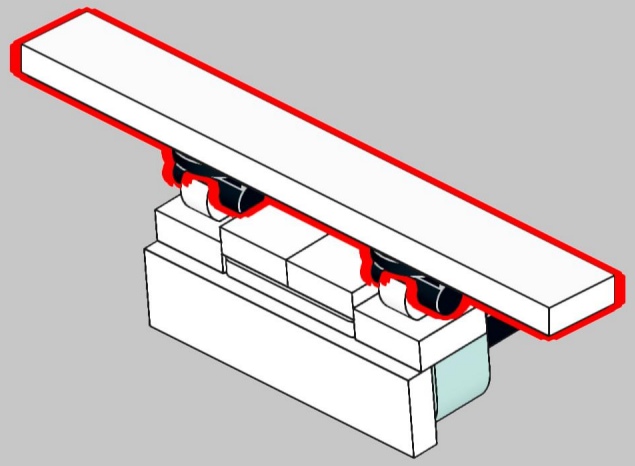

81

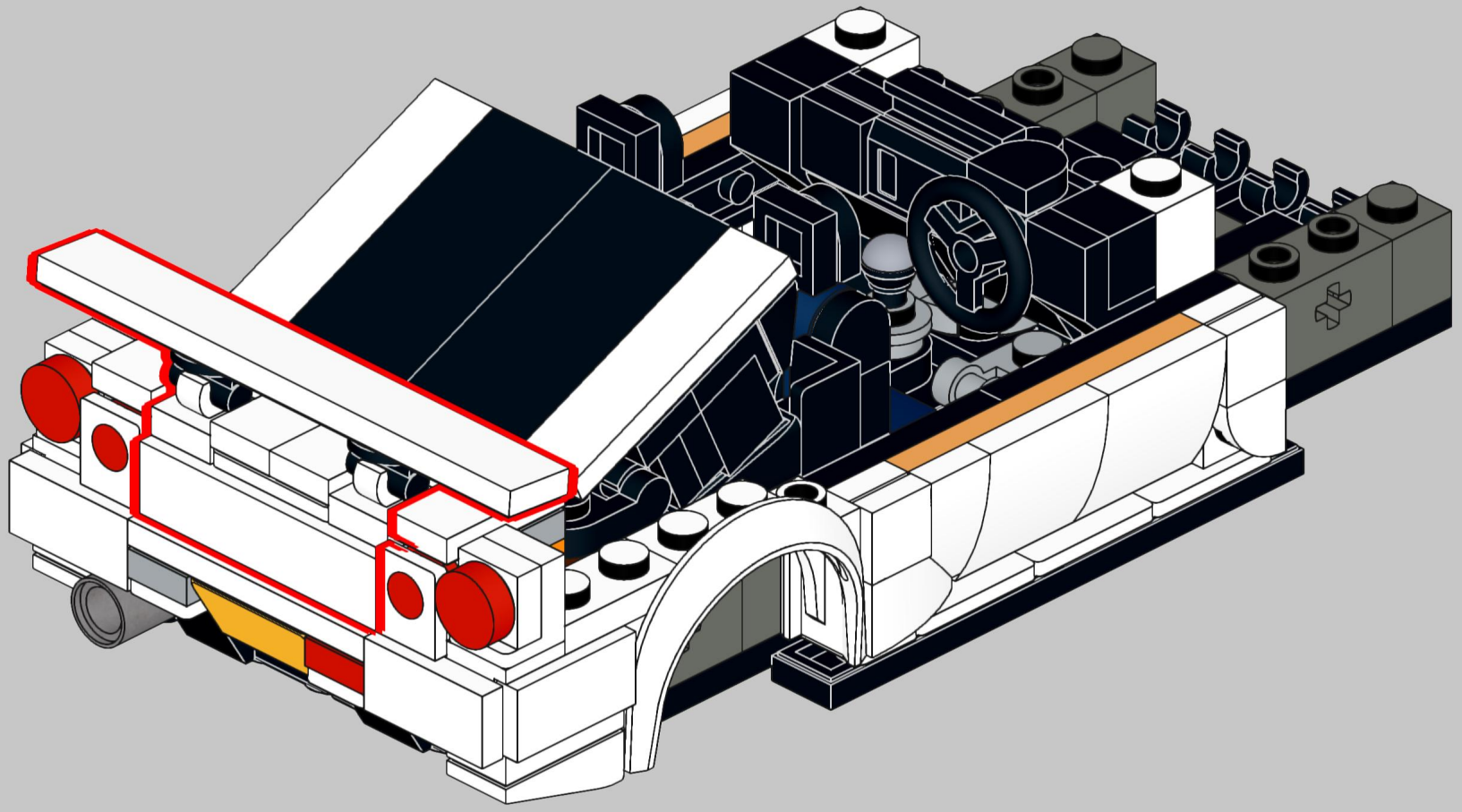

82

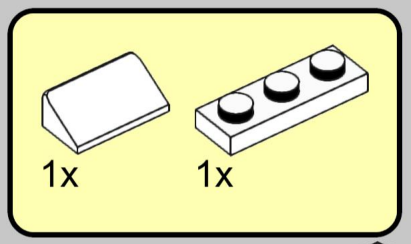

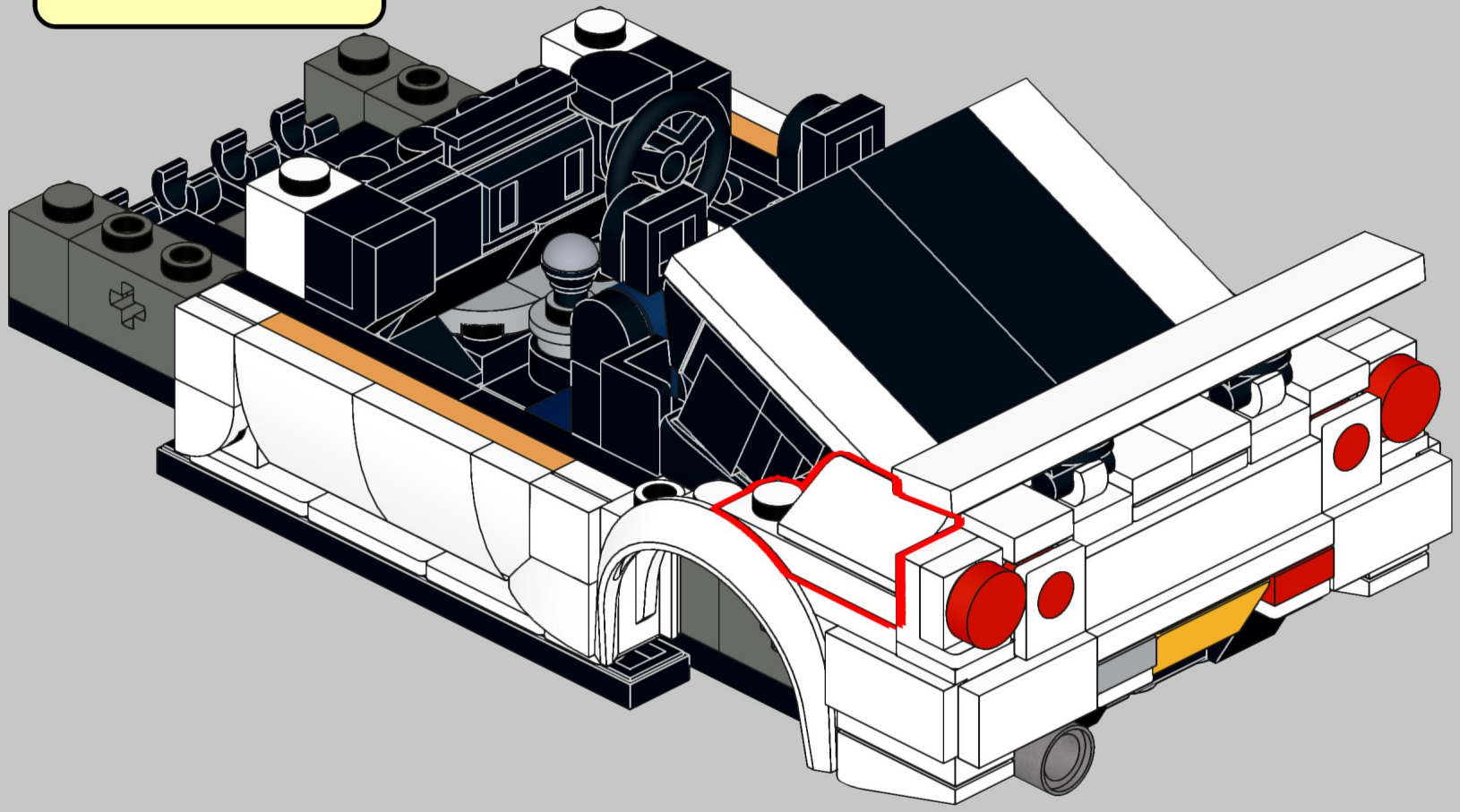

83

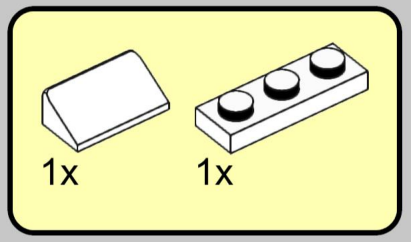

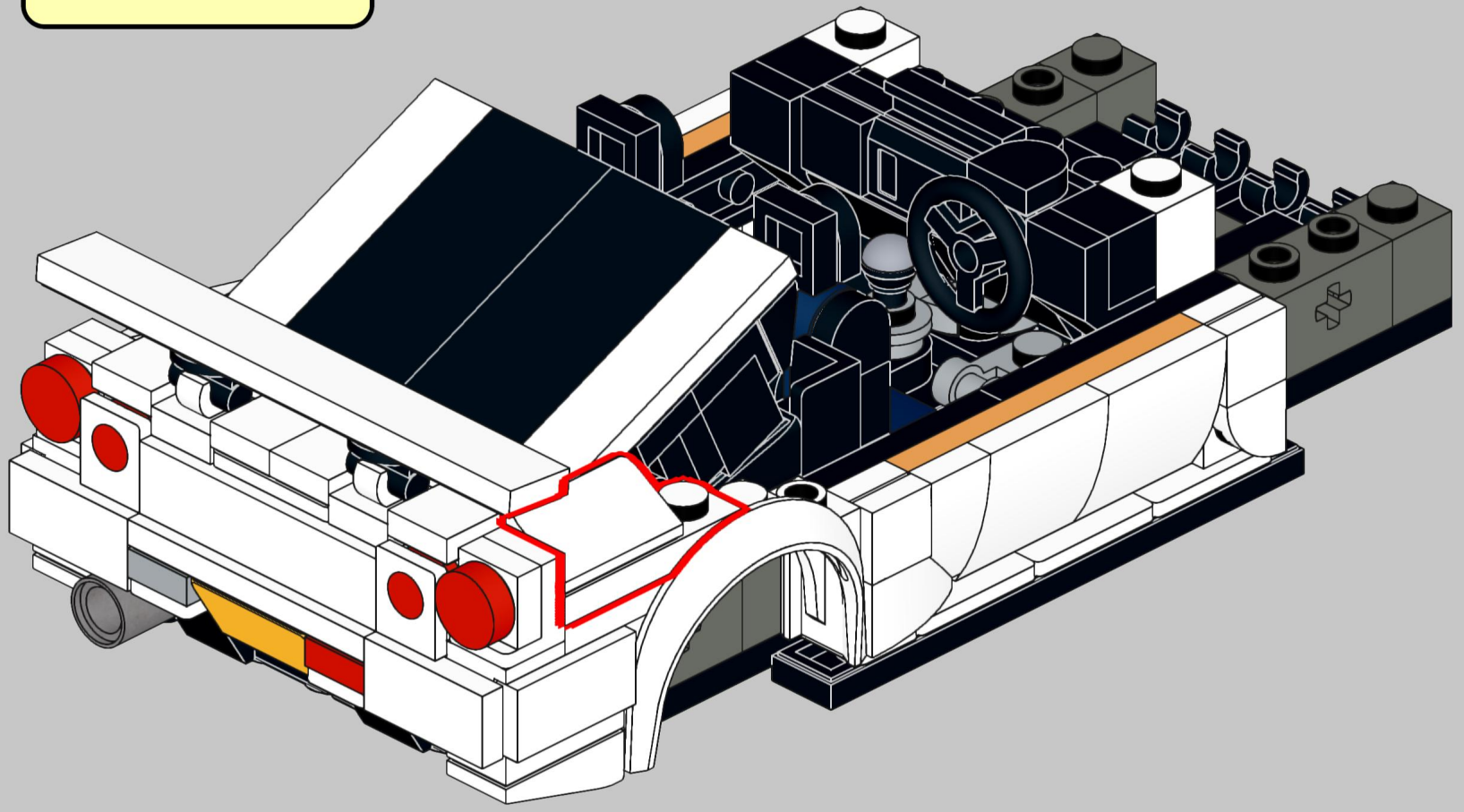

84

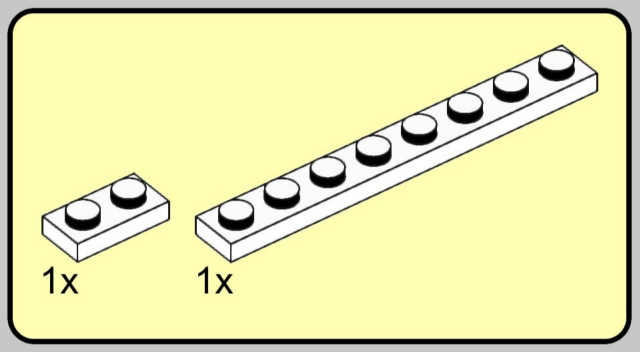

85

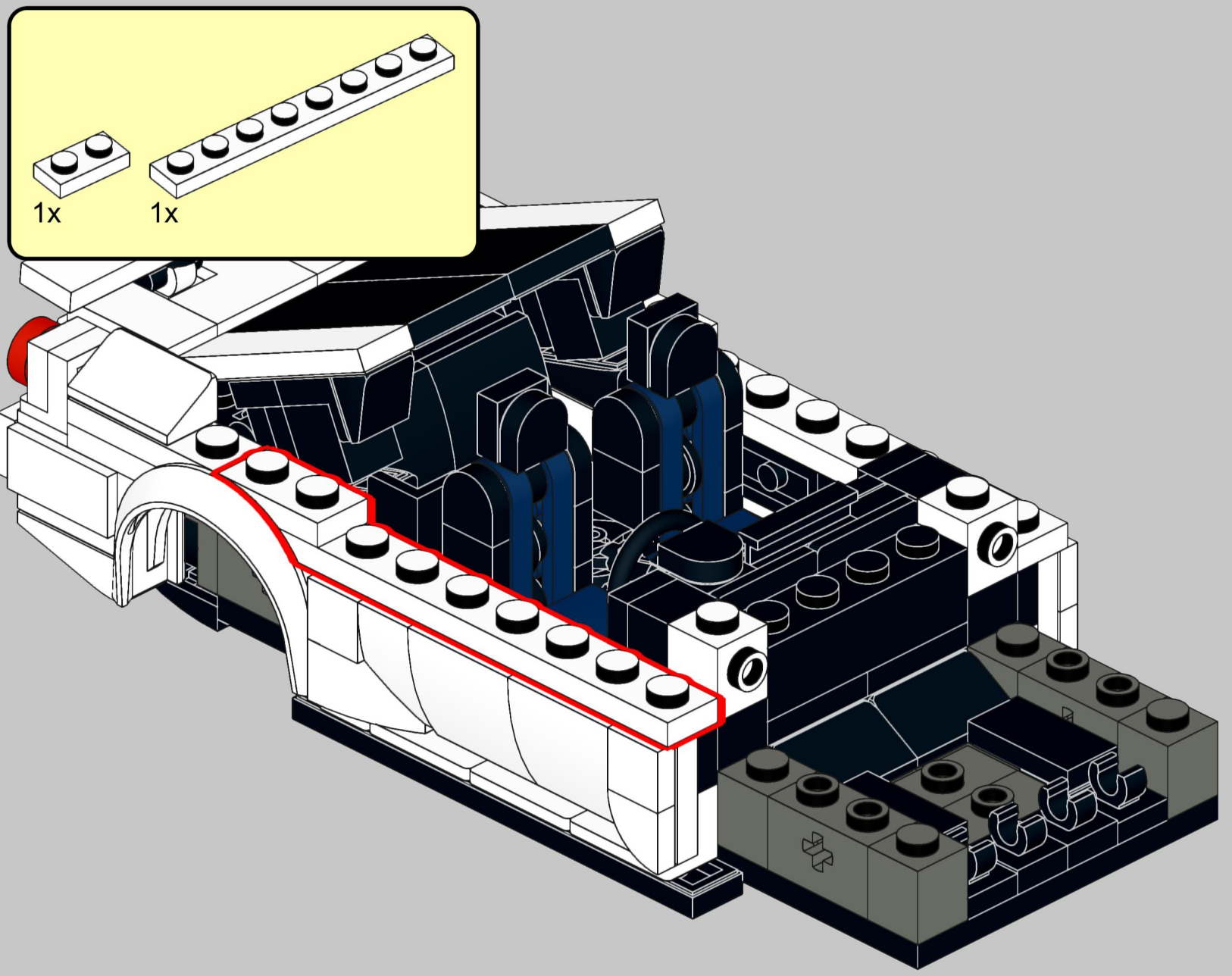

86

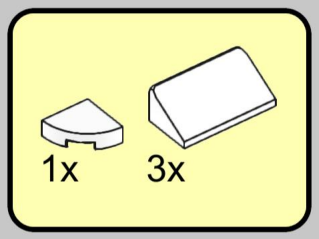

87

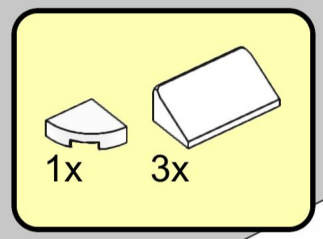

88

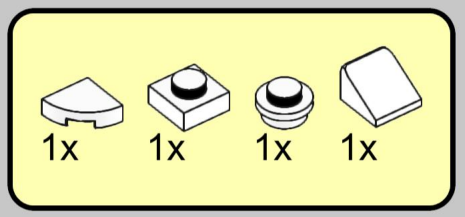

89

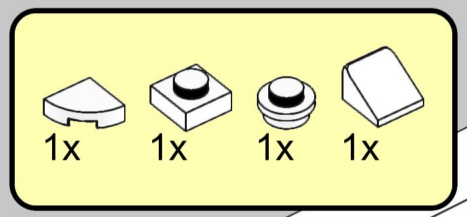

90

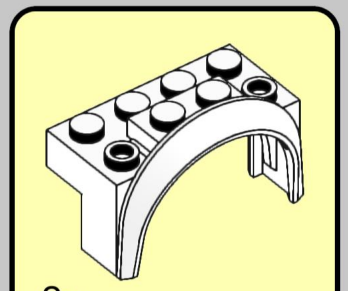

91

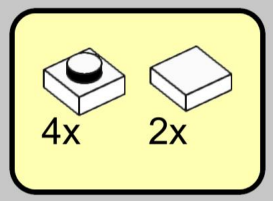

92

2x

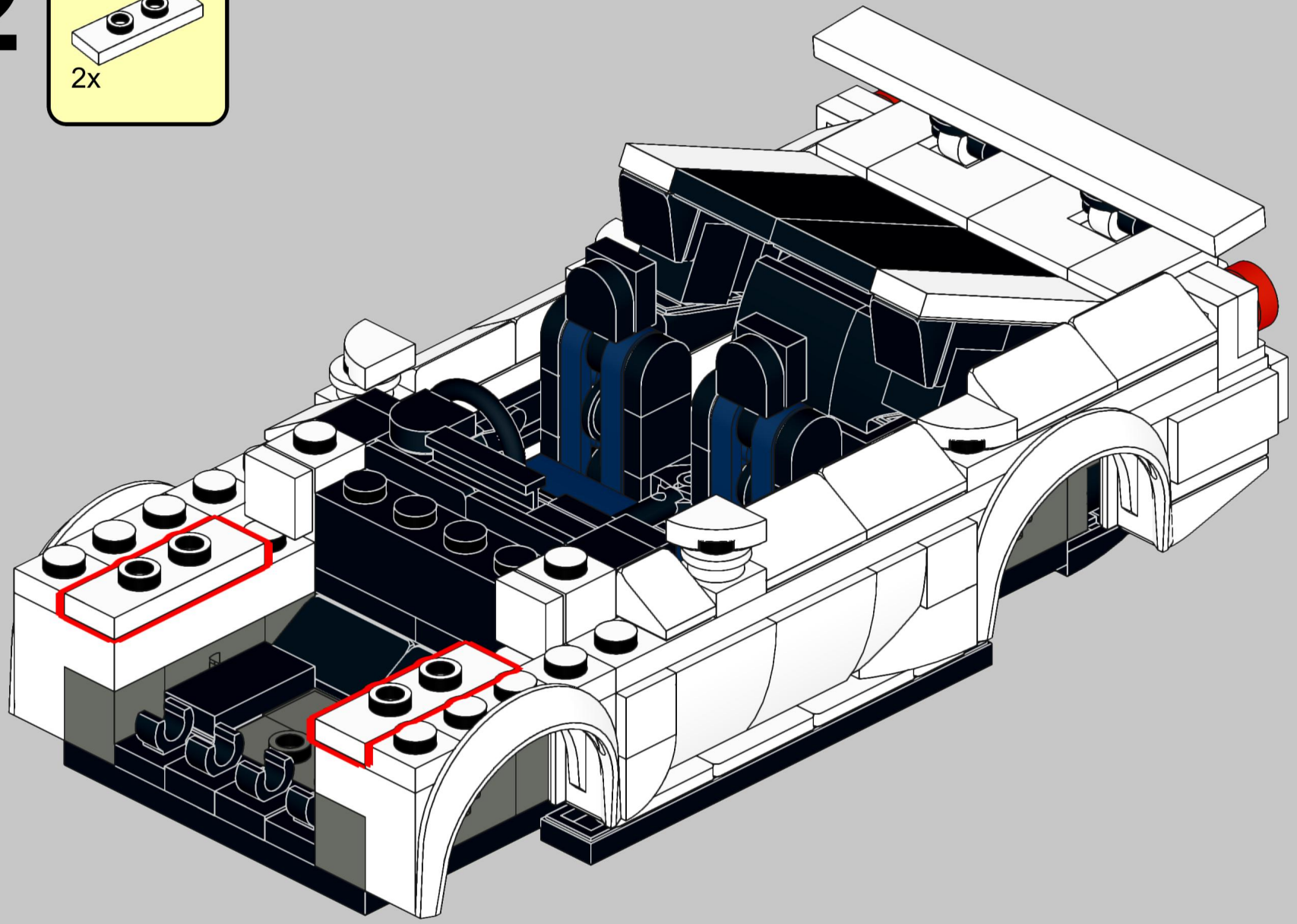

93

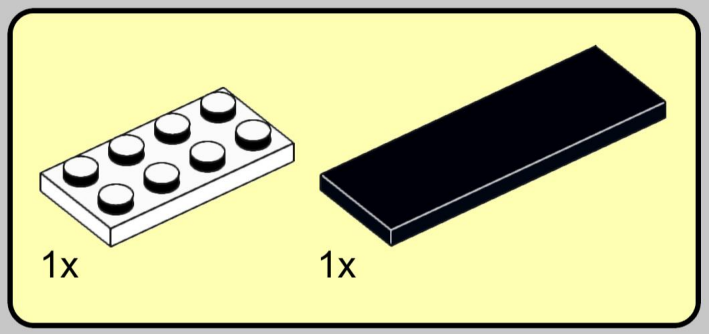

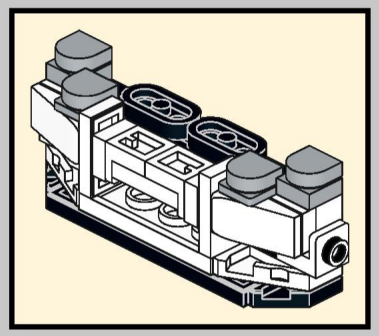

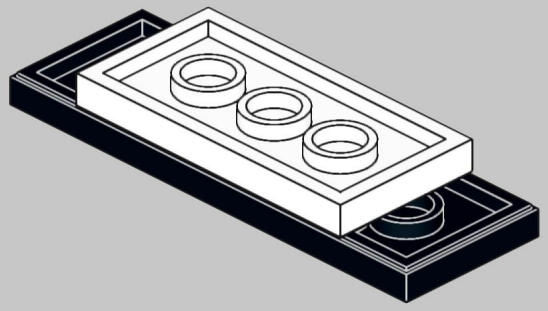

94

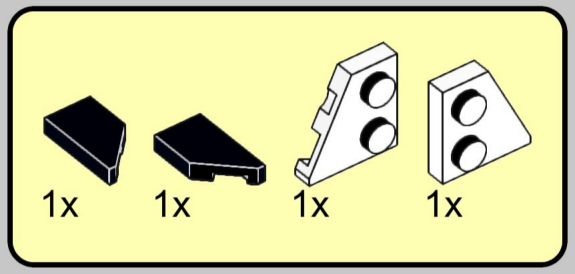

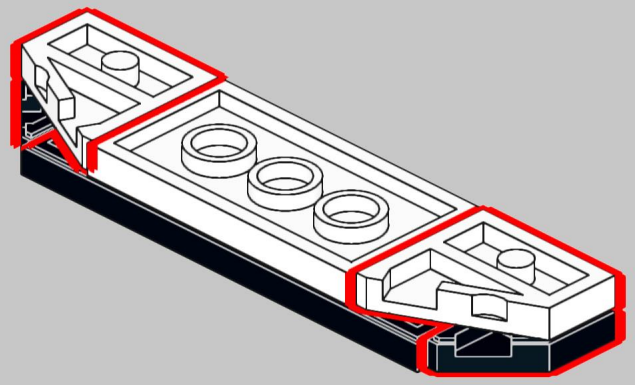

95

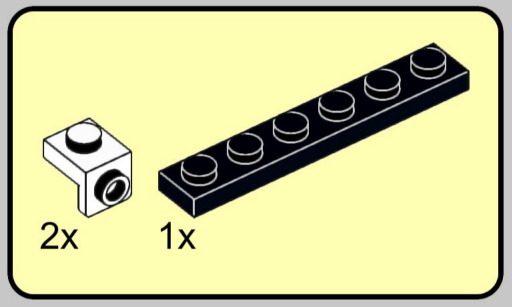

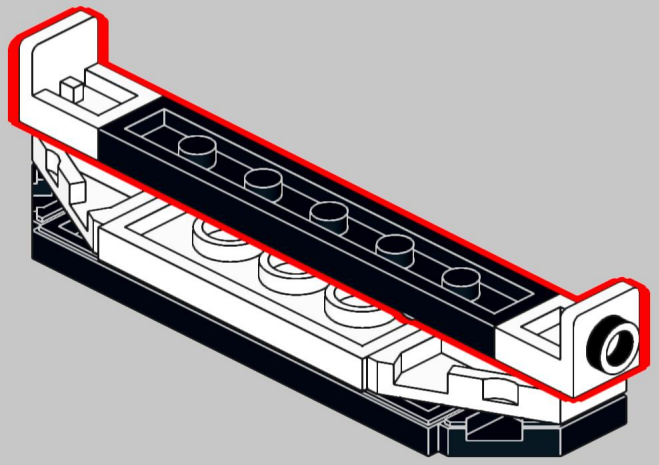

96

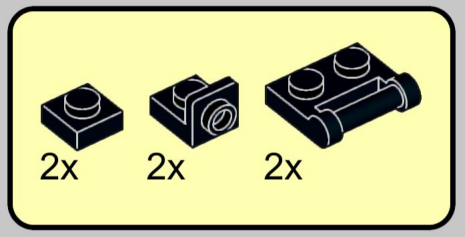

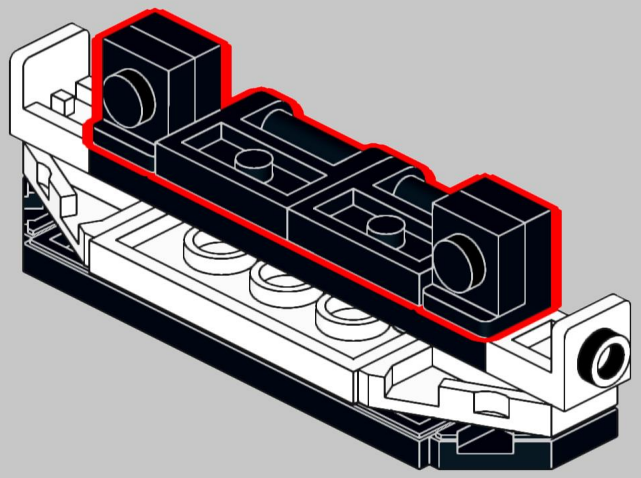

97

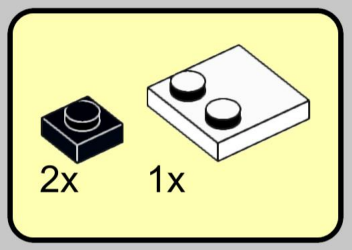

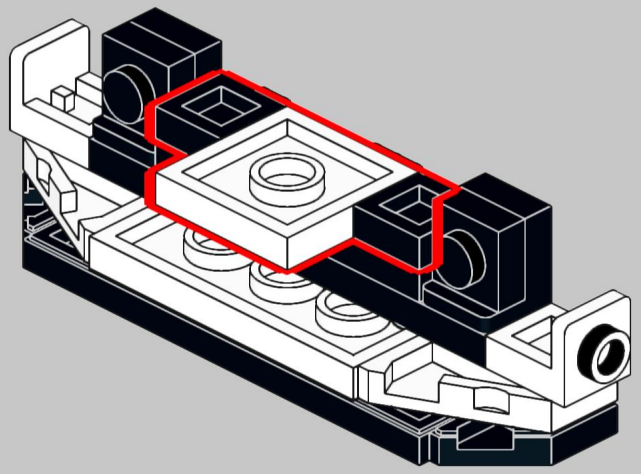

98

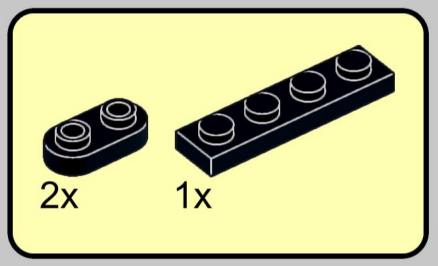

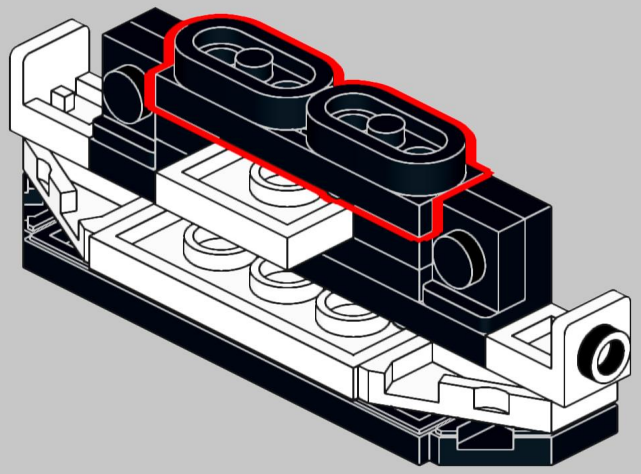

99

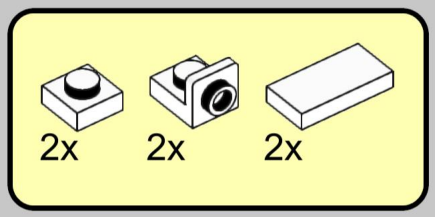

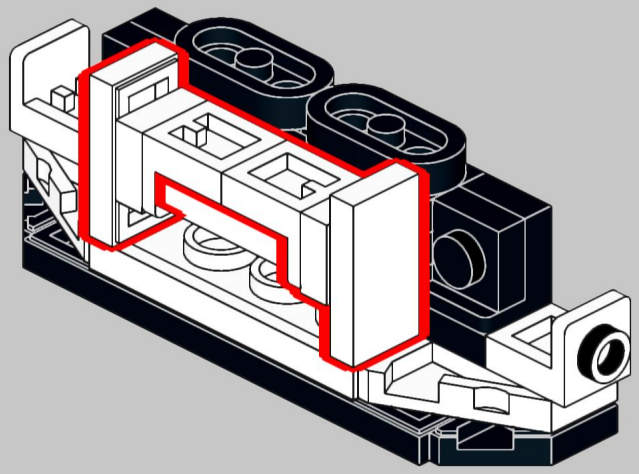

100

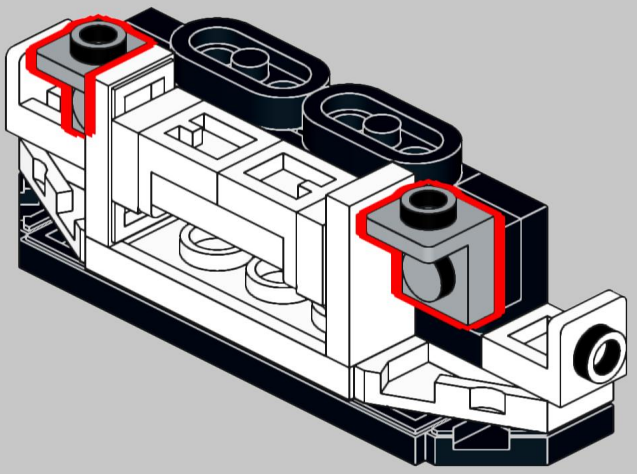

101

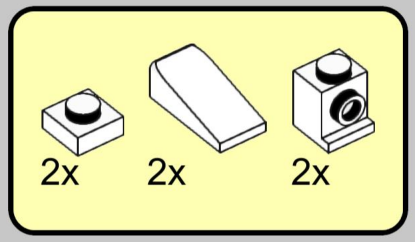

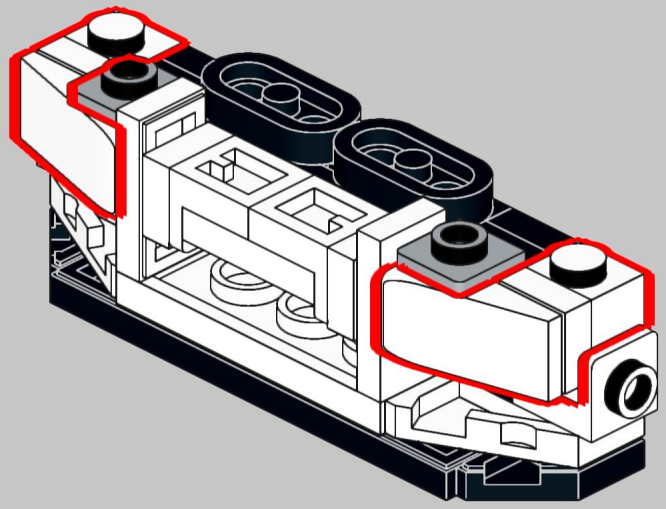

102

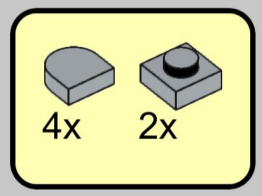

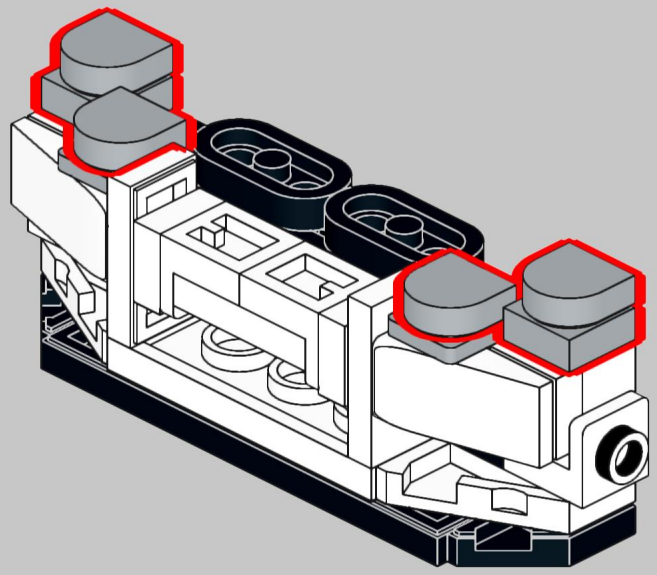

103

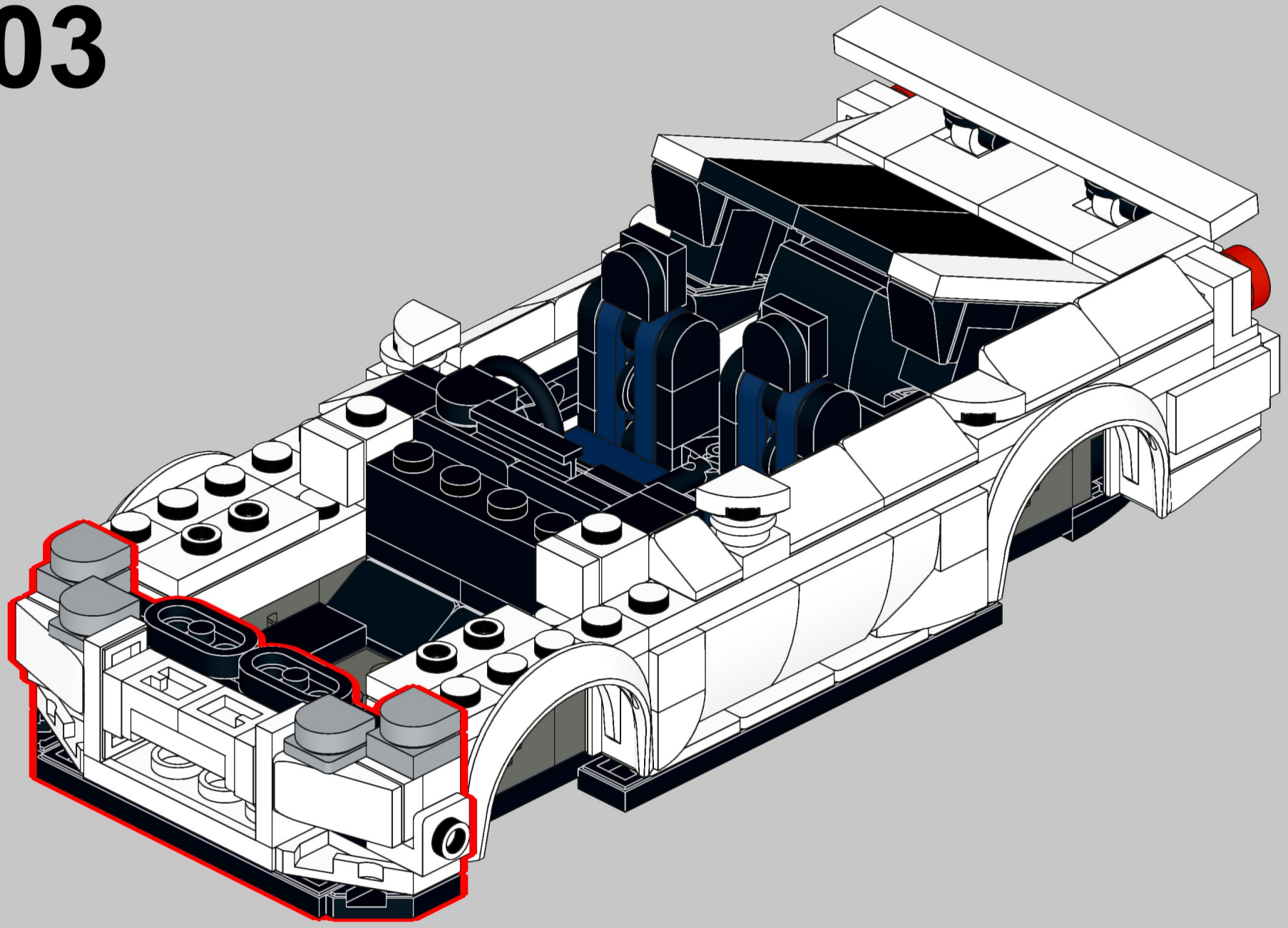

104

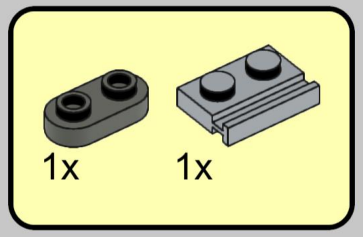

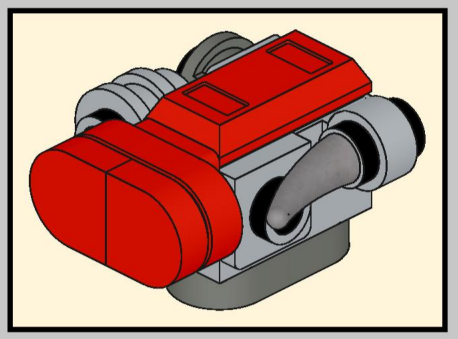

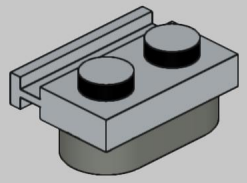

105

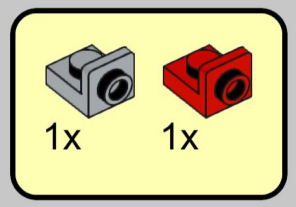

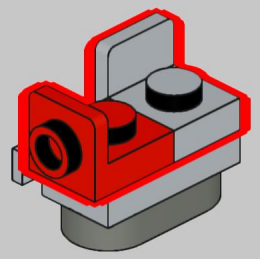

106

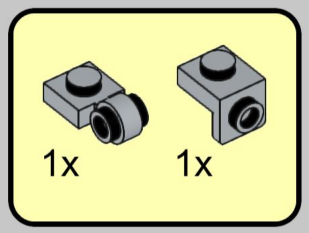

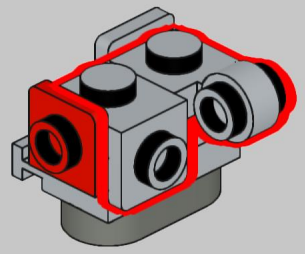

107

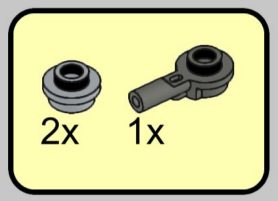

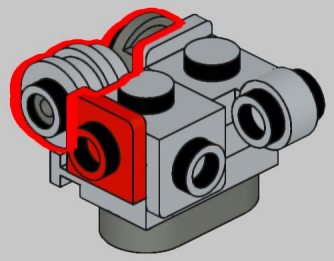

108



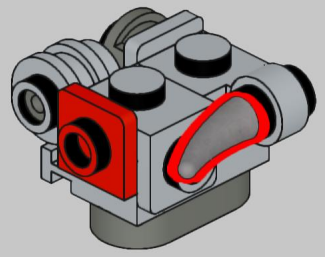

109

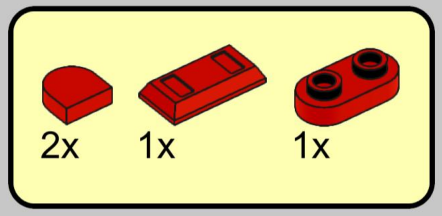

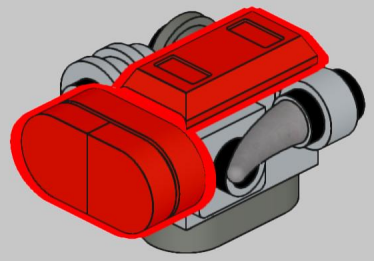

110

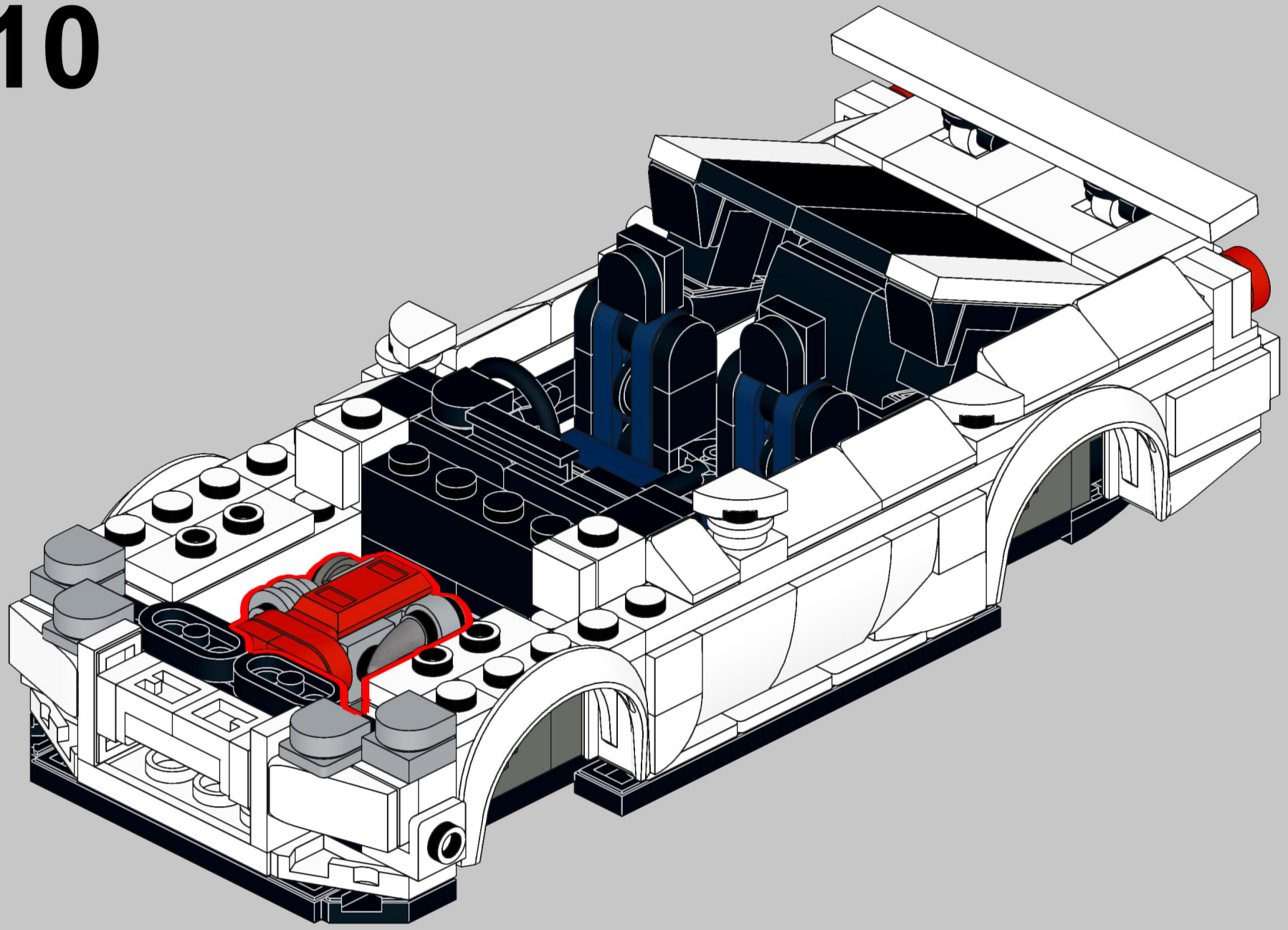

111

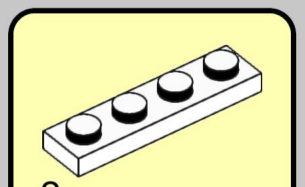

112

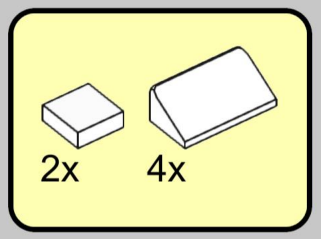

113

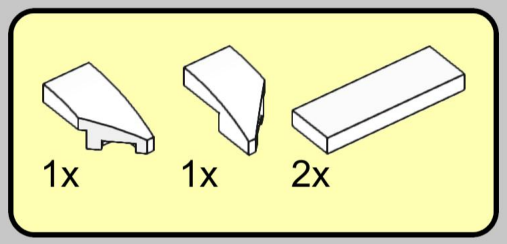

114

2x

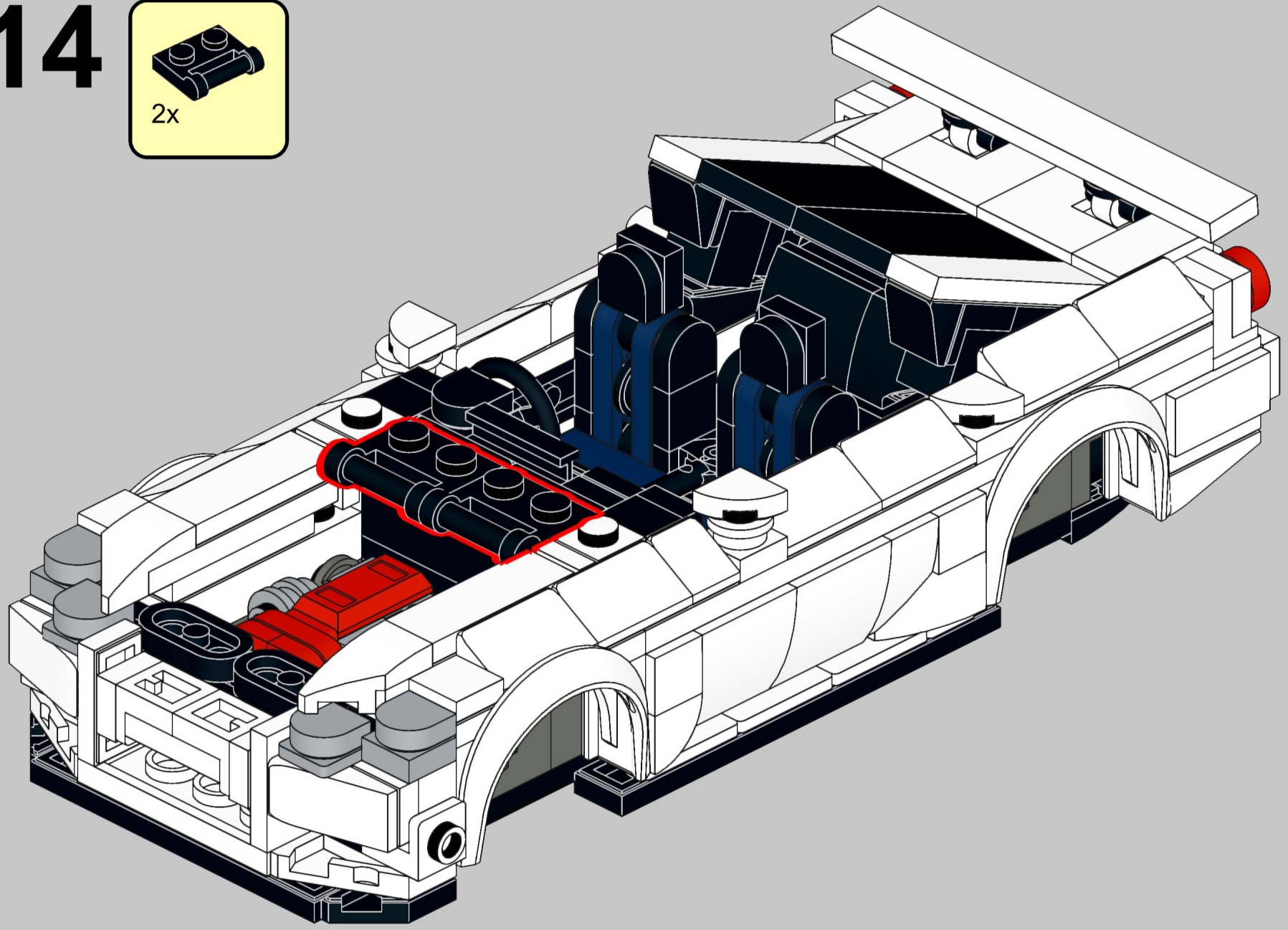

115

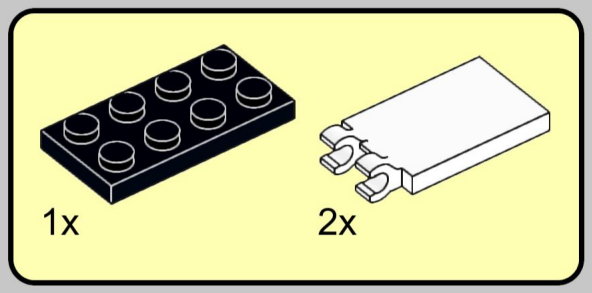

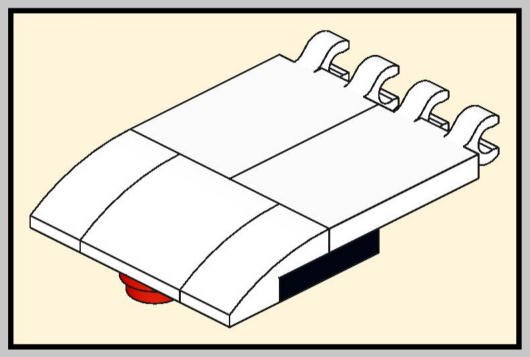

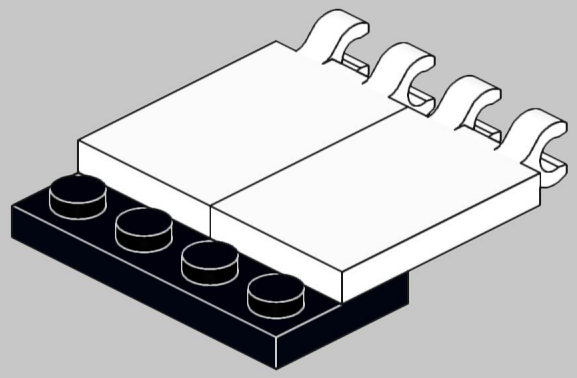

116

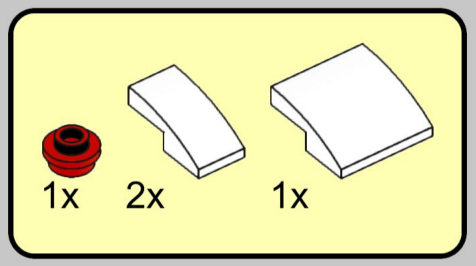

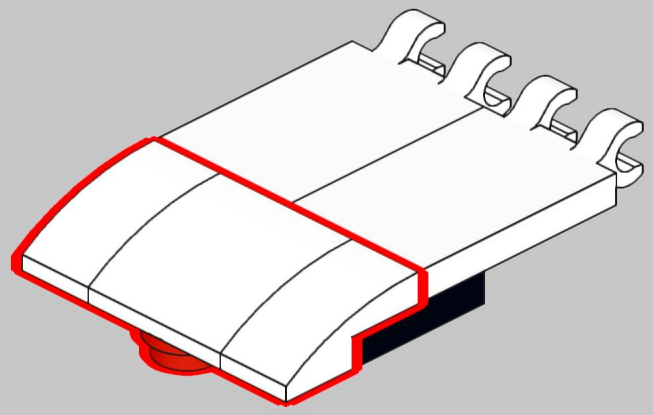

117

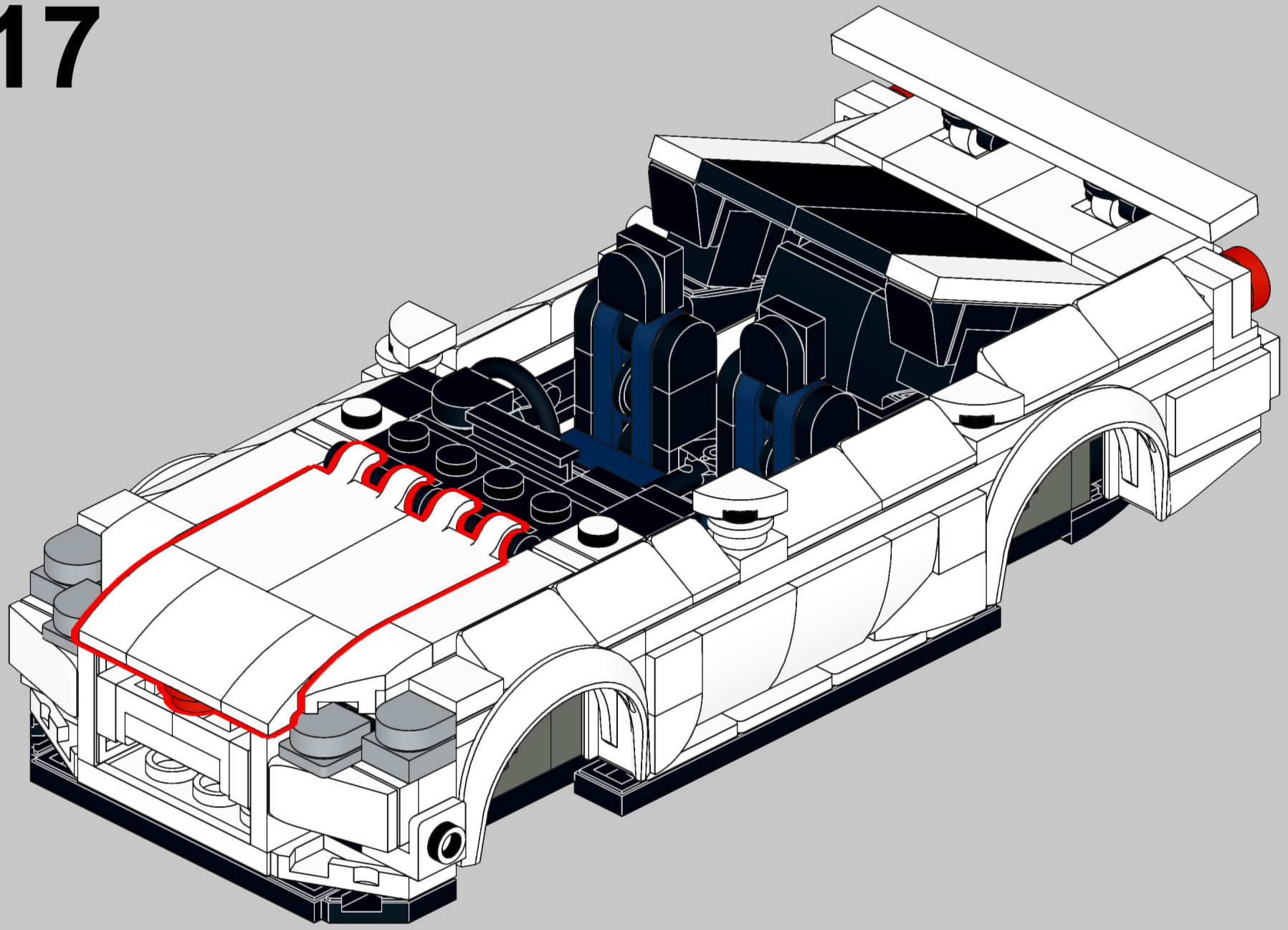

118

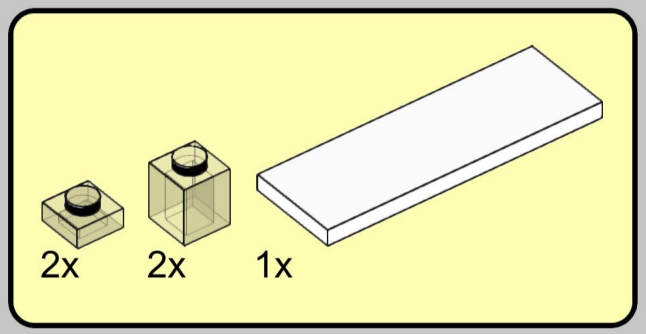

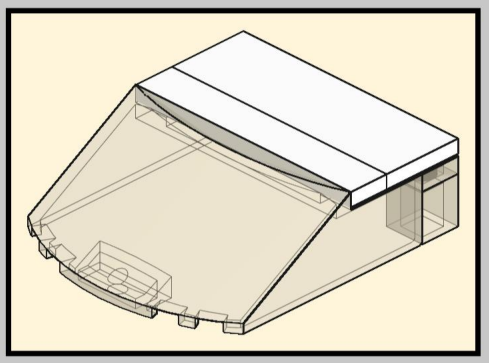

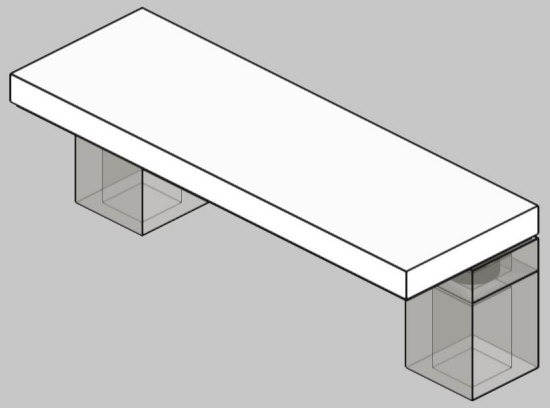

119

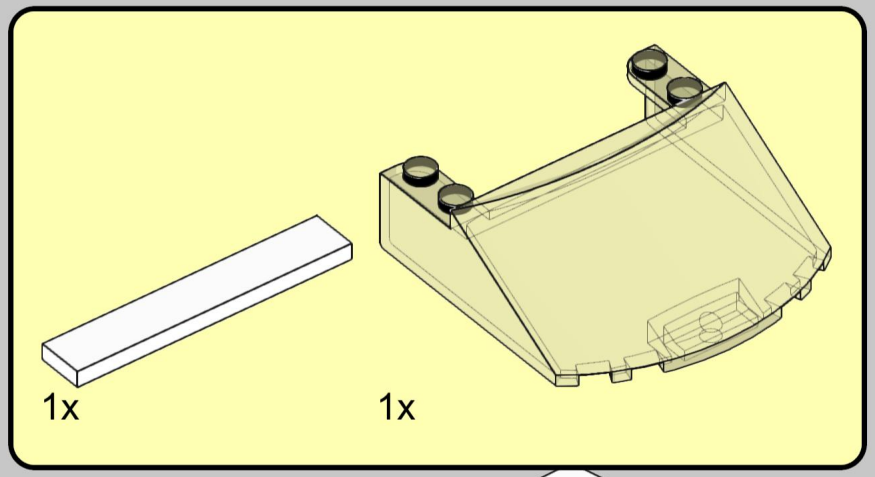

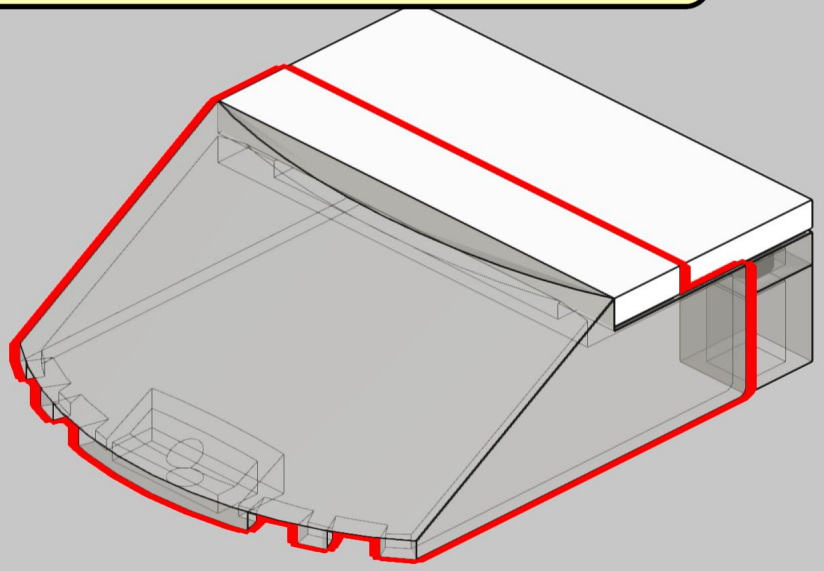

120

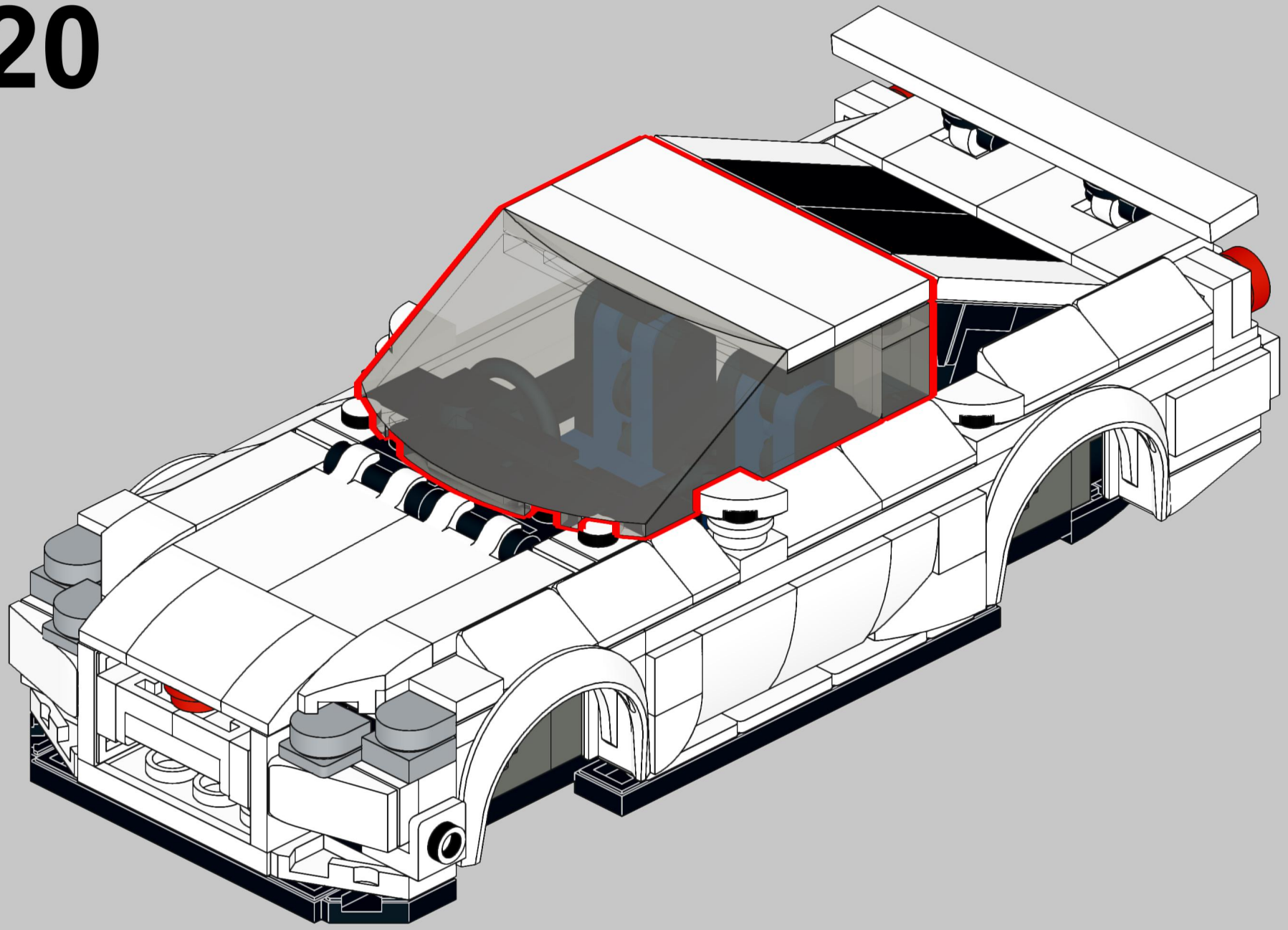

121

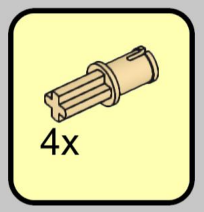

122

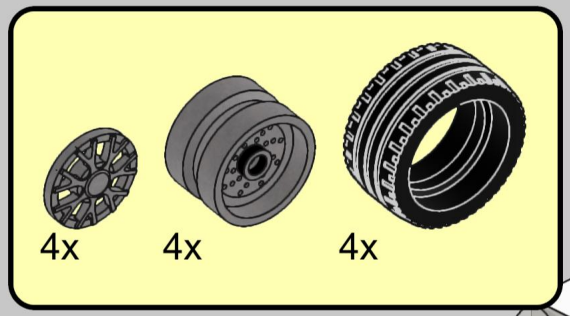

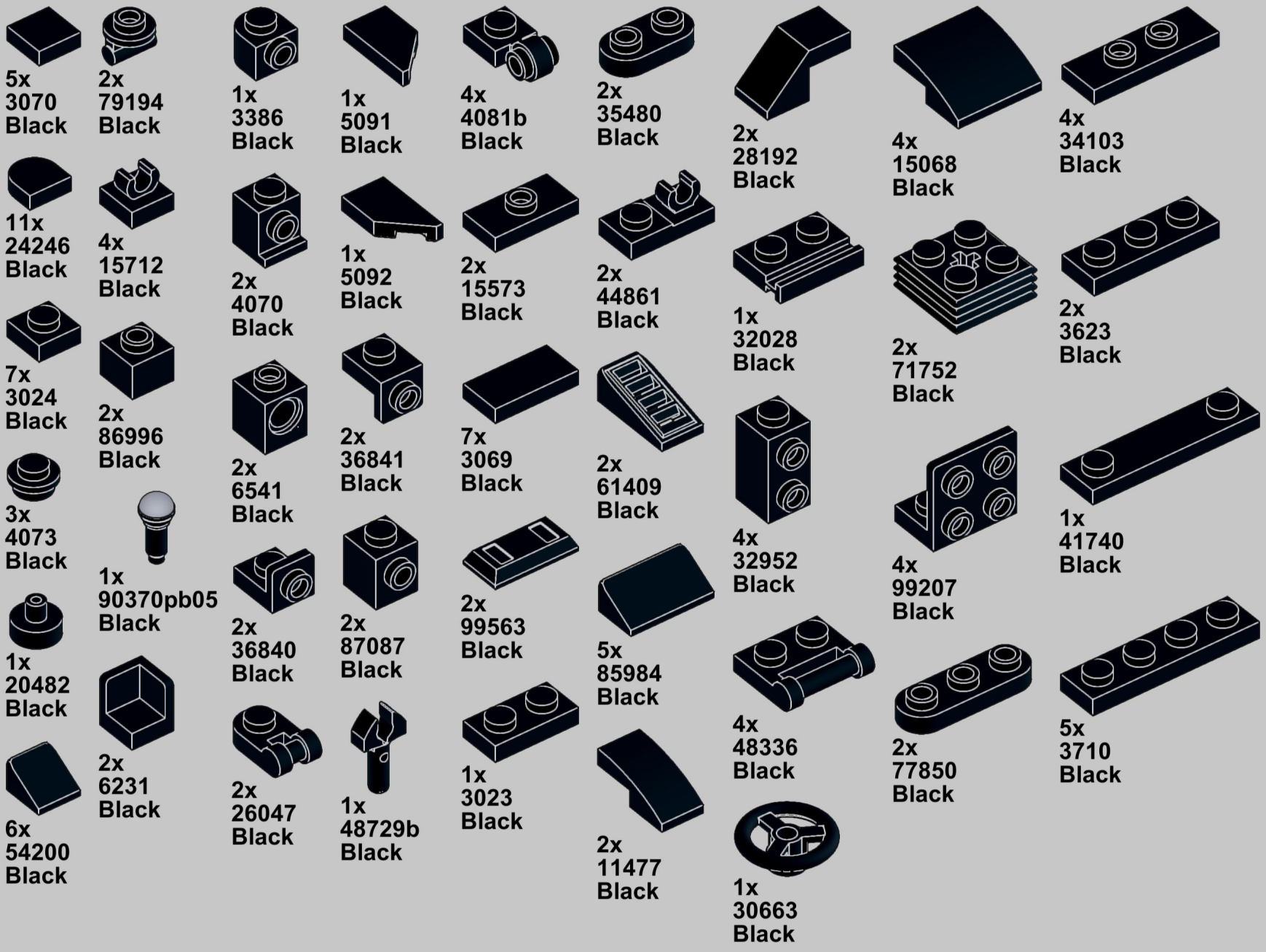
5x
3070
Black
2x
79194
Black
1x
3386
Black
1x
5091
Black
4x
4081b
Black
2x
35480
Black
2x
28192
Black
4x
15068
Black
4x
34103
Black
11x
24246
Black
4x
15712
Black
2x
4070
Black
1x
5092
Black
2x
15573
Black
2x
44861
Black
1x
32028
Black
2x
71752
Black
2x
3623
Black
7x
3024
Black
2x
86996
Black
2x
6541
Black
2x
36841
Black
7x
3069
Black
2x
61409
Black
4x
32952
Black
4x
99207
Black
1x
41740
Black
3x
4073
Black
1x
90370pb05
Black
2x
36840
Black
2x
87087
Black
2x
99563
Black
5x
85984
Black
4x
48336
Black
2x
77850
Black
5x
3710
Black
1x
20482
Black
2x
6231
Black
2x
26047
Black
1x
48729b
Black
1x
3023
Black
2x
11477
Black
1x
30663
Black
6x
54200
Black

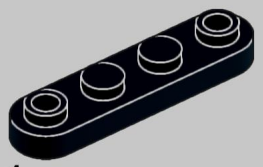

1x
77845
Black

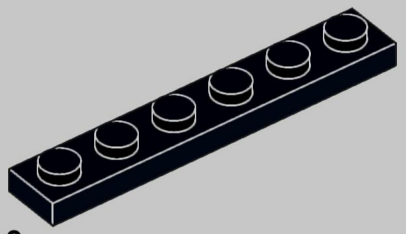

3x
3666
Black

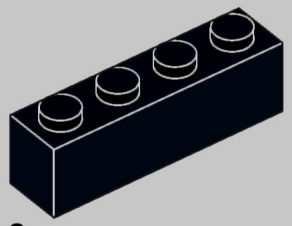

2x
3010
Black

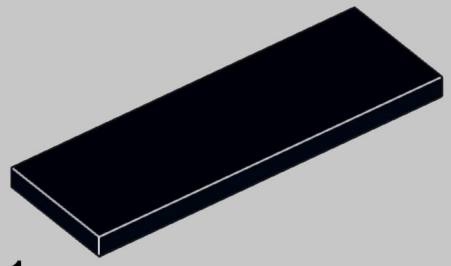

1x
69729
Black

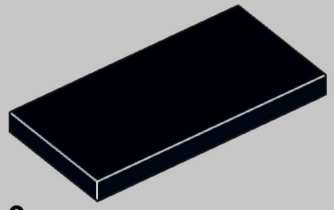

3x
87079
Black

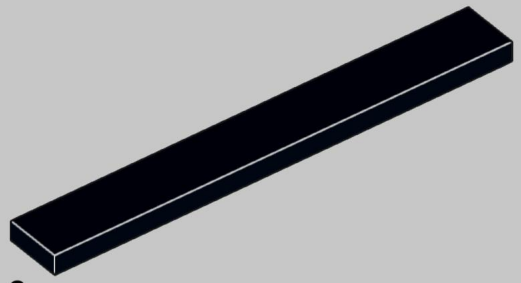

2x
4162
Black

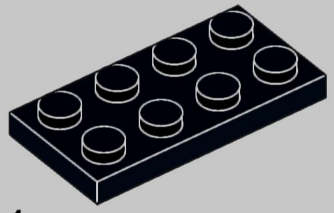

1x
3020
Black

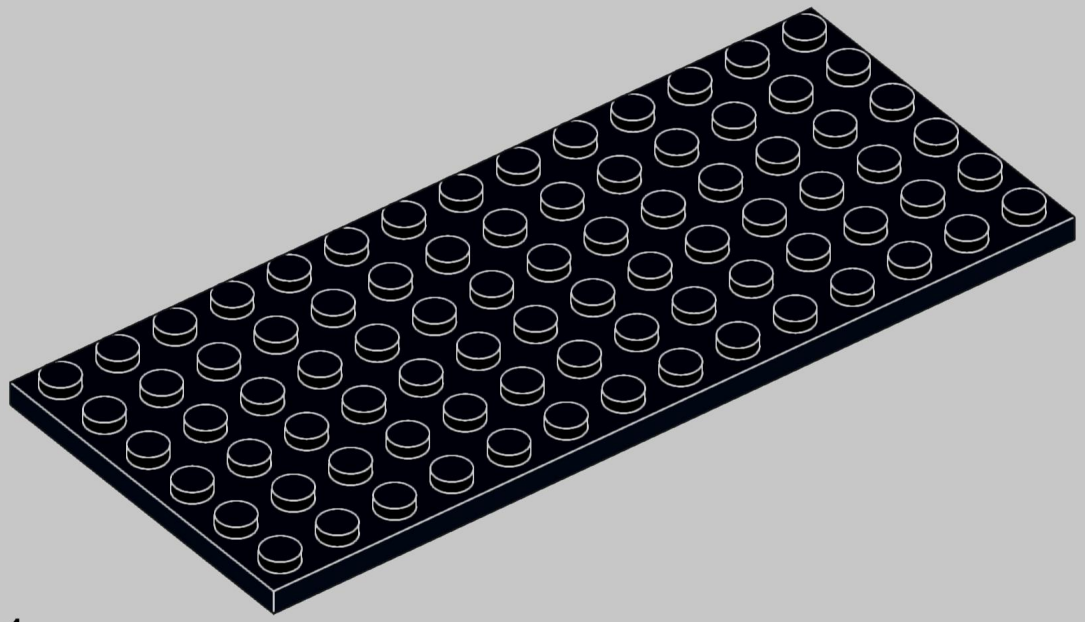

1x
3456
Black

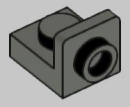

2x
36840
Dark Bluish Gray

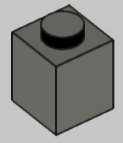

6x
3005
Dark Bluish Gray

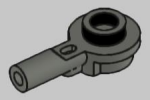

1x
32828
Dark Bluish Gray

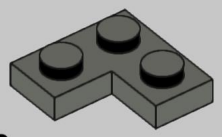

2x
2420
Dark Bluish Gray

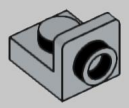

3x
36840
Light Bluish Gray

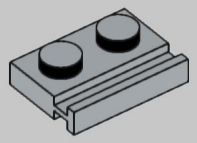

1x
32028
Light Bluish Gray



2x
4073
White

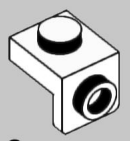

2x
36841
White

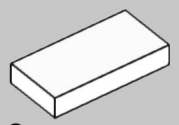

8x
3069
White

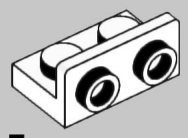

7x
99780
White

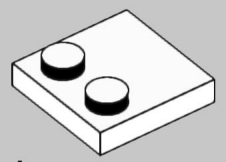

1x
33909
White



1x
35480
Dark Bluish Gray



2x
25269
Light Bluish Gray

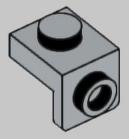

3x
36841
Light Bluish Gray

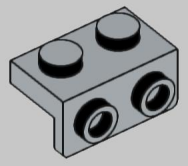

1x
99781
Light Bluish Gray



14x
3024
White

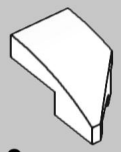

3x
29120
White

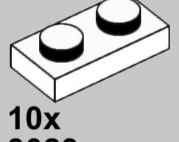

10x
3023
White

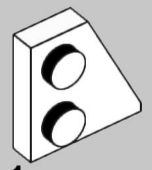

1x
24307
White

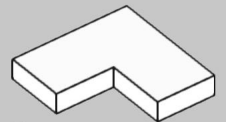

2x
14719
White

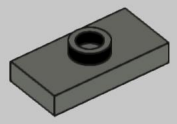

2x
15573
Dark Bluish Gray

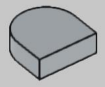

4x
24246
Light Bluish Gray

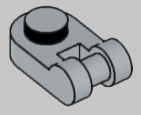

1x
26047
Light Bluish Gray



2x
54200
White

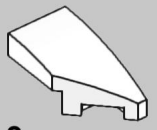

3x
29119
White

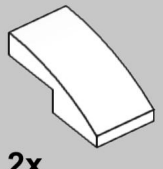

2x
11477
White

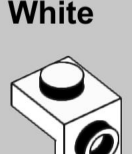

2x
79389
White

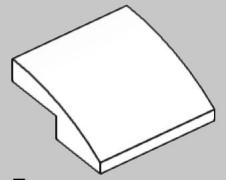

5x
15068
White



3x
85861
Light Bluish Gray

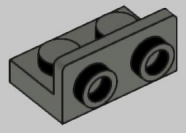

1x
99780
Dark Bluish Gray

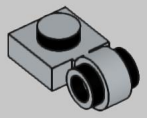

1x
4081b
Light Bluish Gray



6x
25269
White



2x
15712
White

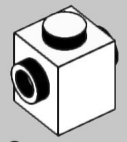

2x
47905
White

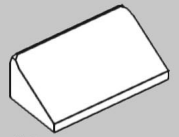

12x
85984
White

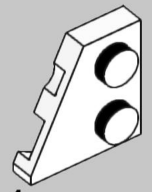

1x
24299
White

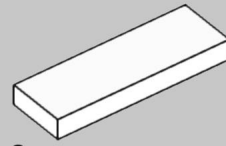

2x
63864
White

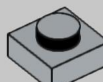

3x
3024
Light Bluish Gray

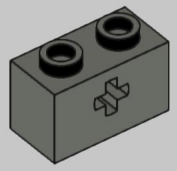

4x
32064
Dark Bluish Gray

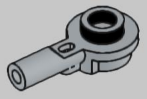

2x
32828
Light Bluish Gray



8x
3070
White



6x
36840
White

2x
28974
White

4x
5404
White

4x
20482
Light Bluish Gray

4x
4070
White

2x
3623
White

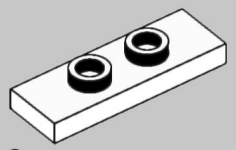

2x
34103
White

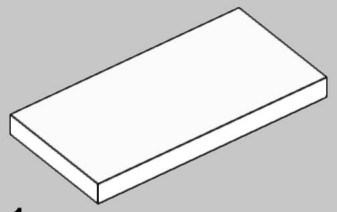

1x
87079
White

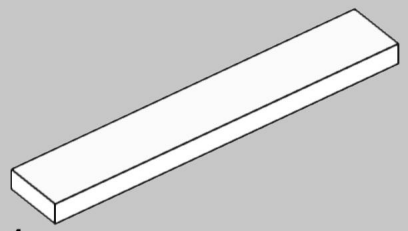

1x
6636
White

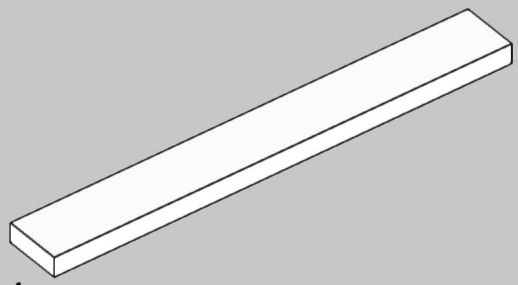

1x
4162
White

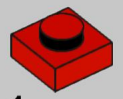

1x
3024
Red

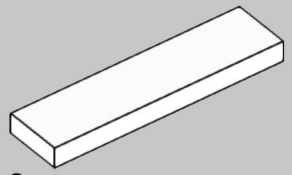

3x
2431
White

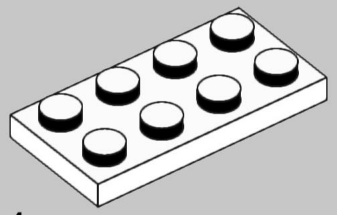

1x
3020
White

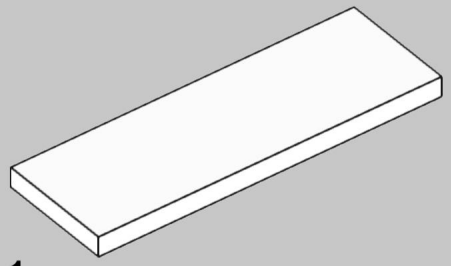

1x
69729
White



2x
24246
Red



1x
36840
Red

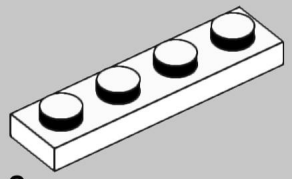

2x
3710
White

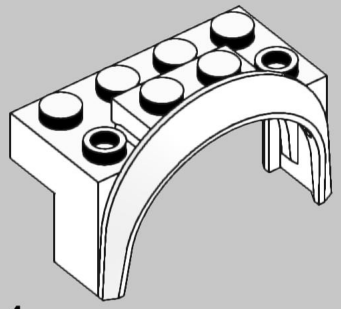

4x
3387
White

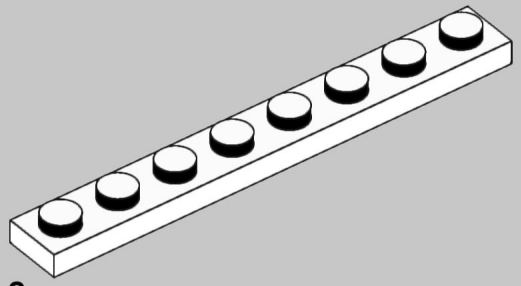

2x
3460
White



2x
98138
Red



1x
35480
Red

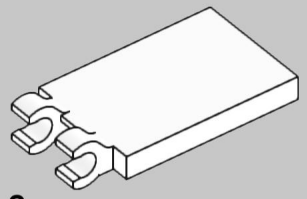

2x
30350b
White



2x
4073
Red

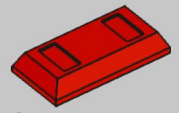

1x
99563
Red



1x
85861
Red

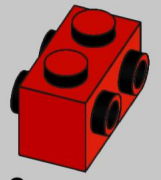

2x
52107
Red

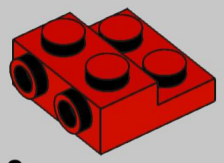

2x
99206
Red

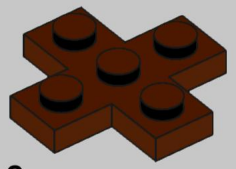

2x
15397
Reddish Brown

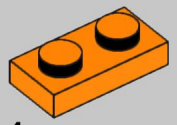

4x
3023
Orange

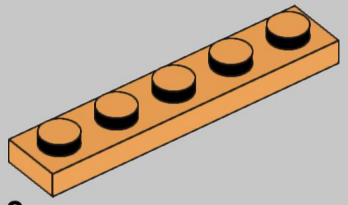

2x
78329
Medium Nougat

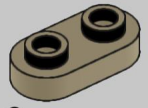

3x
35480
Dark Tan

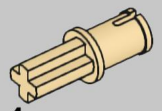

4x
3749
Tan

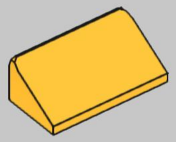

1x
85984
Bright Light Orange



8x
3386
Light Aqua

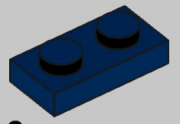

2x
3023
Dark Blue

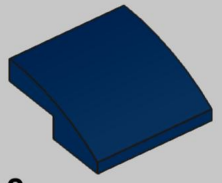

2x
15068
Dark Blue

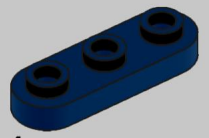

4x
77850
Dark Blue

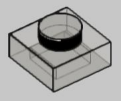

2x
3024
Trans-Brown

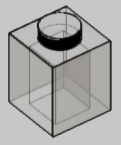

2x
3005
Trans-Brown

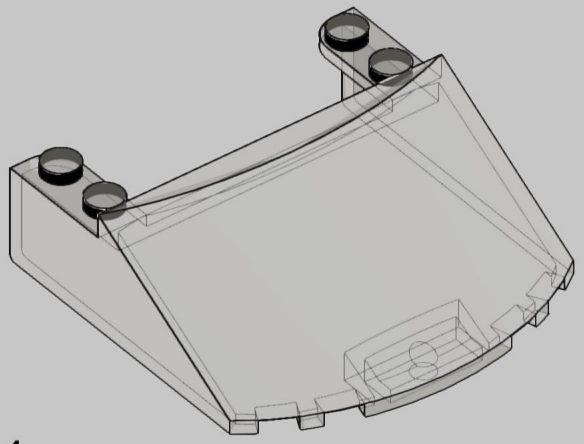

1x
65632
Trans-Brown



1x
18654
Flat Silver



1x
53451
Flat Silver



4x
18979b
Flat Silver

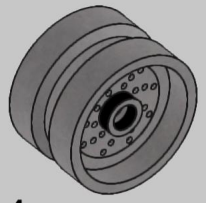

4x
66727
Flat Silver



4x
18977
Rubber Black