NEO86



8STUD CHAMPIONS

DD0002

@uncledimabuilds



1

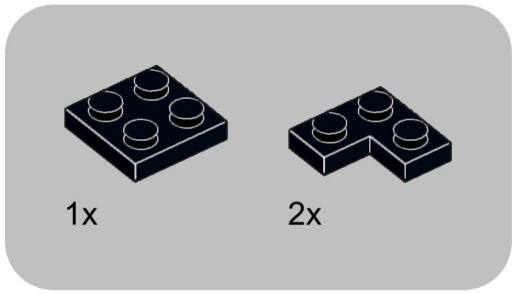

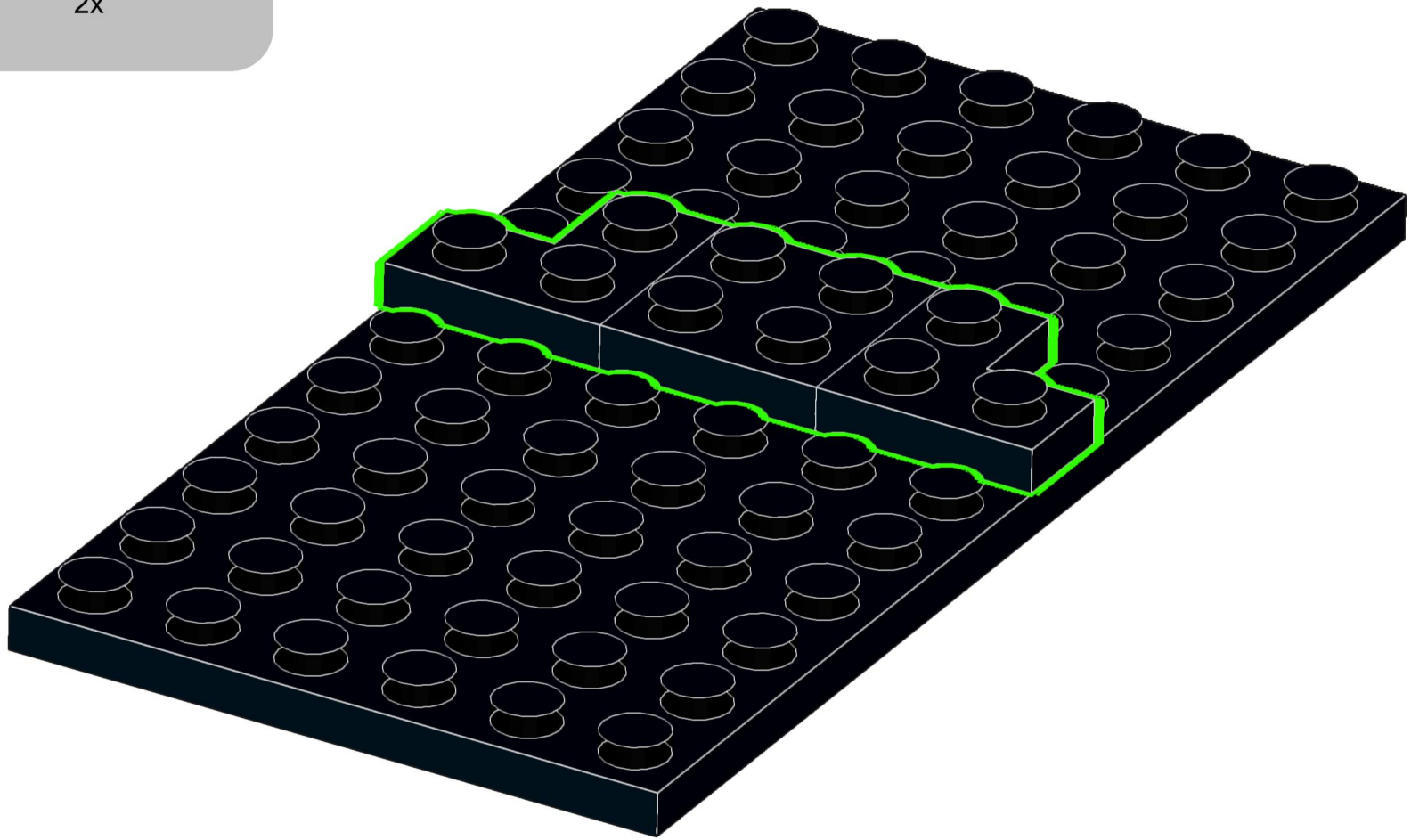

2

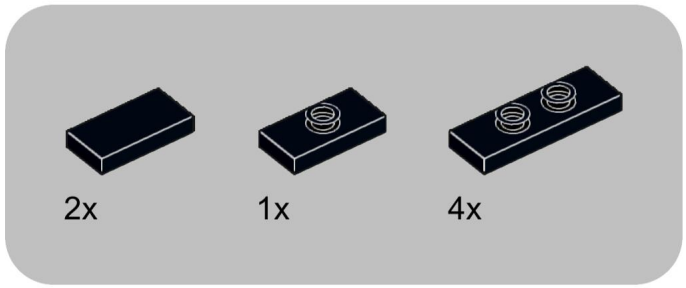

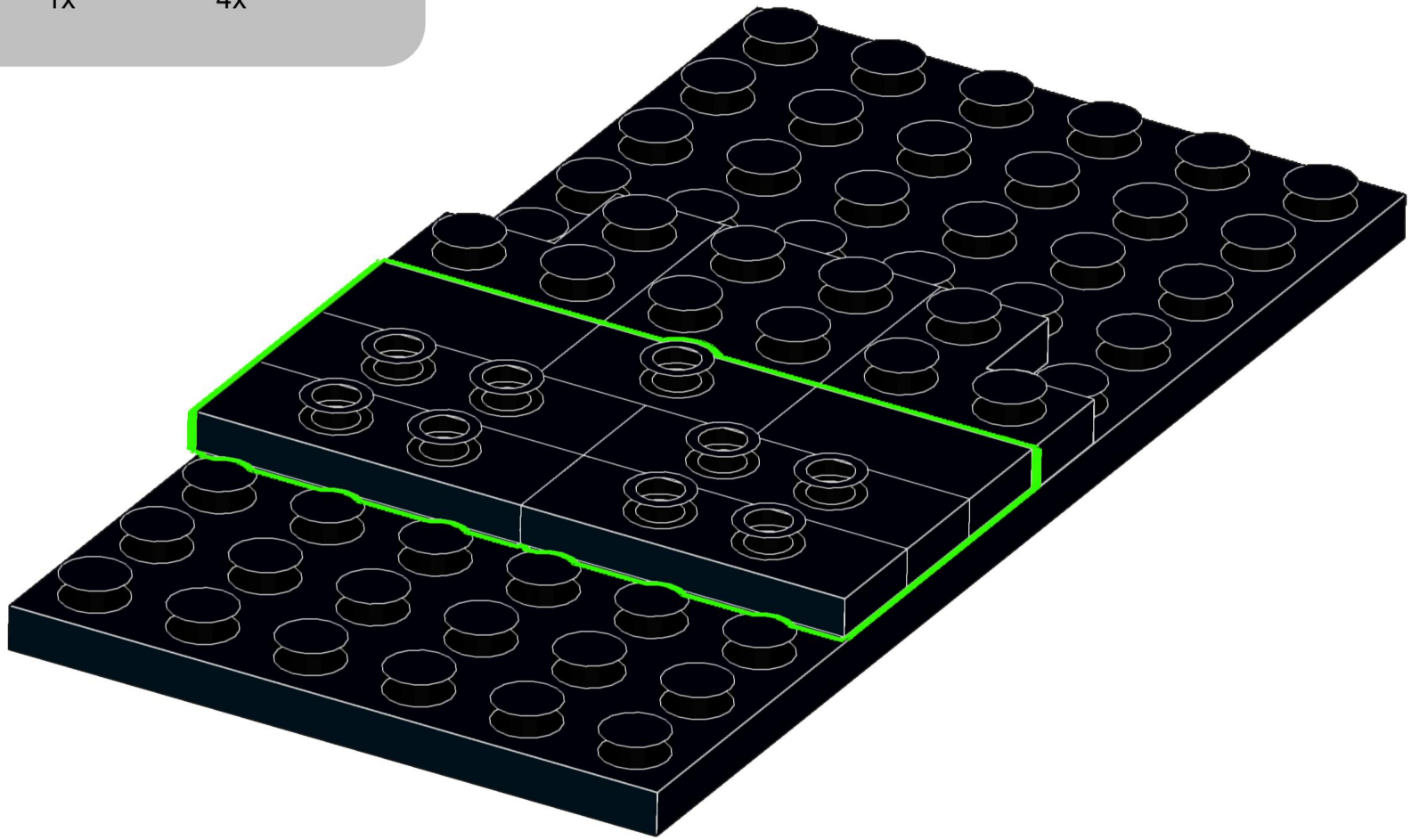

3

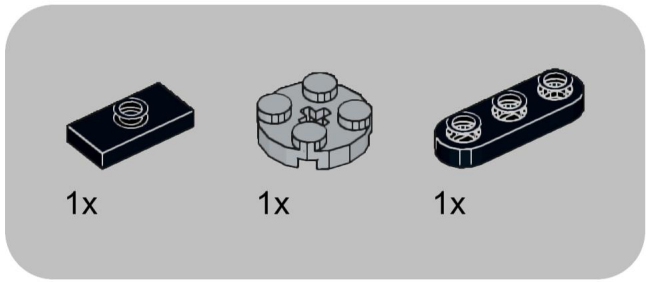

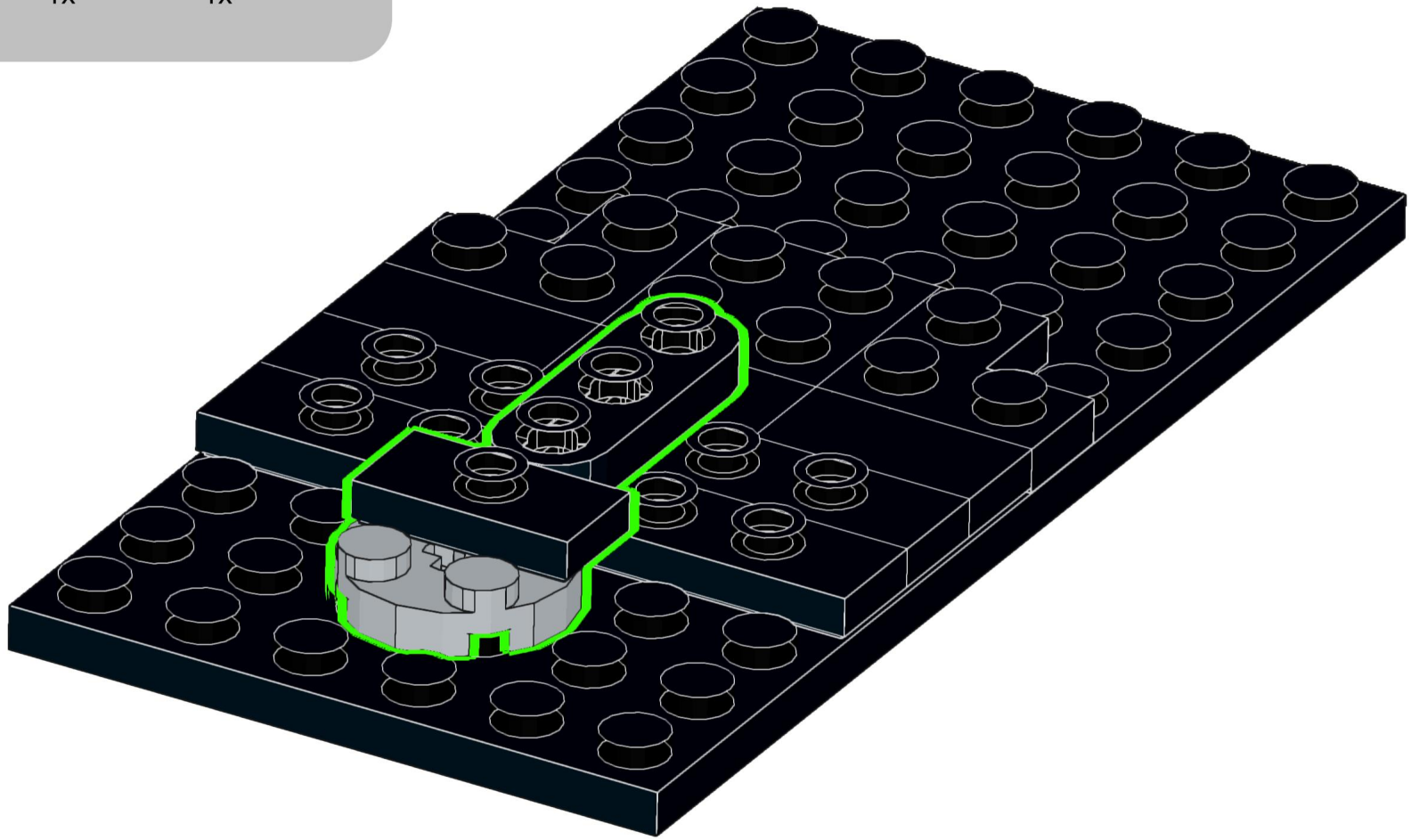

4

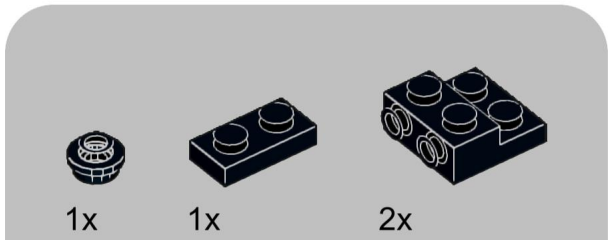

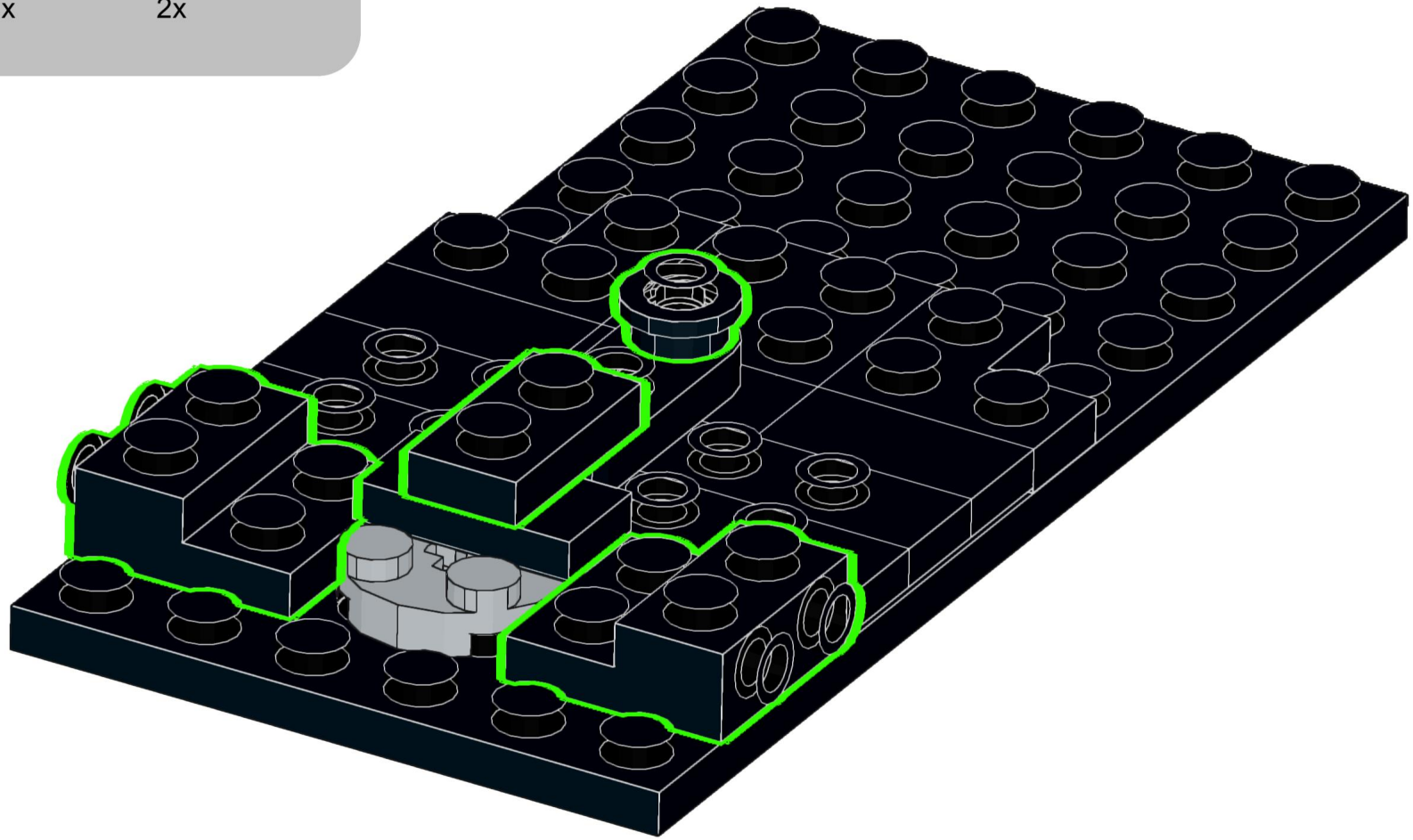

5

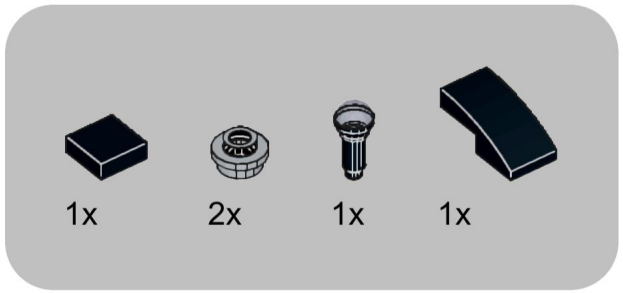

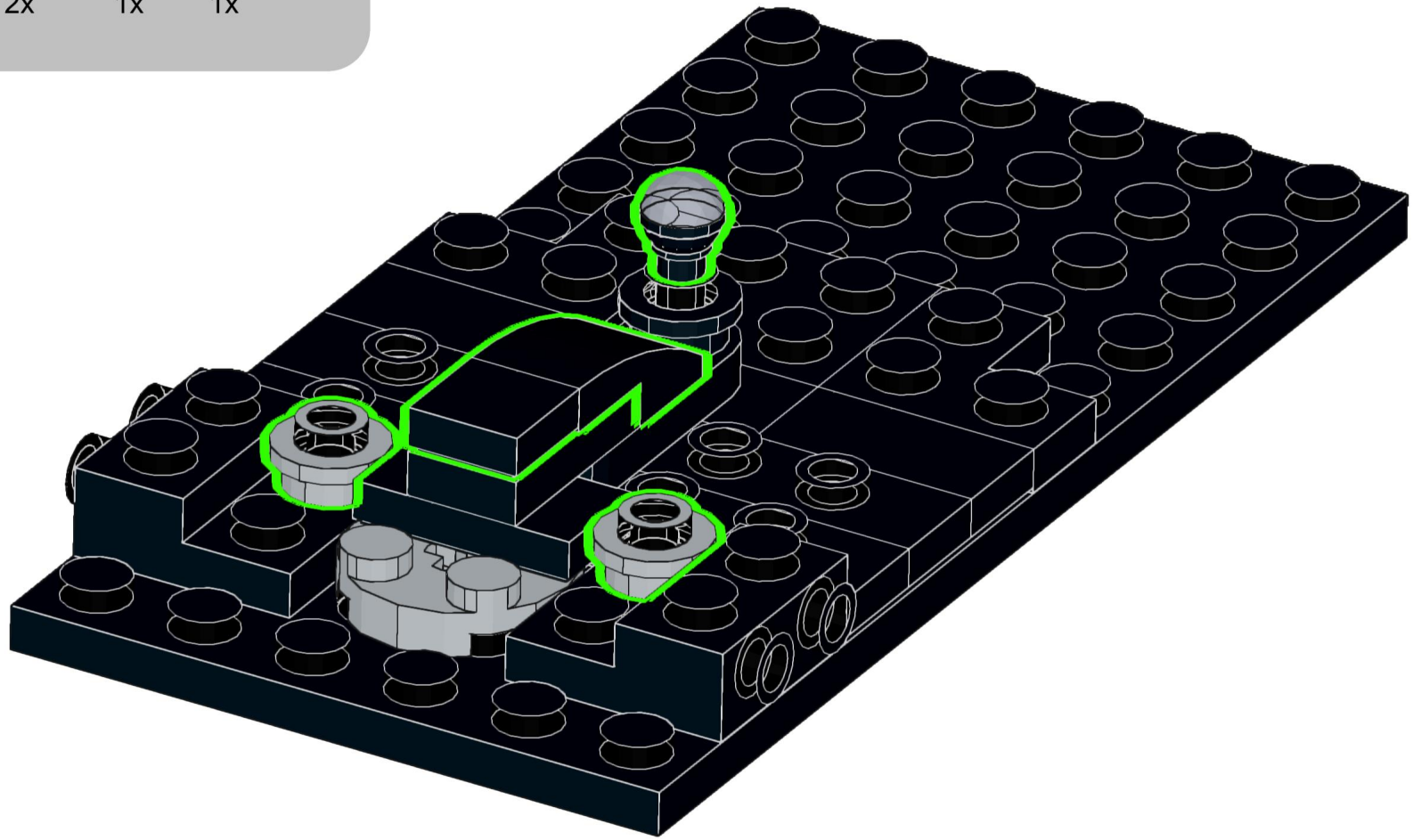

6

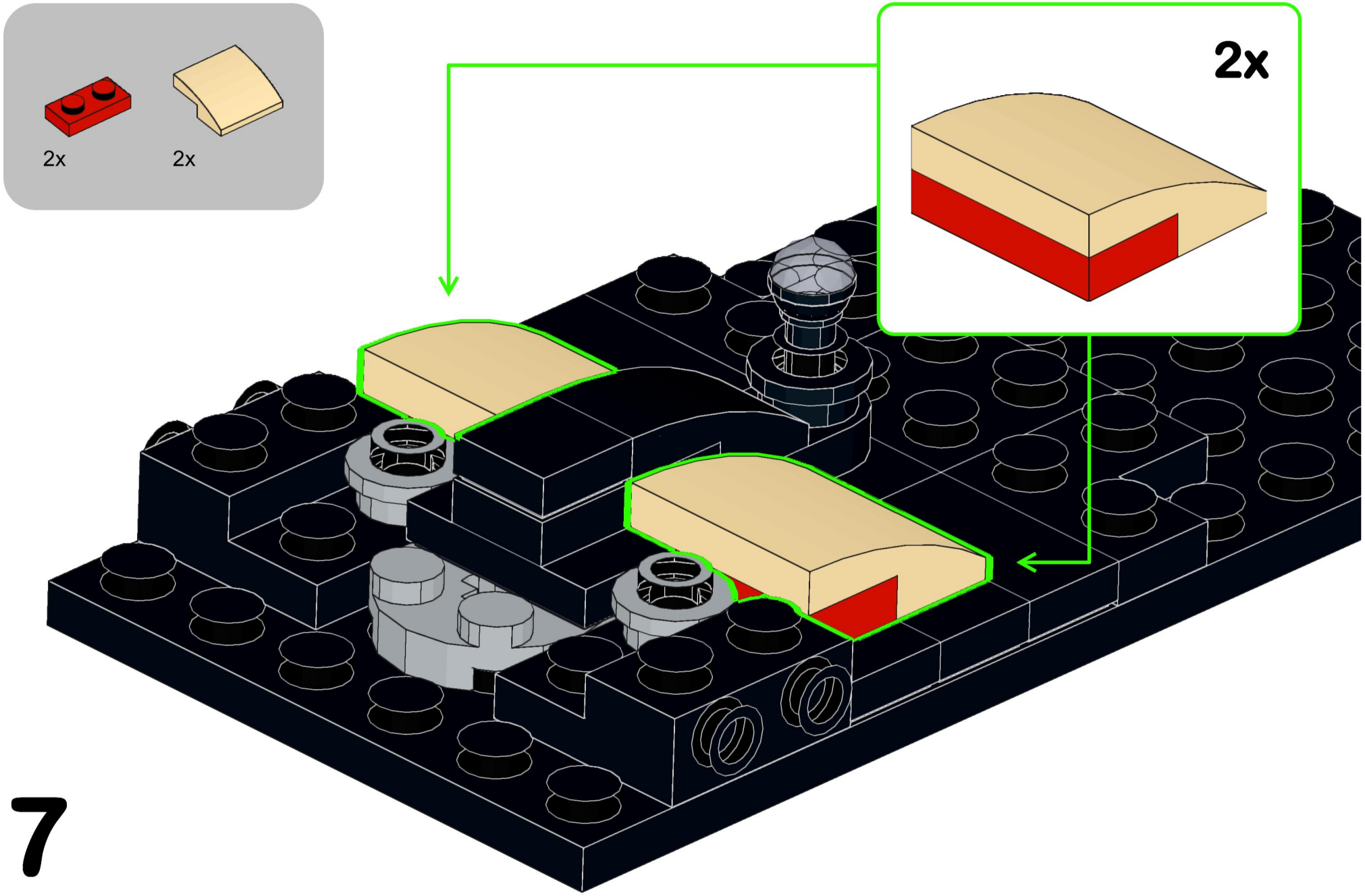

7

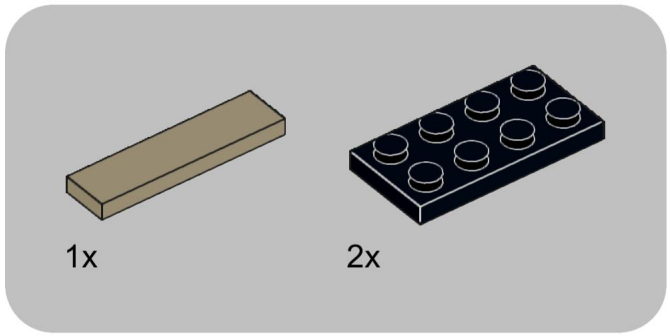

8

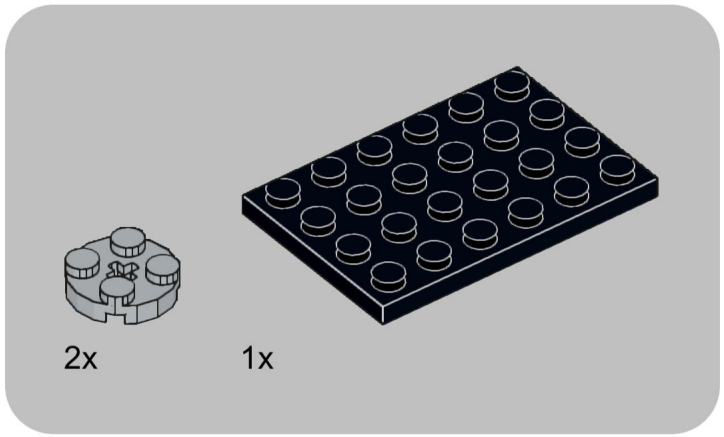

9

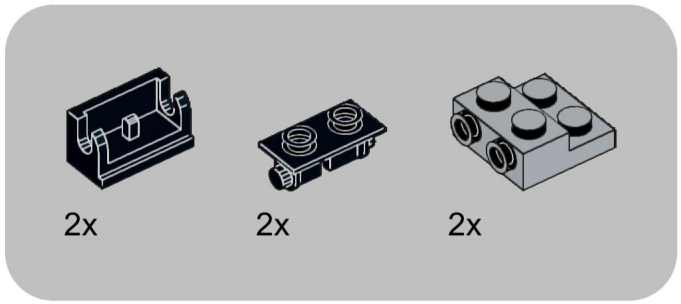

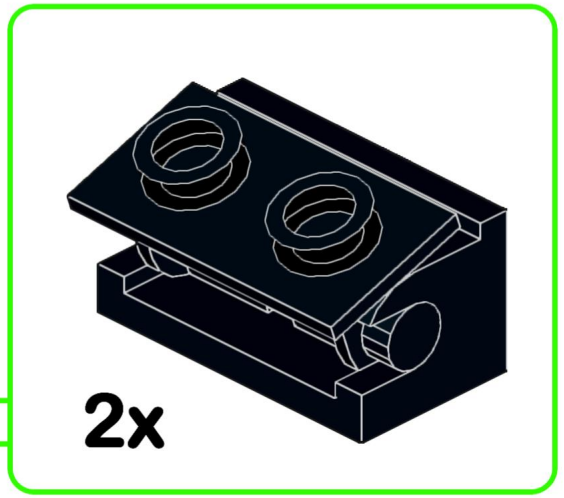

10

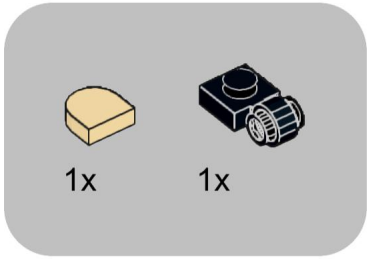

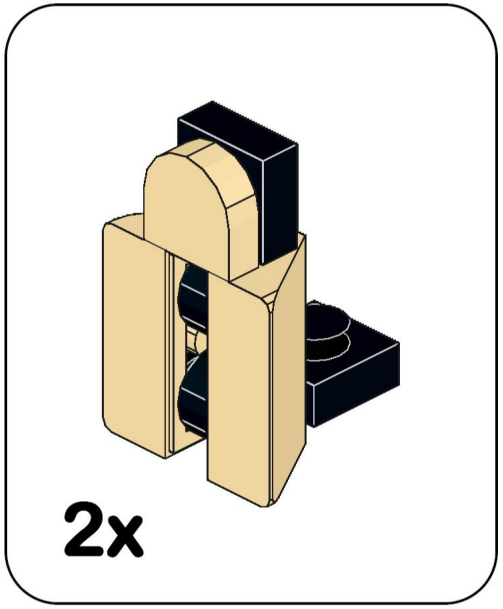

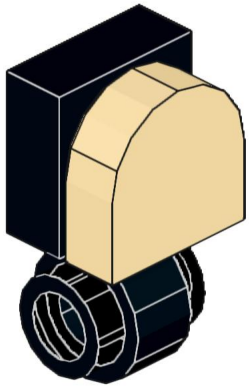

11

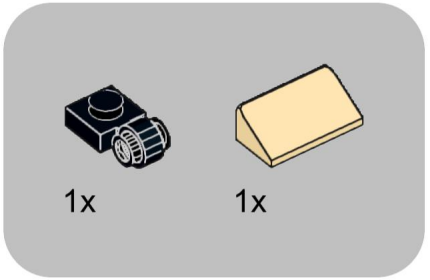

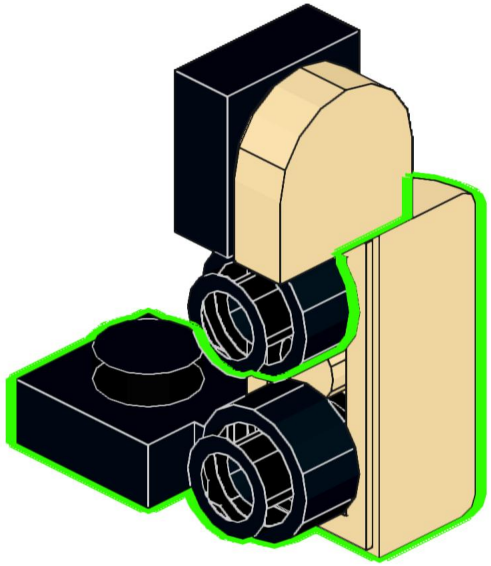

12

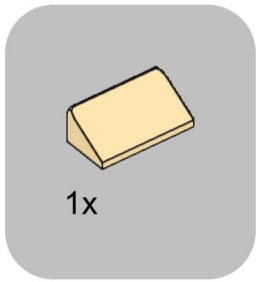

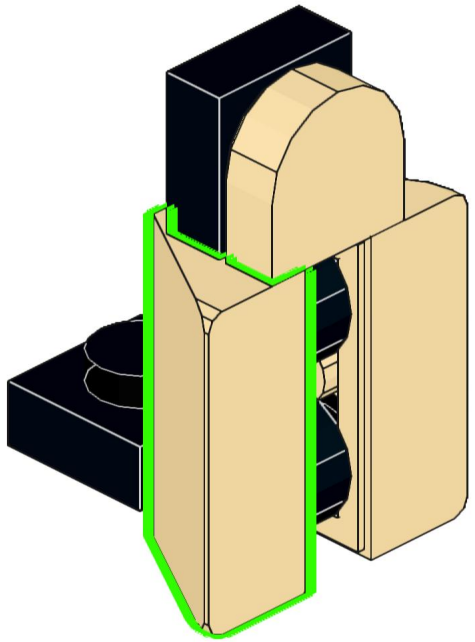

13

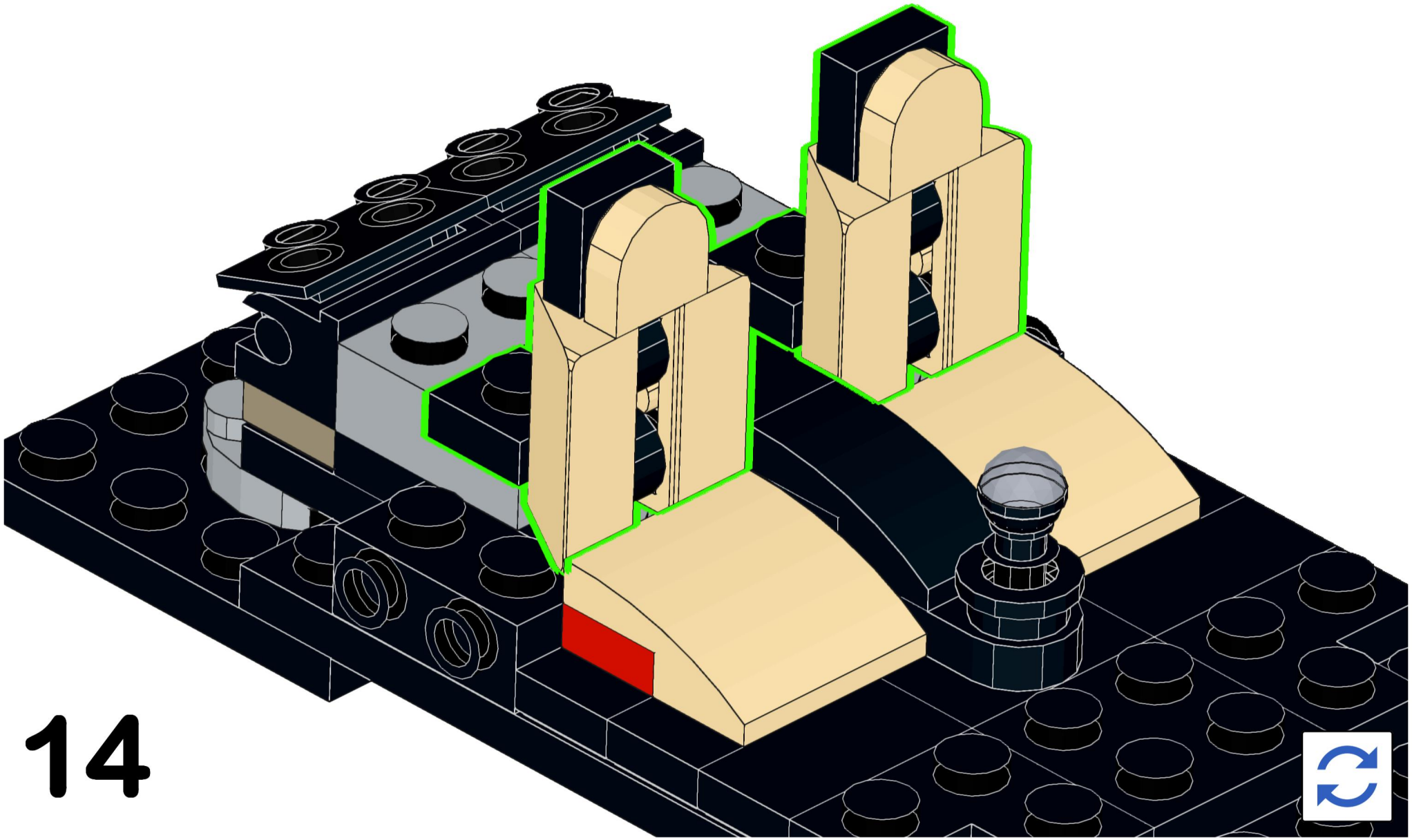

14

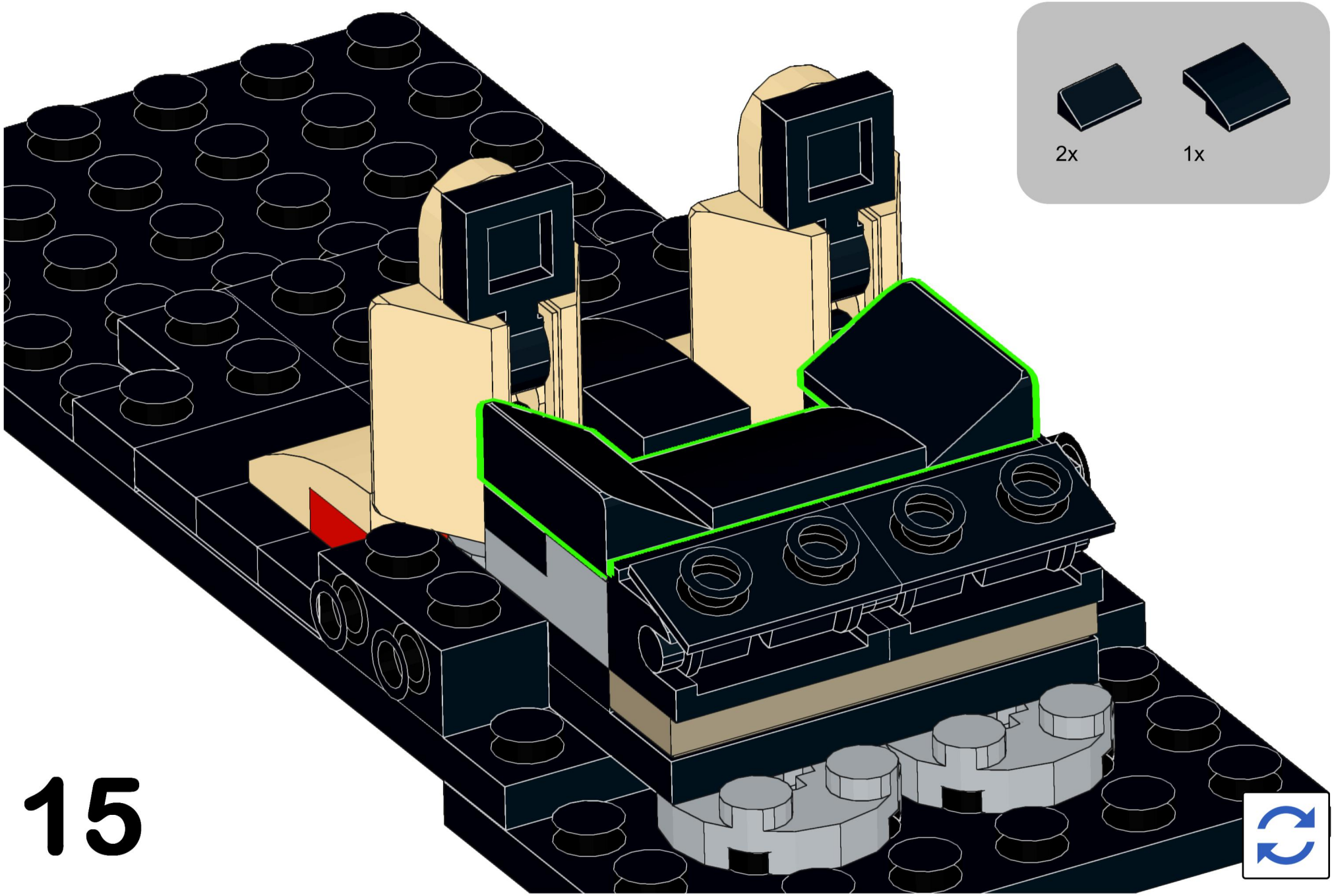

15

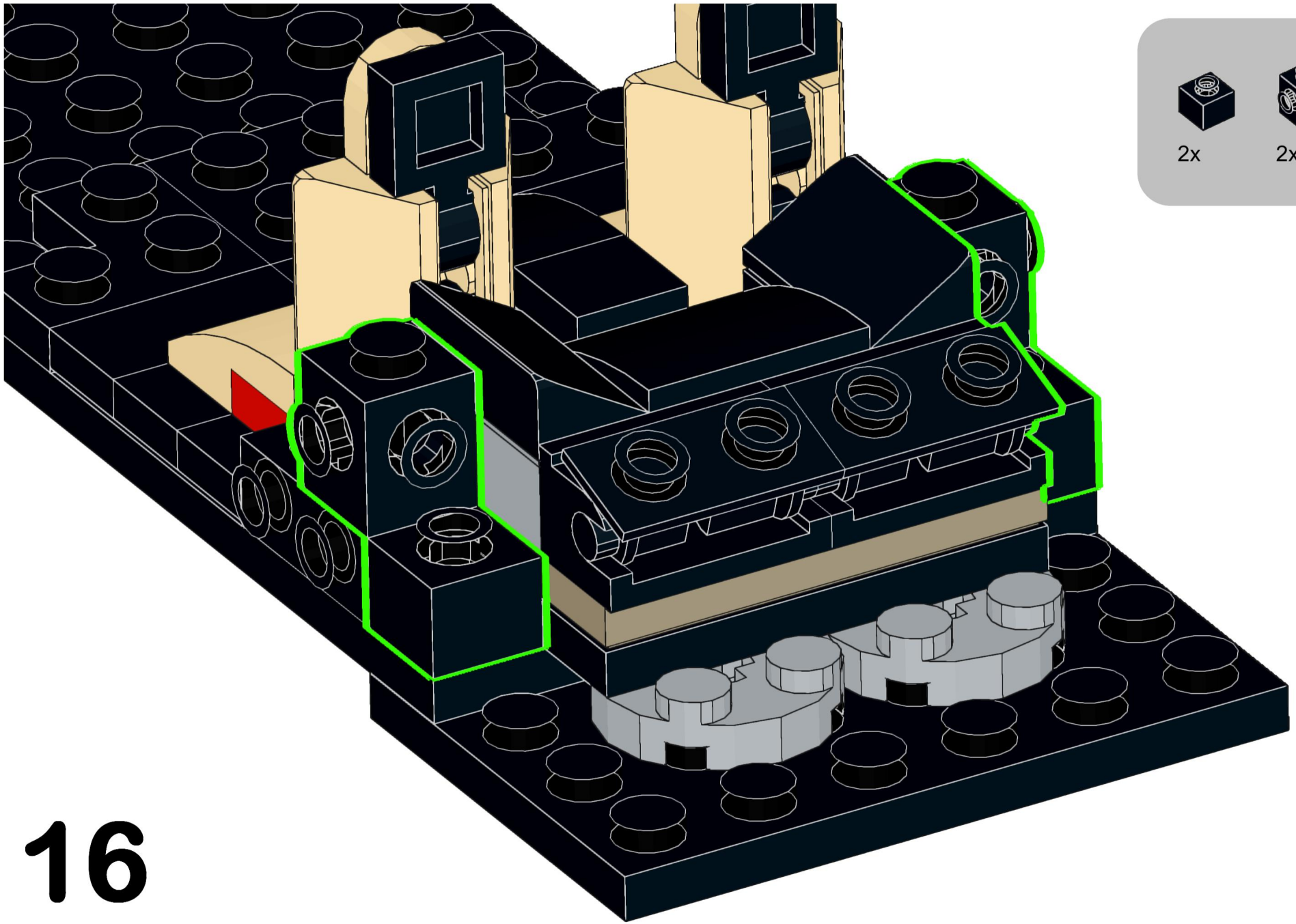

16

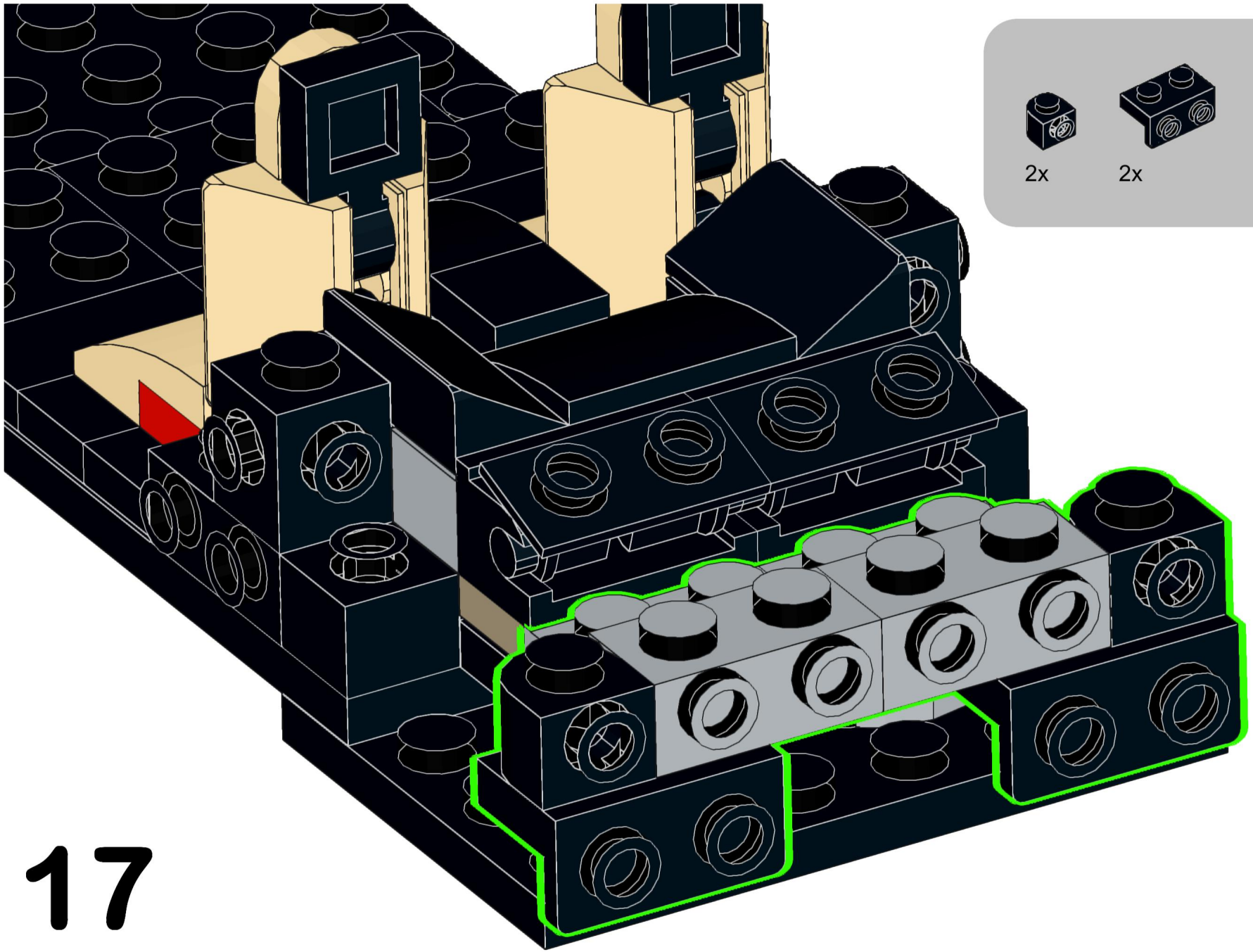

17

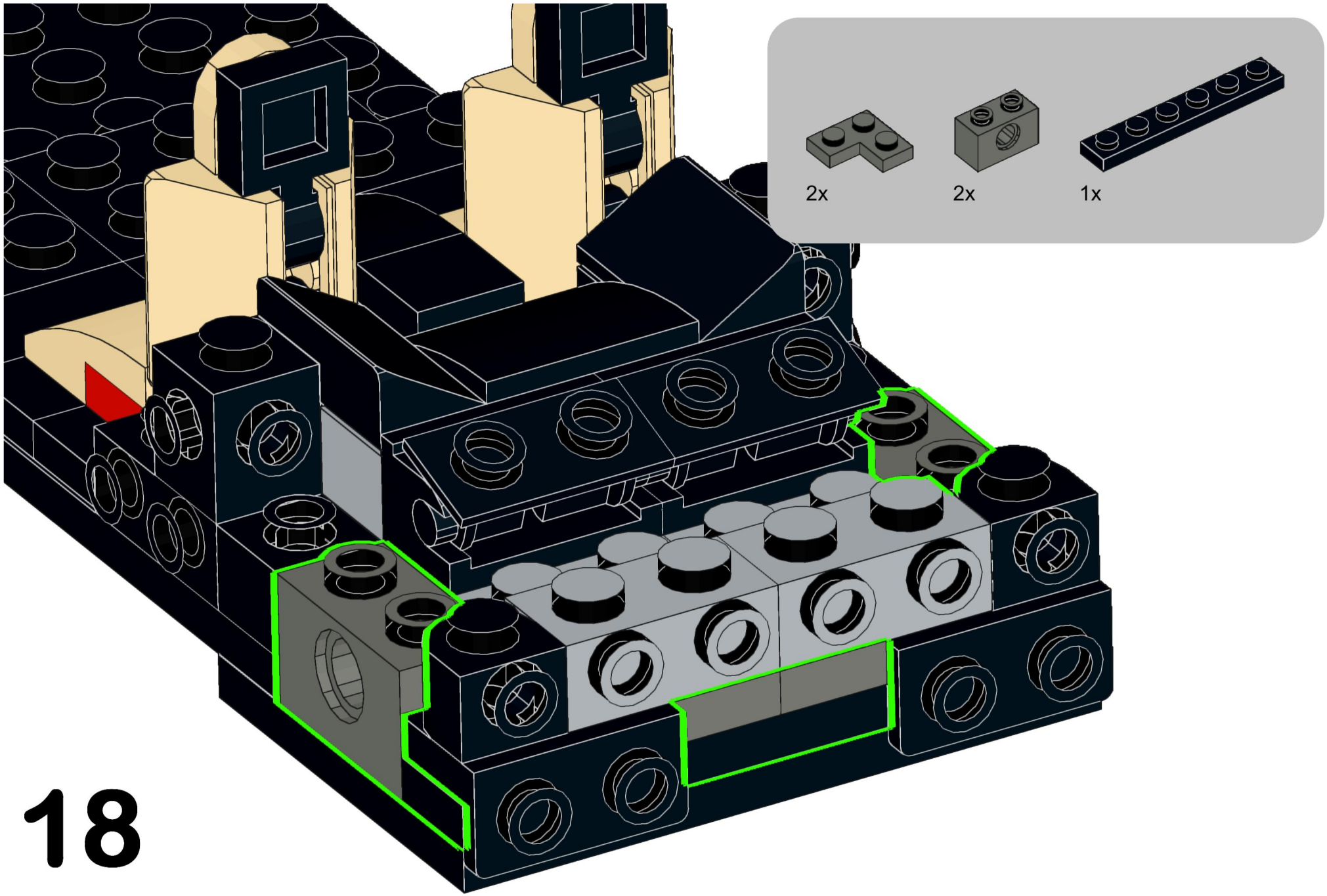

18

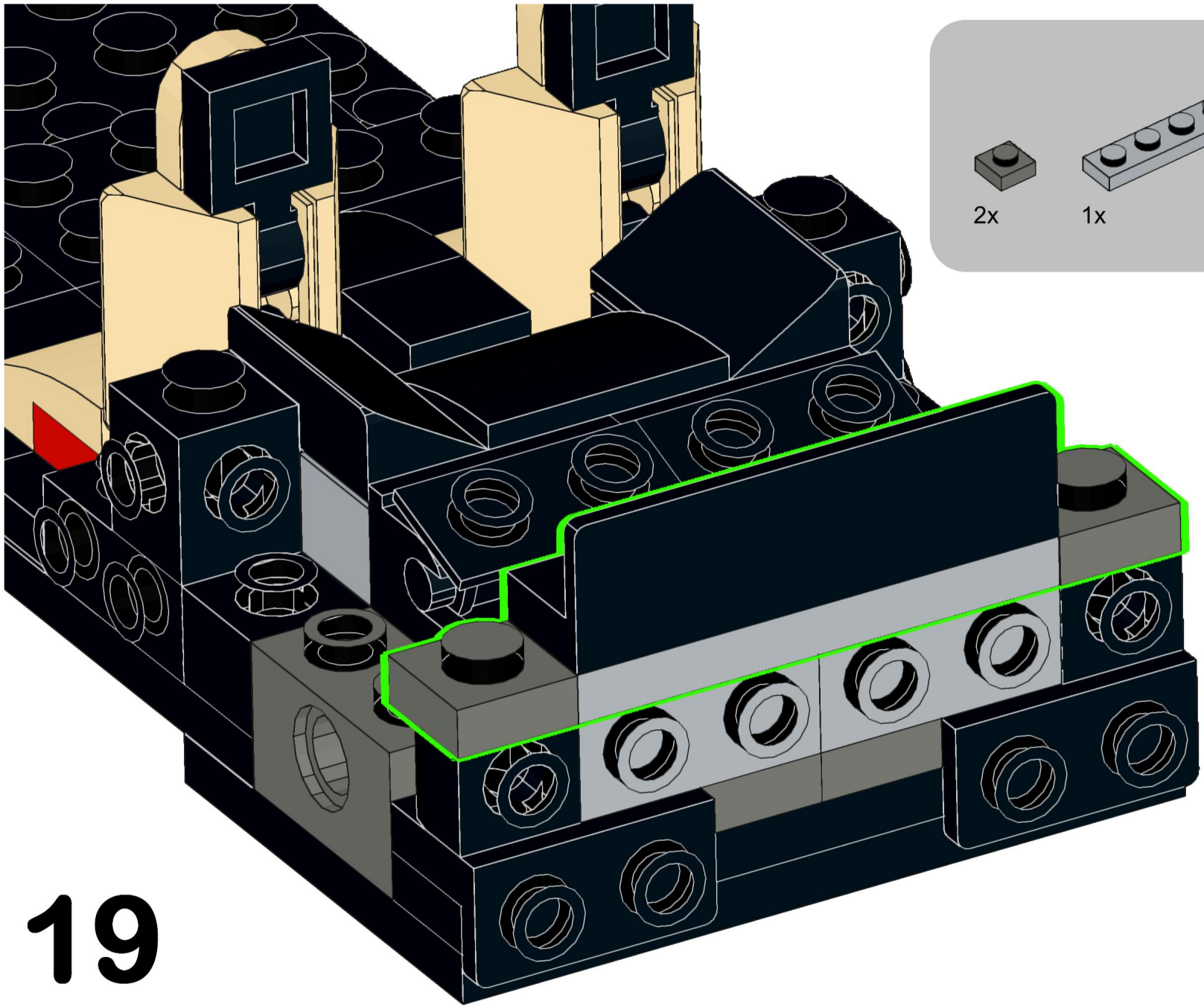

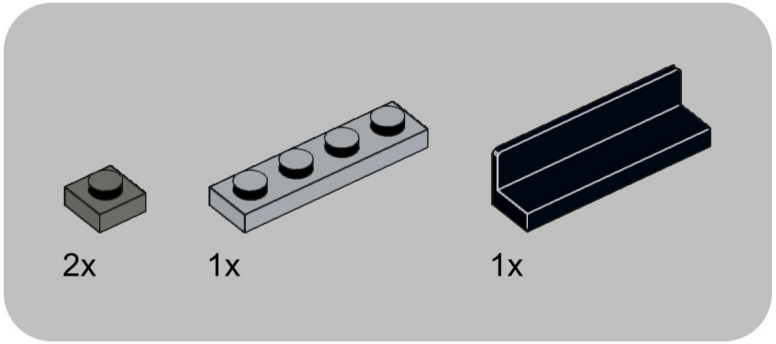

19



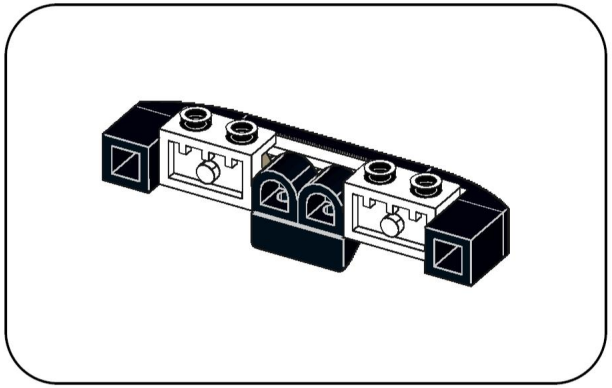

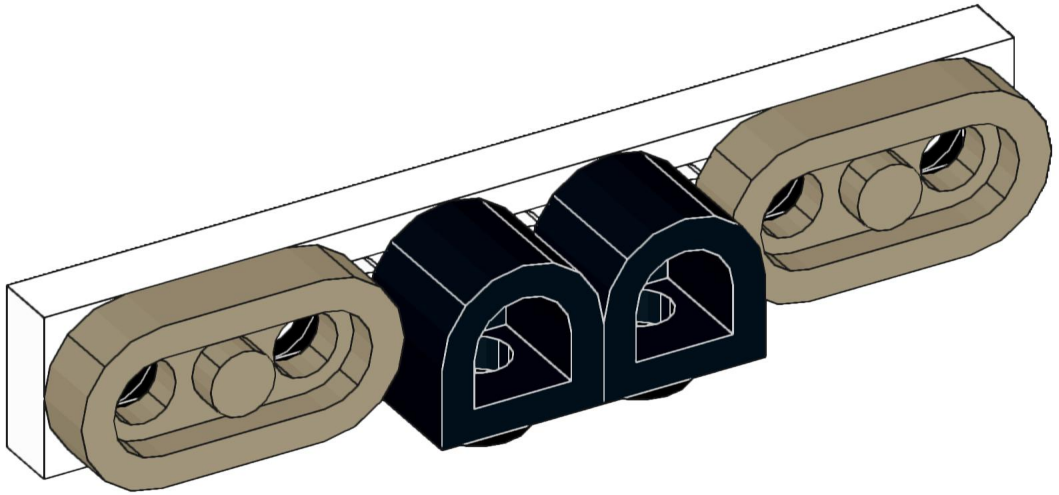

20

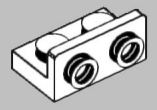

2x

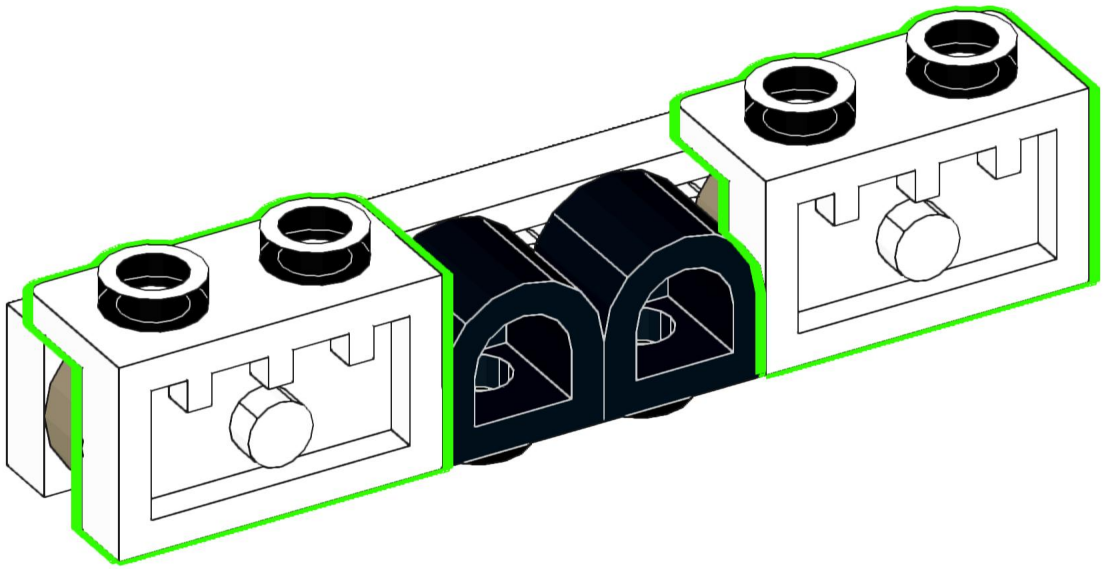

21

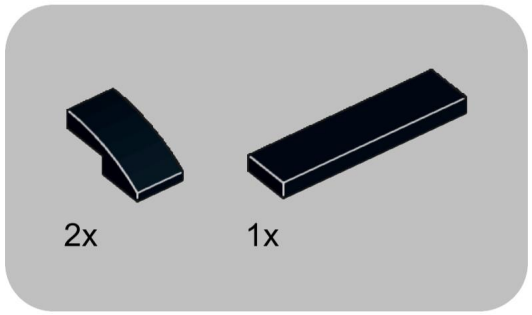

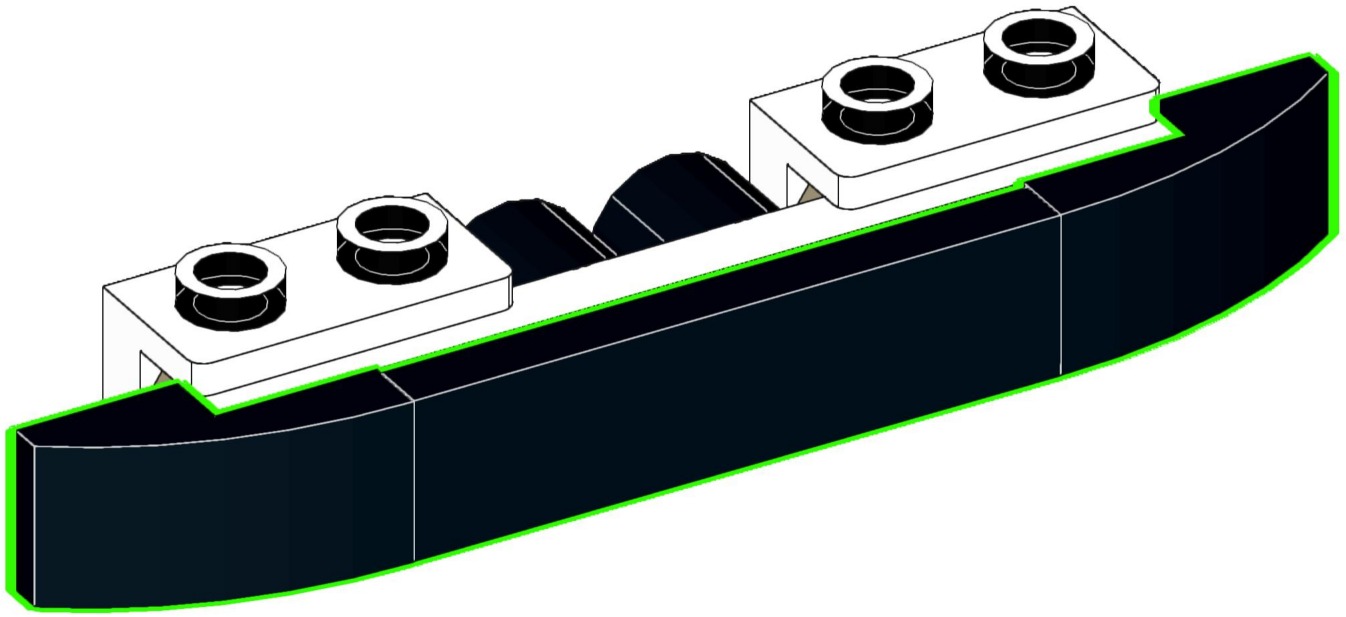

22

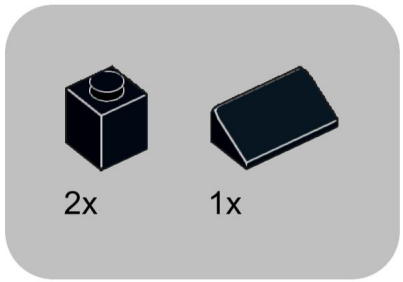

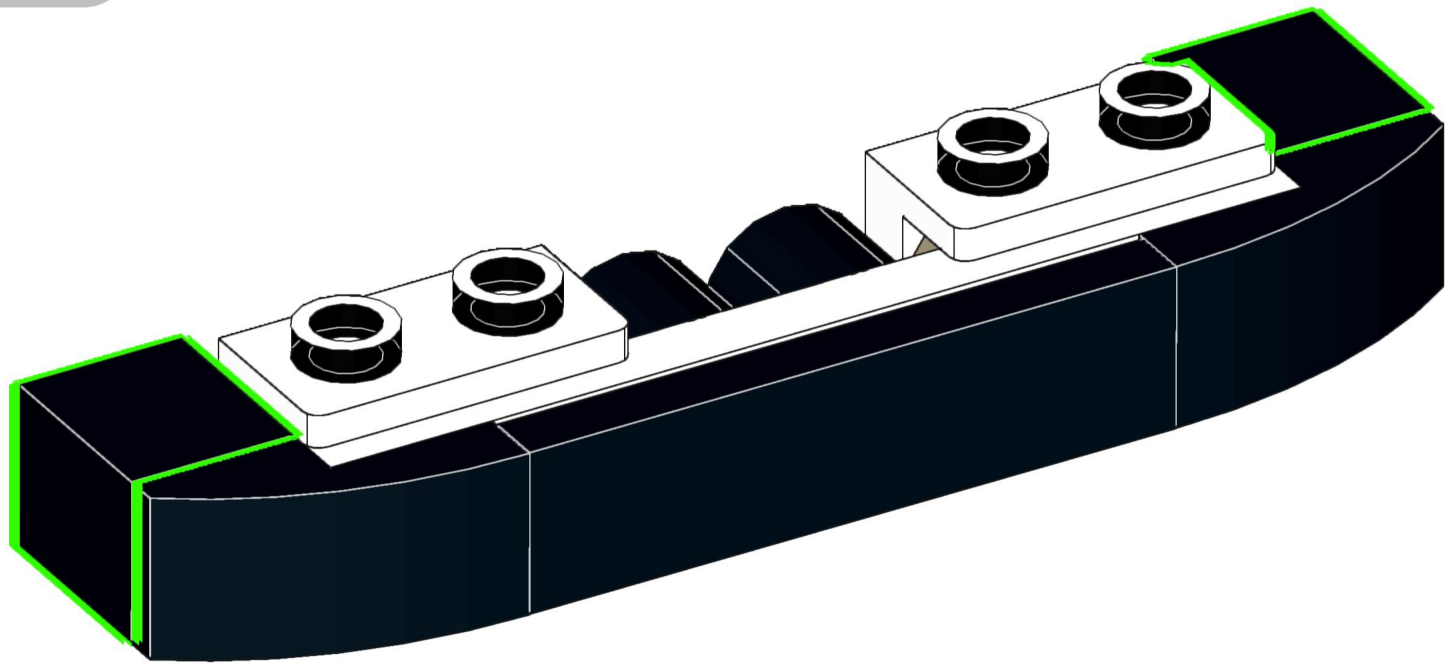

23

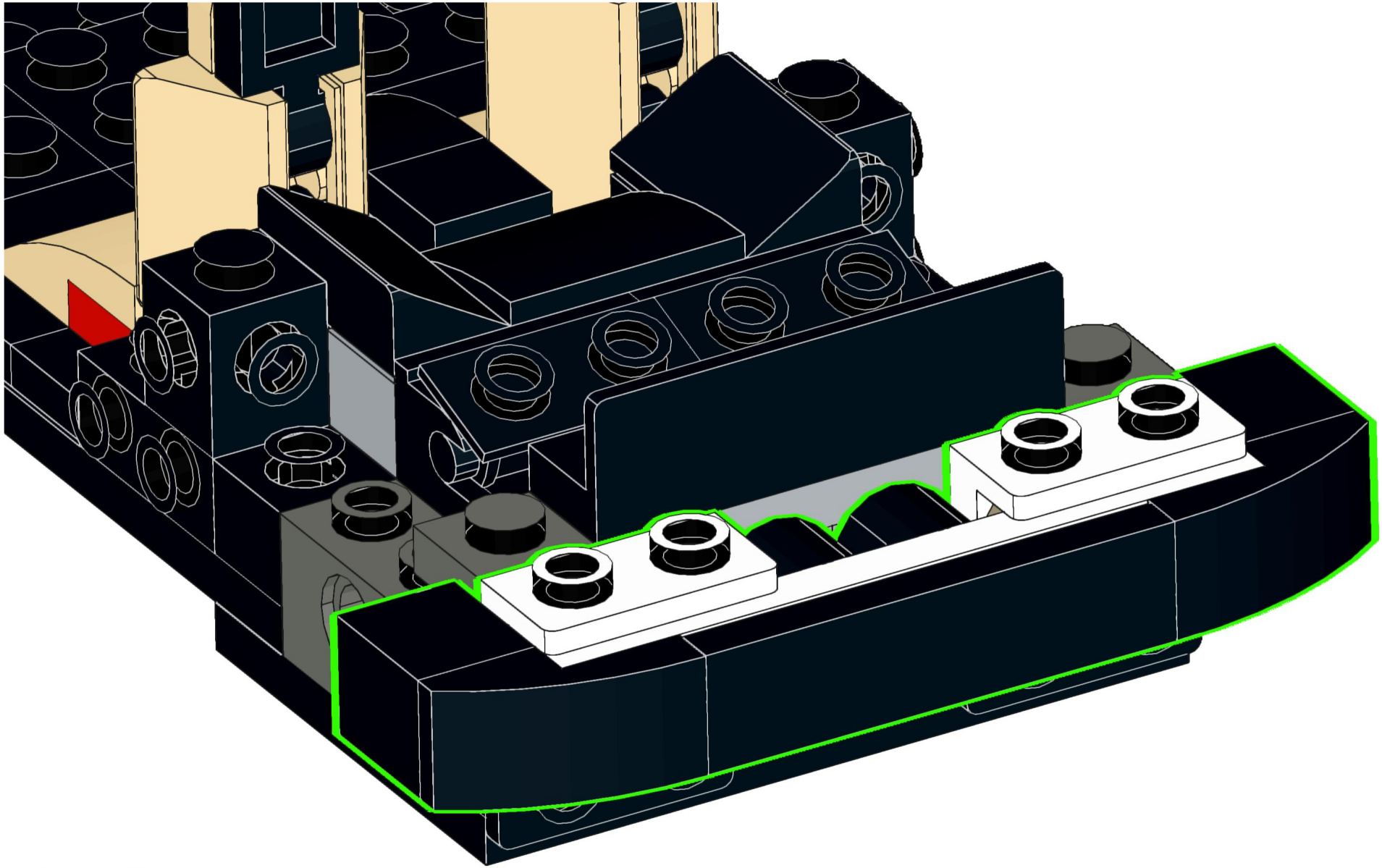

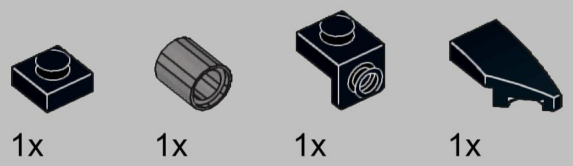

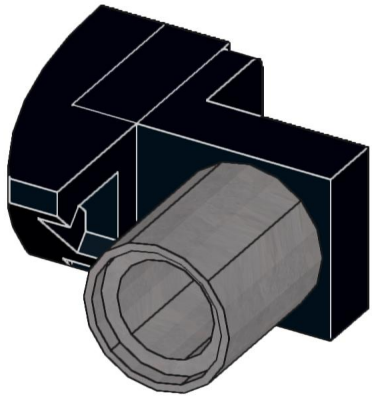

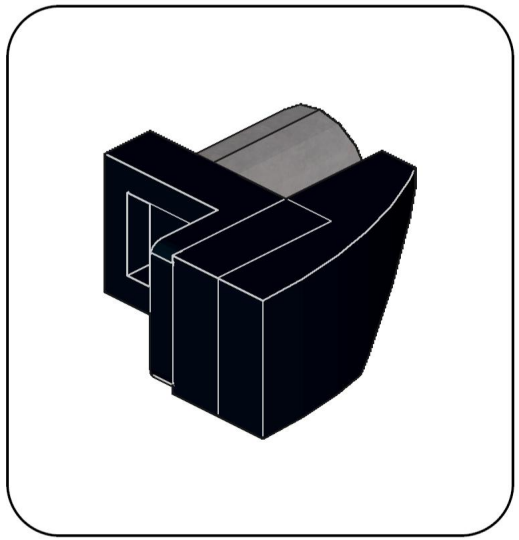

25

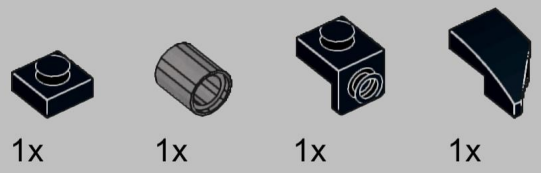

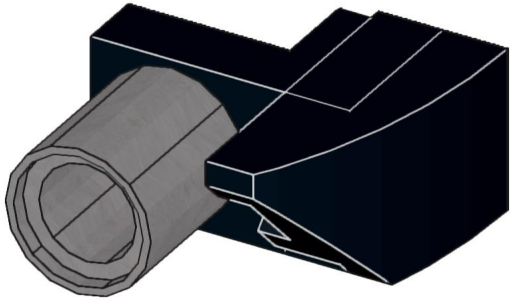

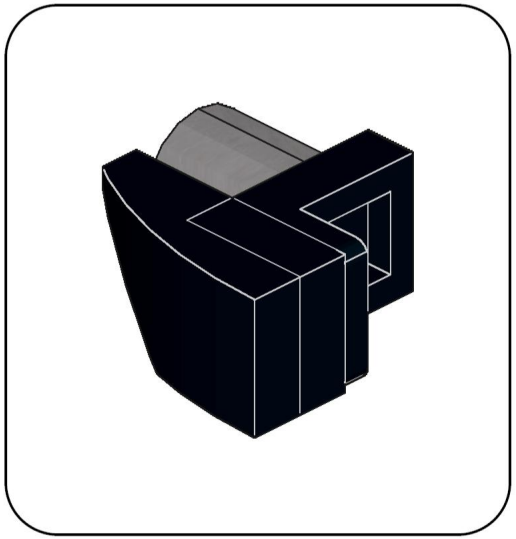

26

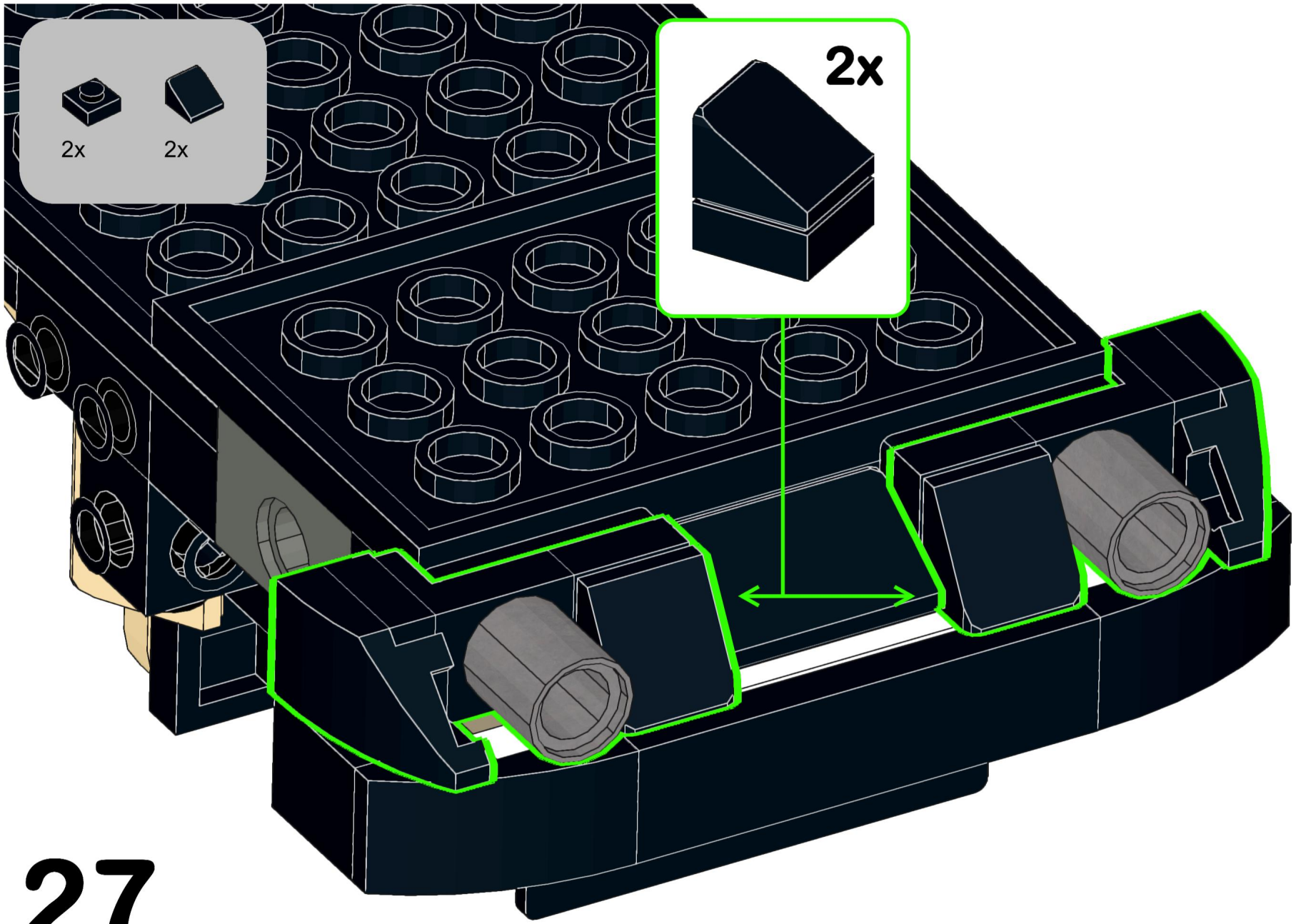

27

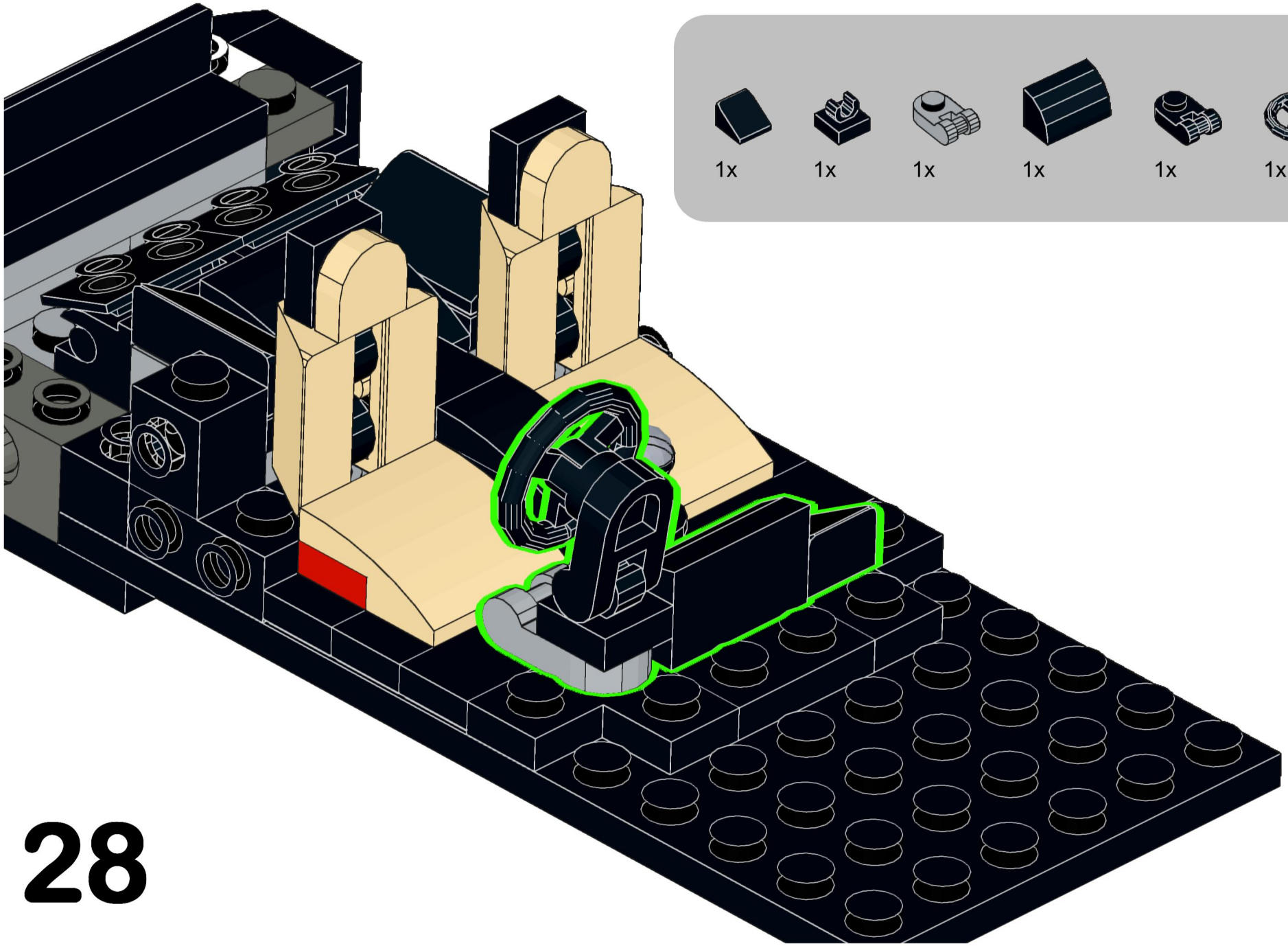

1x 1x 1x 1x 1x 1x

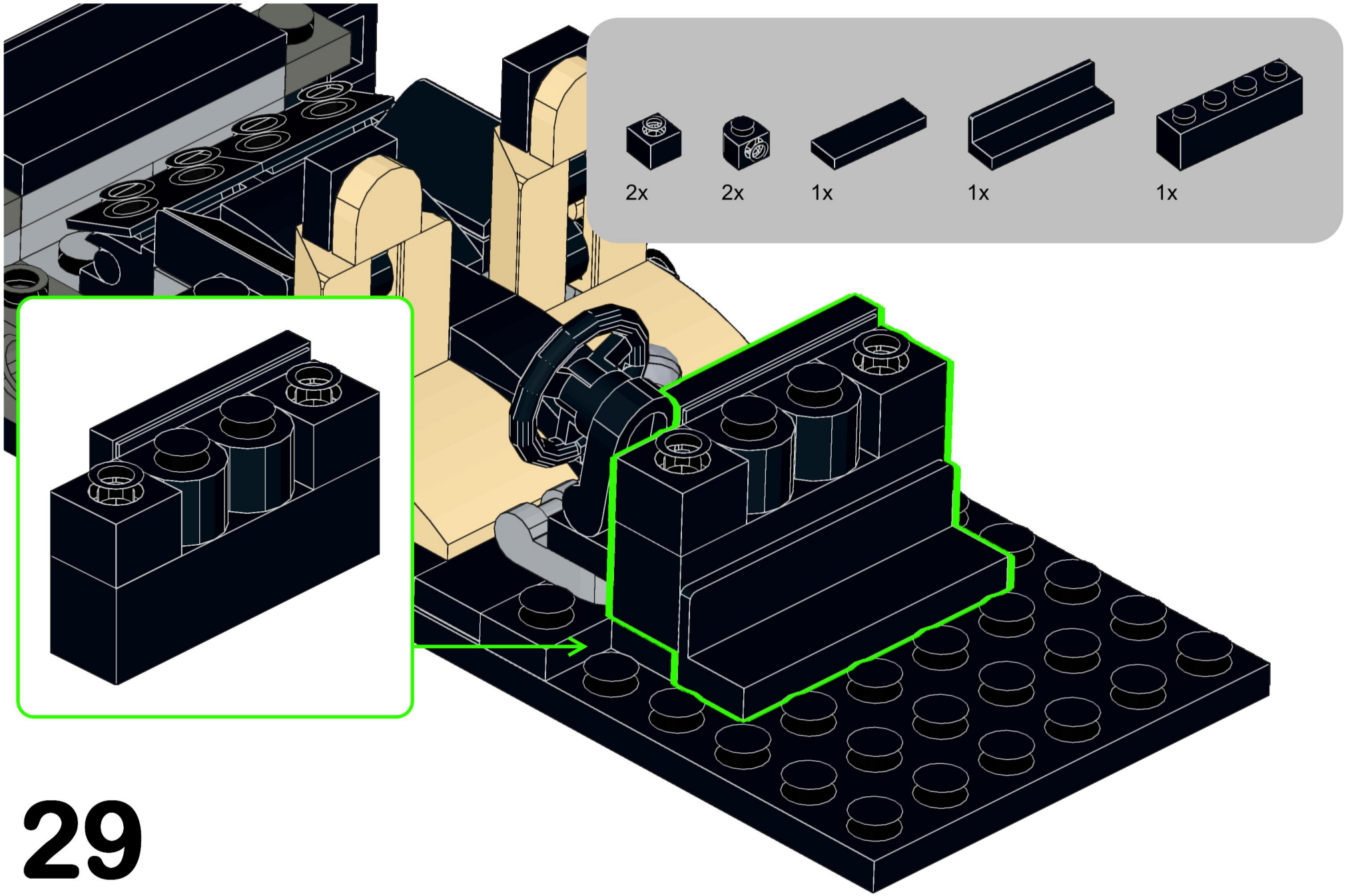

29

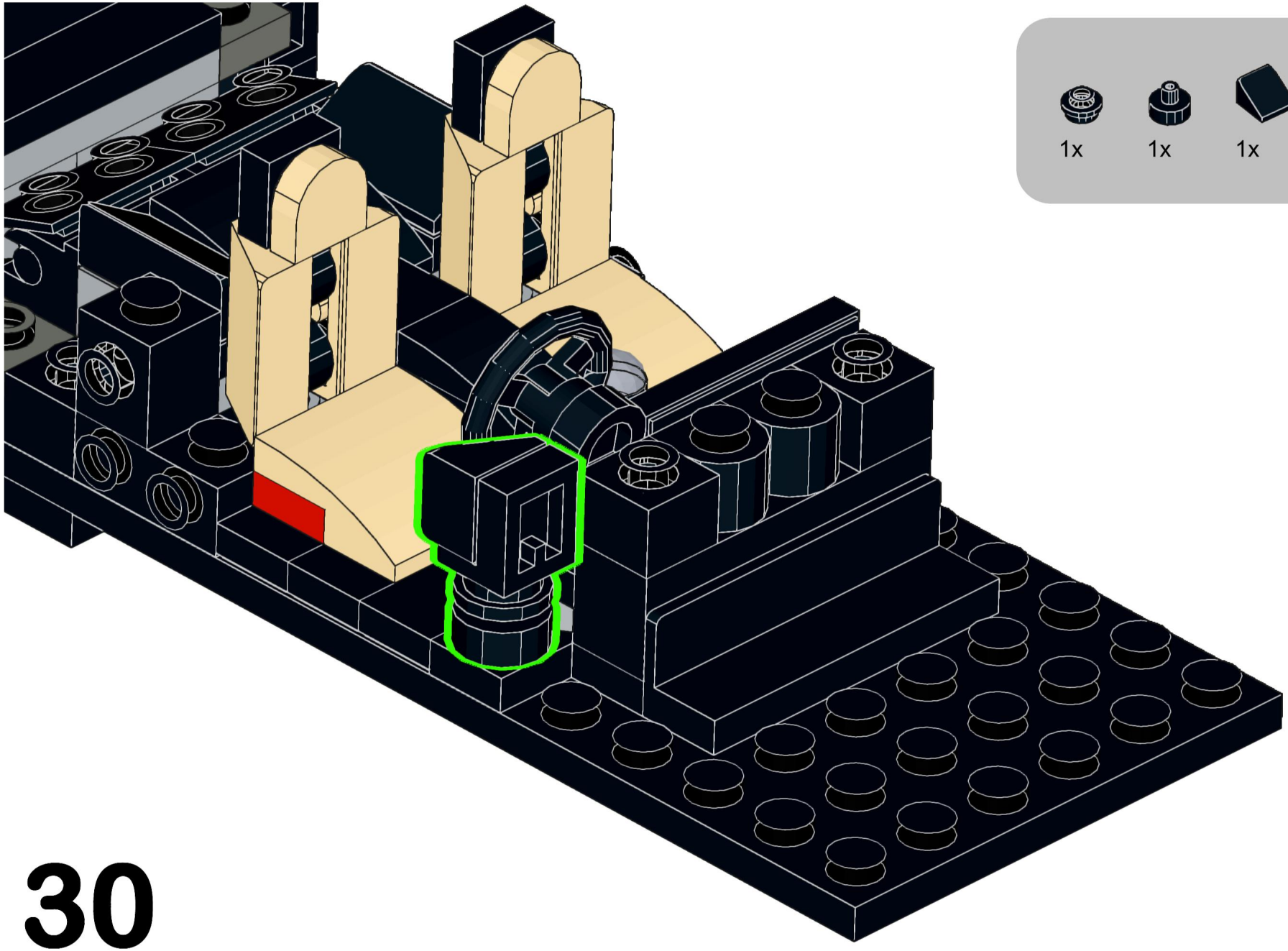

30

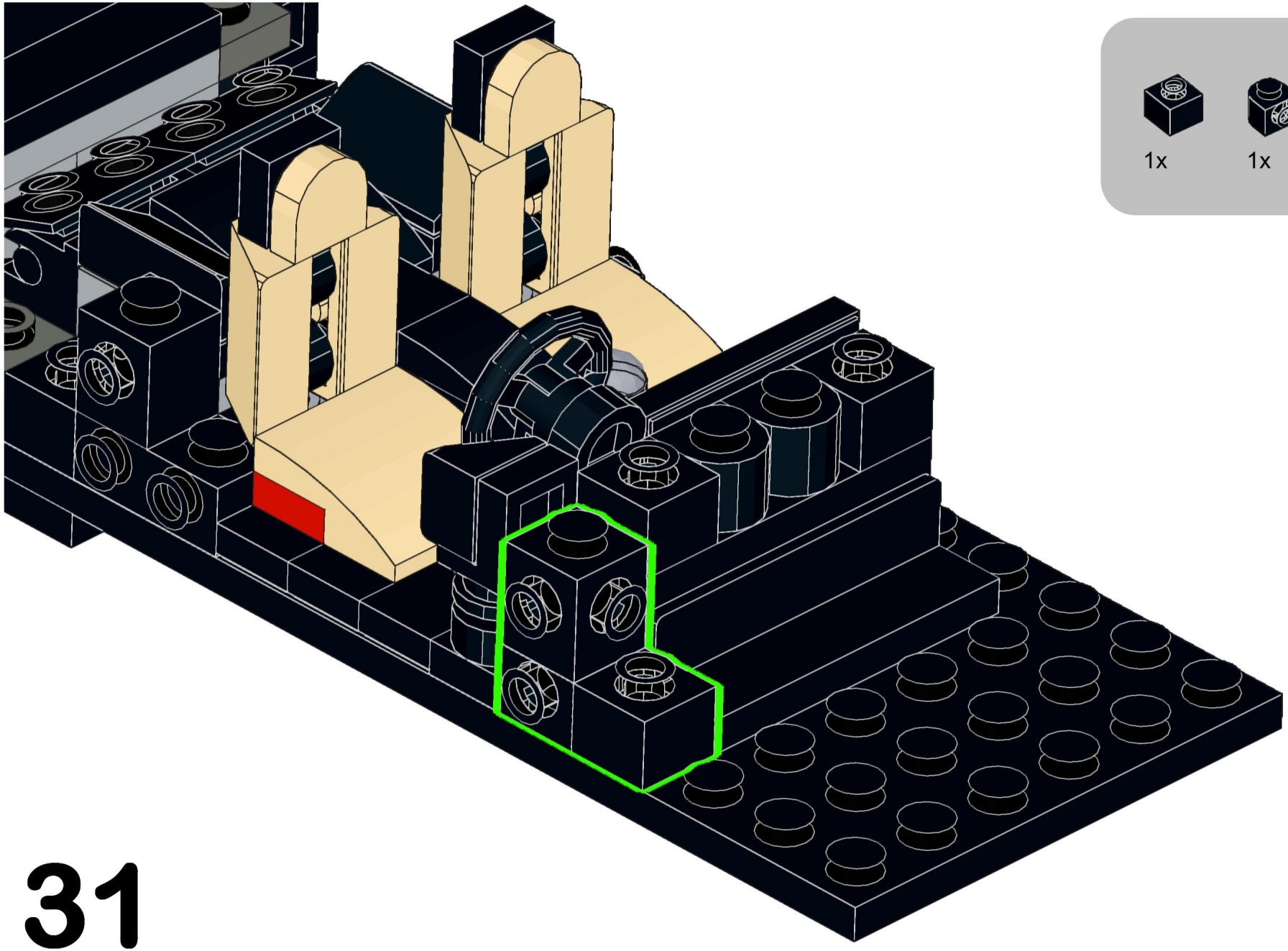

31

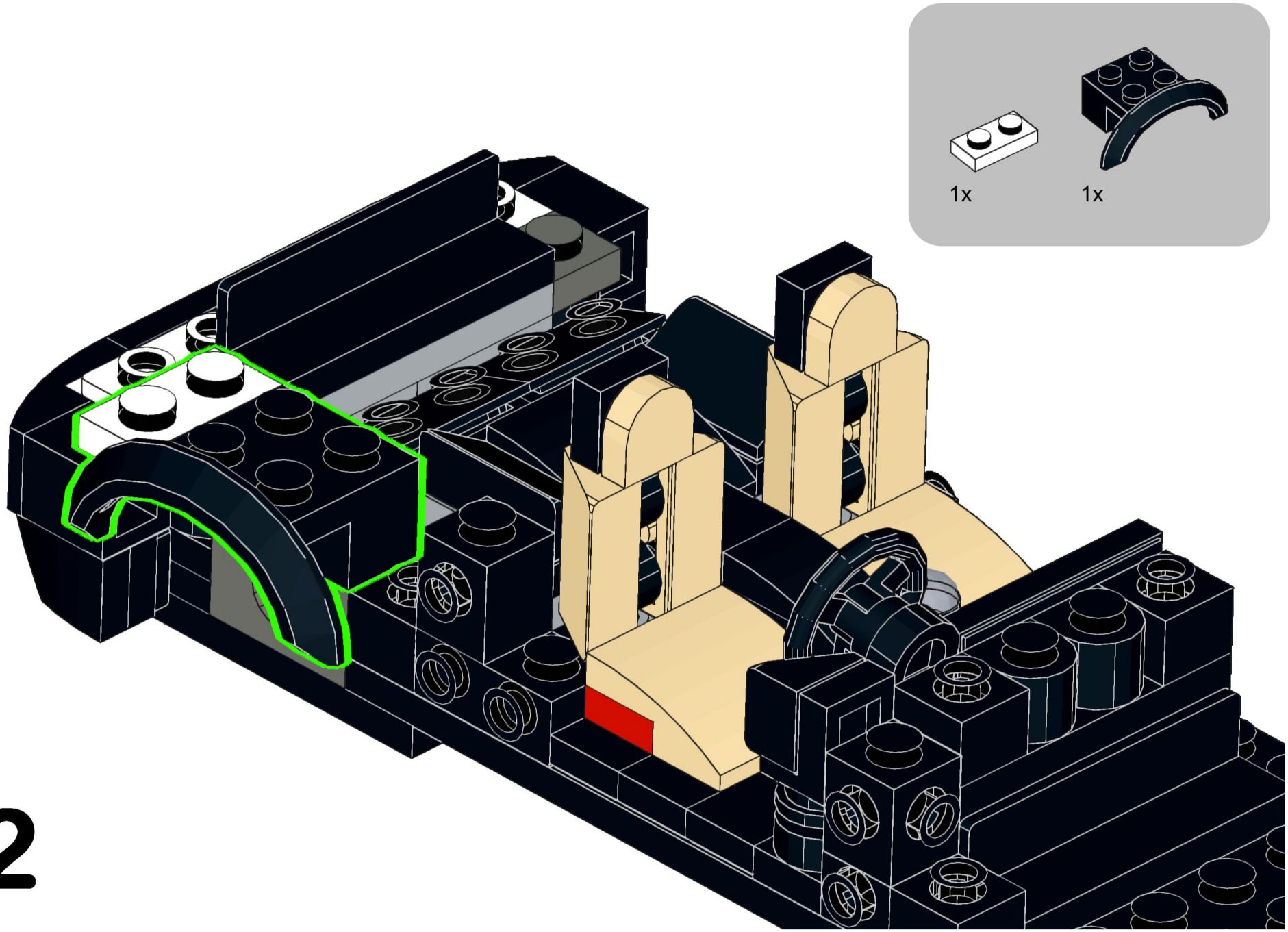

32

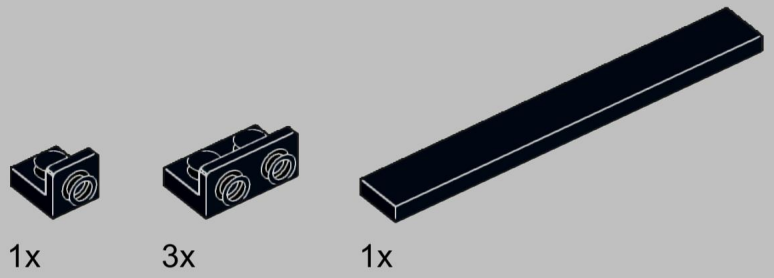

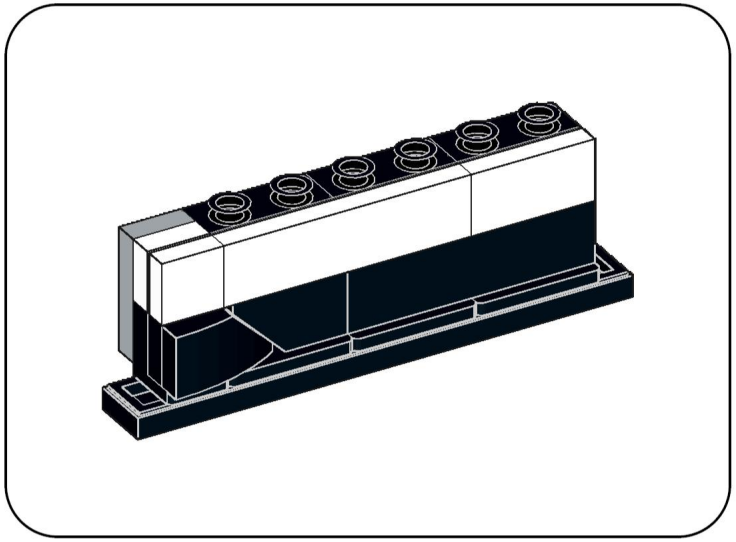

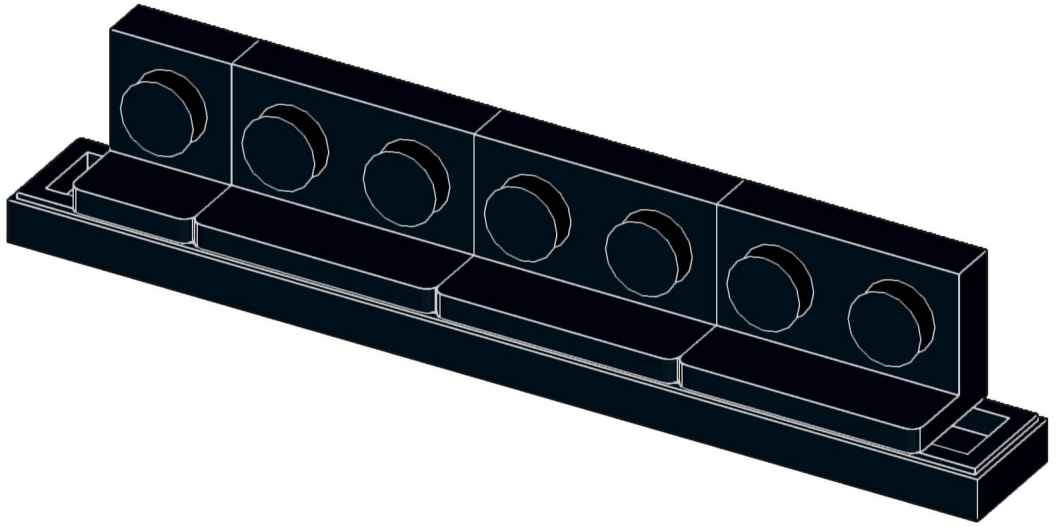

33

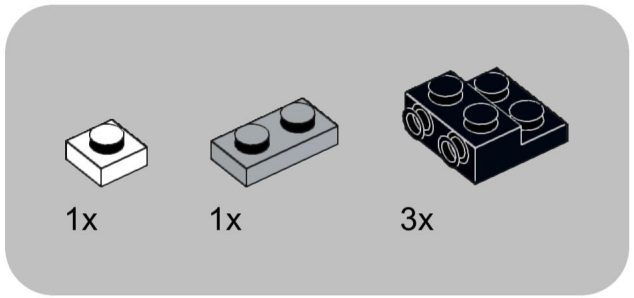

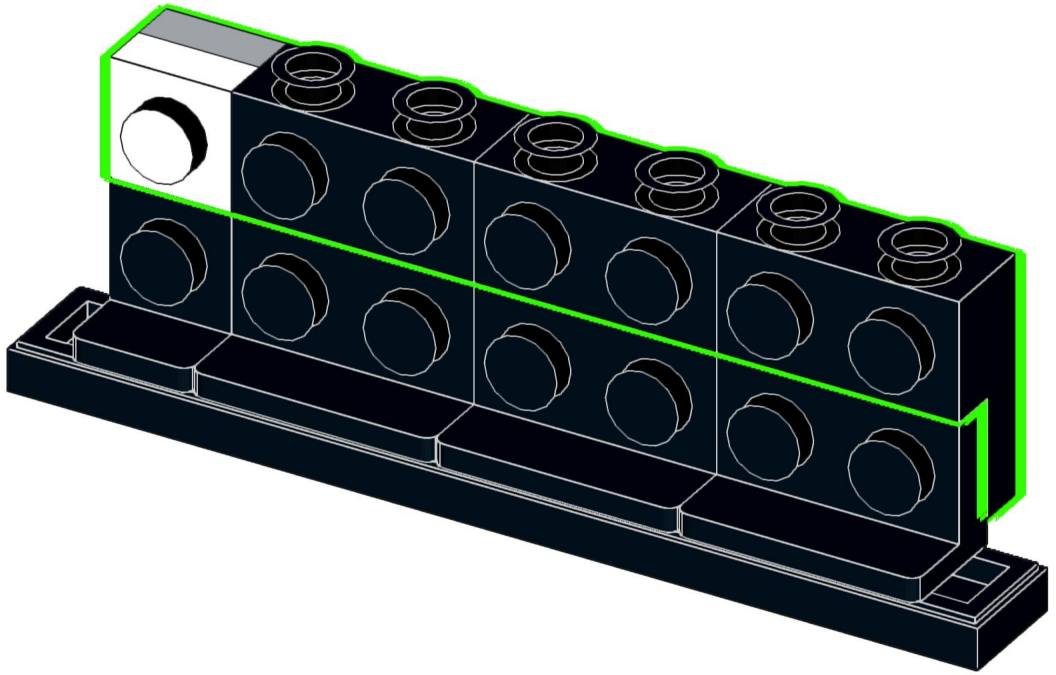

34

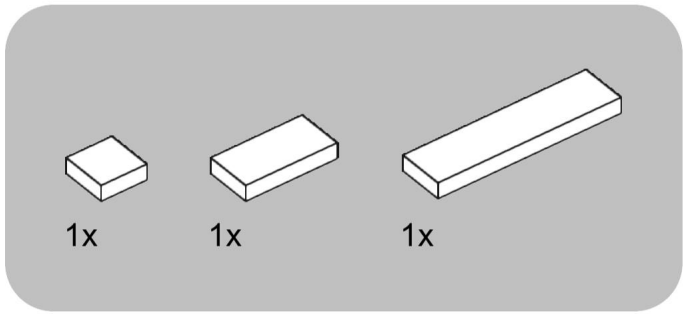

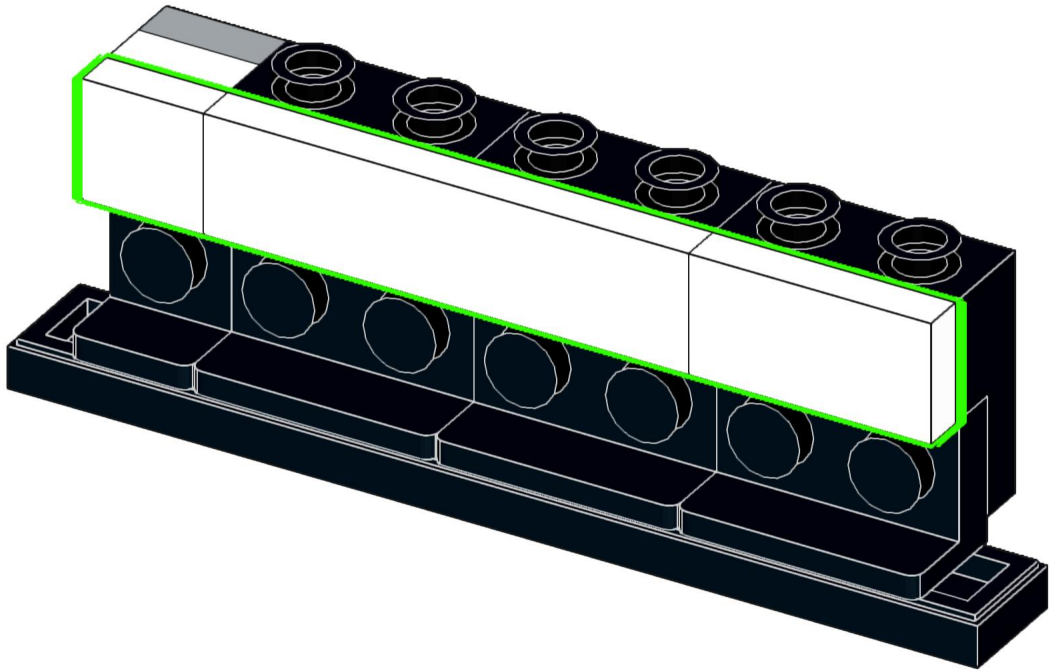

35

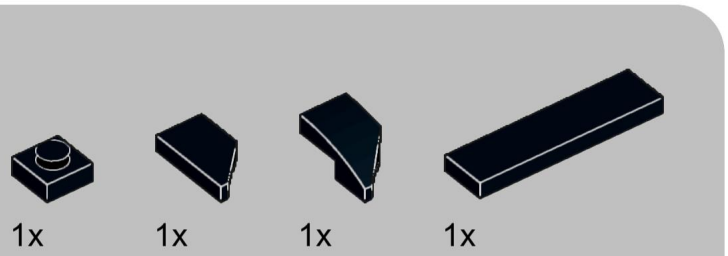
1x
1x
1x
1x

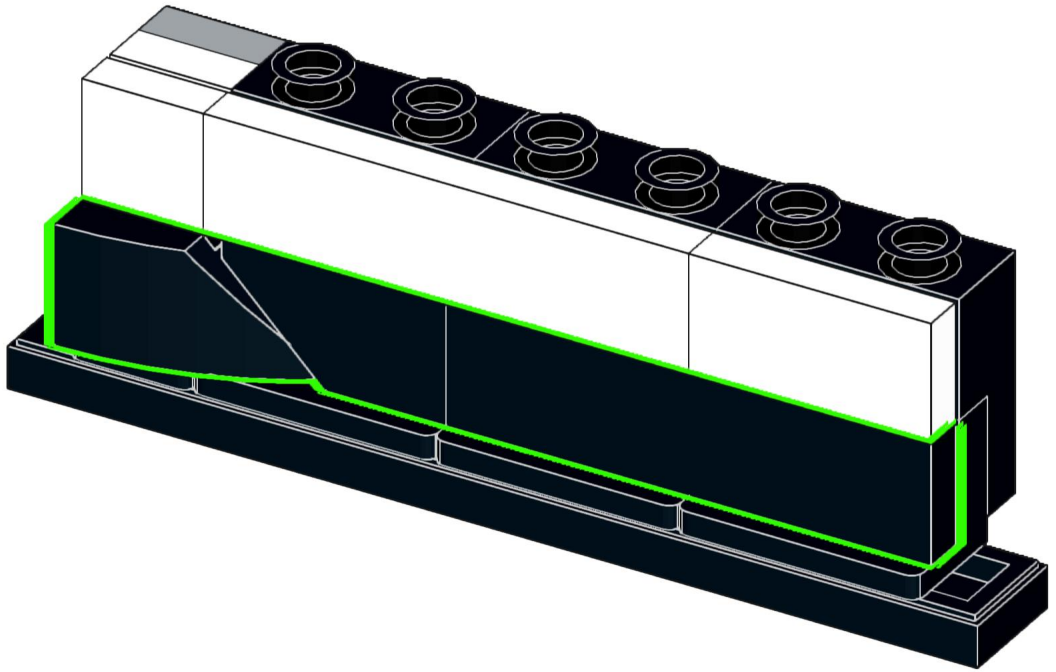

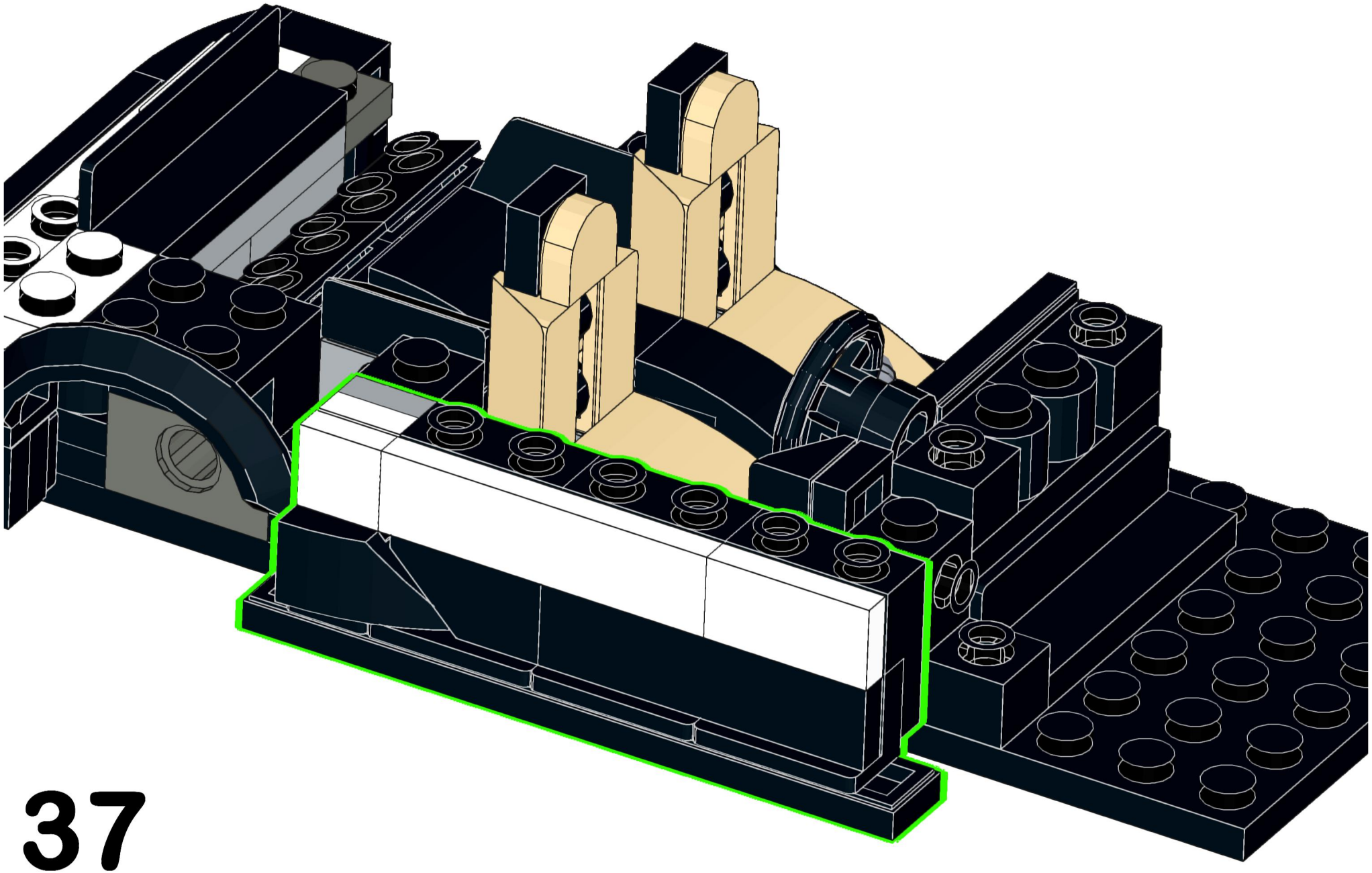

37

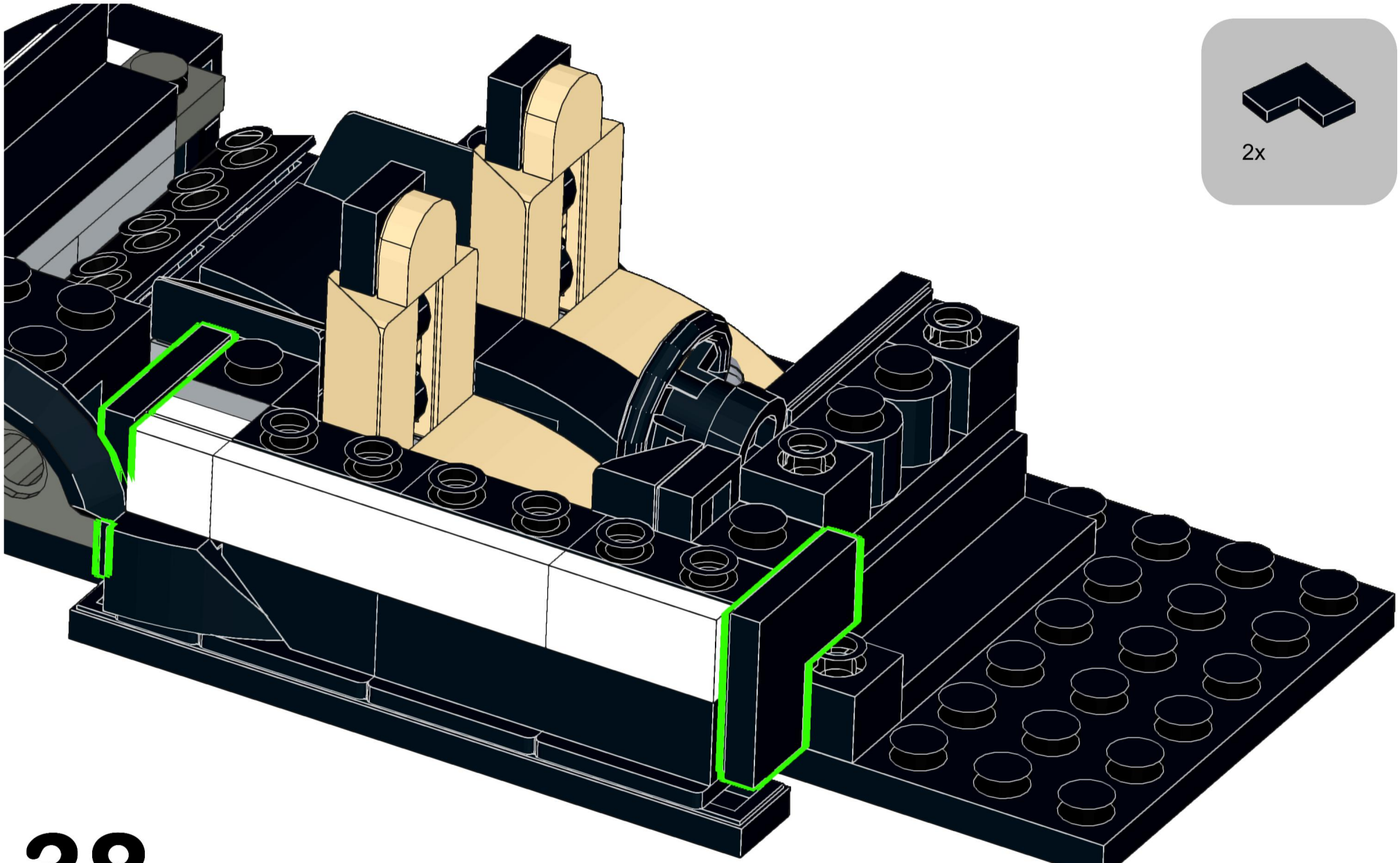

38

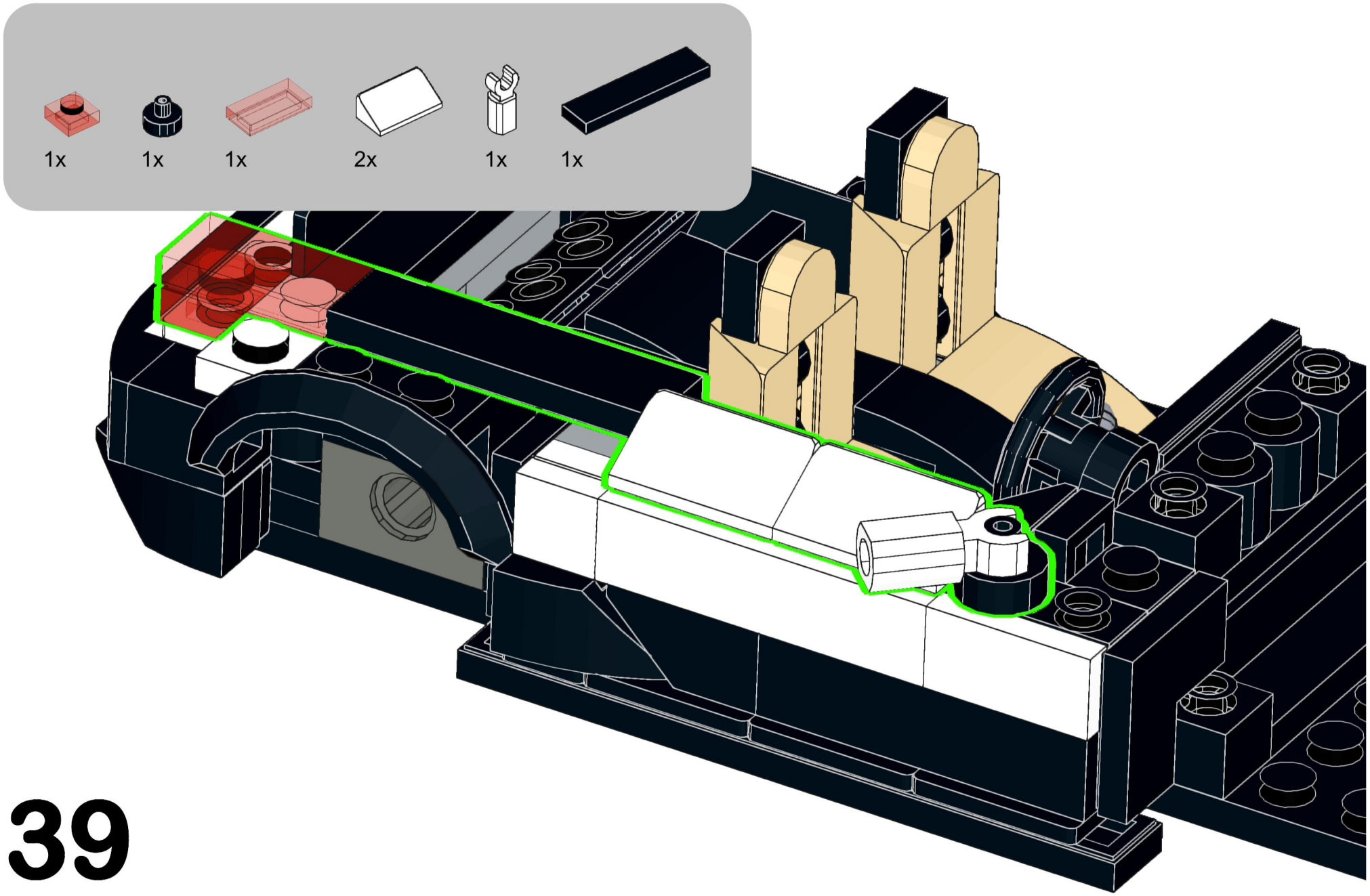

39

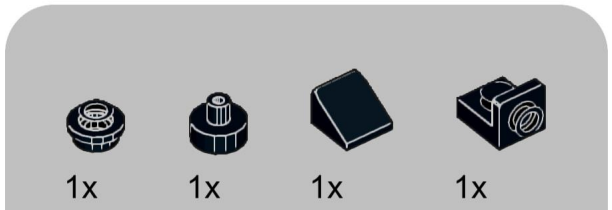

40

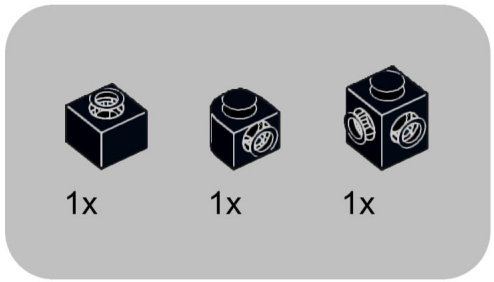

41

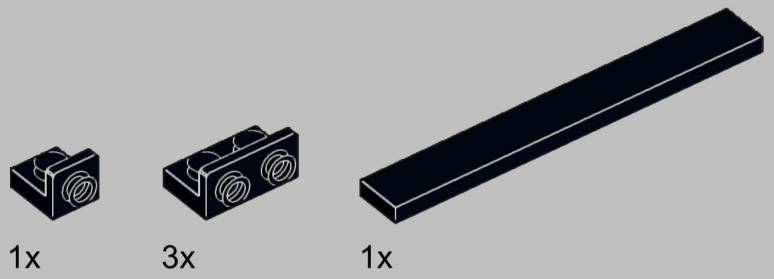

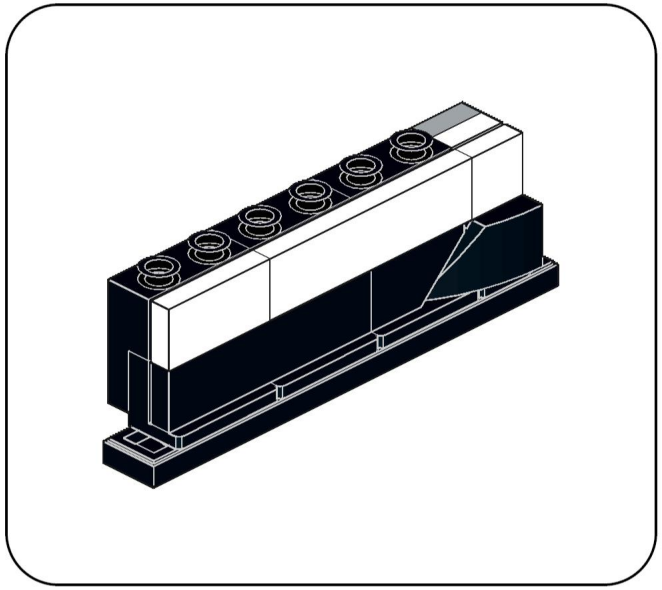

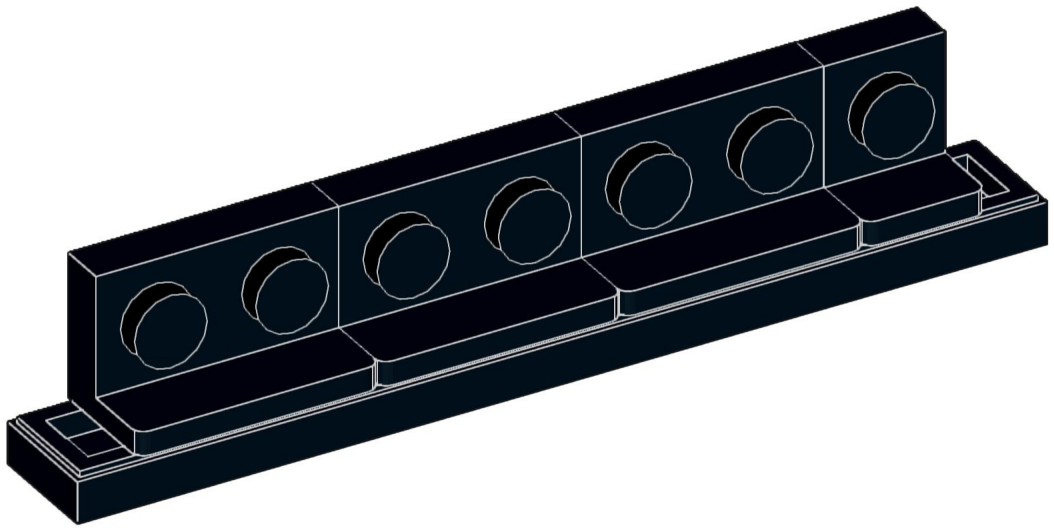

42

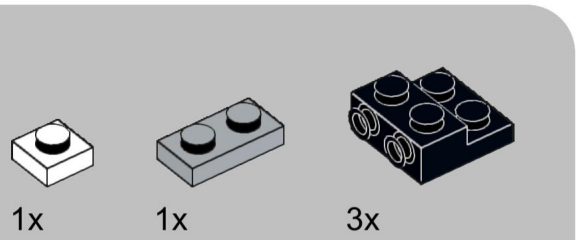

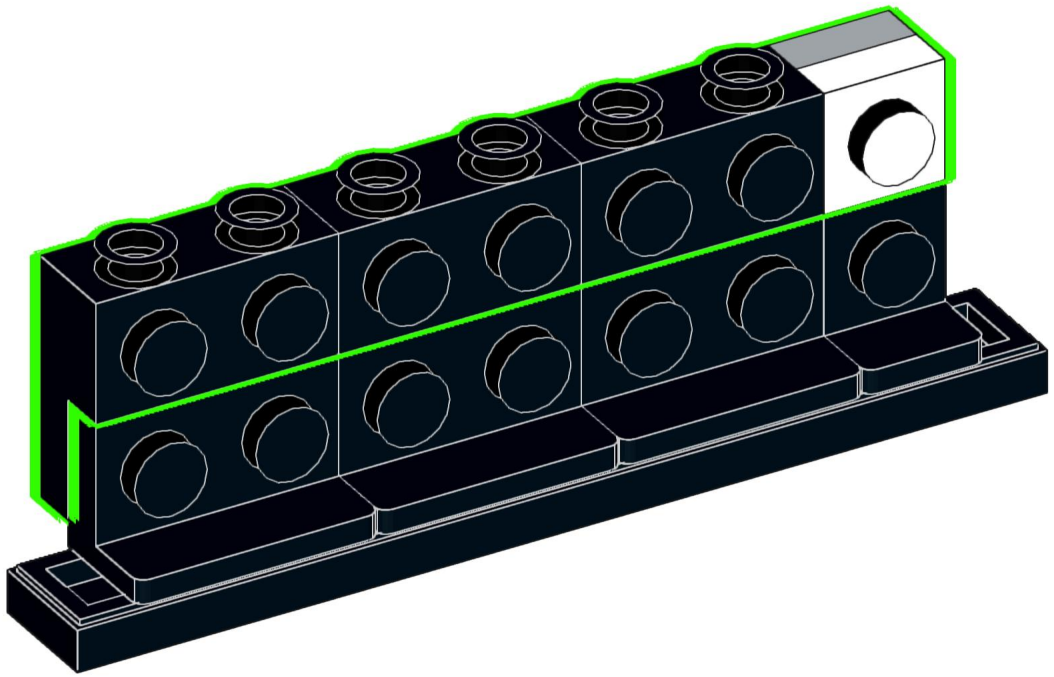

43

44

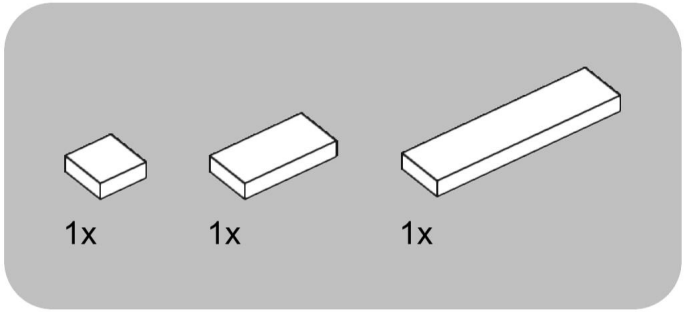

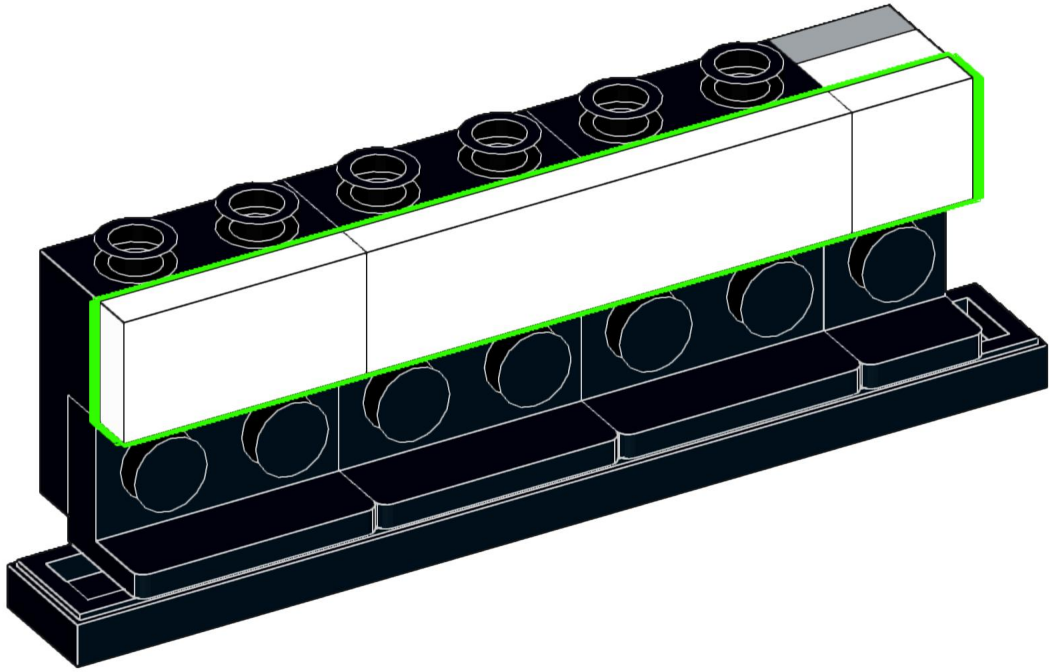

45

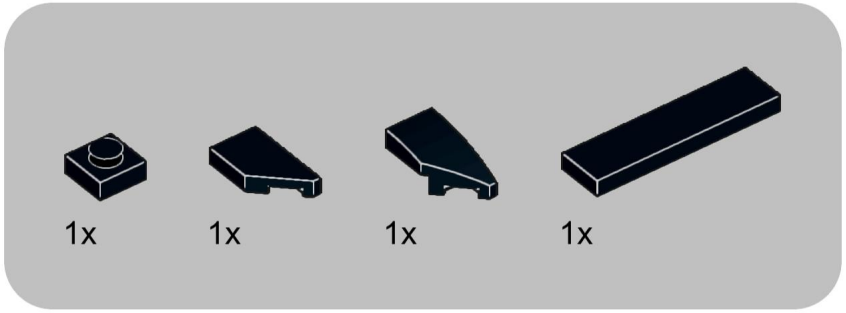

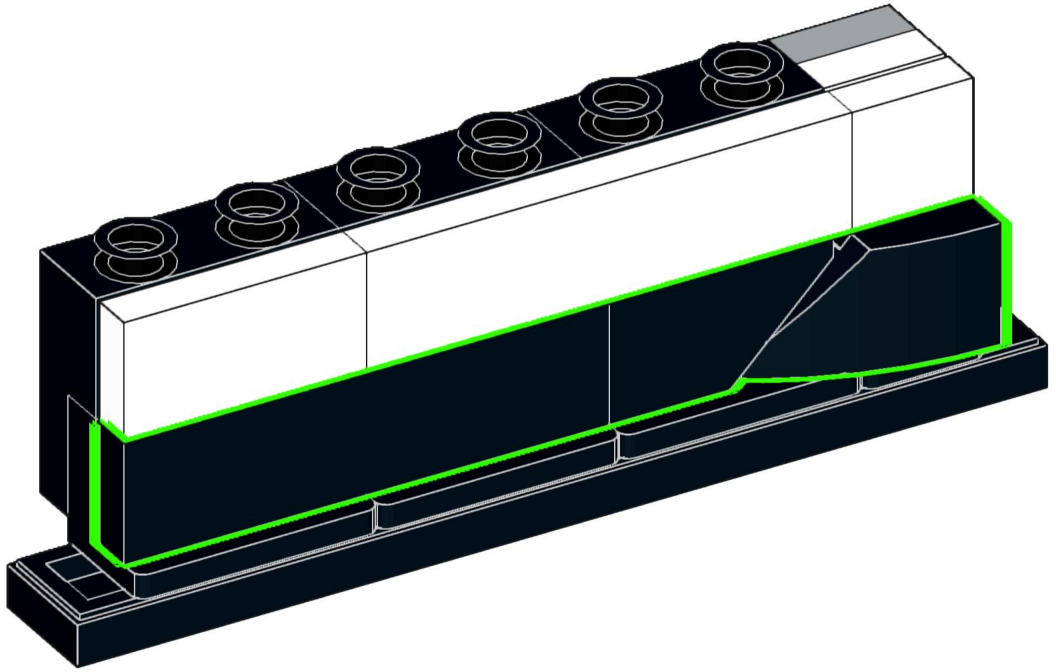

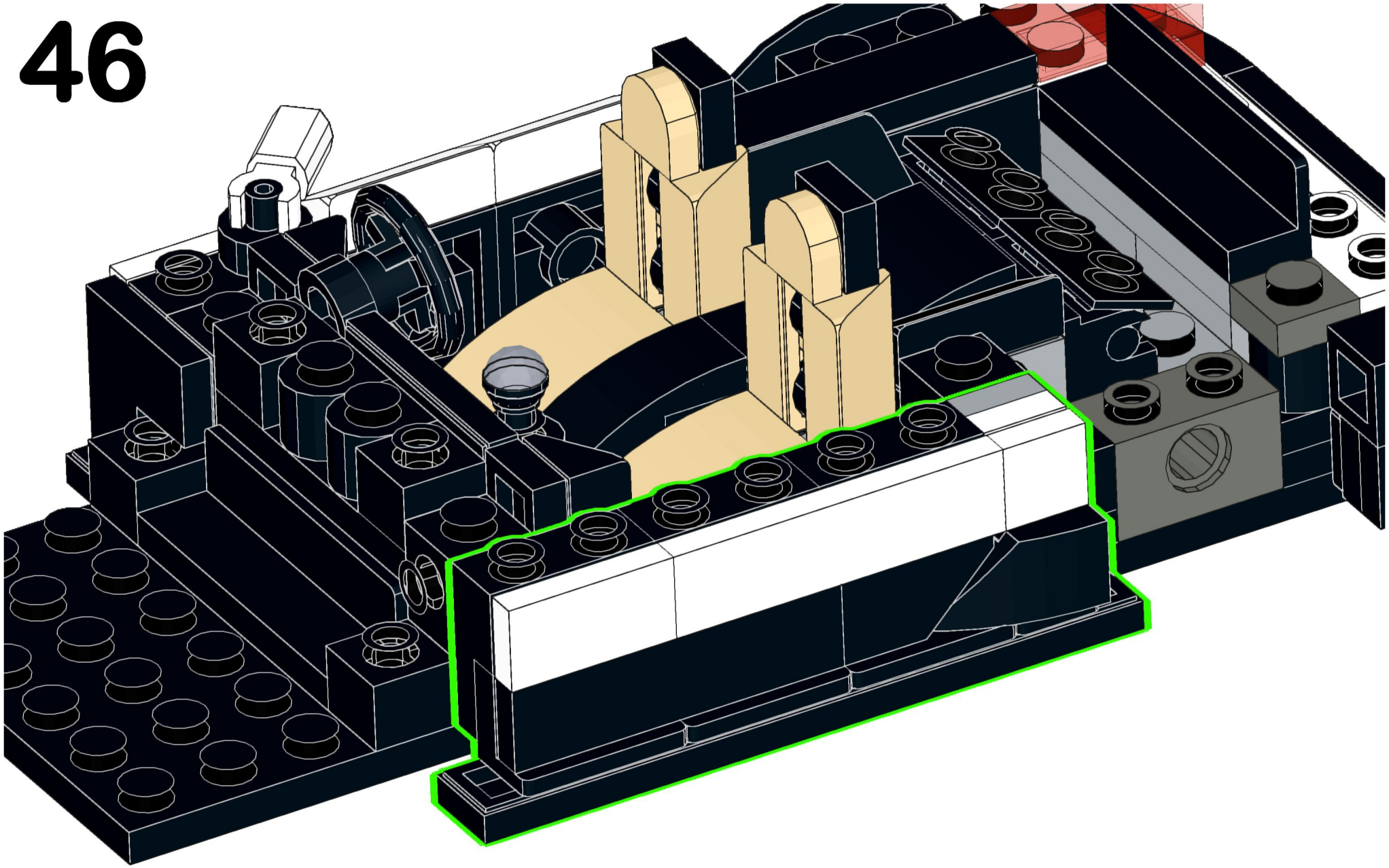

47

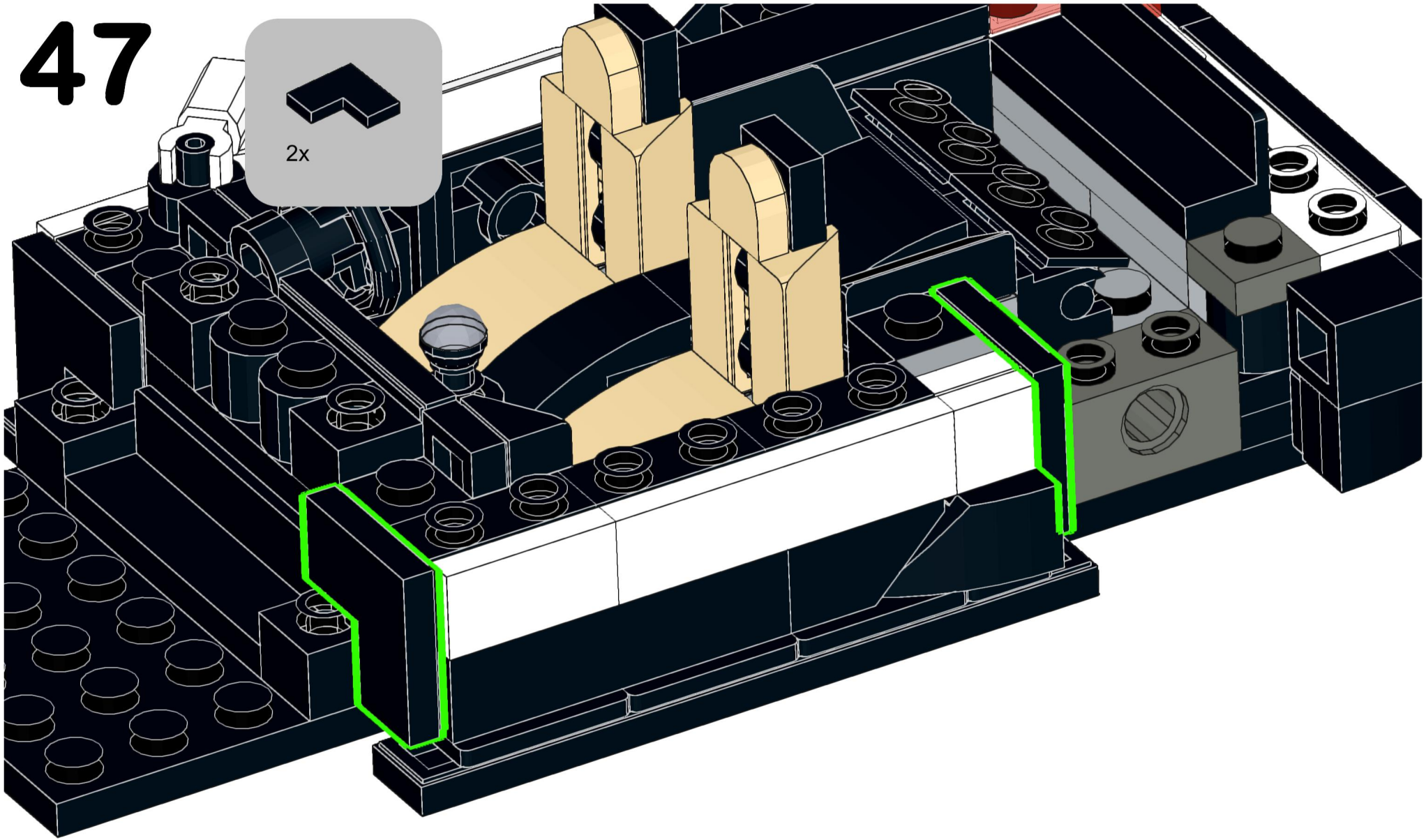

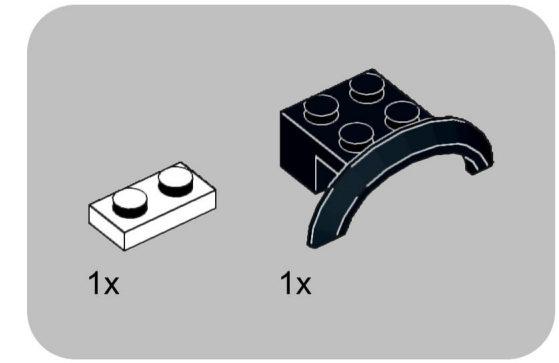
1x
1x

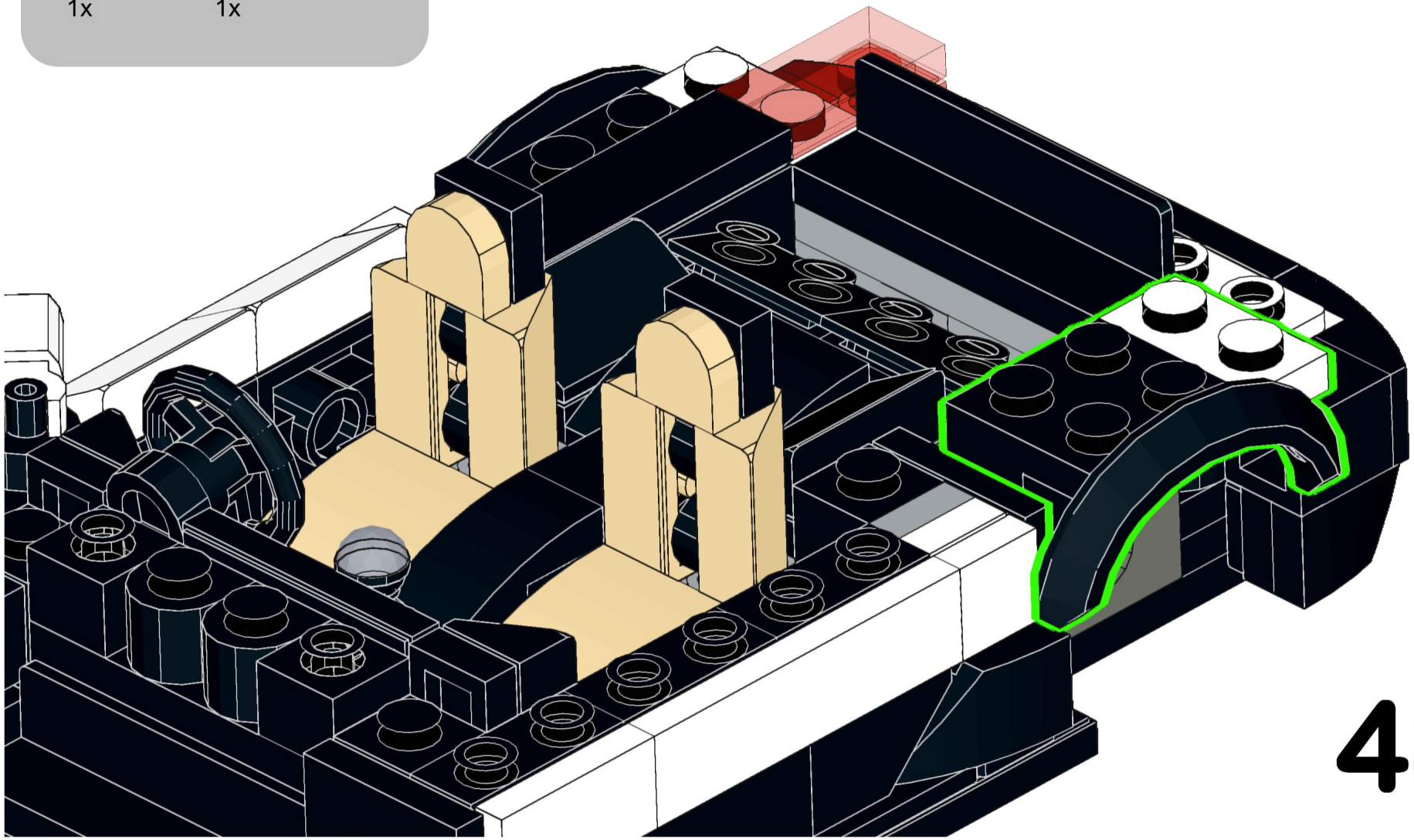

49

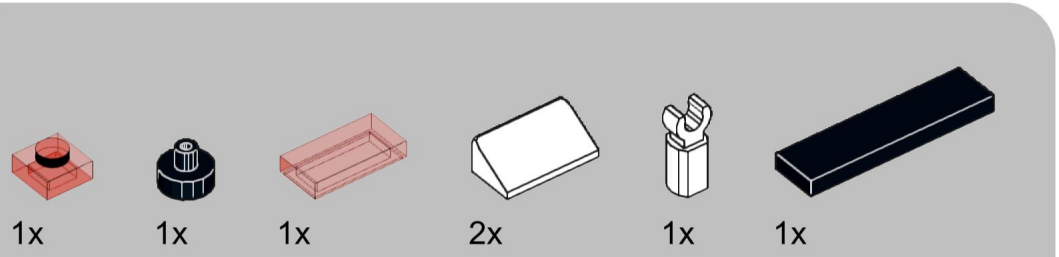

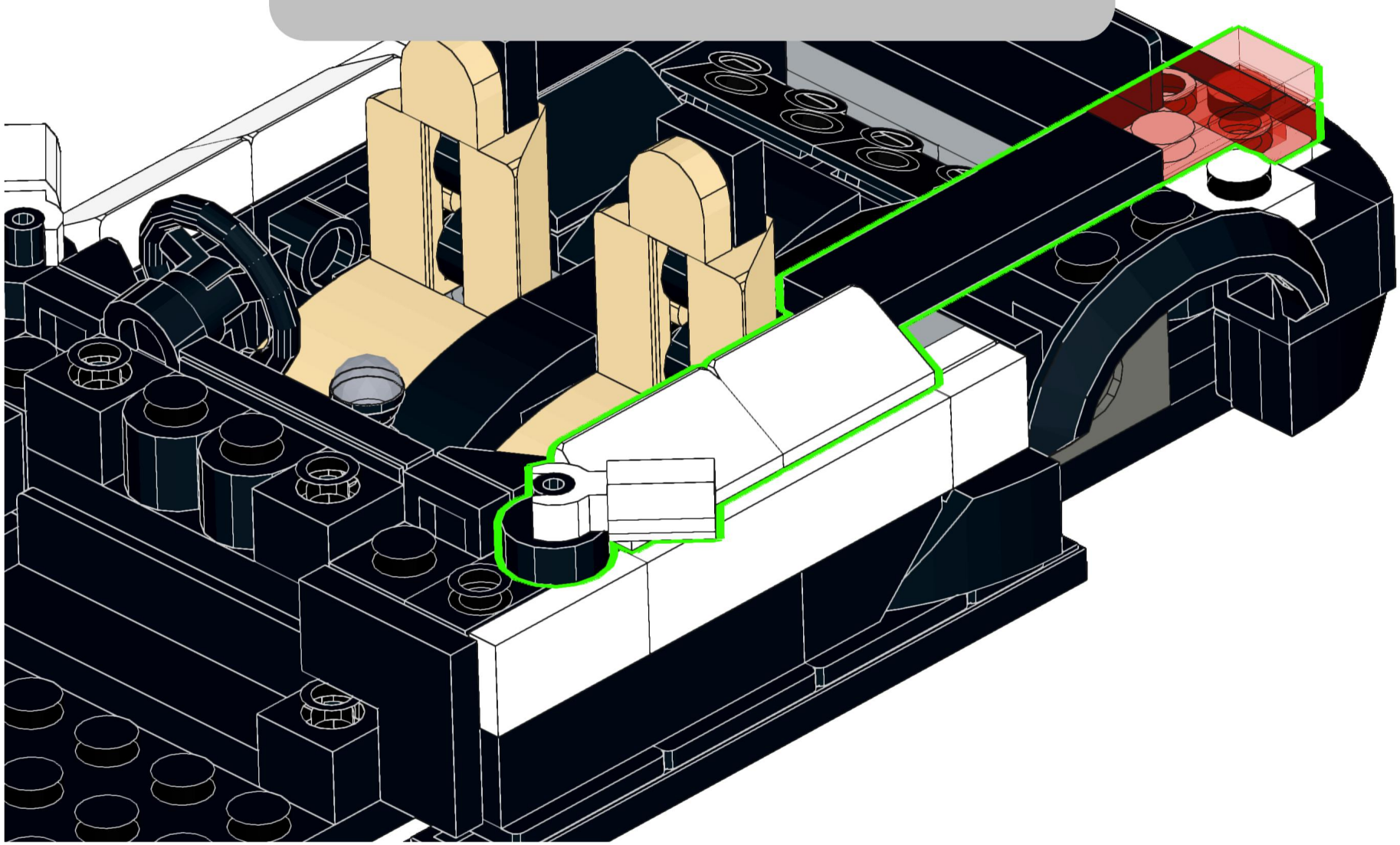

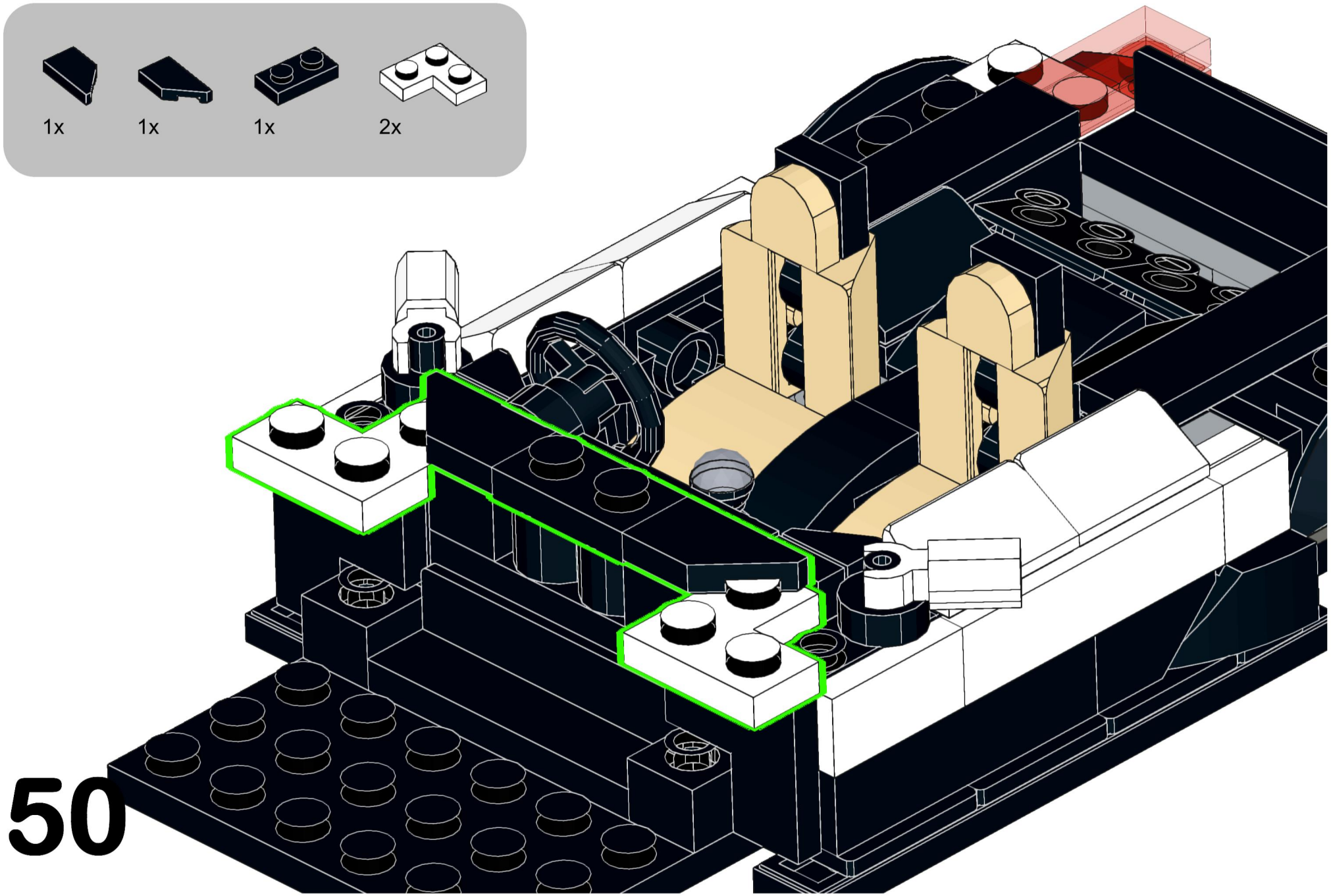
1x
1x
1x
2x

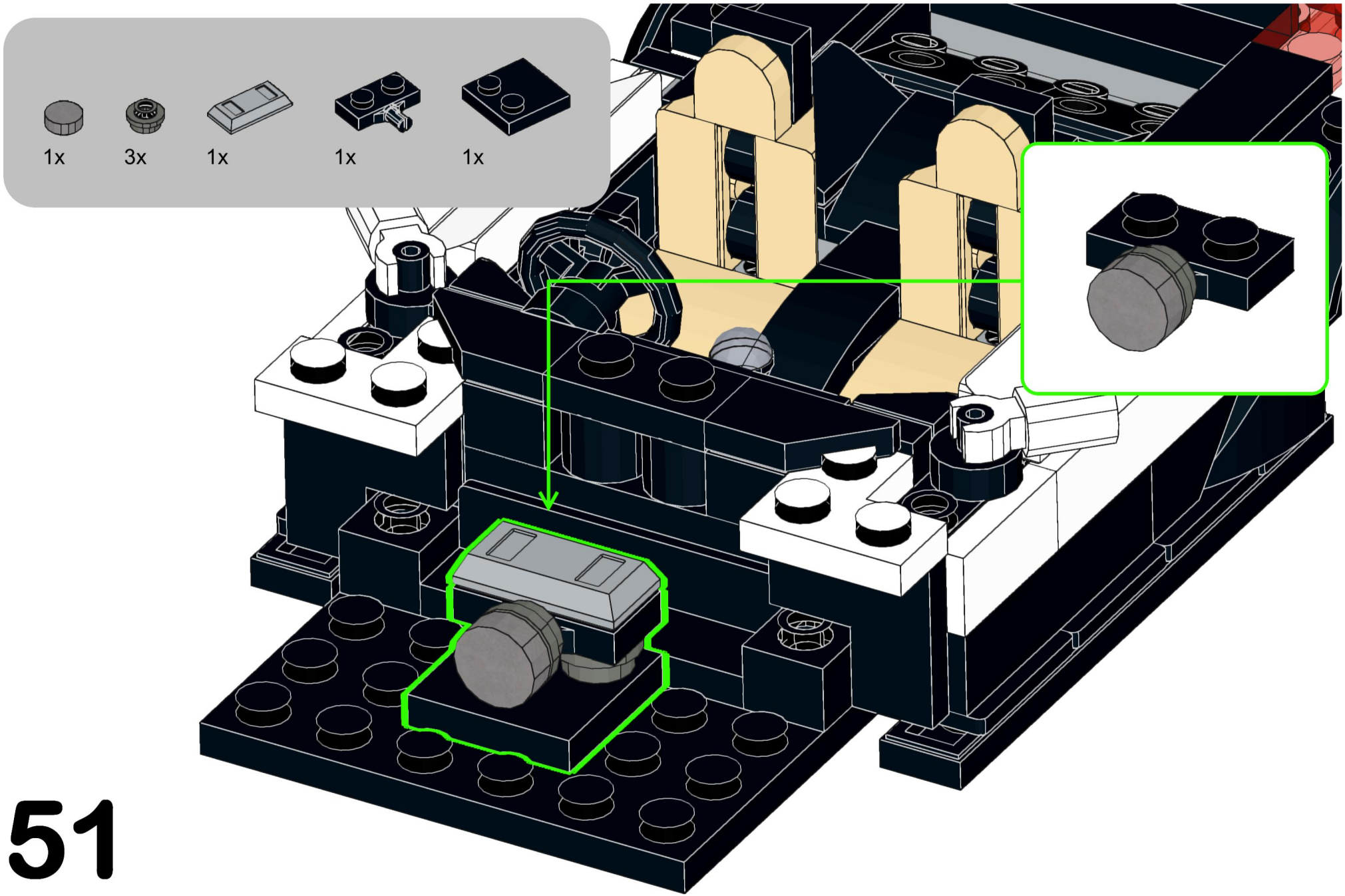

51

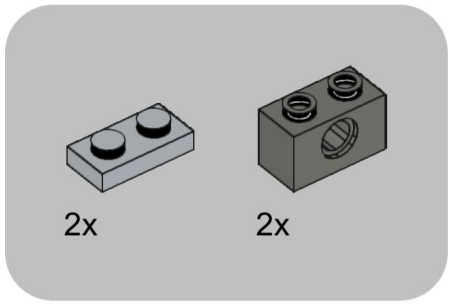
2x
2x

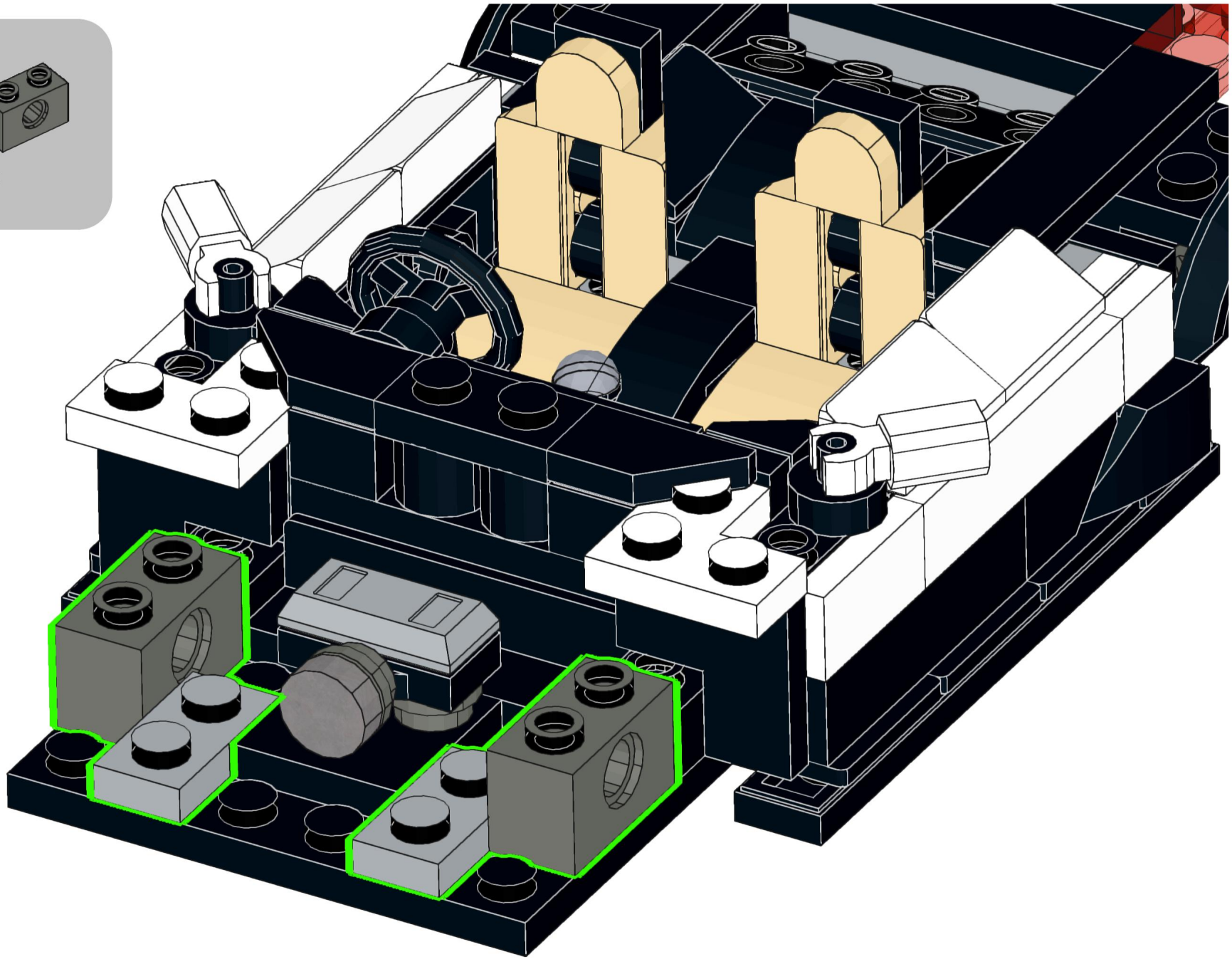

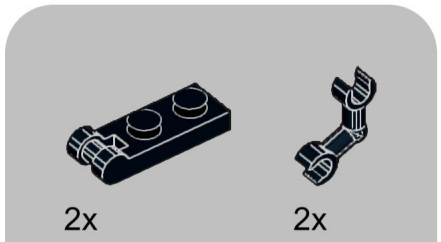
2x
2x

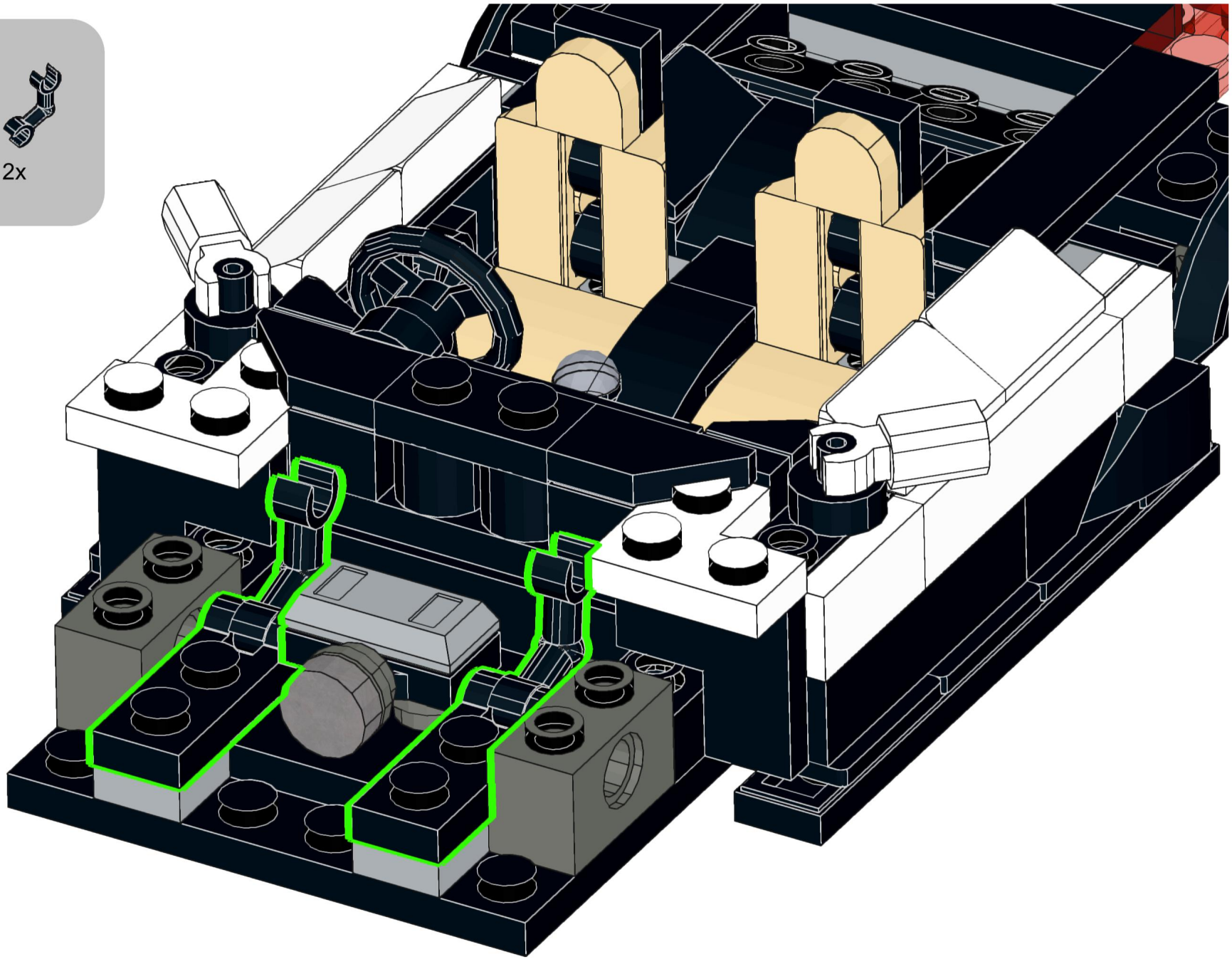

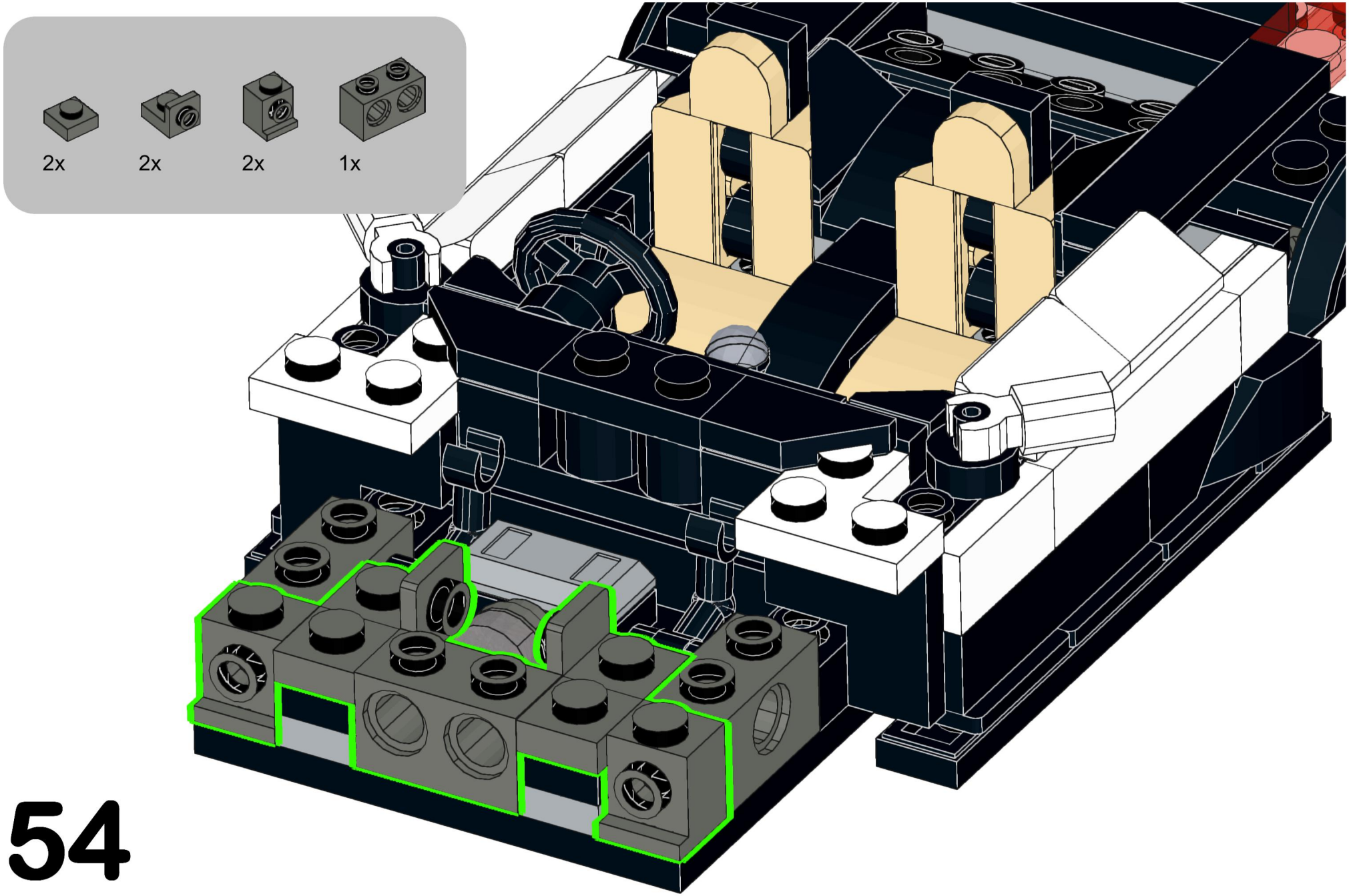
2x
2x
2x
1x

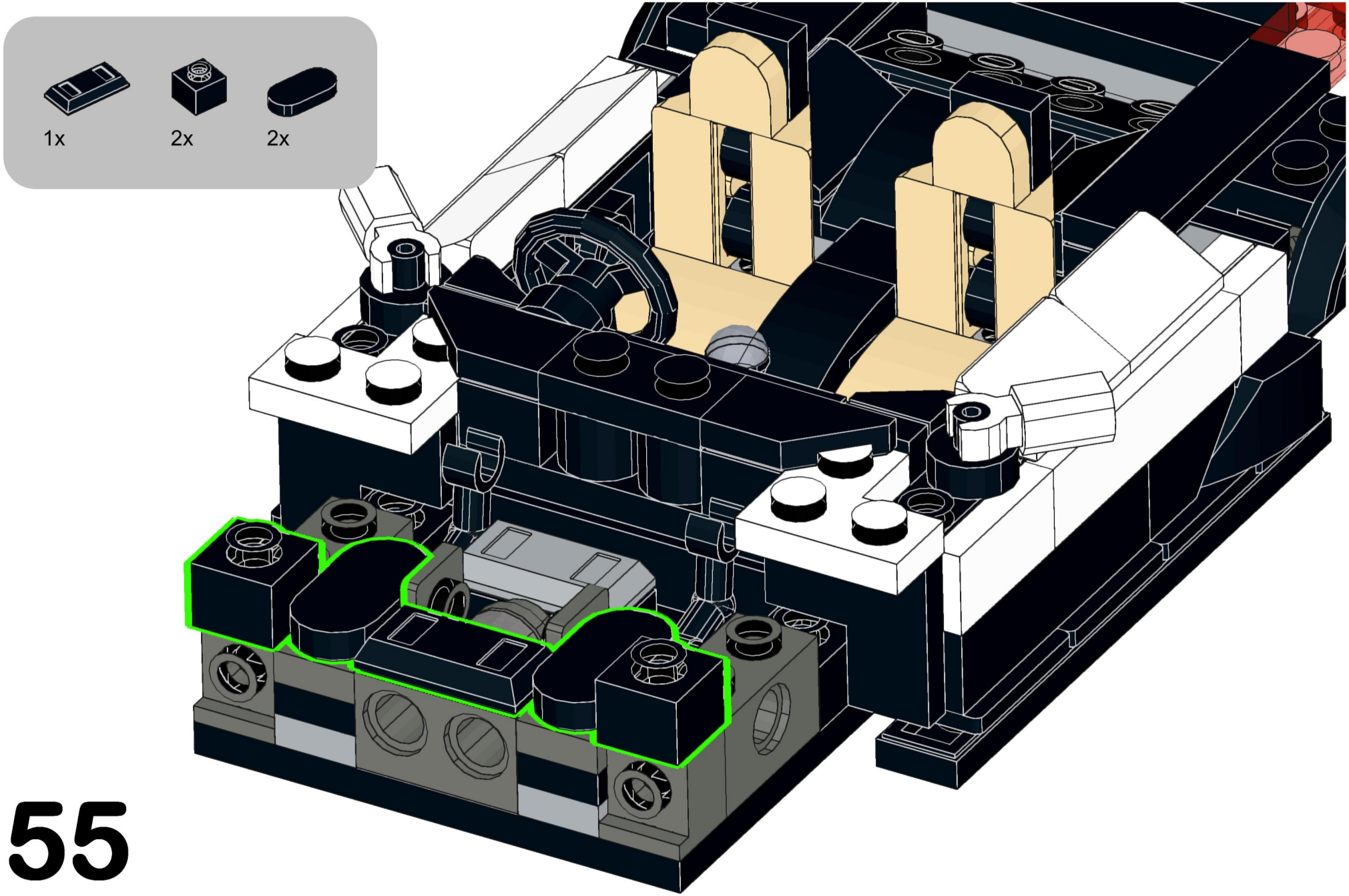

55


1x
2x

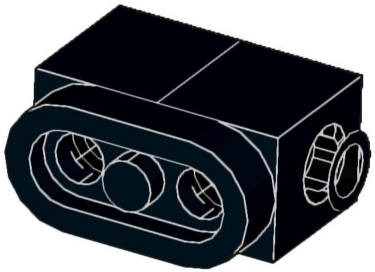

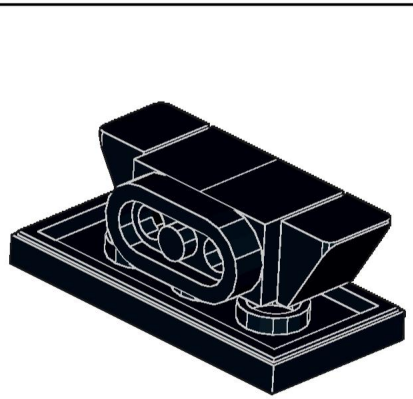

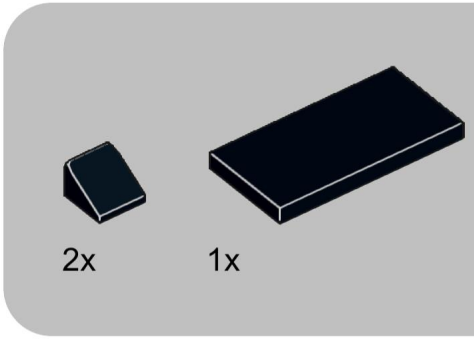
2x
1x

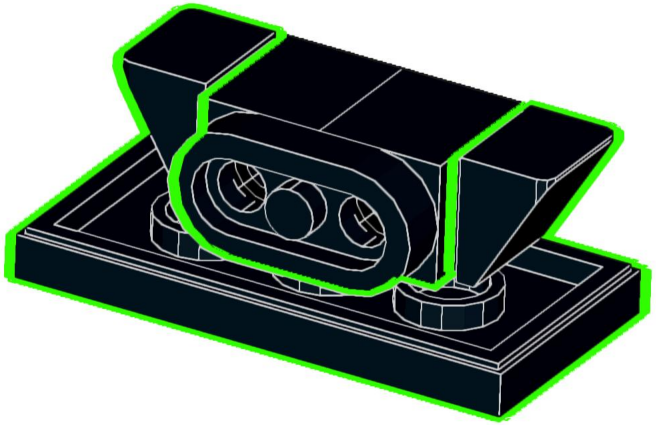

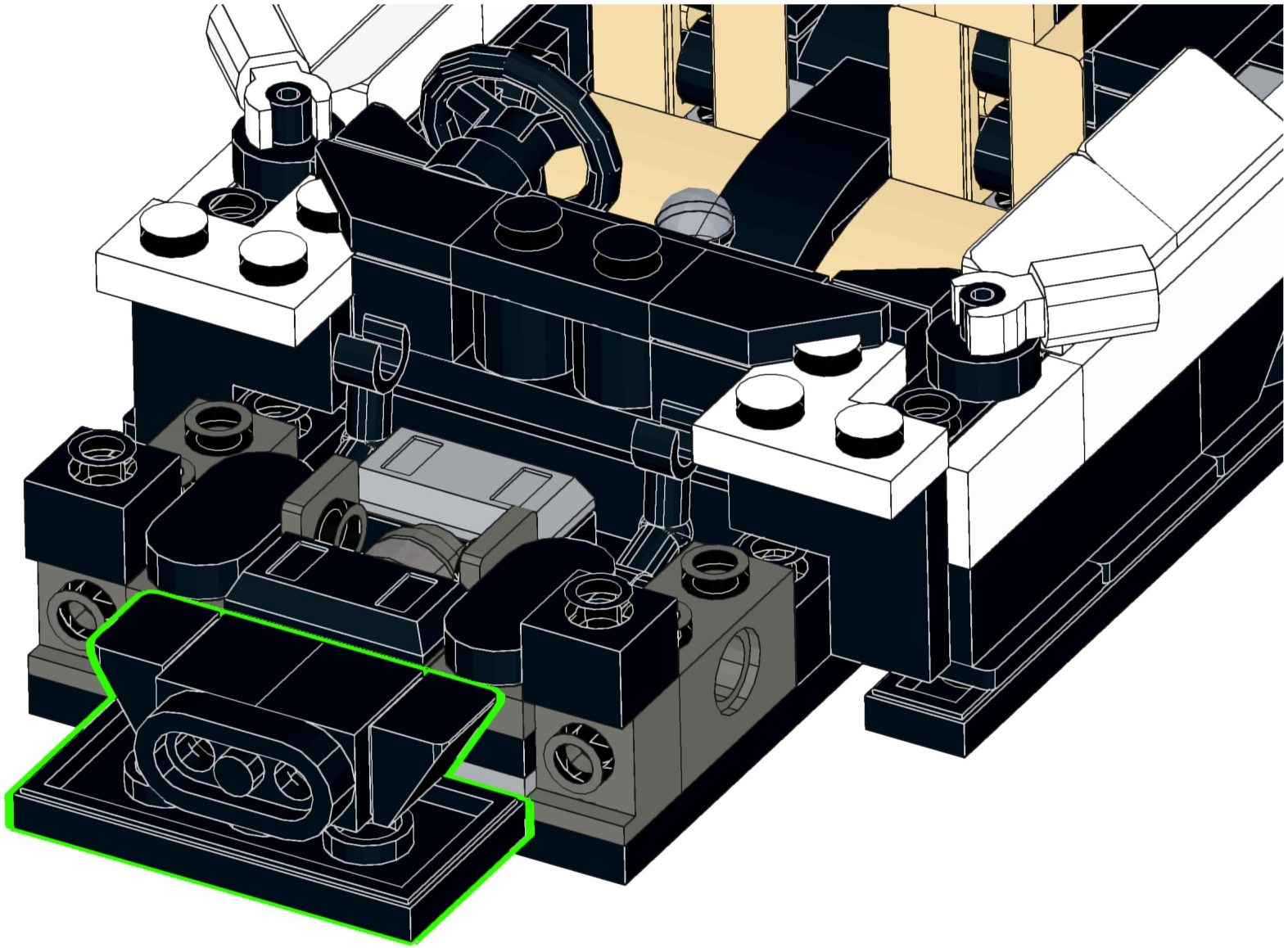



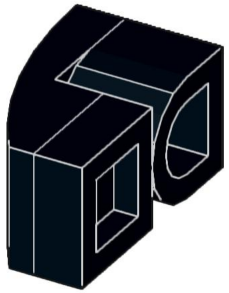

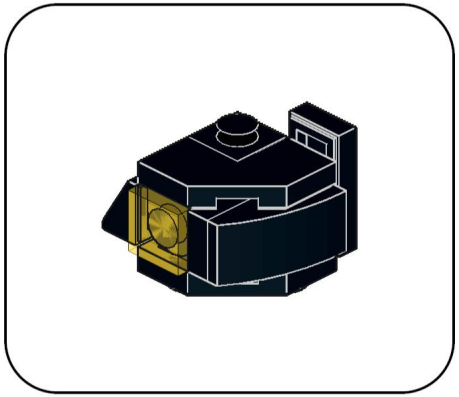

59

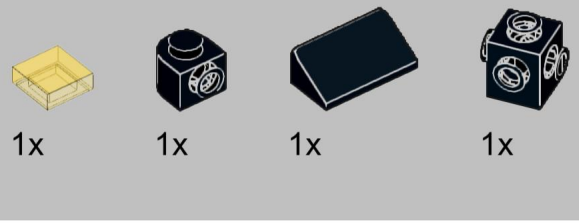

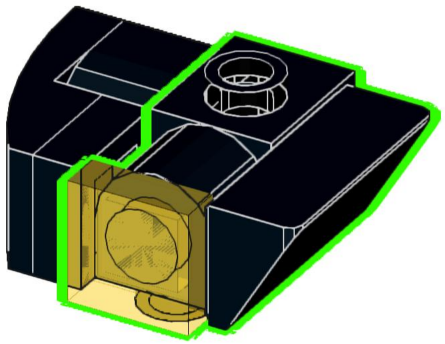

60

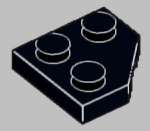

1x

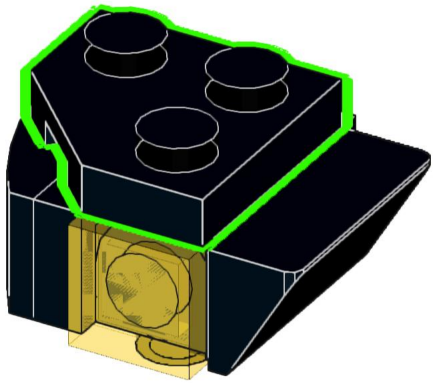

61

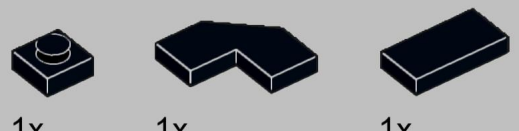

1x 1x 1x

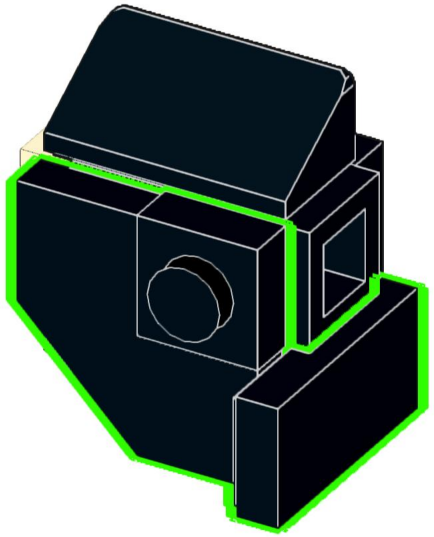

62



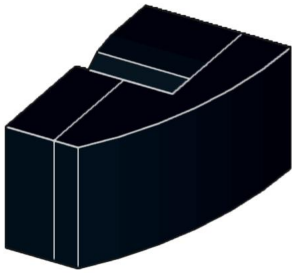

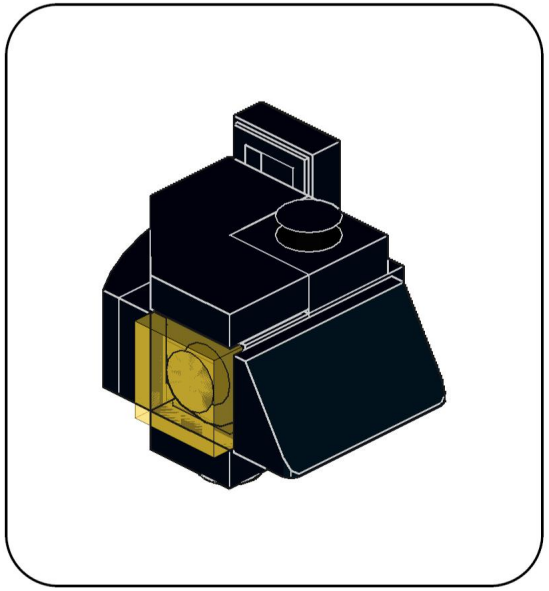

63

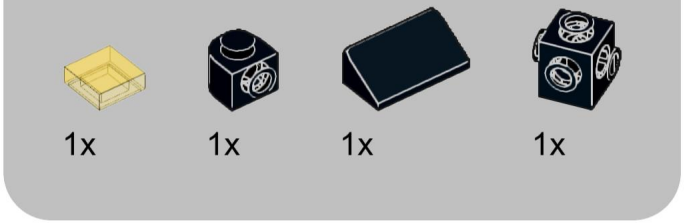

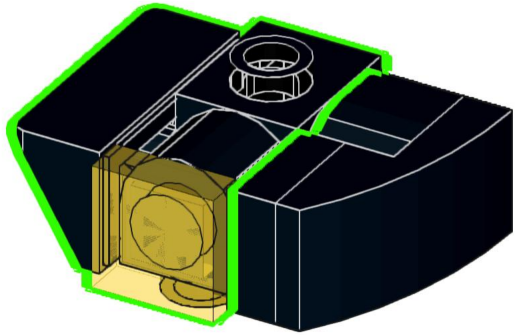

64

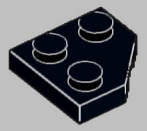

1x

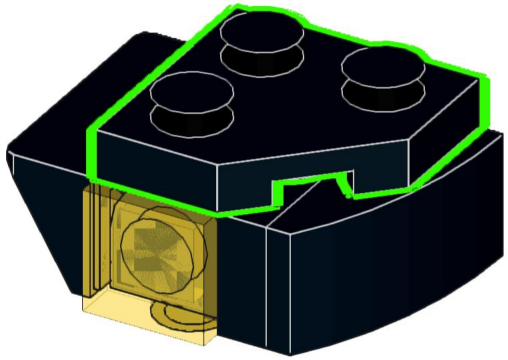

65

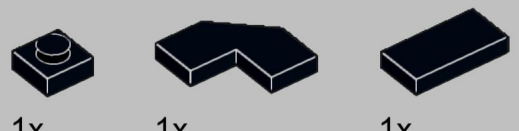

1x 1x 1x

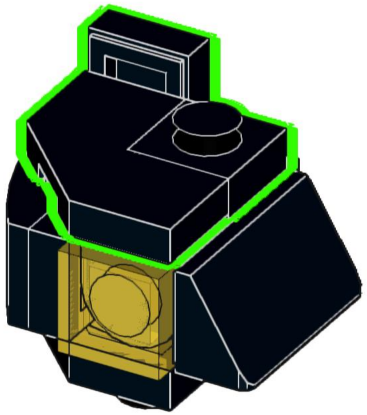

66

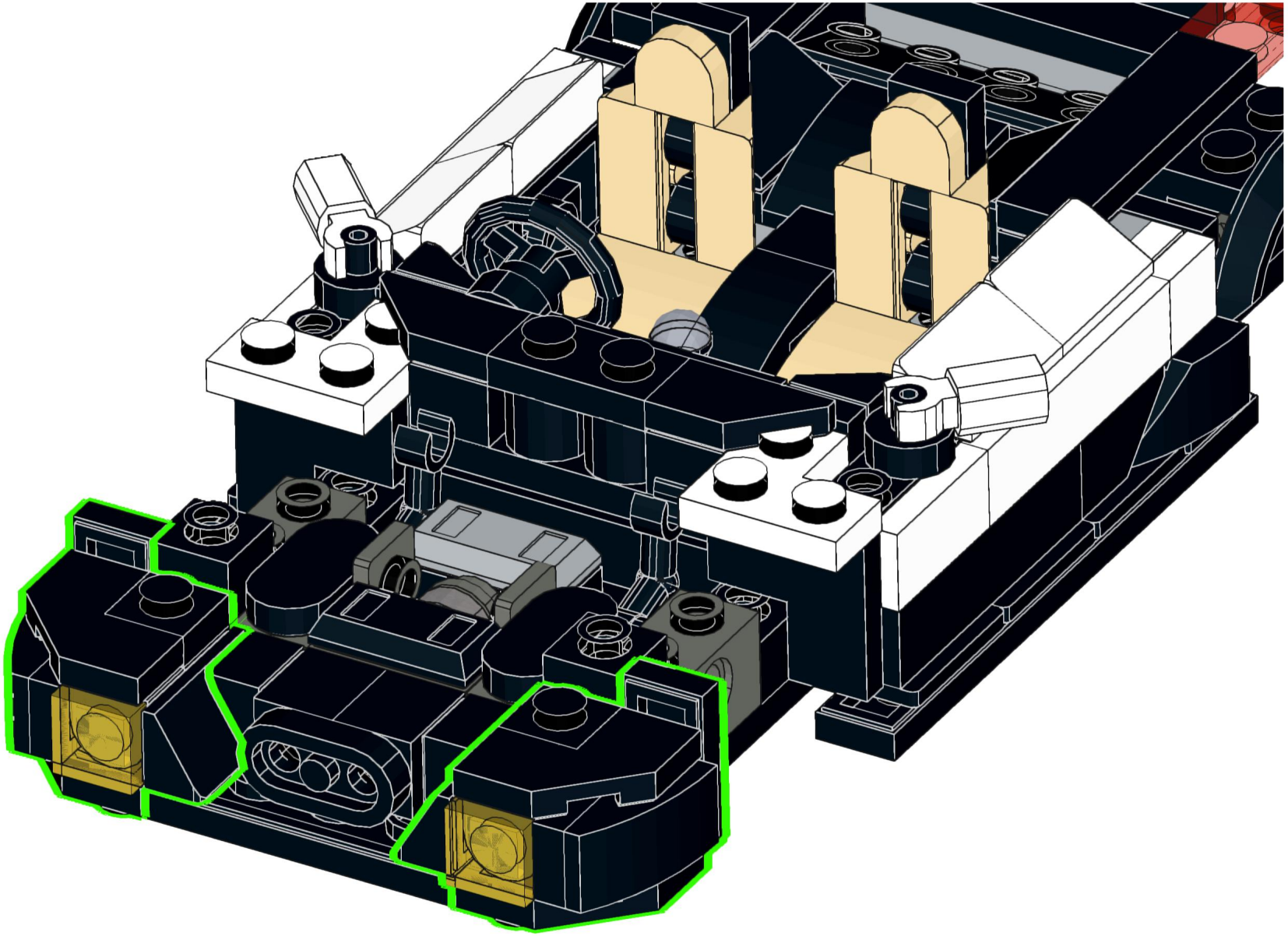

67


2x

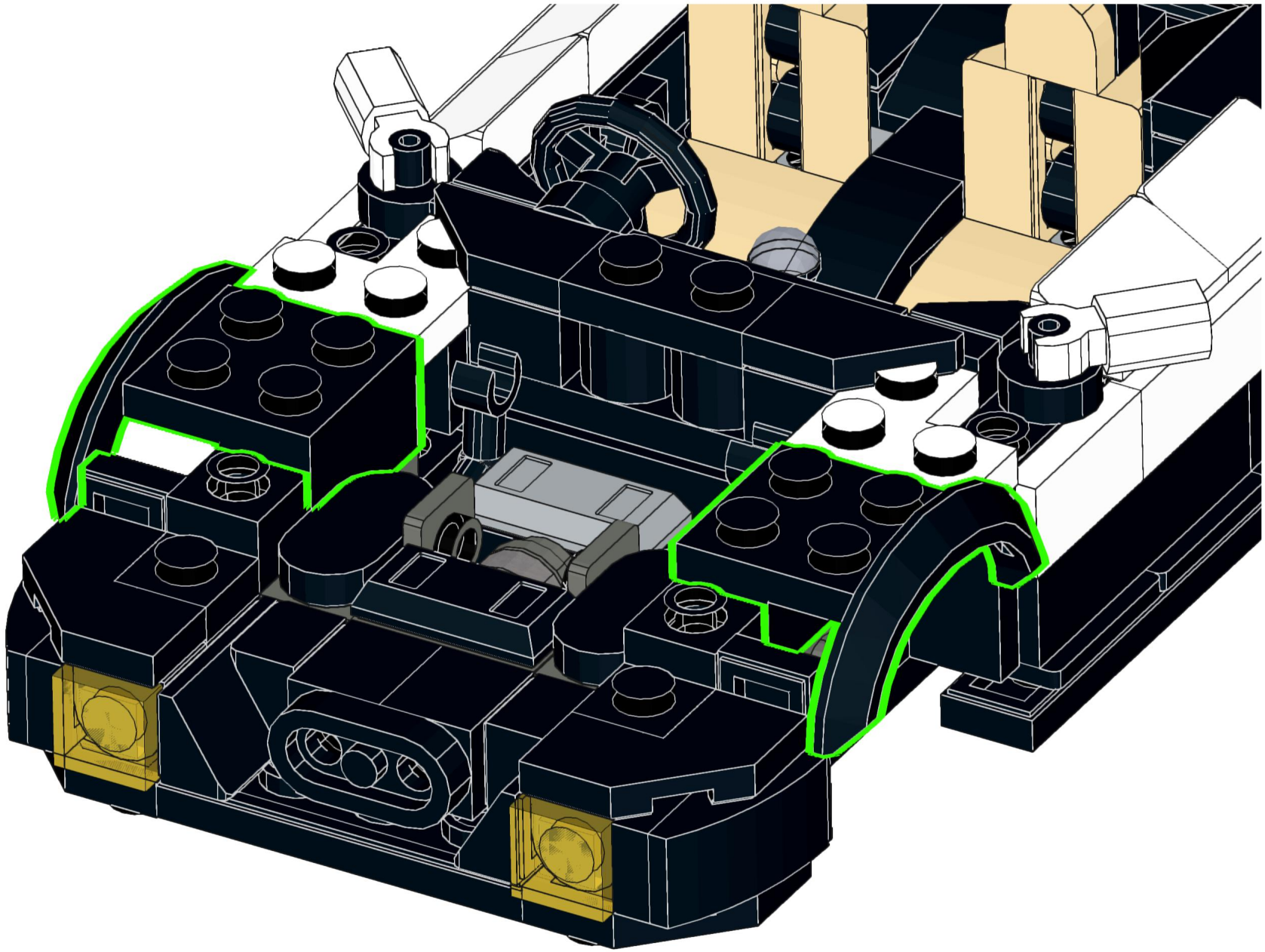

69

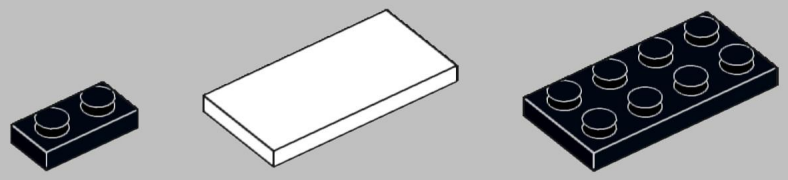

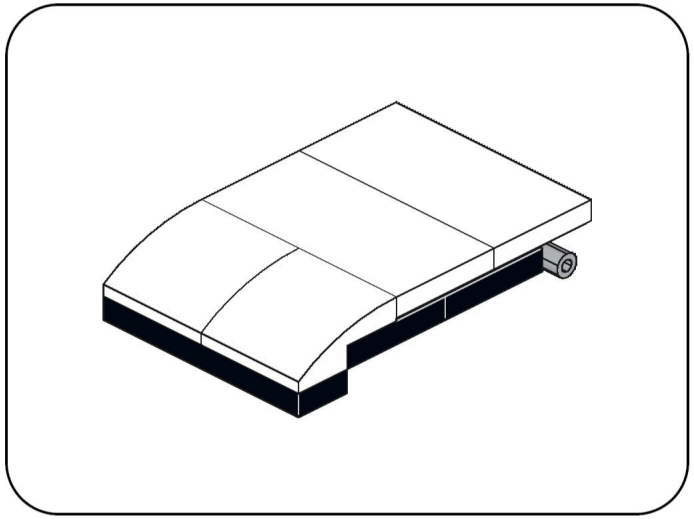

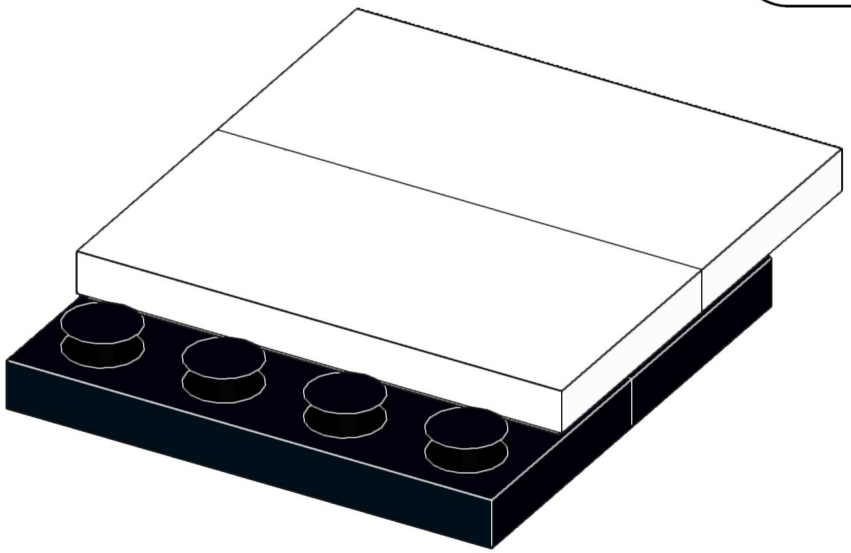

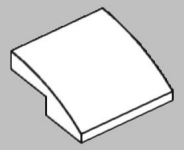

2x

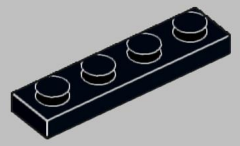

1x

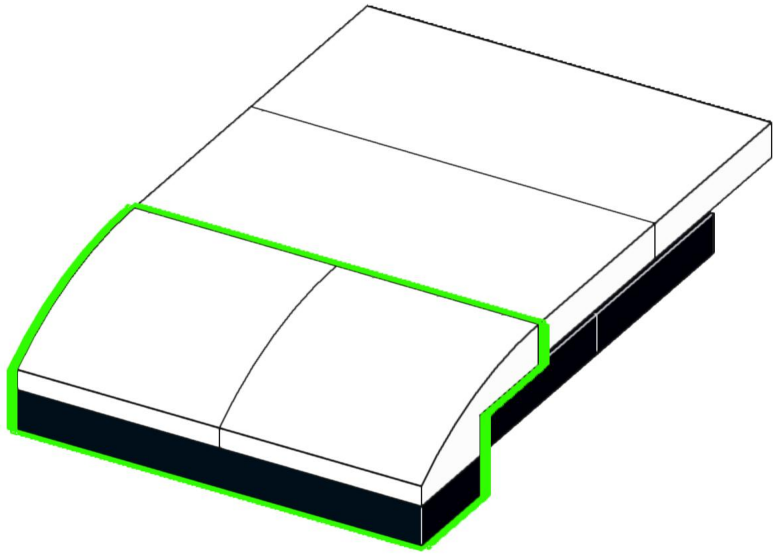

70

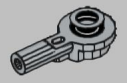

2x

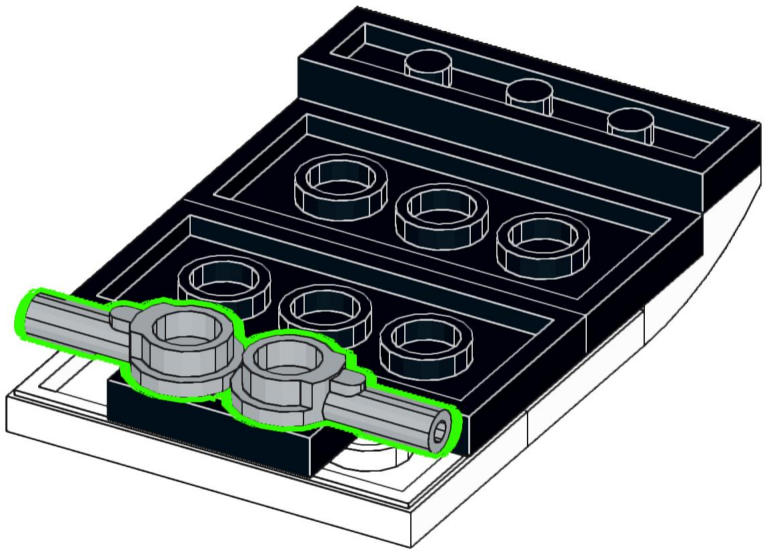

71

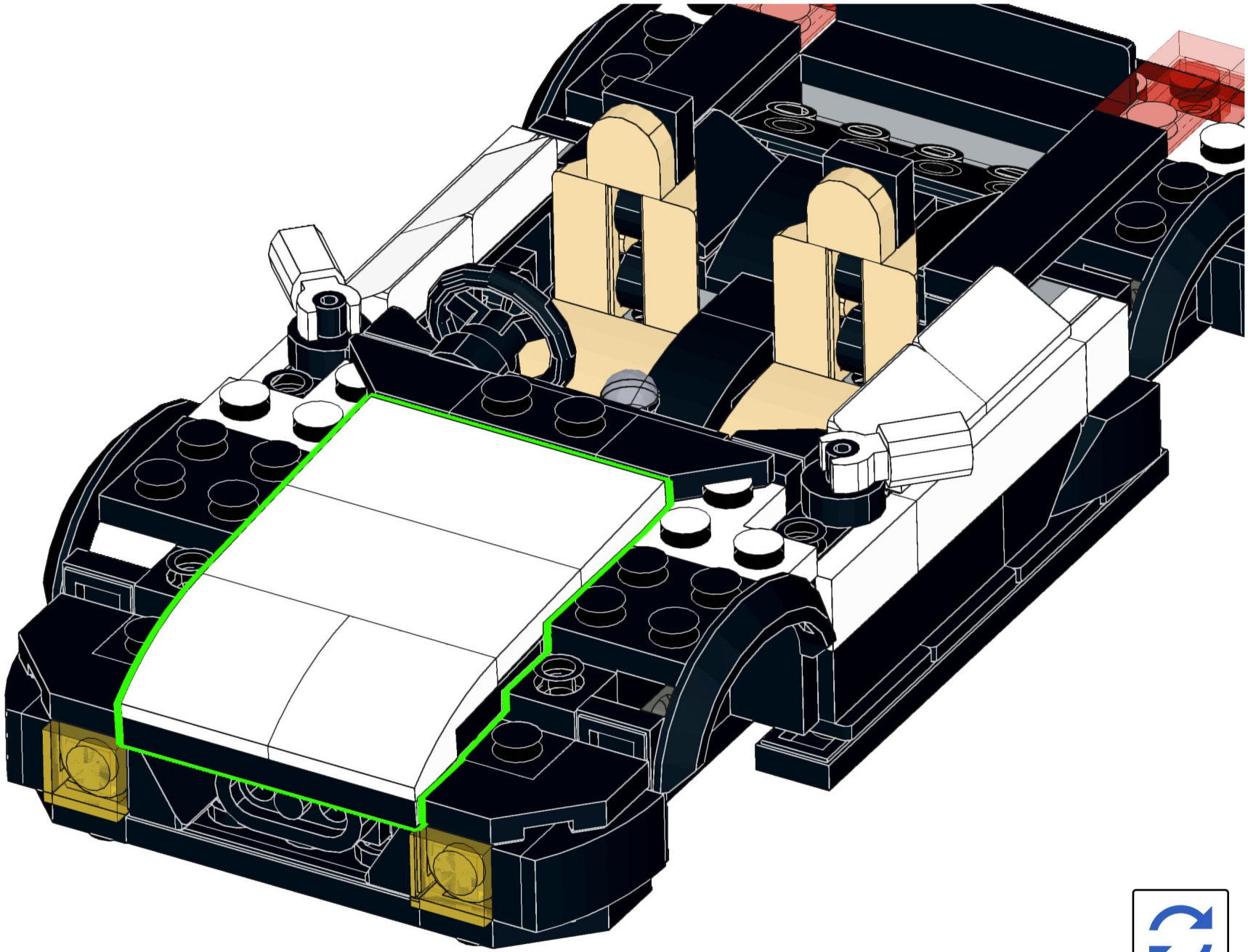

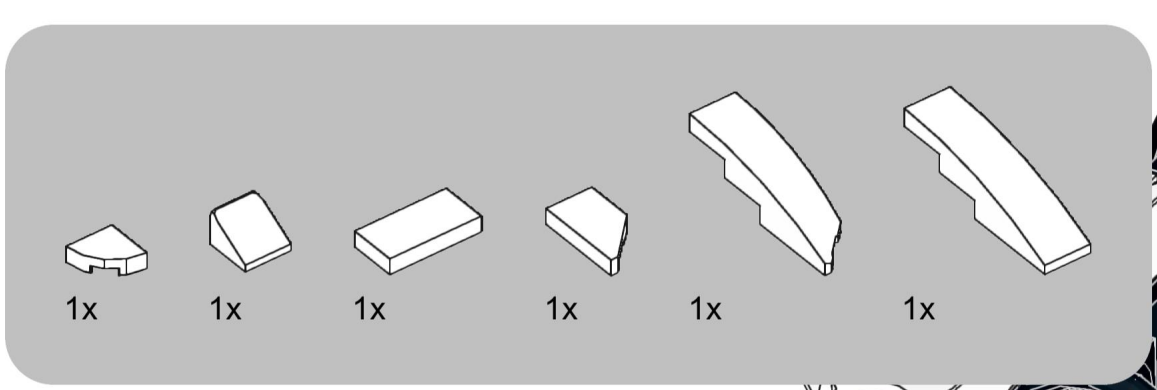
1x
1x
1x
1x
1x
1x

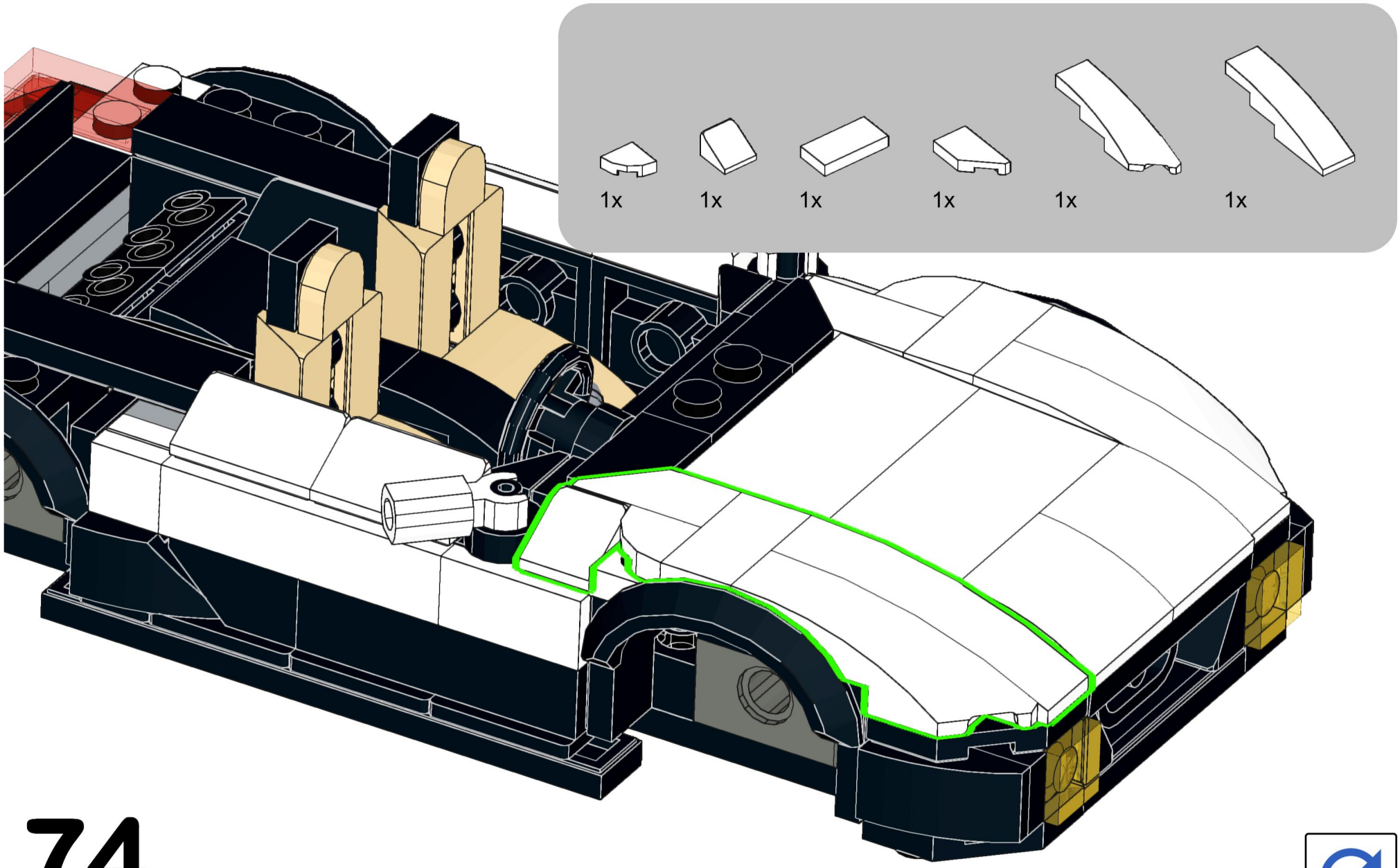

74

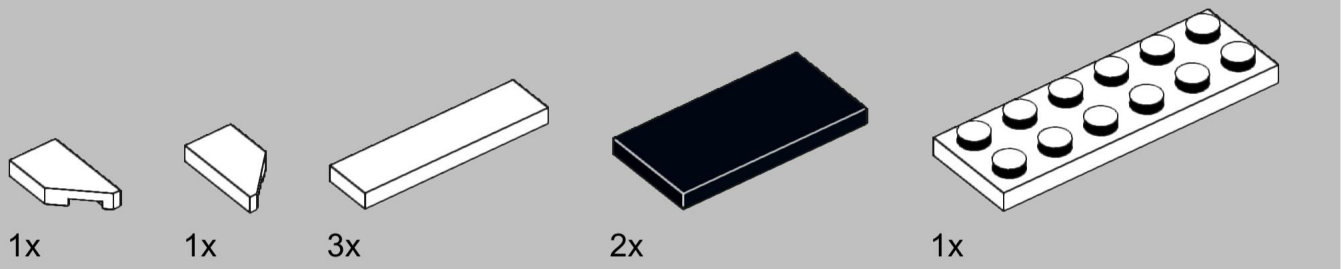
1x
1x
3x
2x
1x

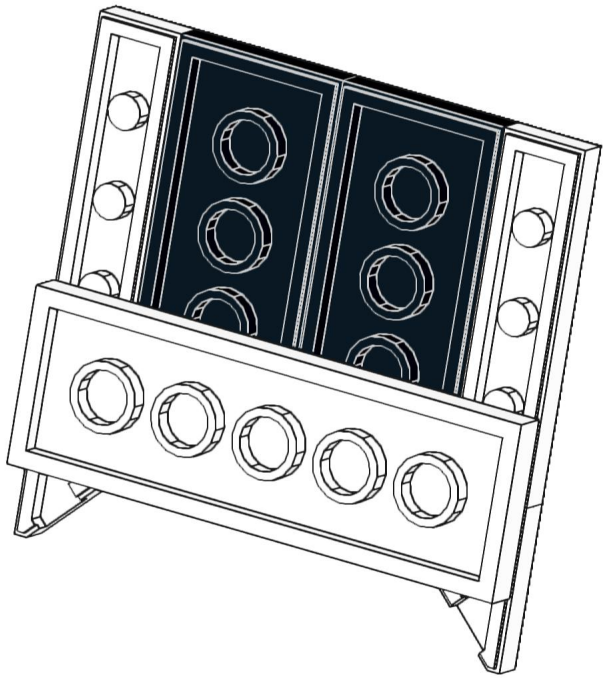

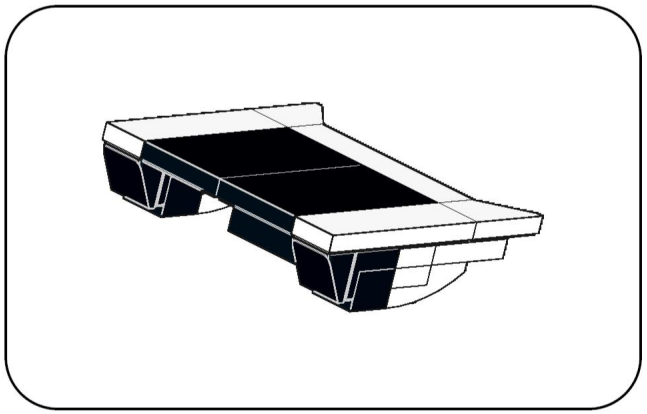

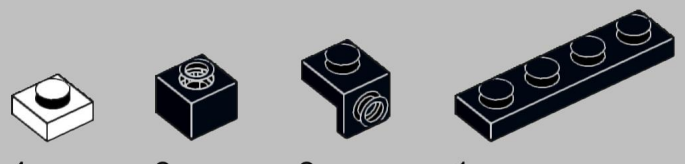

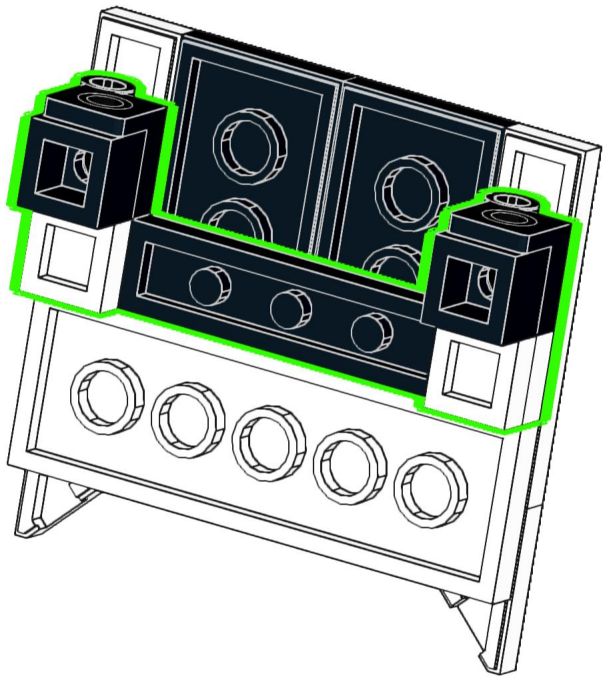

76

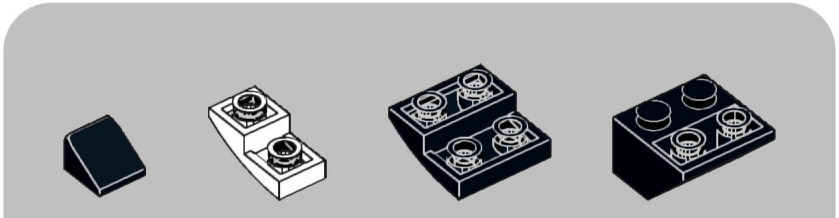

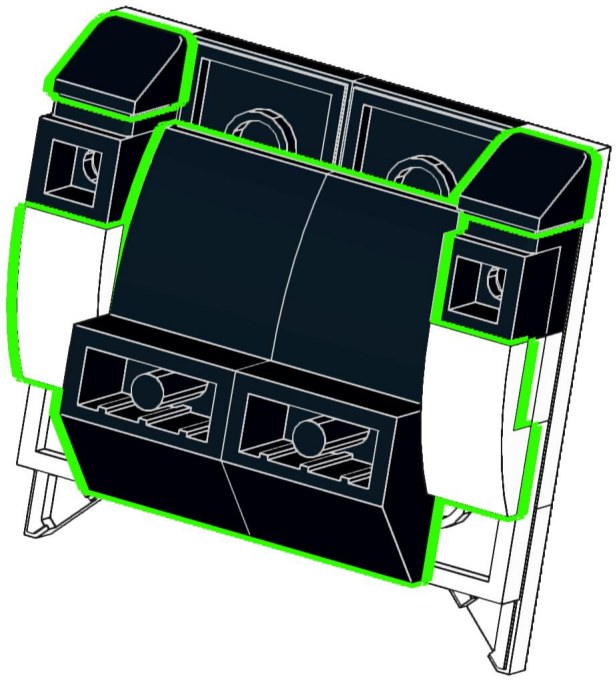

77

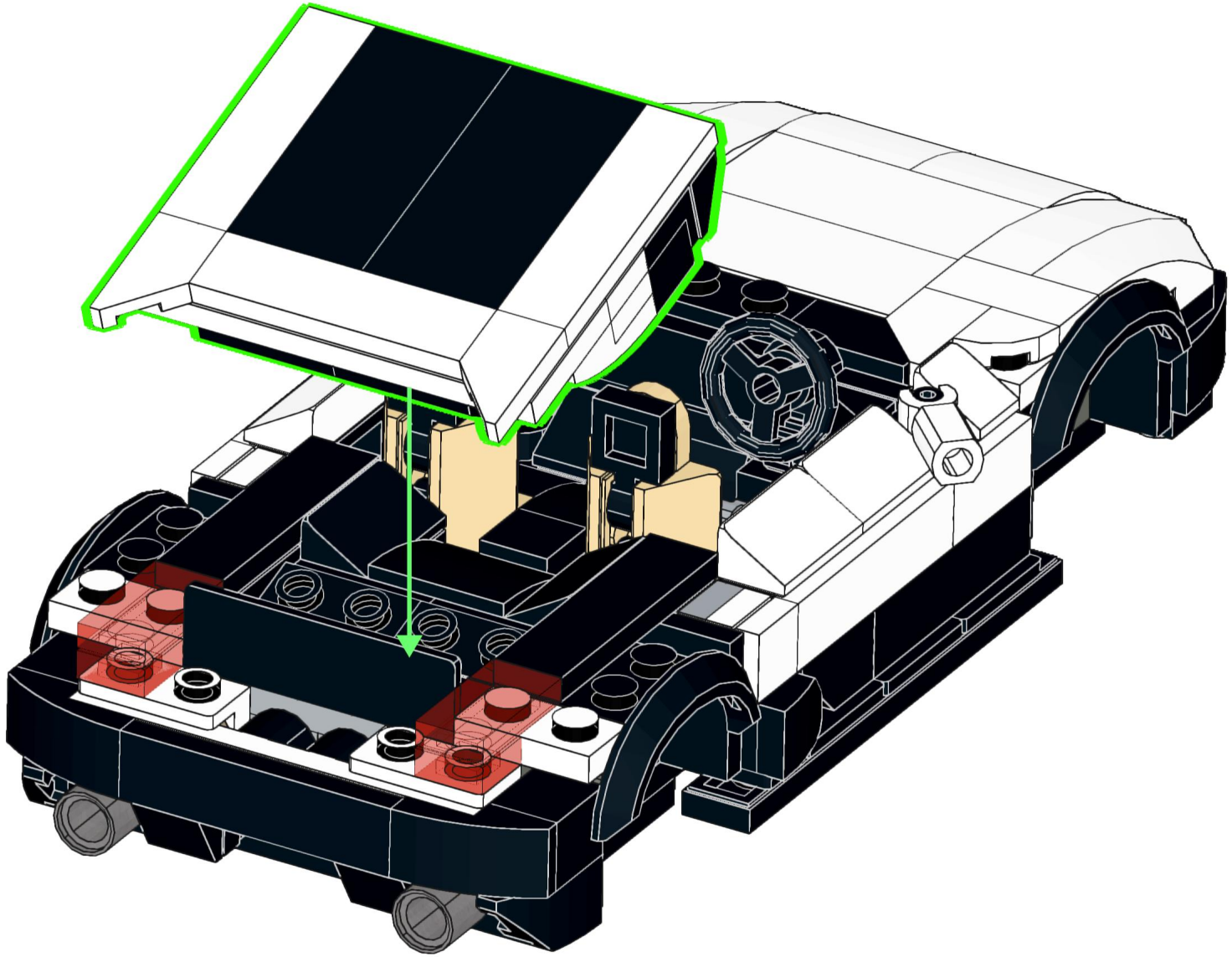

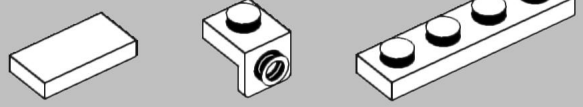

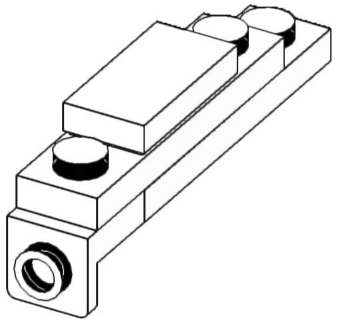

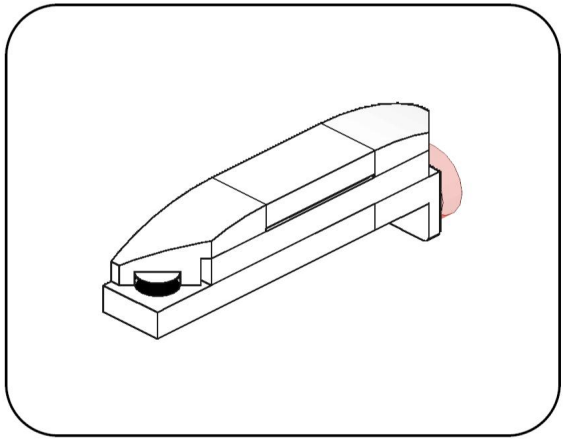

79

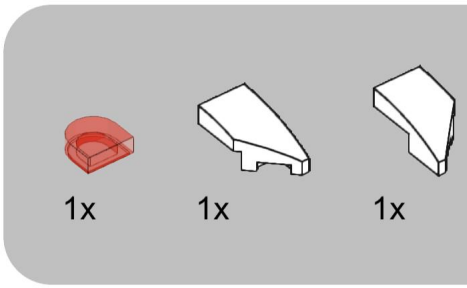

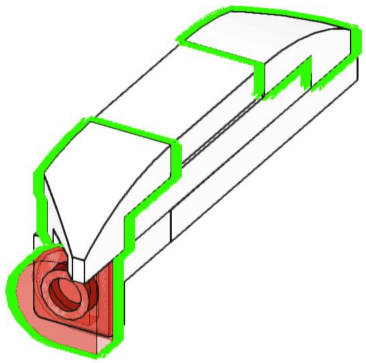

80


1x


1x

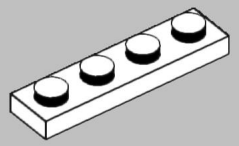
2x

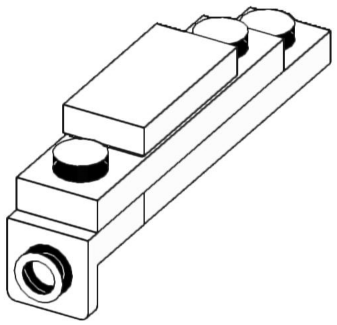

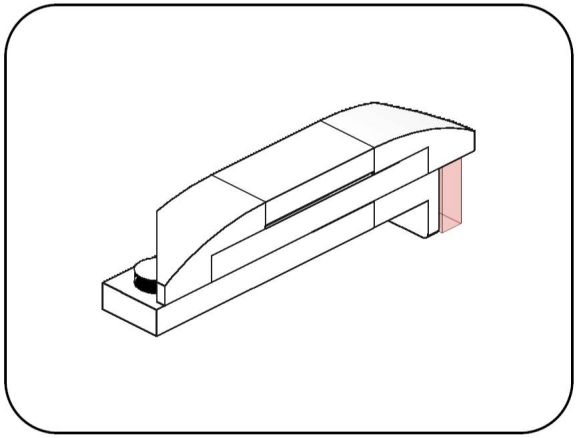

81


1x

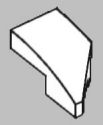
1x

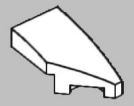
1x

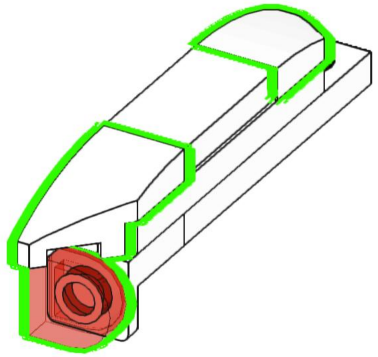

82

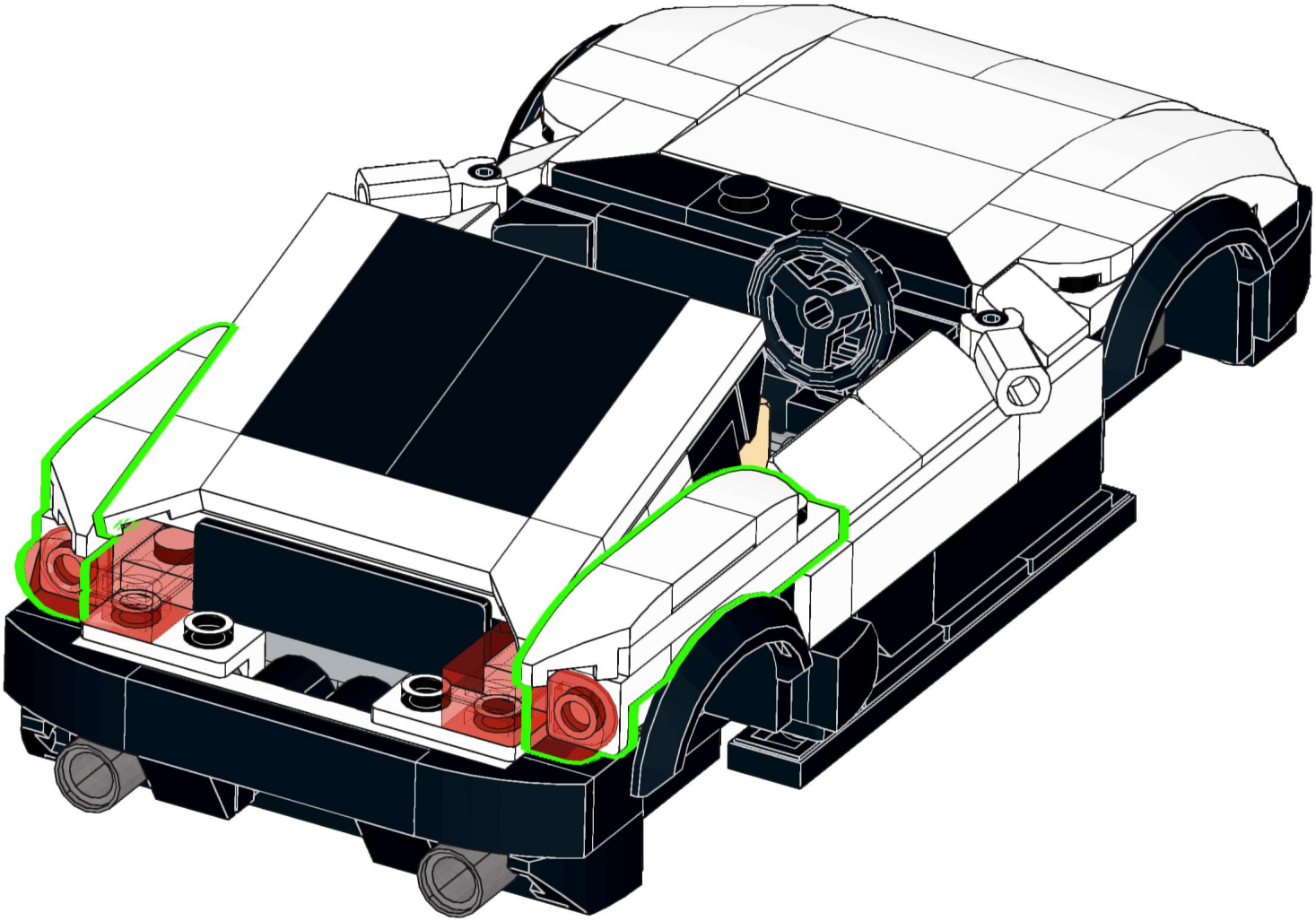


1x
2x
1x

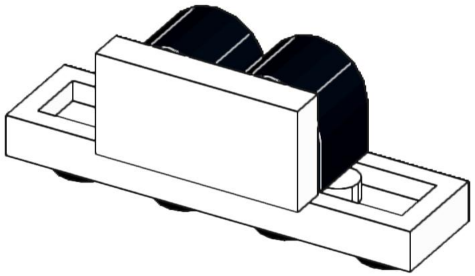

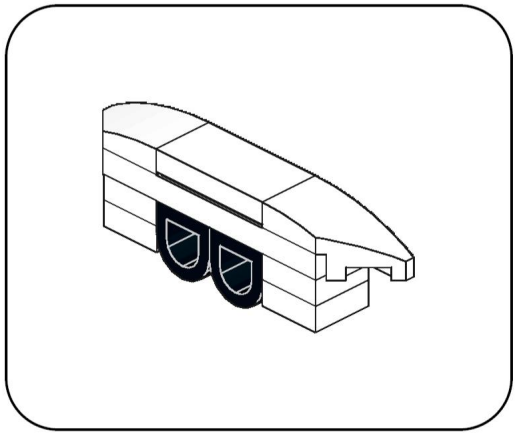

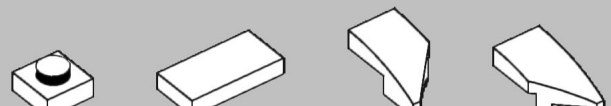
4x
1x
1x
1x

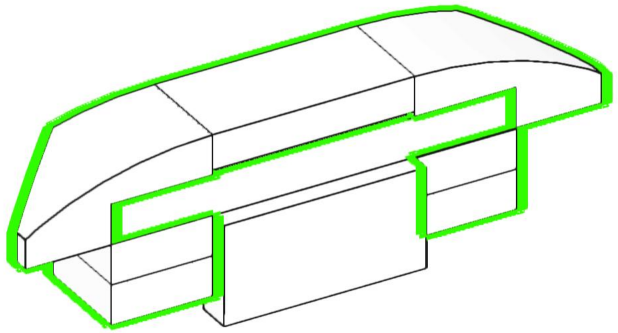

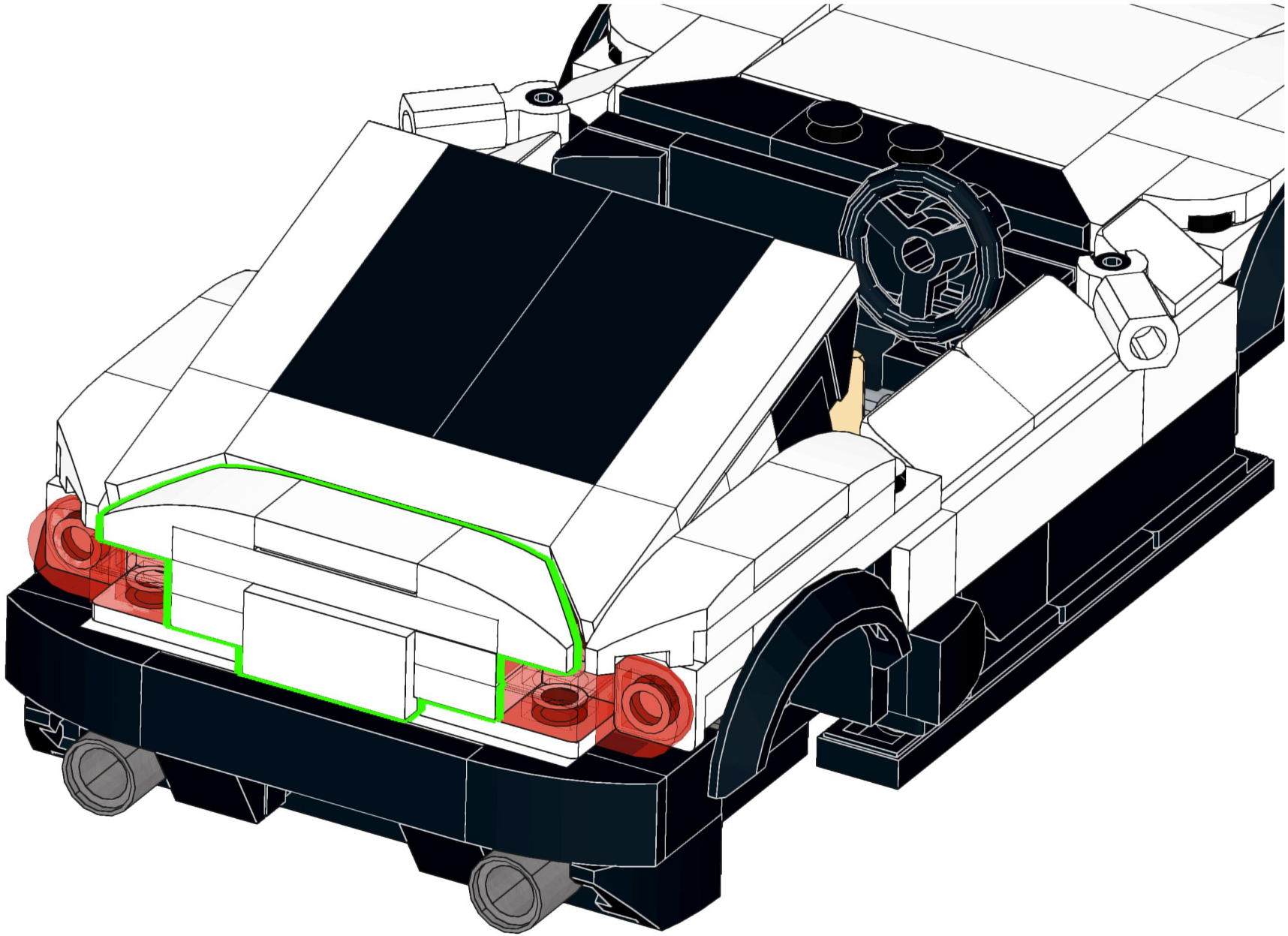

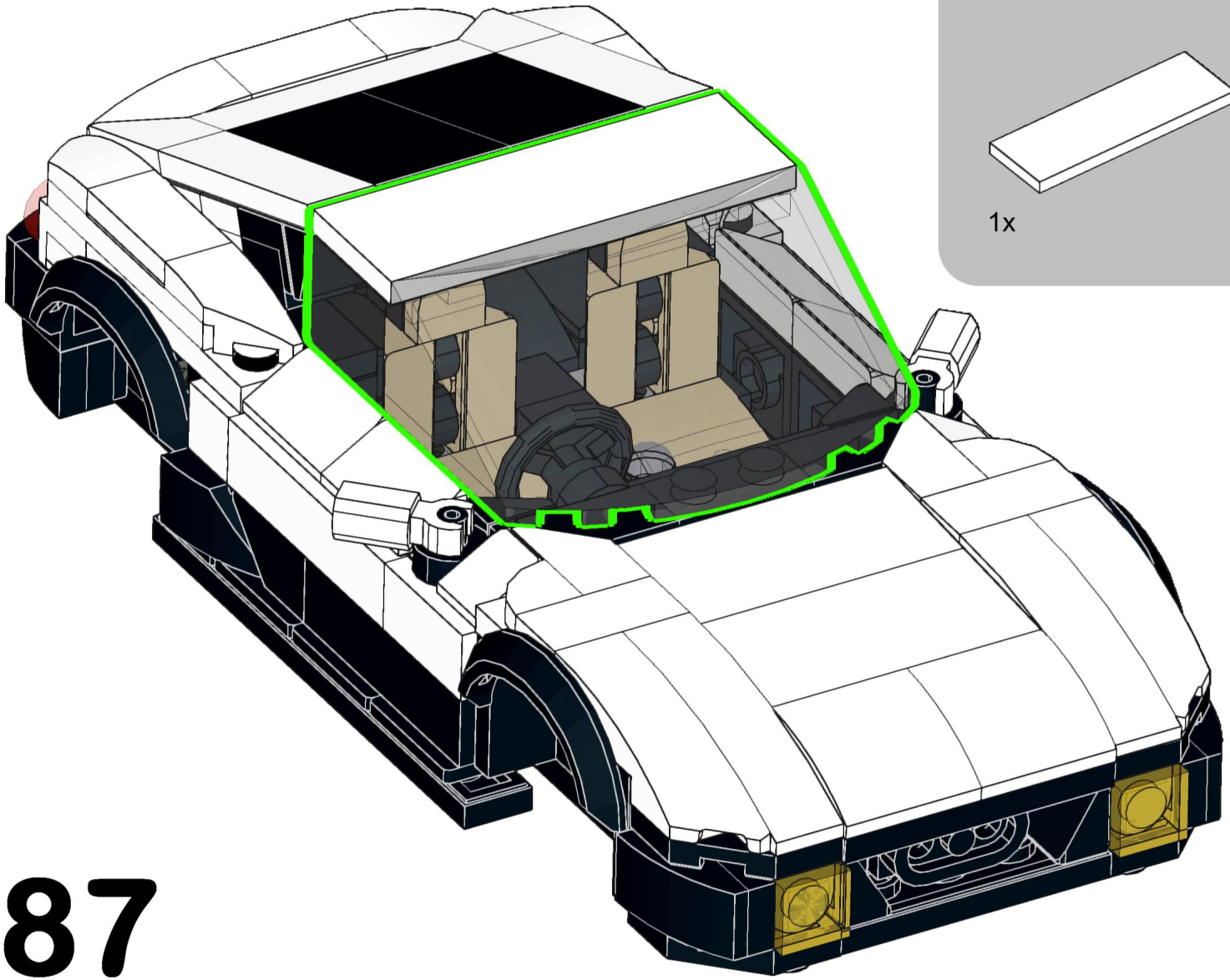

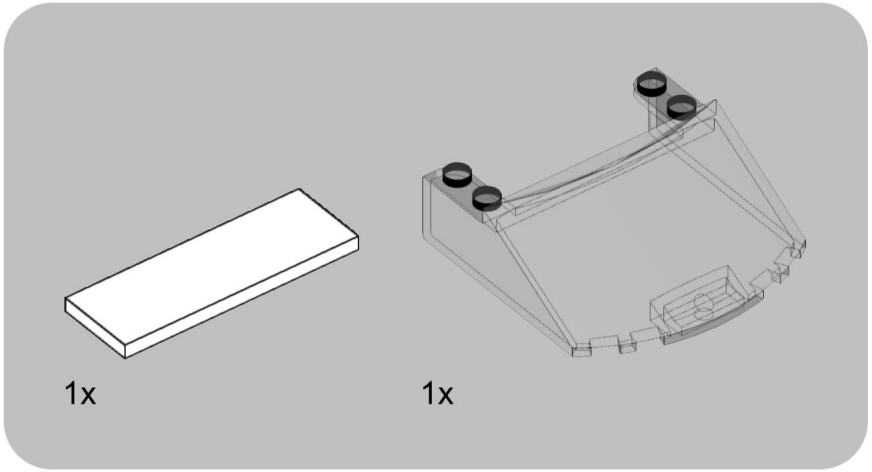
1x
1x

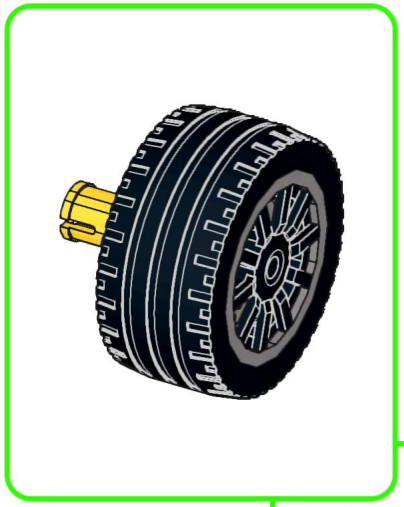

4x

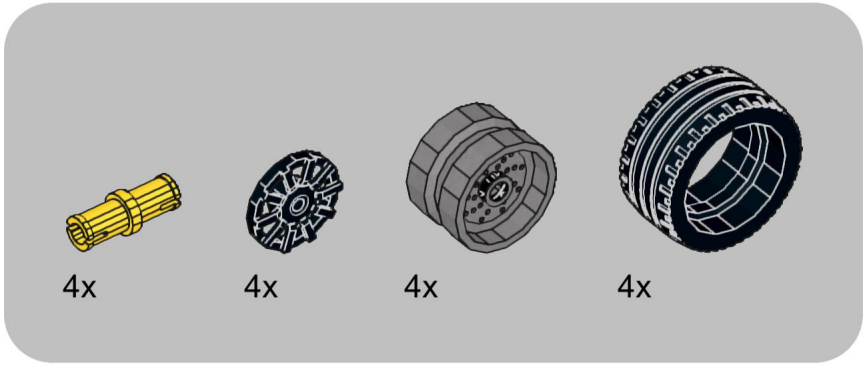

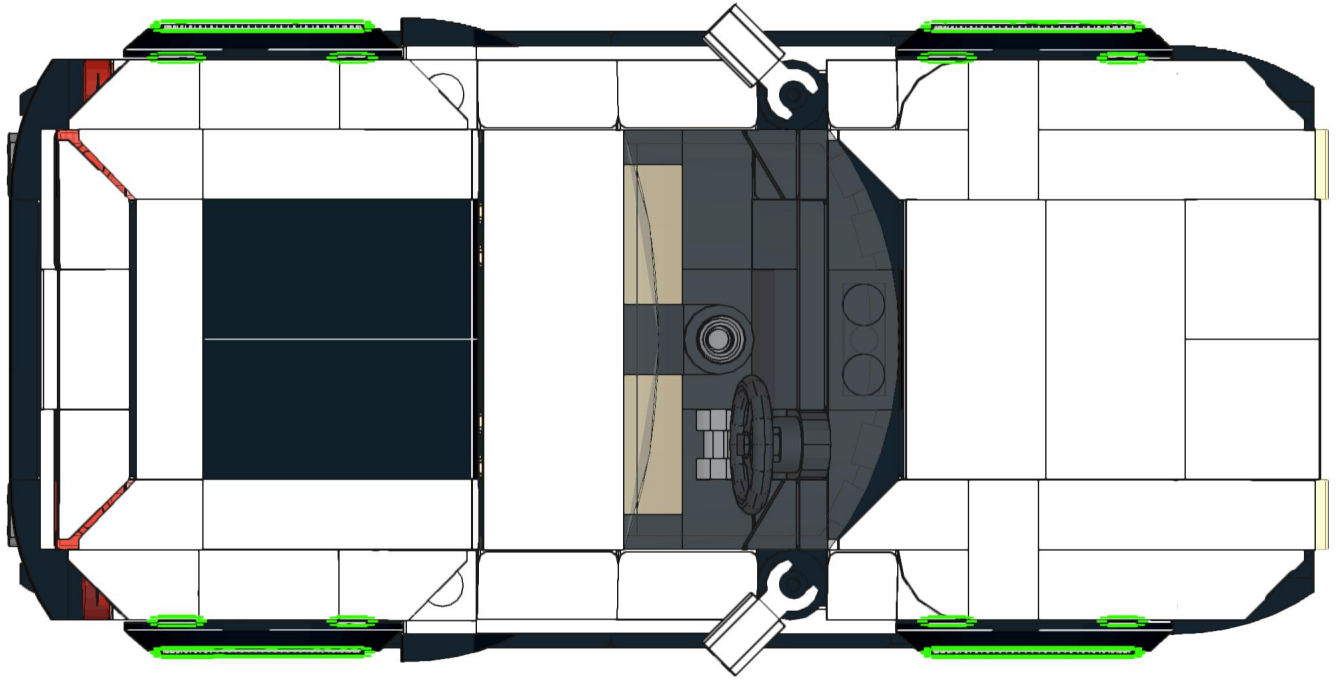

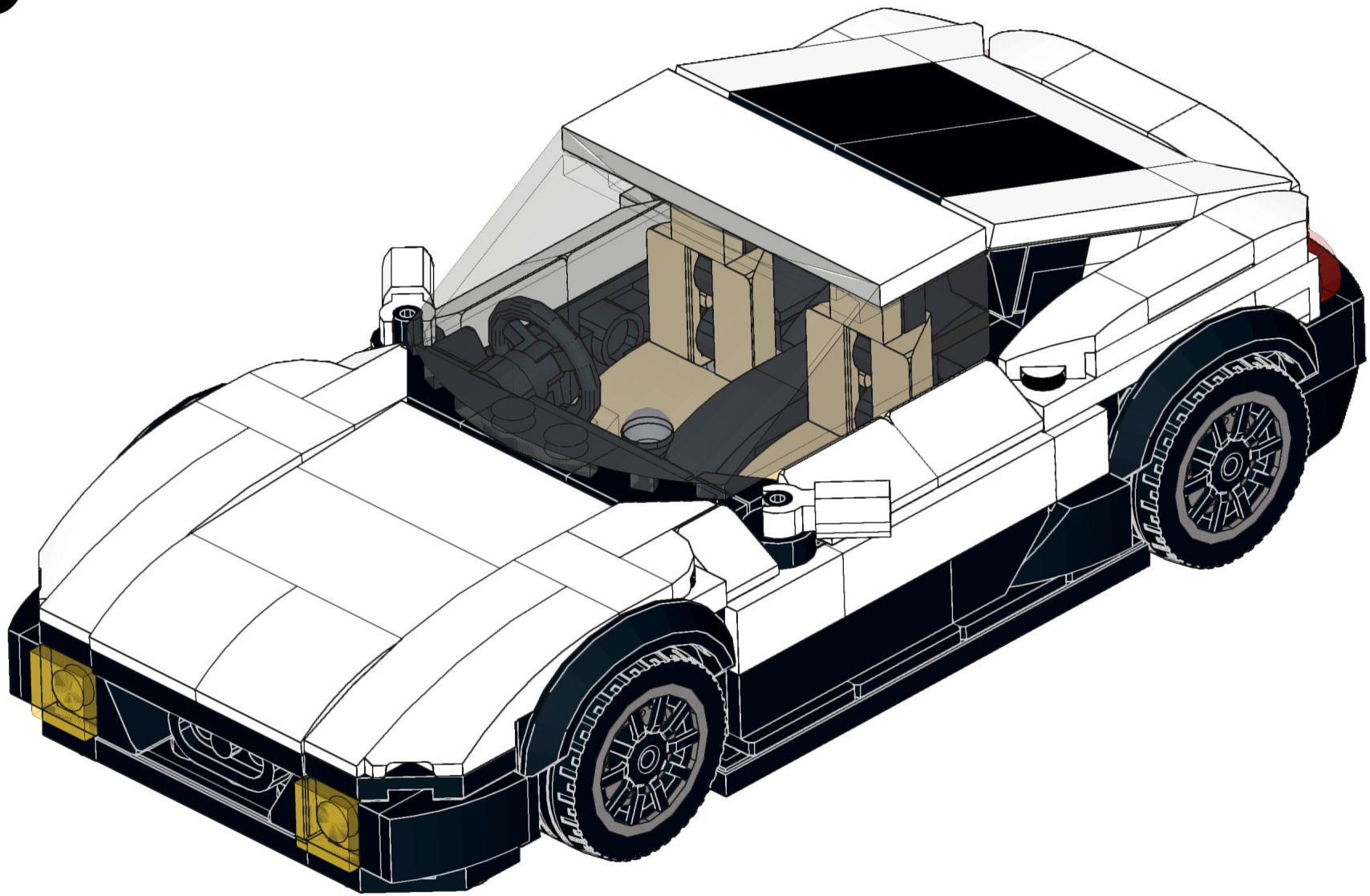



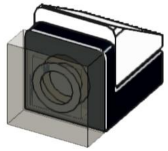

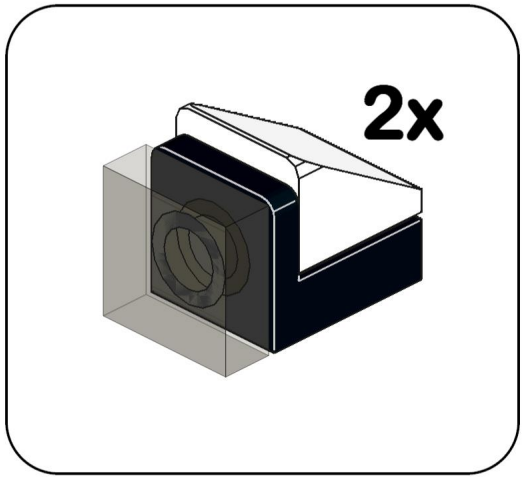

90

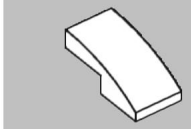



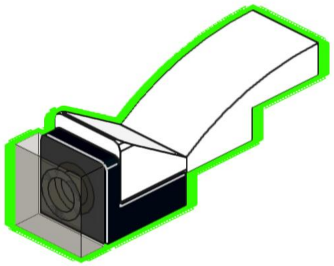

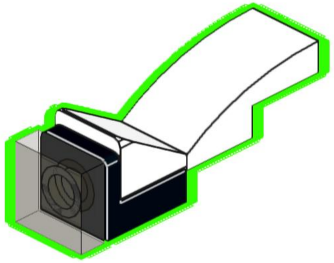

91


1x
3070, 11


3x
85861, 11


10x
3024, 11


9x
54200, 11


4x
20482, 11


1x
15712, 11


10x
86996, 11


14x
3386, 11


1x
90370pb05, 11


6x
36840, 11


2x
3005, 11


2x
5091, 11


2x
5092, 11


4x
36841, 11


1x
26047, 11


6x
26604, 11

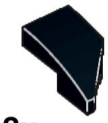
2x
29120, 11


2x
1126, 11


4x
4081b, 11


2x
29119, 11


1x
35480, 11

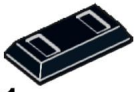
1x
99563, 11


3x
3023, 11

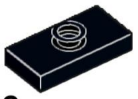
2x
15573, 11


4x
3069, 11


2x
93609, 11


5x
11477, 11

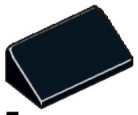
5x
85984, 11

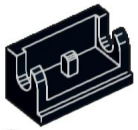
2x
3937, 11


2x
3938, 11


2x
4733, 11


1x
37352, 11


6x
99780, 11


1x
21445, 11


2x
99781, 11


4x
18978b, 11

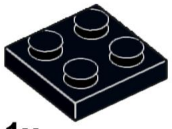
1x
3022, 11

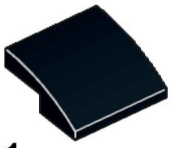
1x
15068, 11


2x
26601, 11

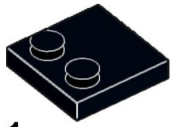
1x
33909, 11

2x
27263, 11

4x
14719, 11

1x
30663, 11

2x
2420, 11

2x
60478, 11

2x
32803, 11

8x
99206, 11

1x
63864, 11

2x
76959, 11

1x
77850, 11

4x
34103, 11

5x
2431, 11

2x
3710, 11

2x
30413, 11

1x
3010, 11

4x
18977, 11



4x
3020, 11



3x
87079, 11



4x
98282, 11



1x
3666, 11



1x
3032, 11



2x
4162, 11

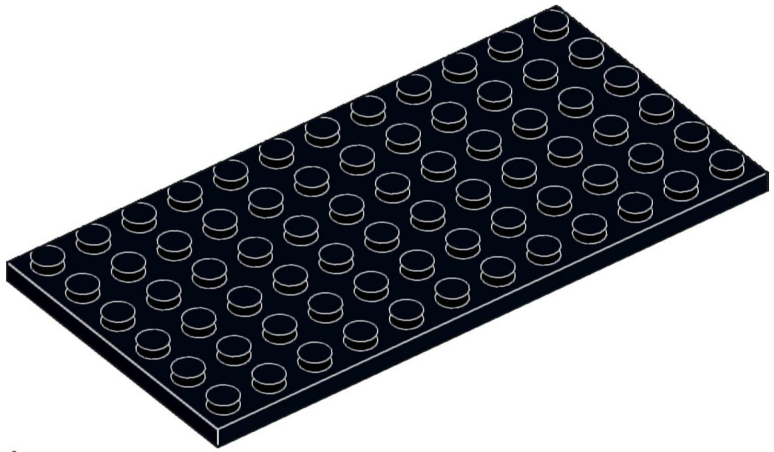

1x
3028, 11



3x
85861, 85



4x
3024, 85



2x
36840, 85



2x
4070, 85

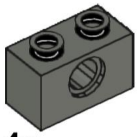

4x
3700, 85

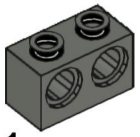

1x
32000, 85

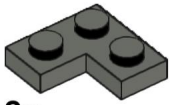

2x
2420, 85



2x
85861, 86

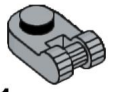

1x
26047, 86

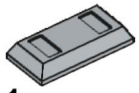

1x
99563, 86



2x
32828, 86

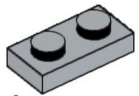

4x
3023, 86



3x
4032, 86

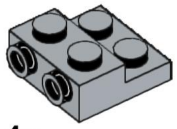

4x
99206, 86

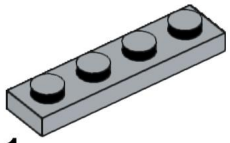

1x
3710, 86



2x
25269, 1



2x
3070, 1



10x
3024, 1



4x
54200, 1



2x
11090, 1

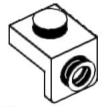

2x
36841, 1



2x
5091, 1

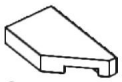

2x
5092, 1

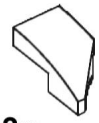

3x
29120, 1

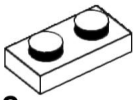

2x
3023, 1

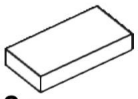

8x
3069, 1

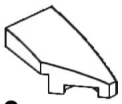

3x
29119, 1

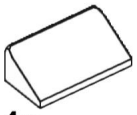

4x
85984, 1

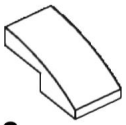

2x
11477, 1

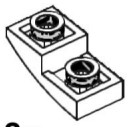

2x
24201, 1

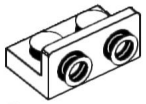

2x
99780, 1

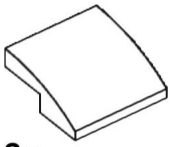

2x
15068, 1

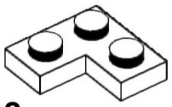

2x
2420, 1

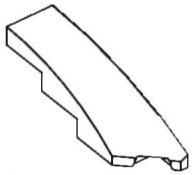

1x
5414, 1

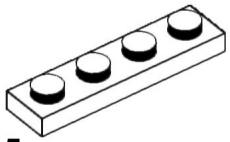

5x
3710, 1

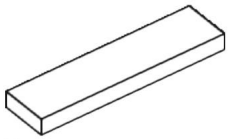

5x
2431, 1

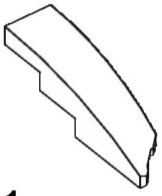

1x
5415, 1

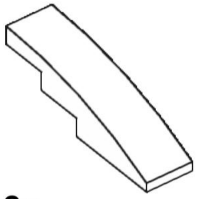

2x
61678, 1

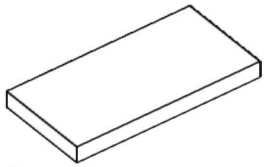

2x
87079, 1

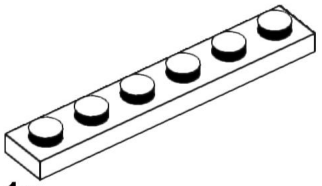

1x
3666, 1

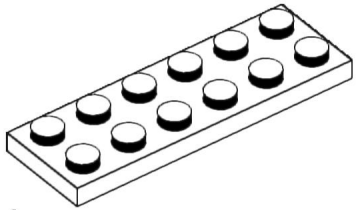

1x
3795, 1

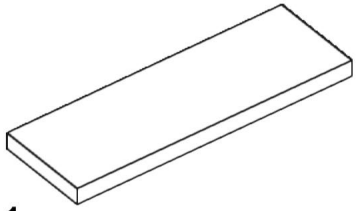

1x
69729, 1

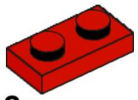

2x
3023, 5

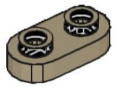

2x
35480, 69

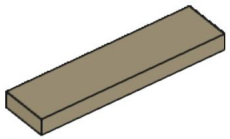

1x
2431, 69



2x
24246, 2

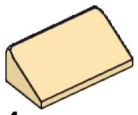

4x
85984, 2

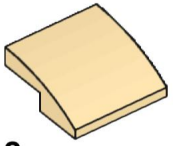

2x
15068, 2

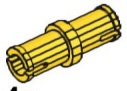

4x
3673, 3



2x
3070, 13

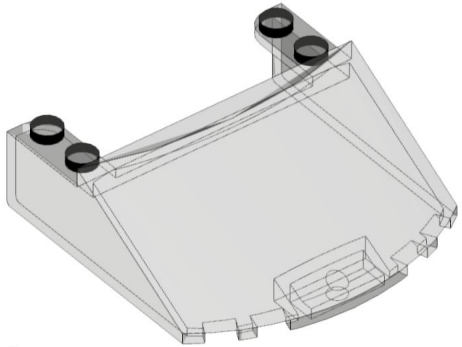

1x
65632, 251



2x
24246, 17



2x
3024, 17

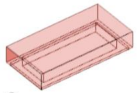

2x
3069, 17



2x
3070, 19



1x
98138, 95



2x
18654, 95



4x
66727, 95

NEO86



8STUD CHAMPIONS

DD0002

@uncledimabuilds

NEO86





8STUD CHAMPIONS

DD0002

@uncledimabuilds