RIVA 1200L



8STUD CHAMPIONS

DD0003

@uncledimabuilds

1

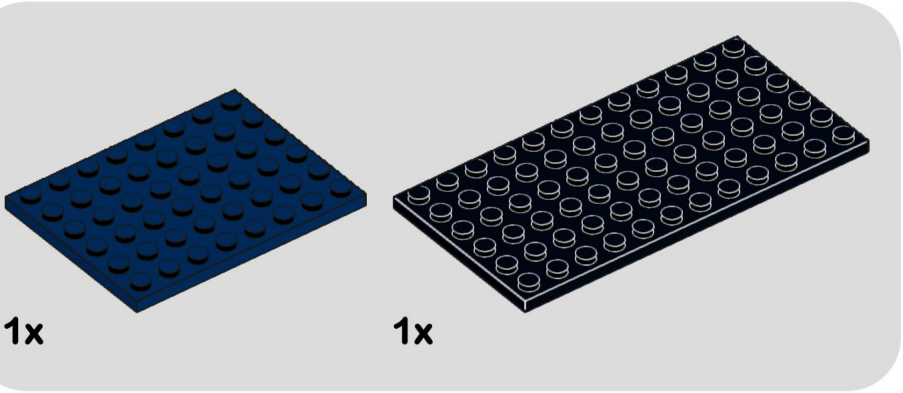

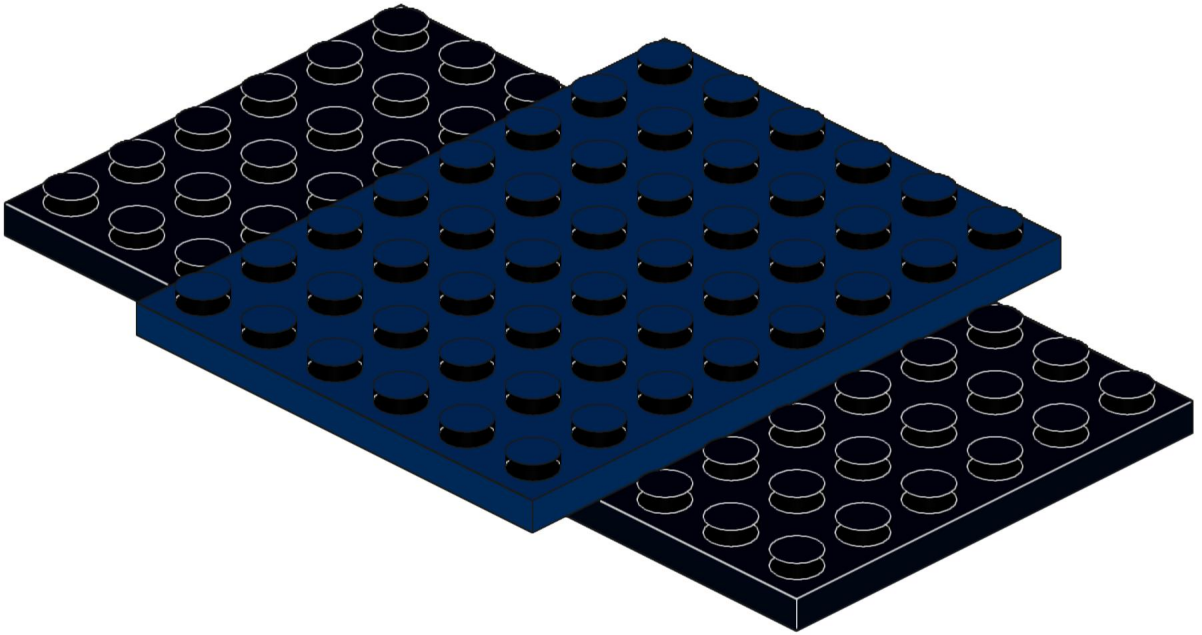

2

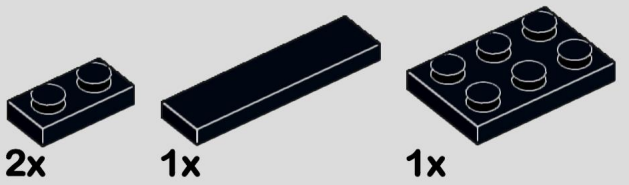

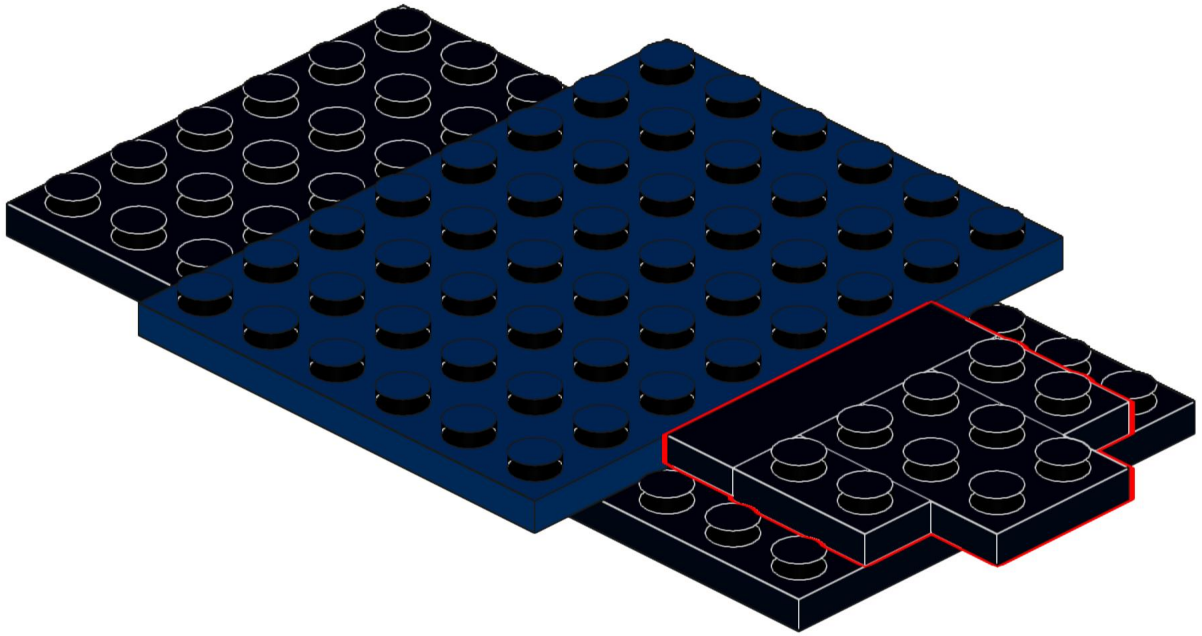

3

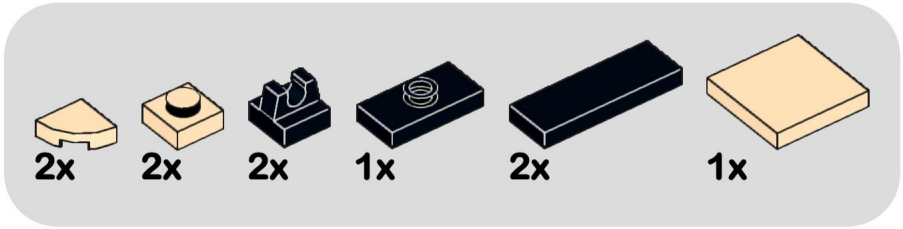

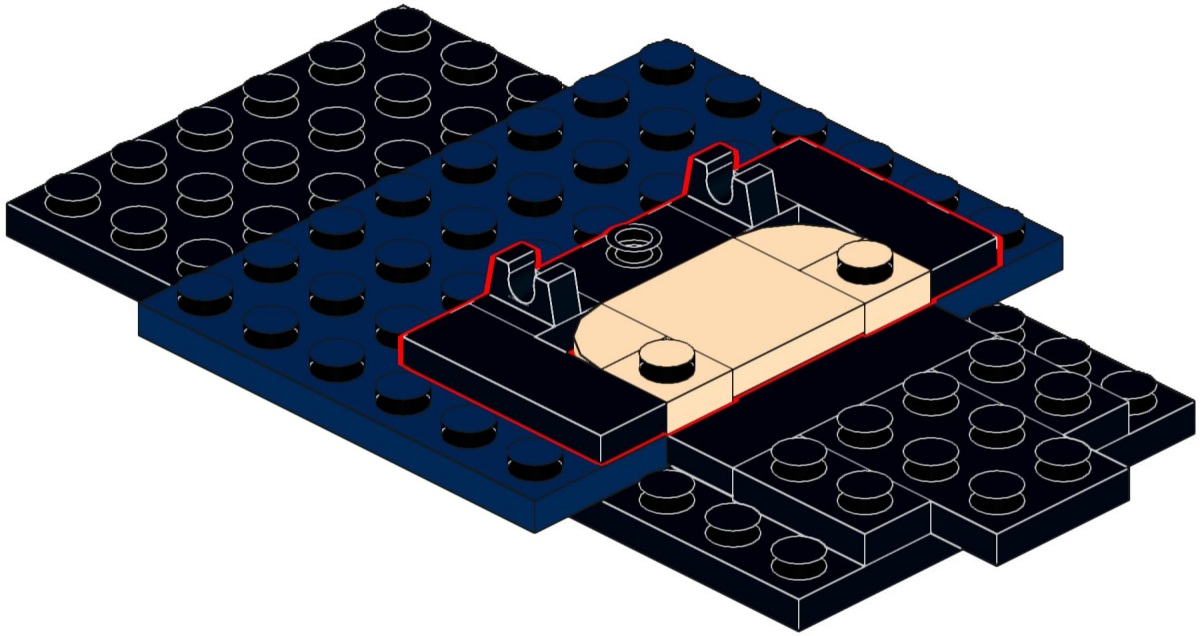

4

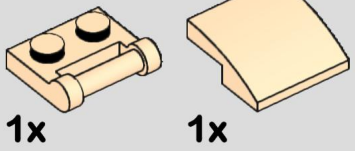

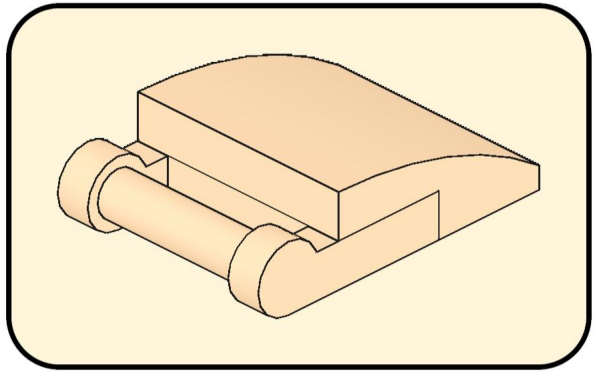

2x

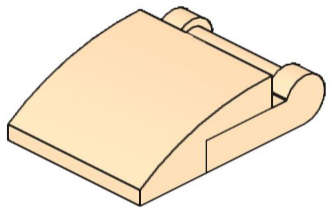

5

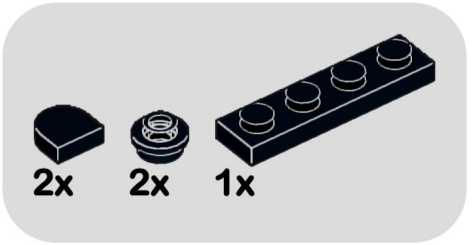

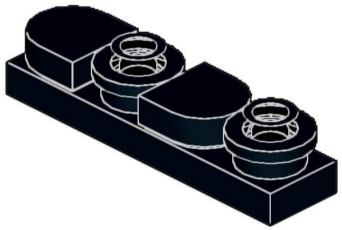

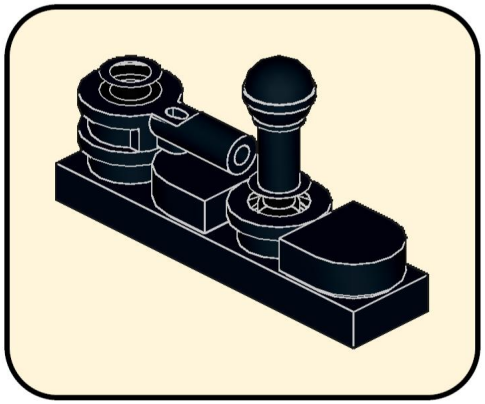

6



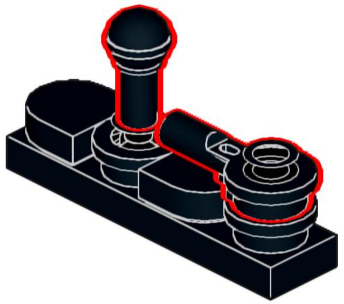

7

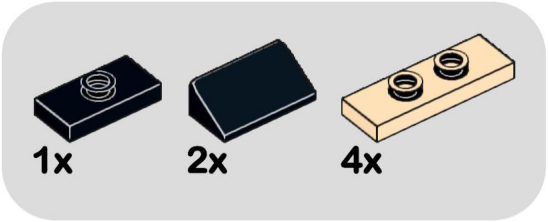

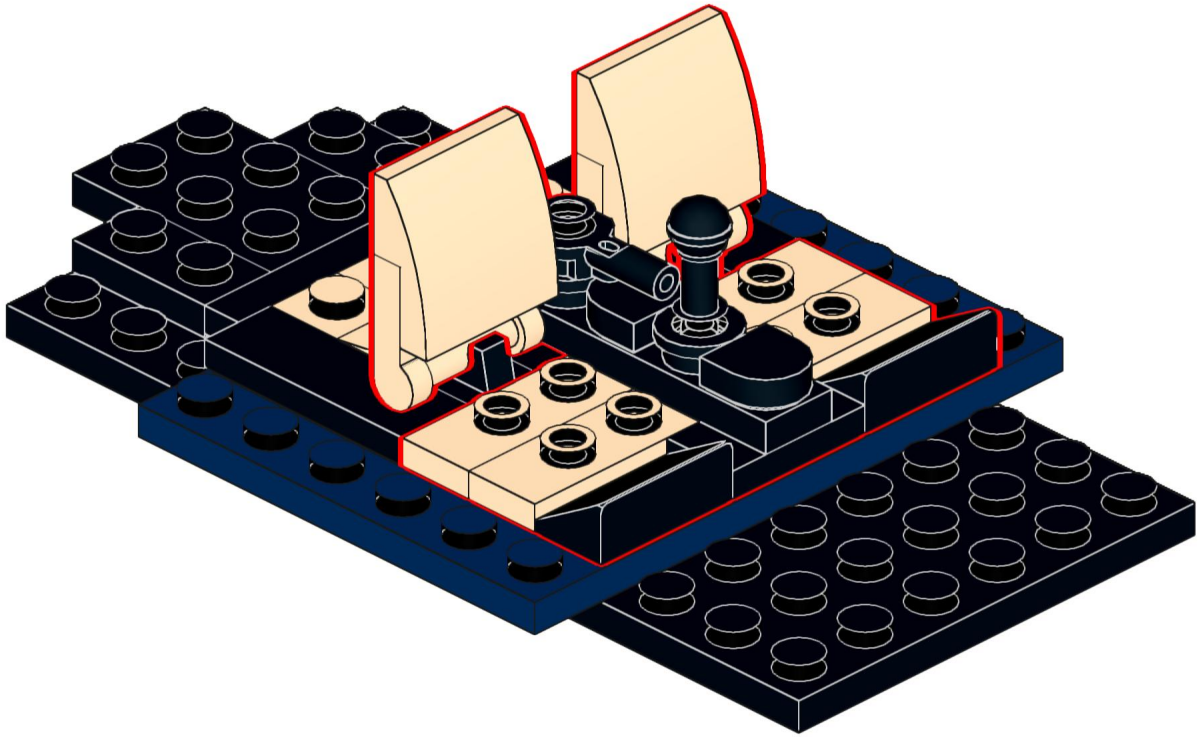

8

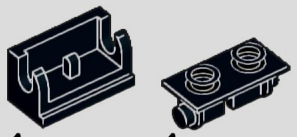

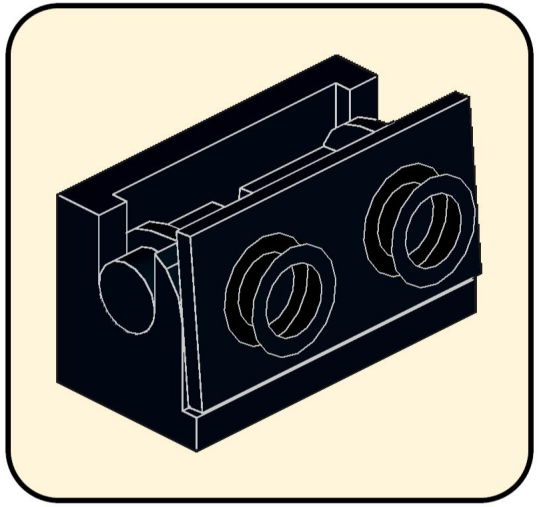

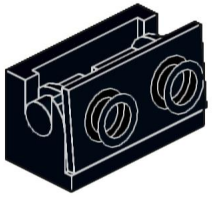

9

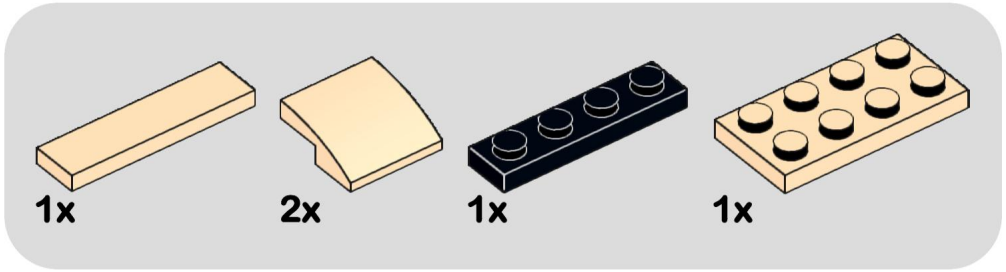

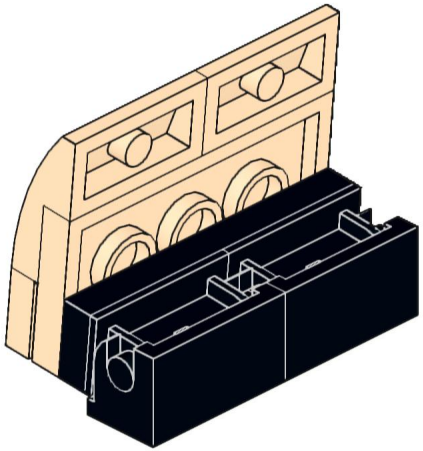

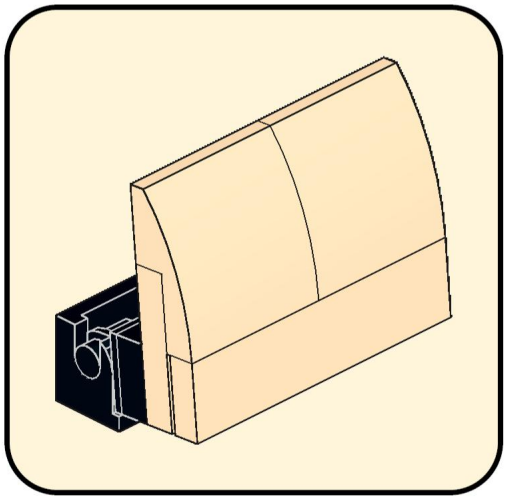

10

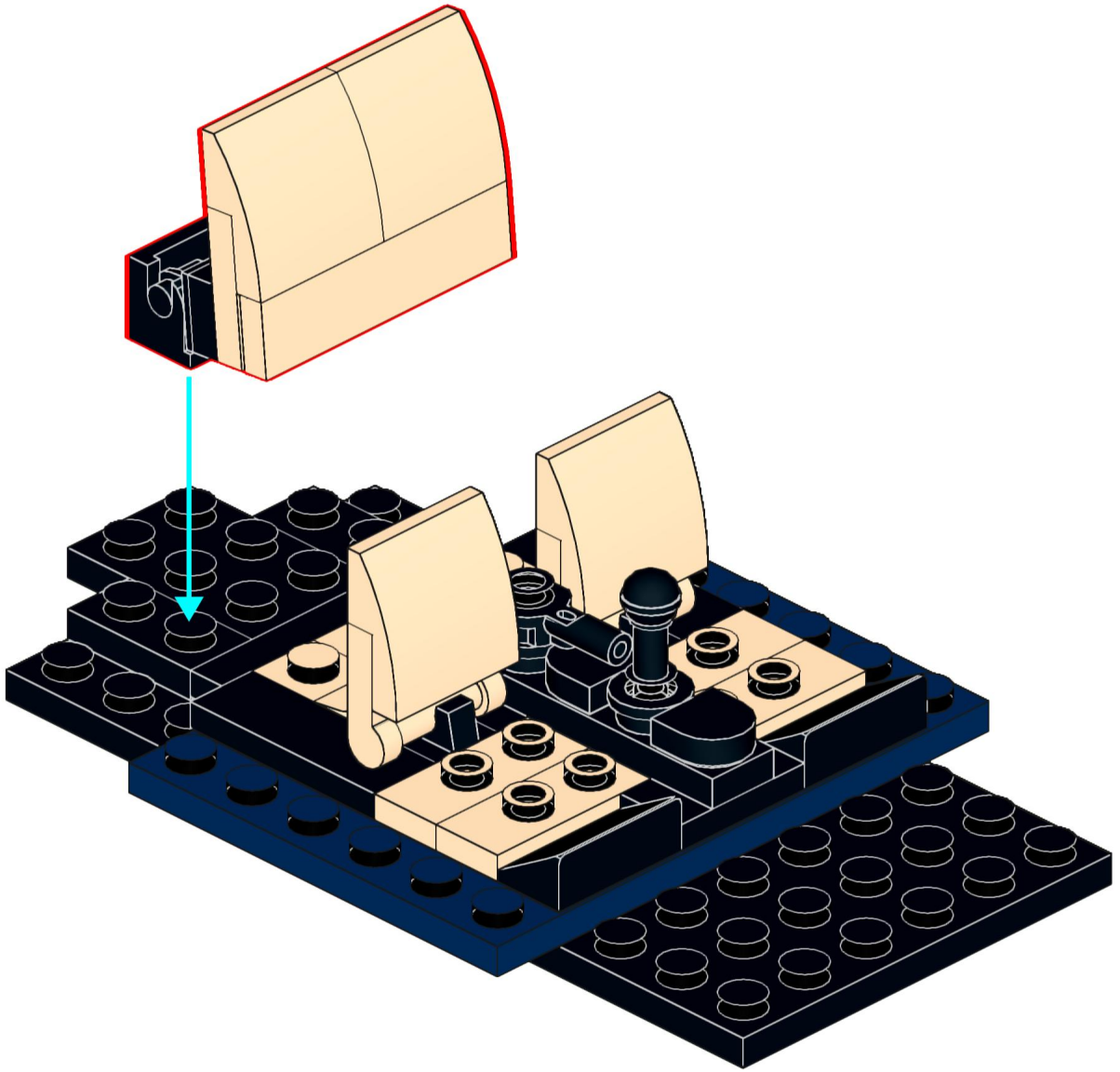

11

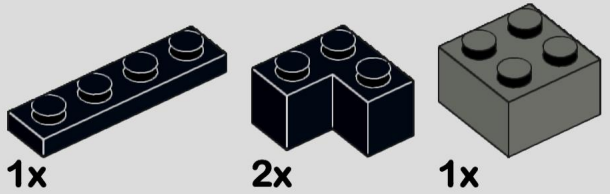

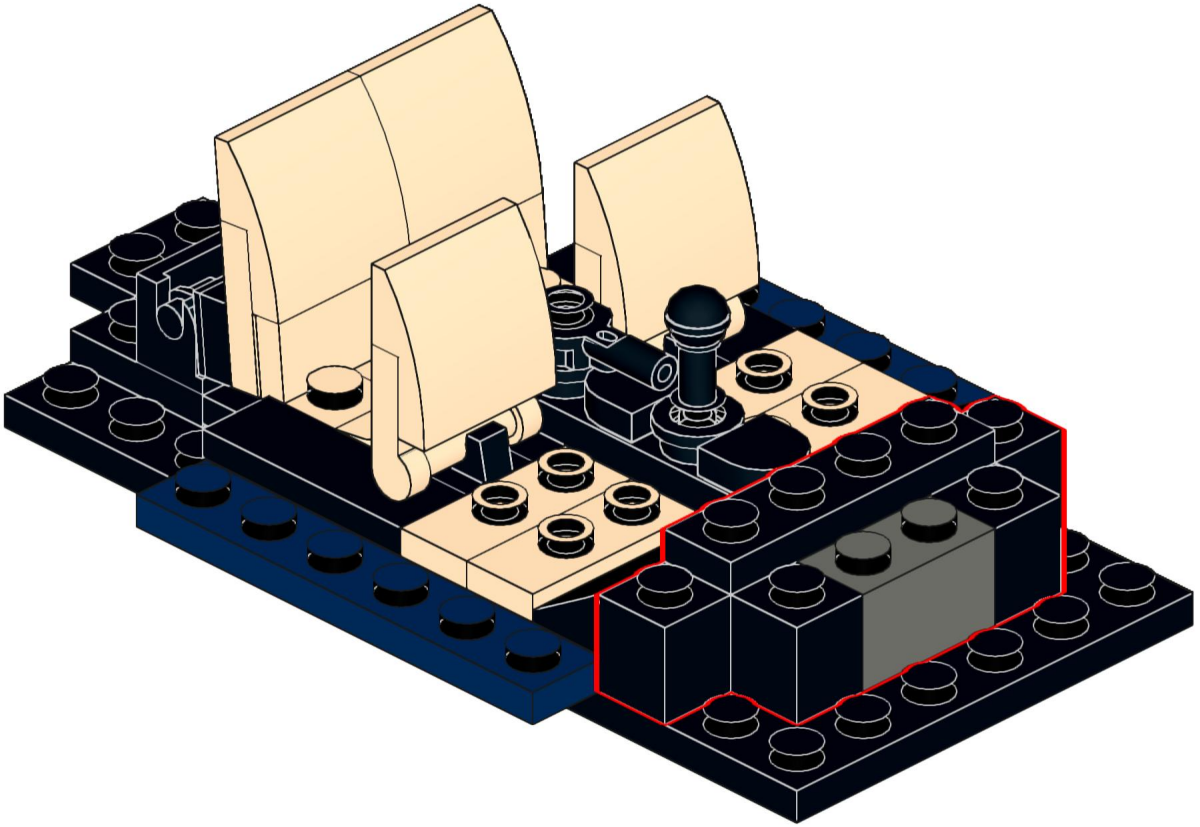

12



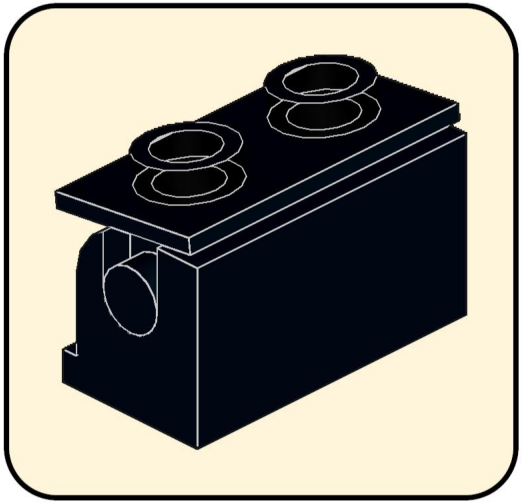

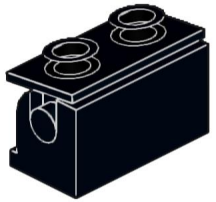

13

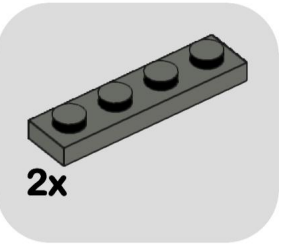

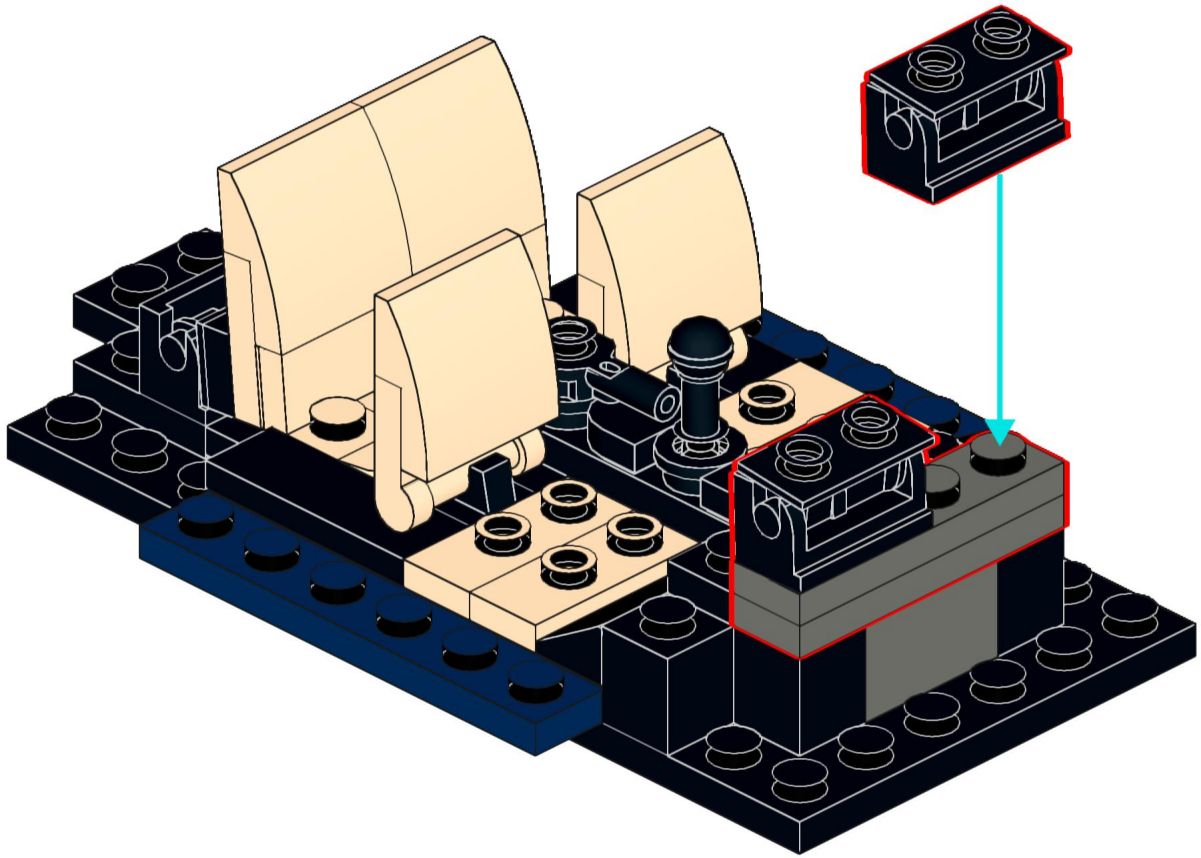

14

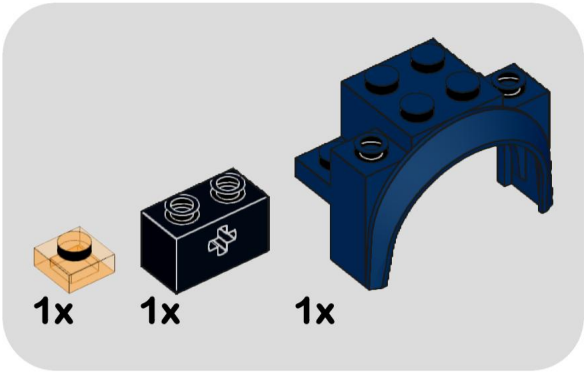

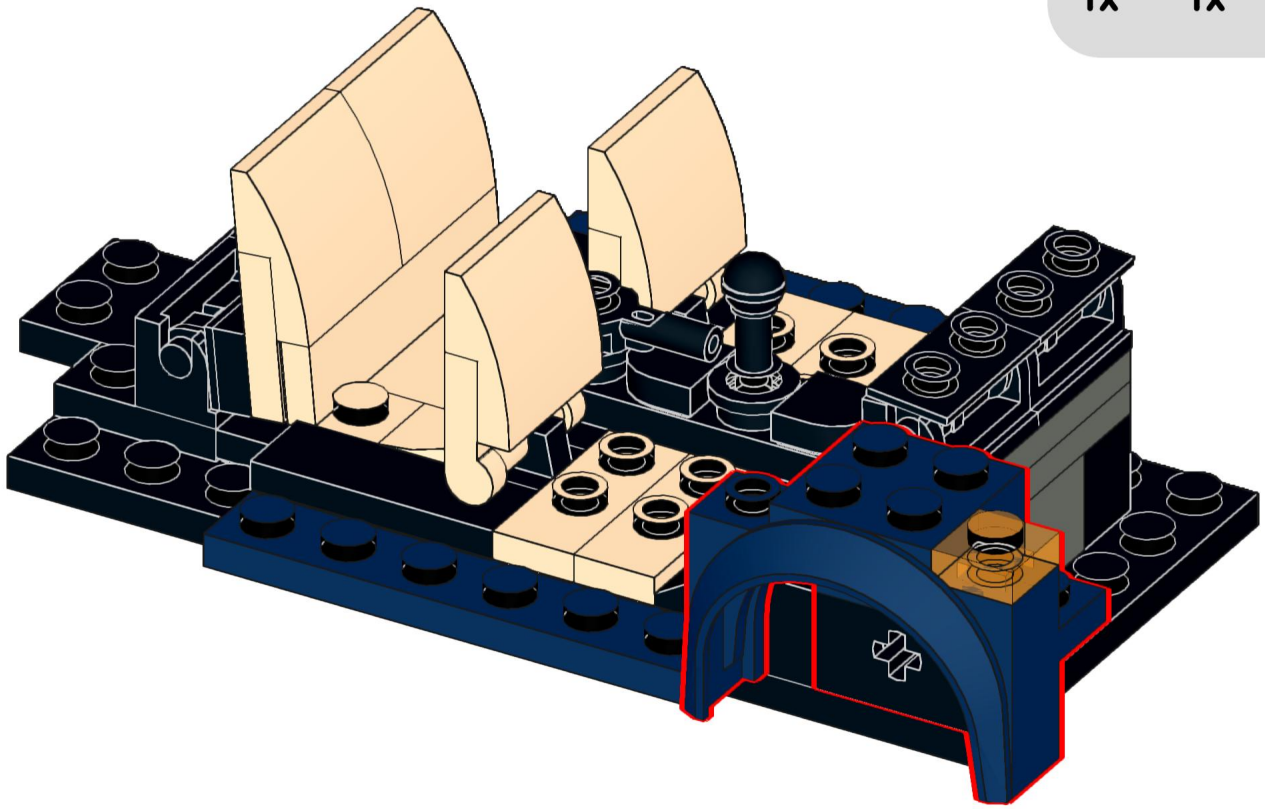

15

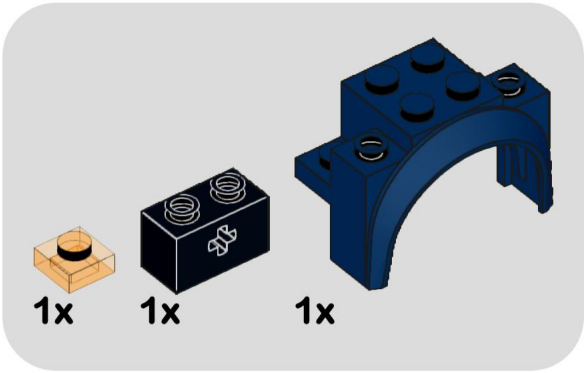

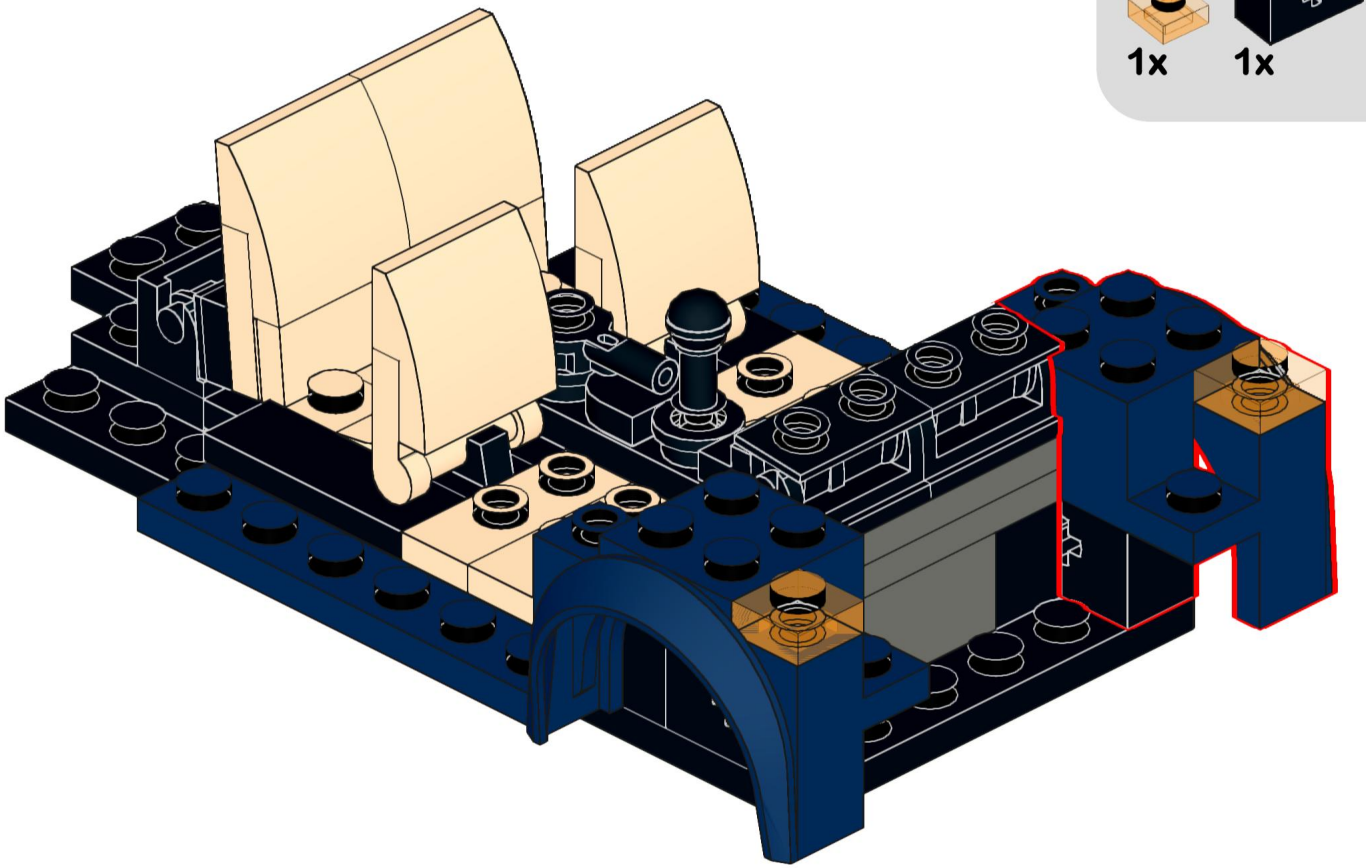

16

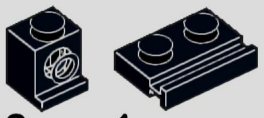

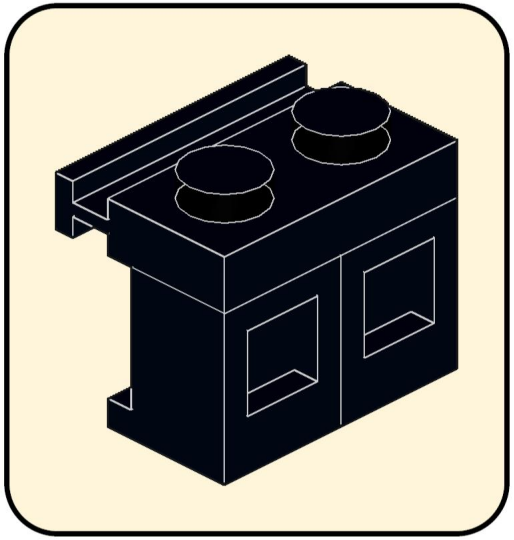

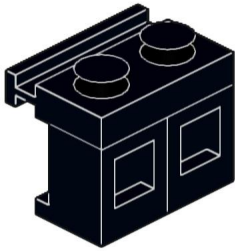

17

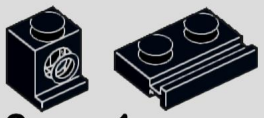

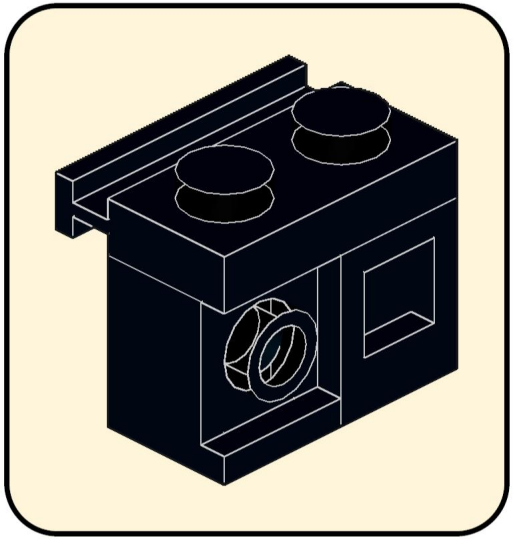

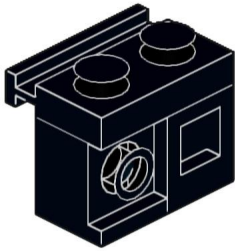

18

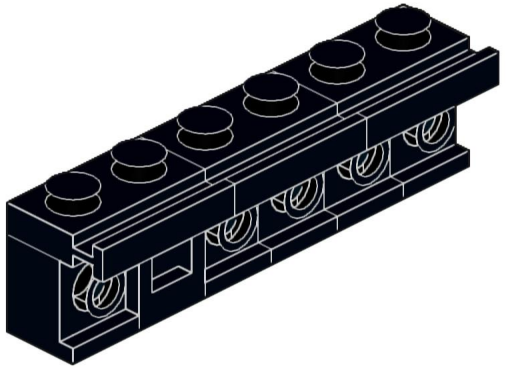

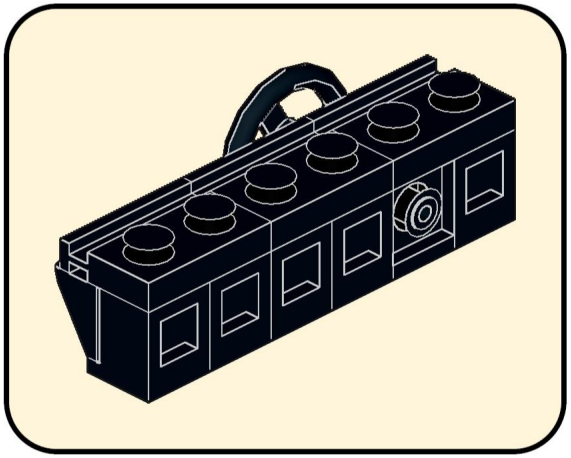

19

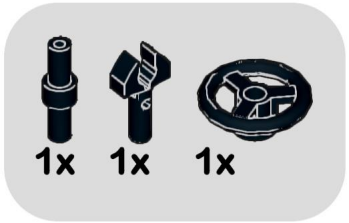

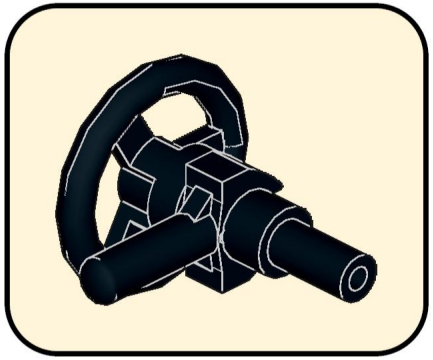



20

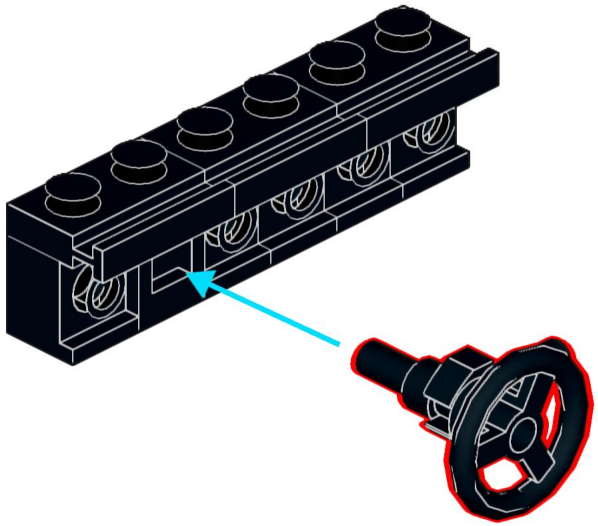

21

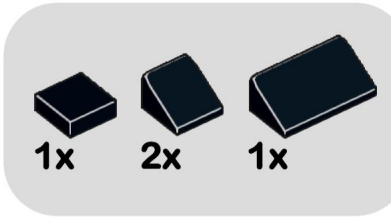

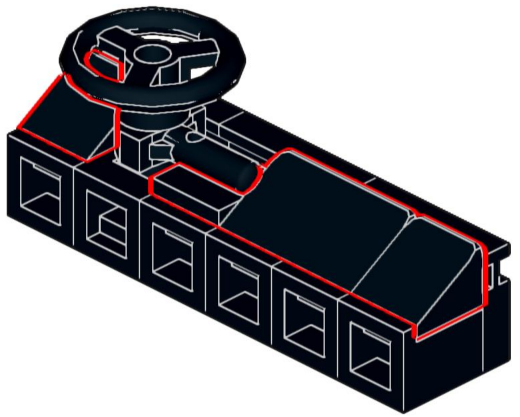

22

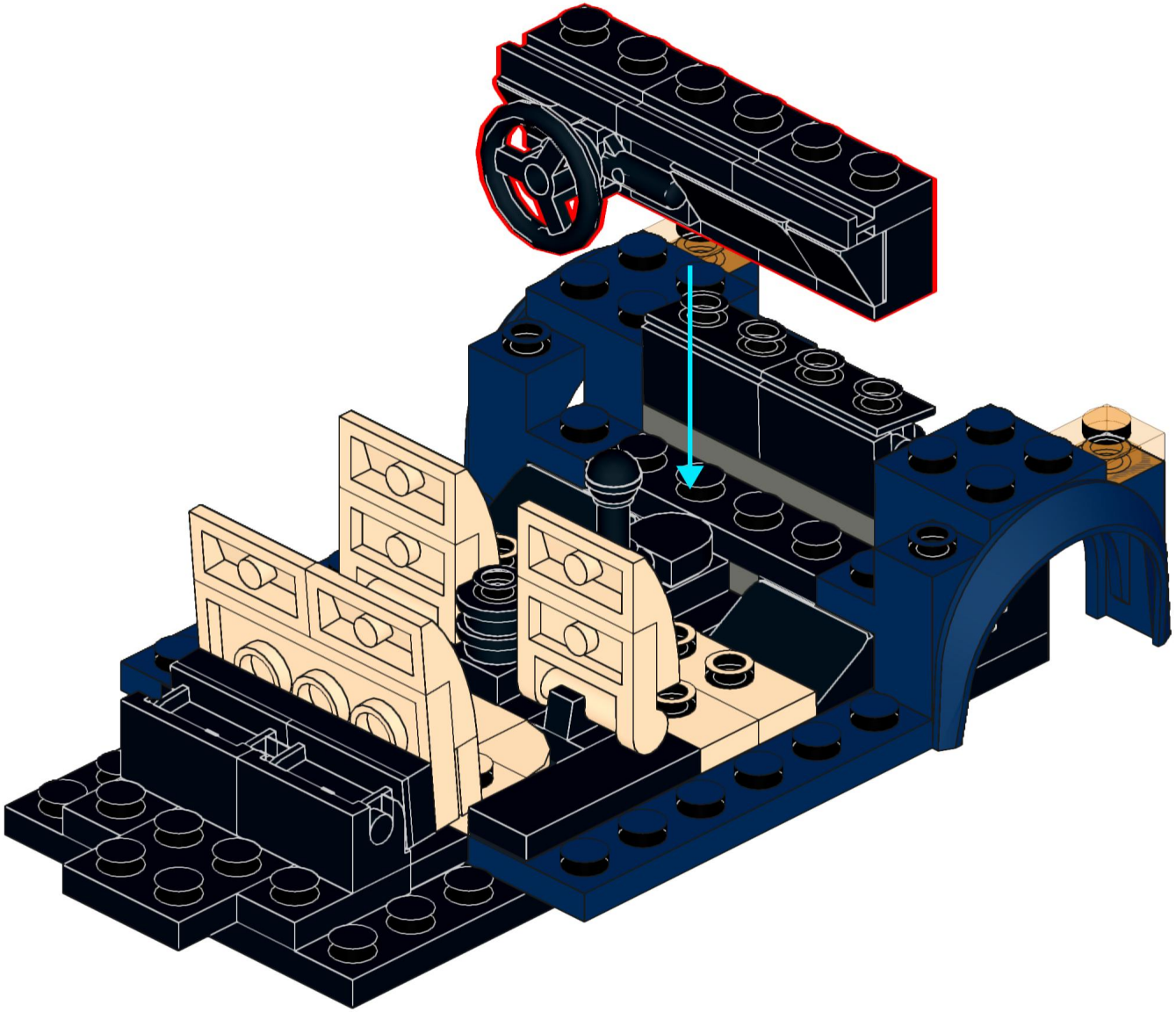

23

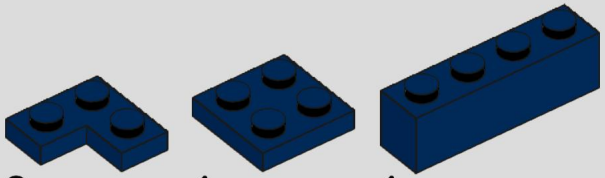

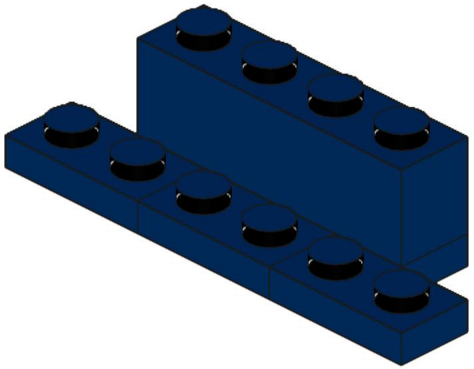

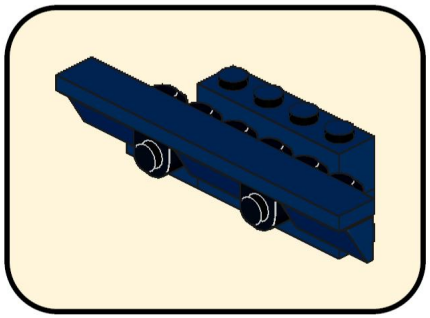

24



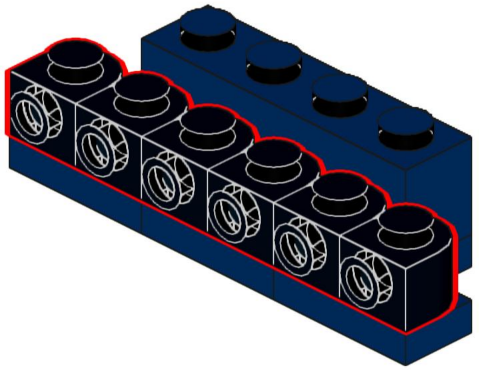

25

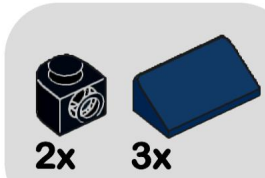

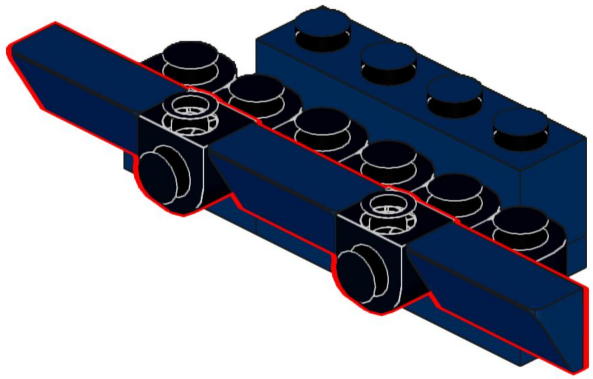

26

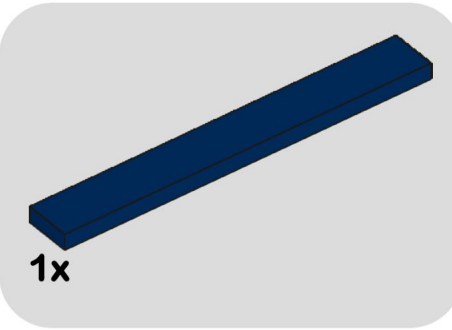

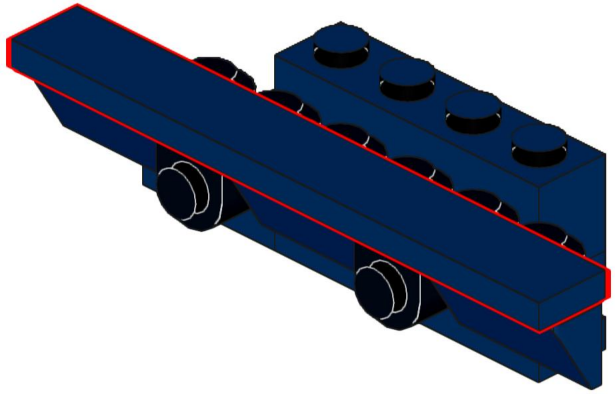

27

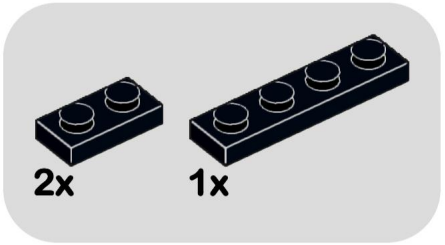

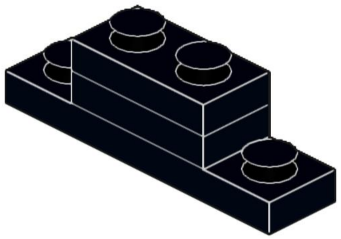

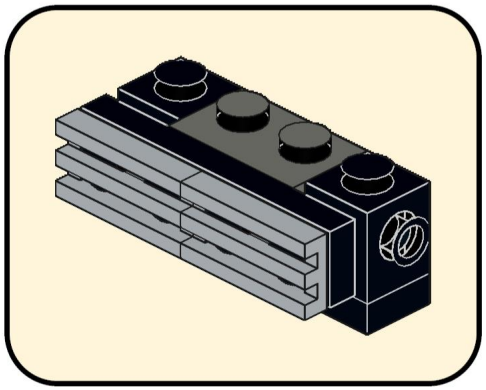

28

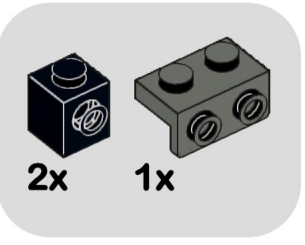



29

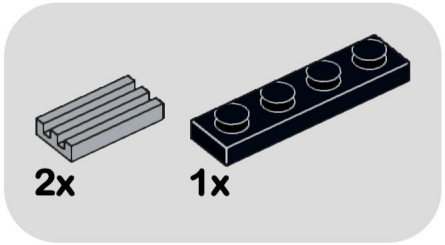

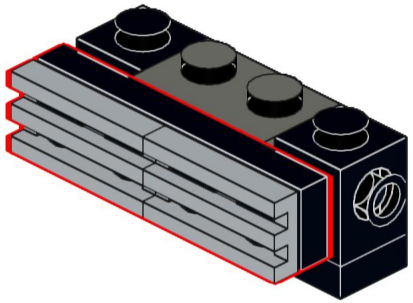

30

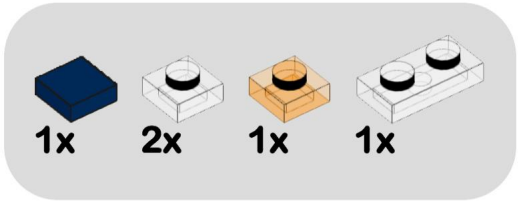

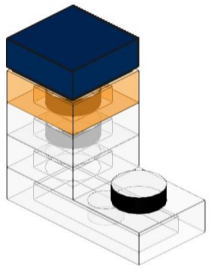

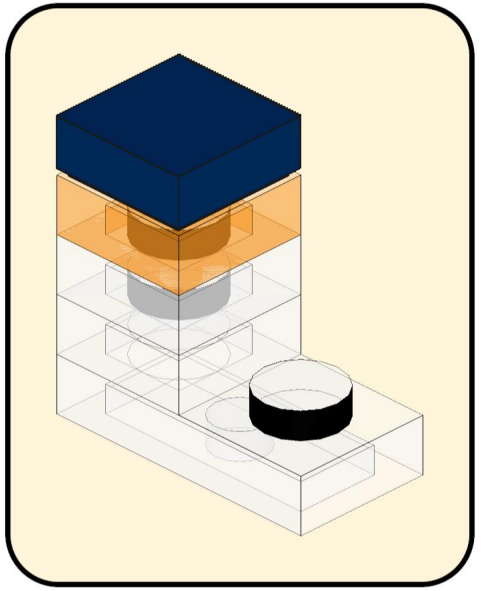

31

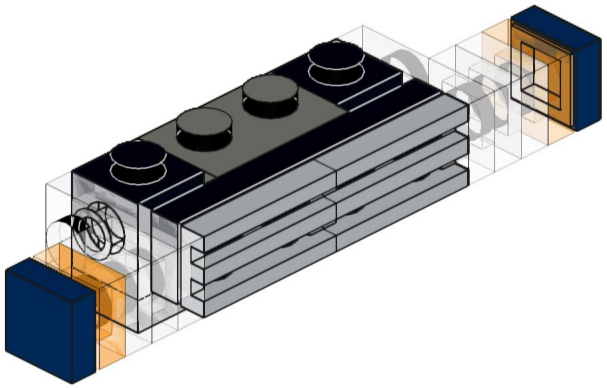

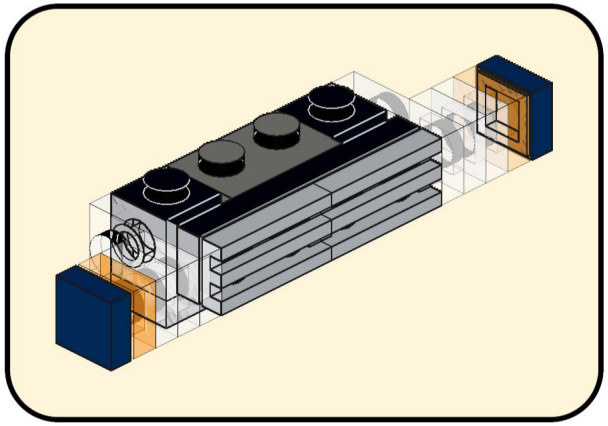

32

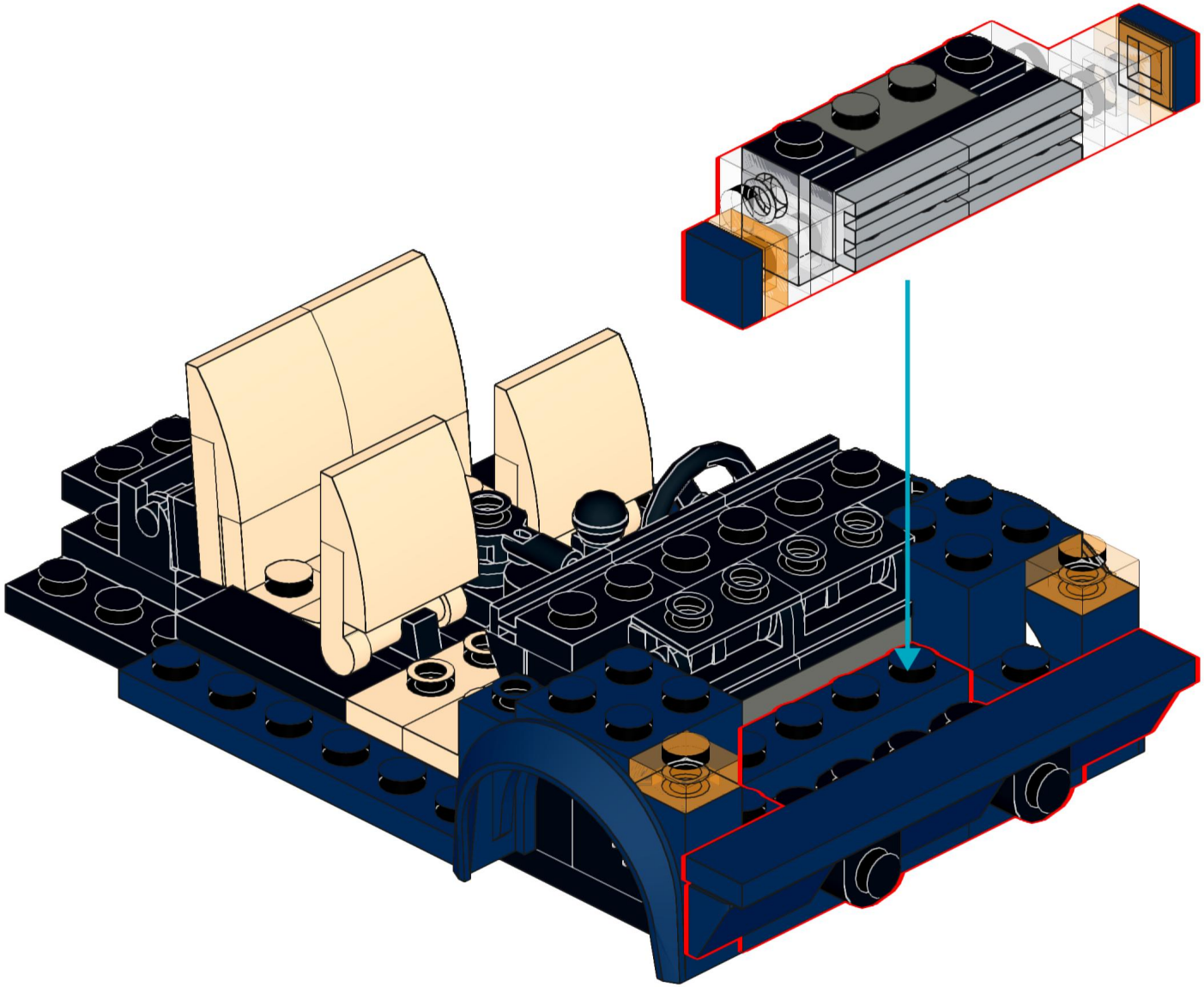

33

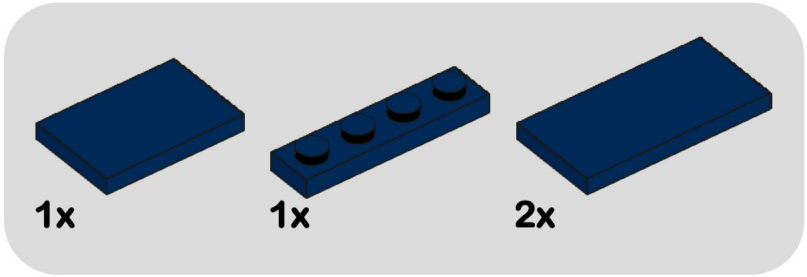

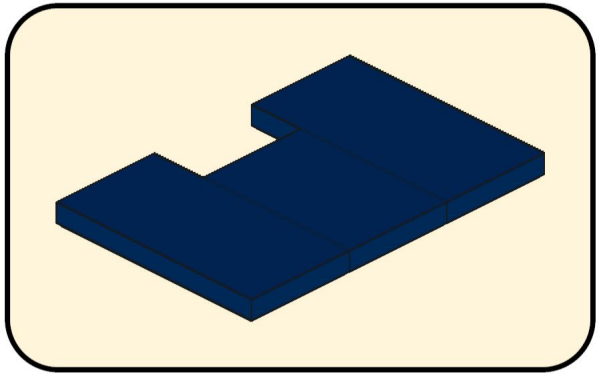

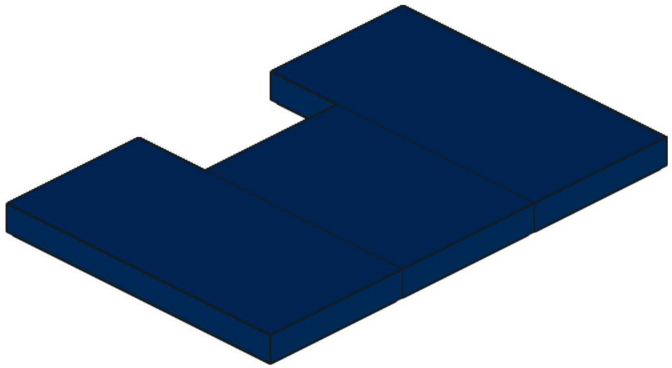

34

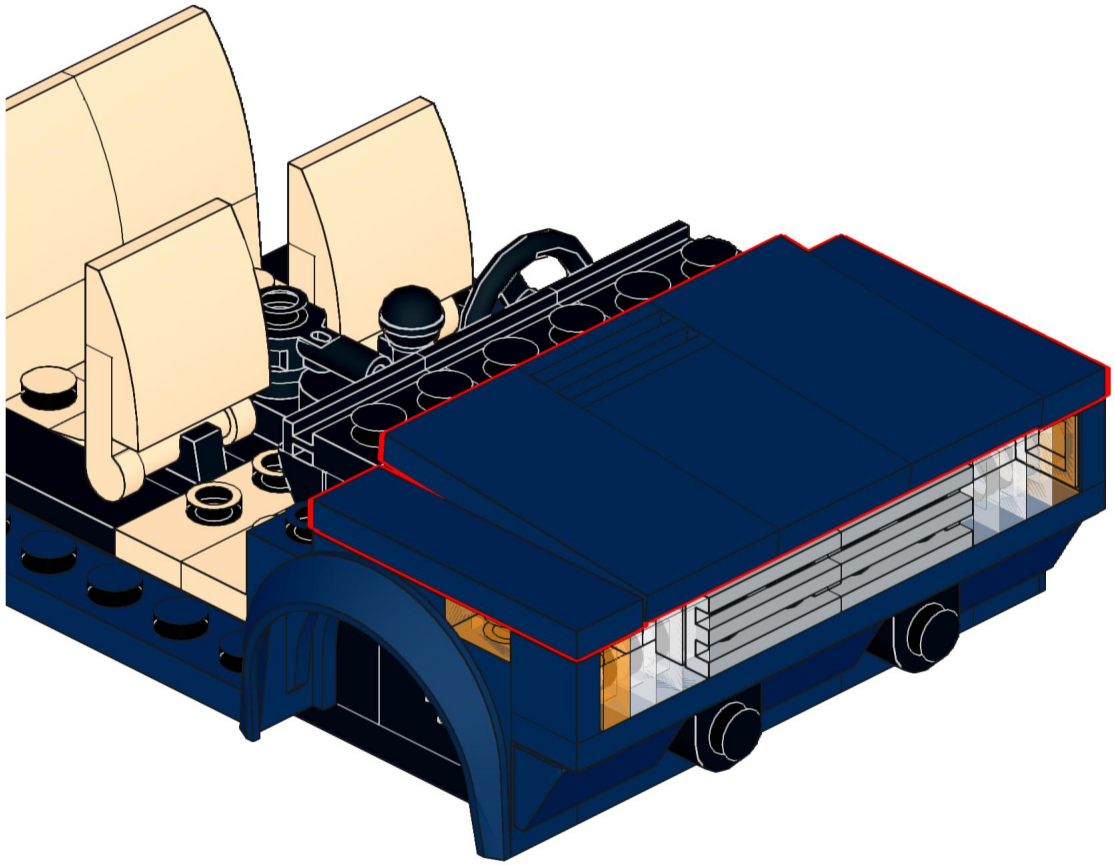

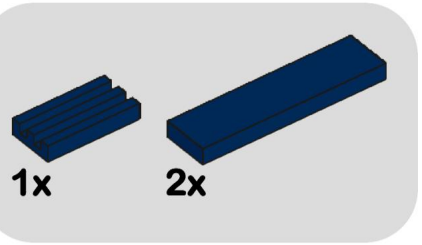

35

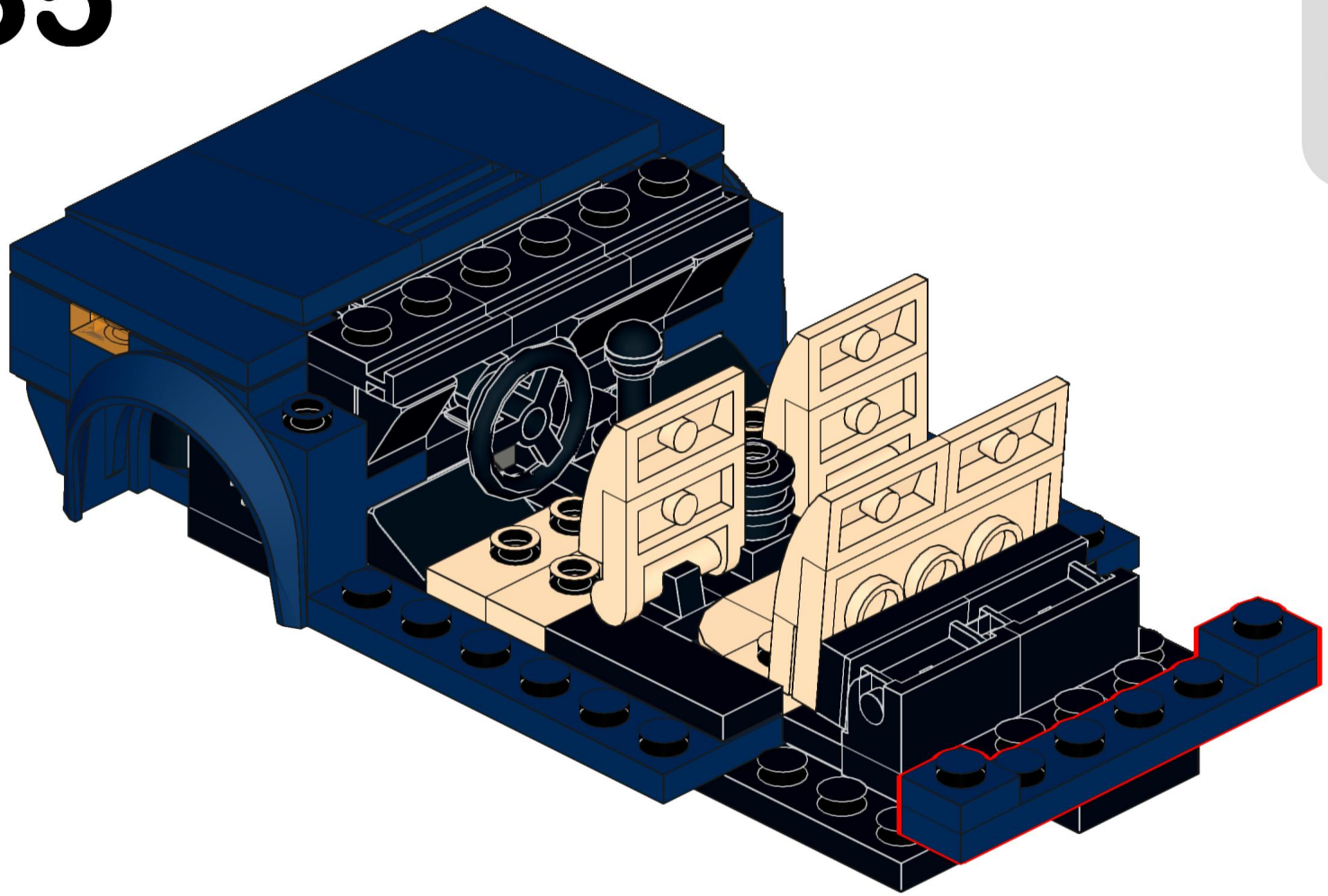

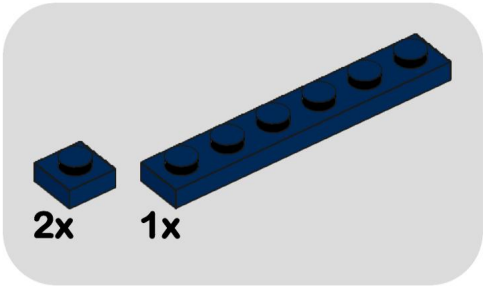

36

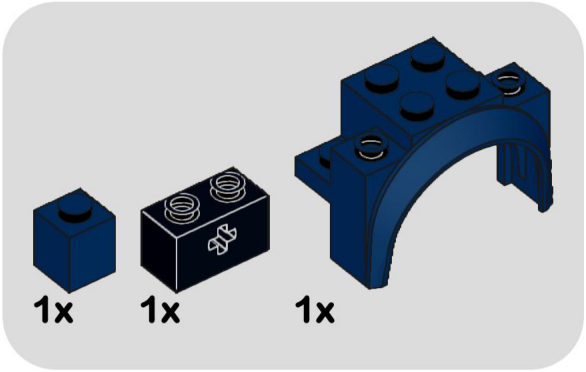

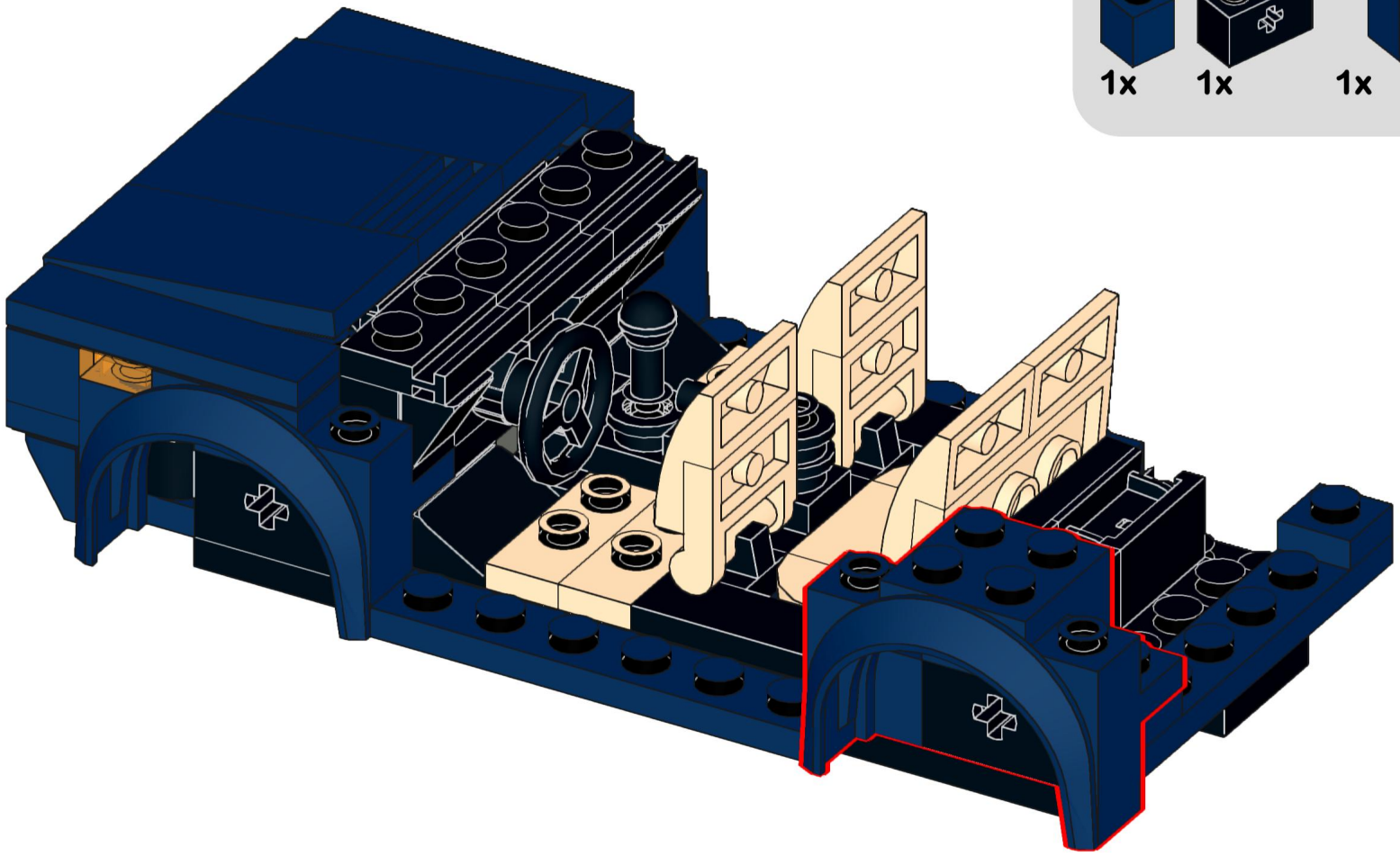

37

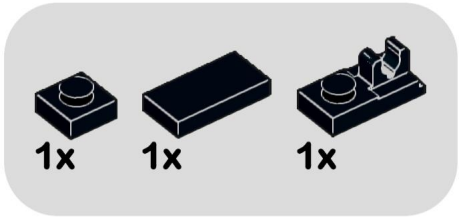

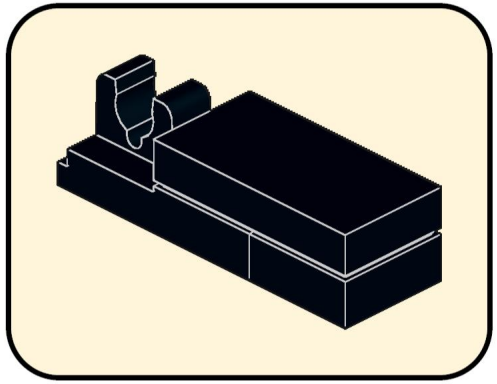

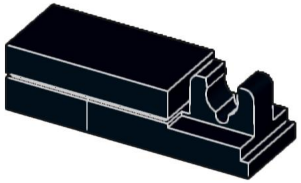

38

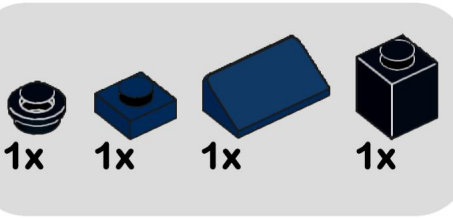

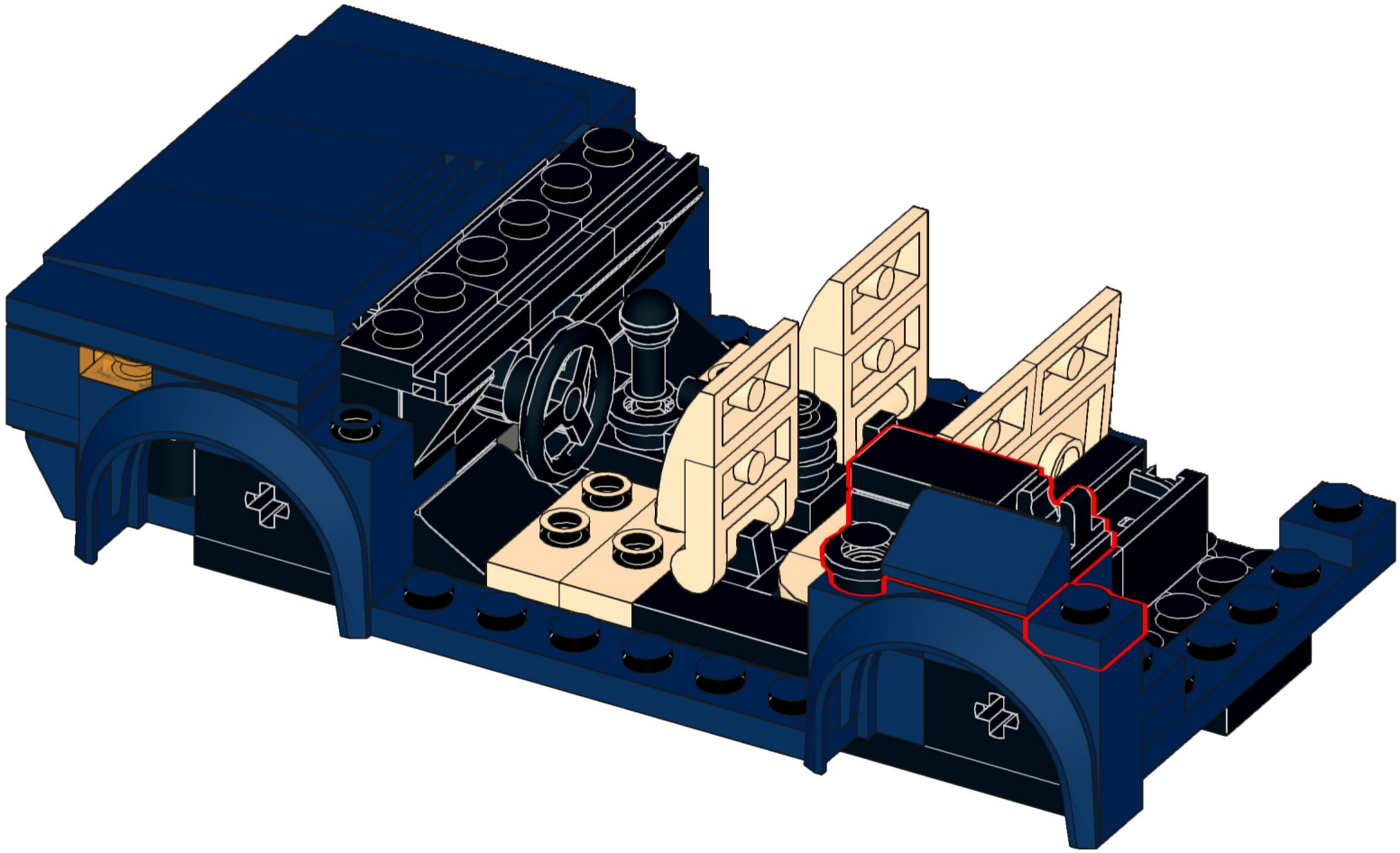

39

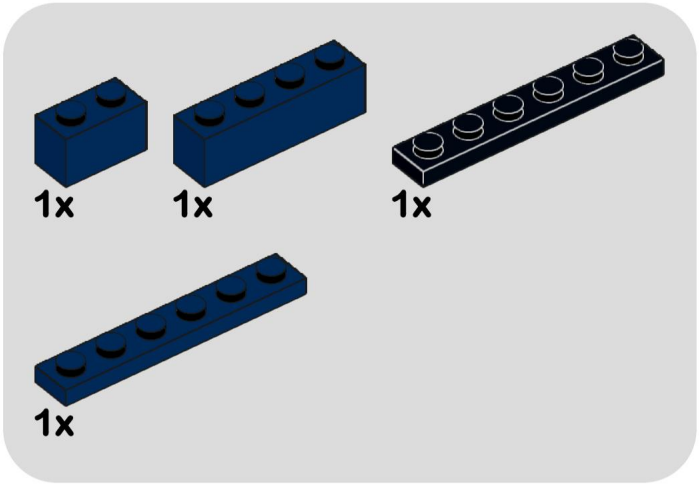

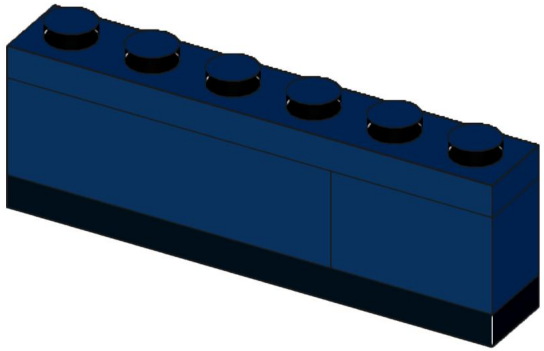

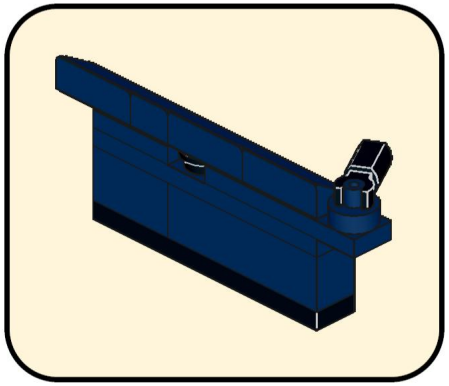

40

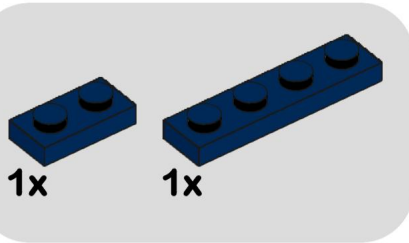

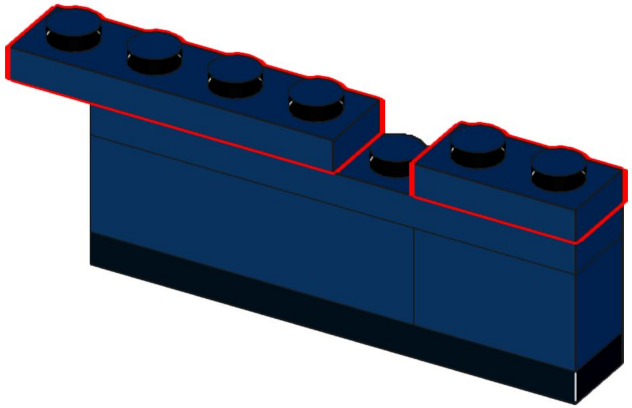

41

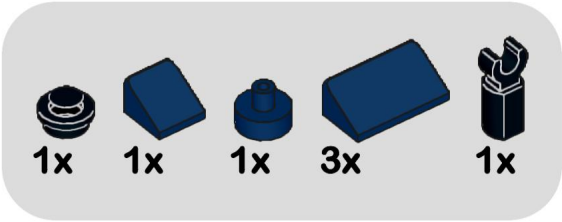

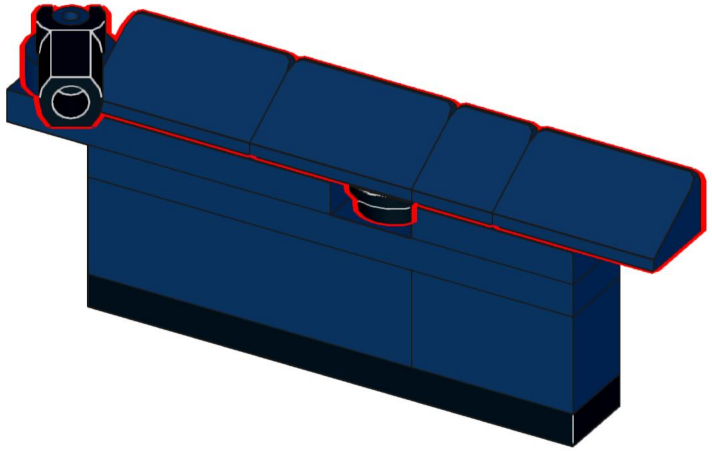

42

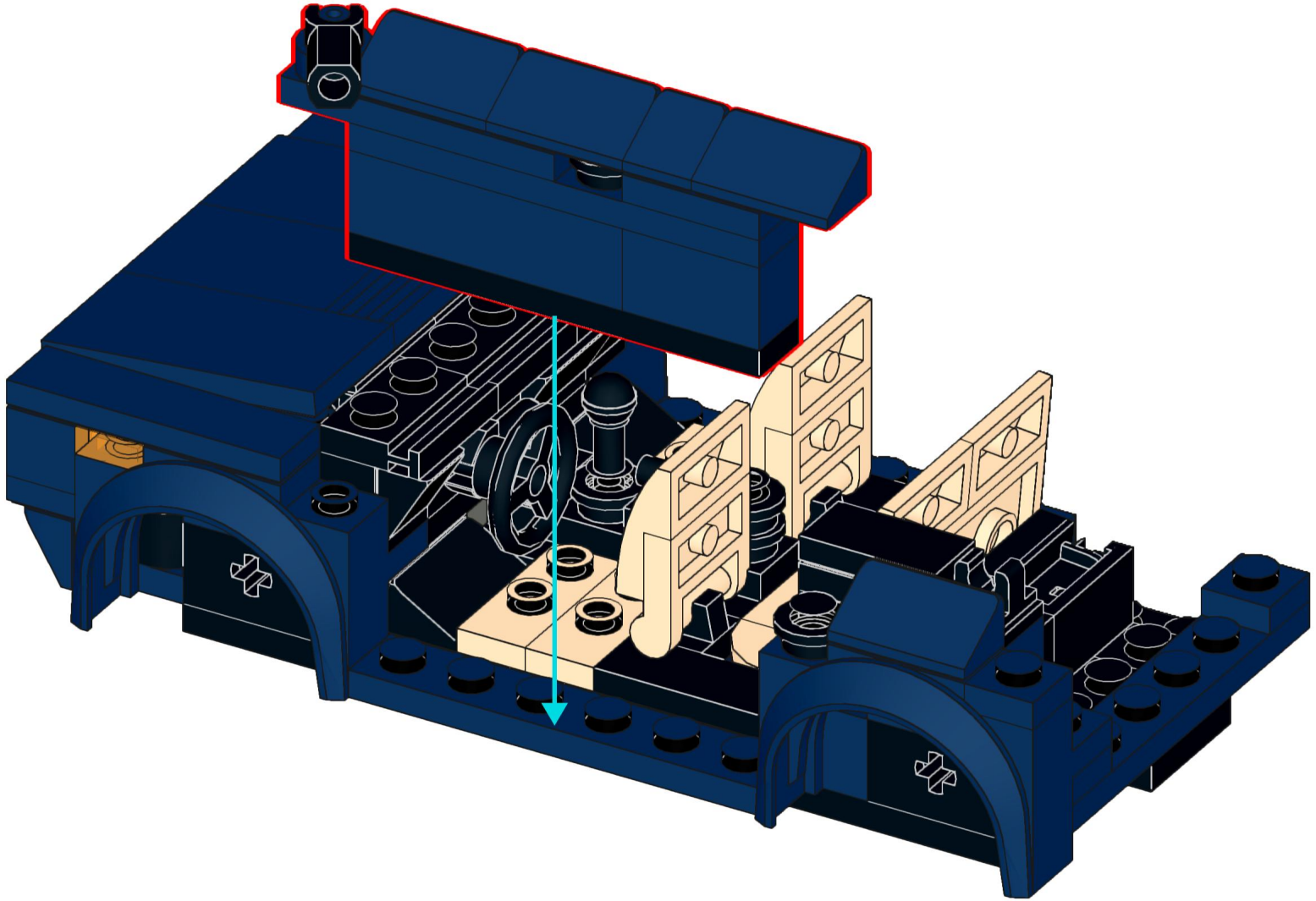

43

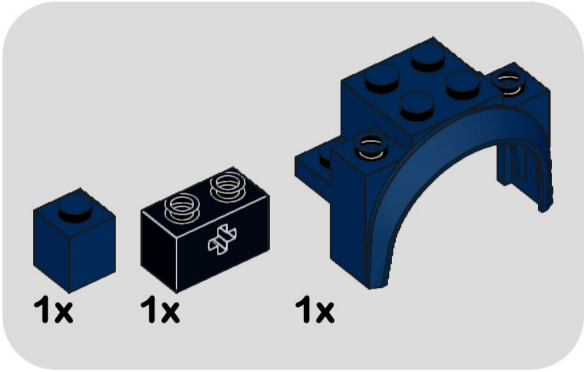

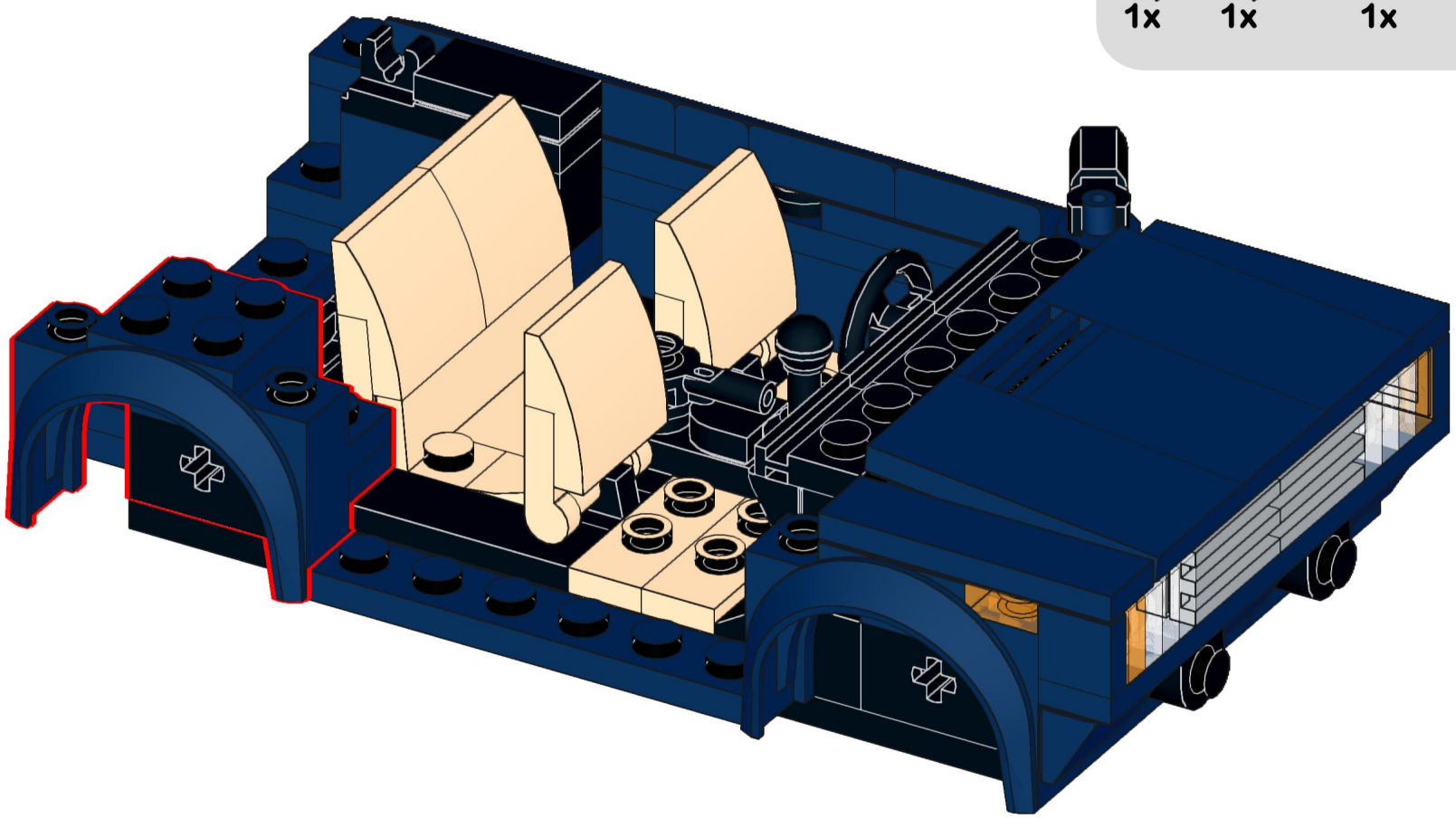

44

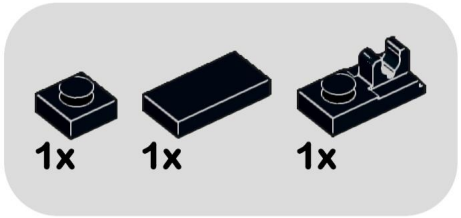

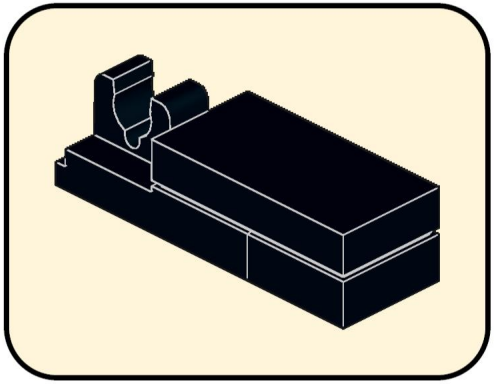

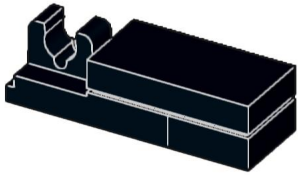

45

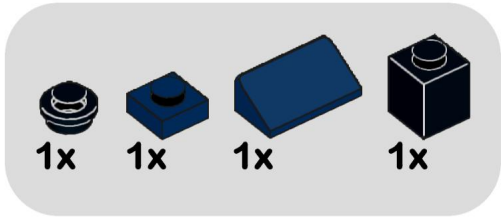

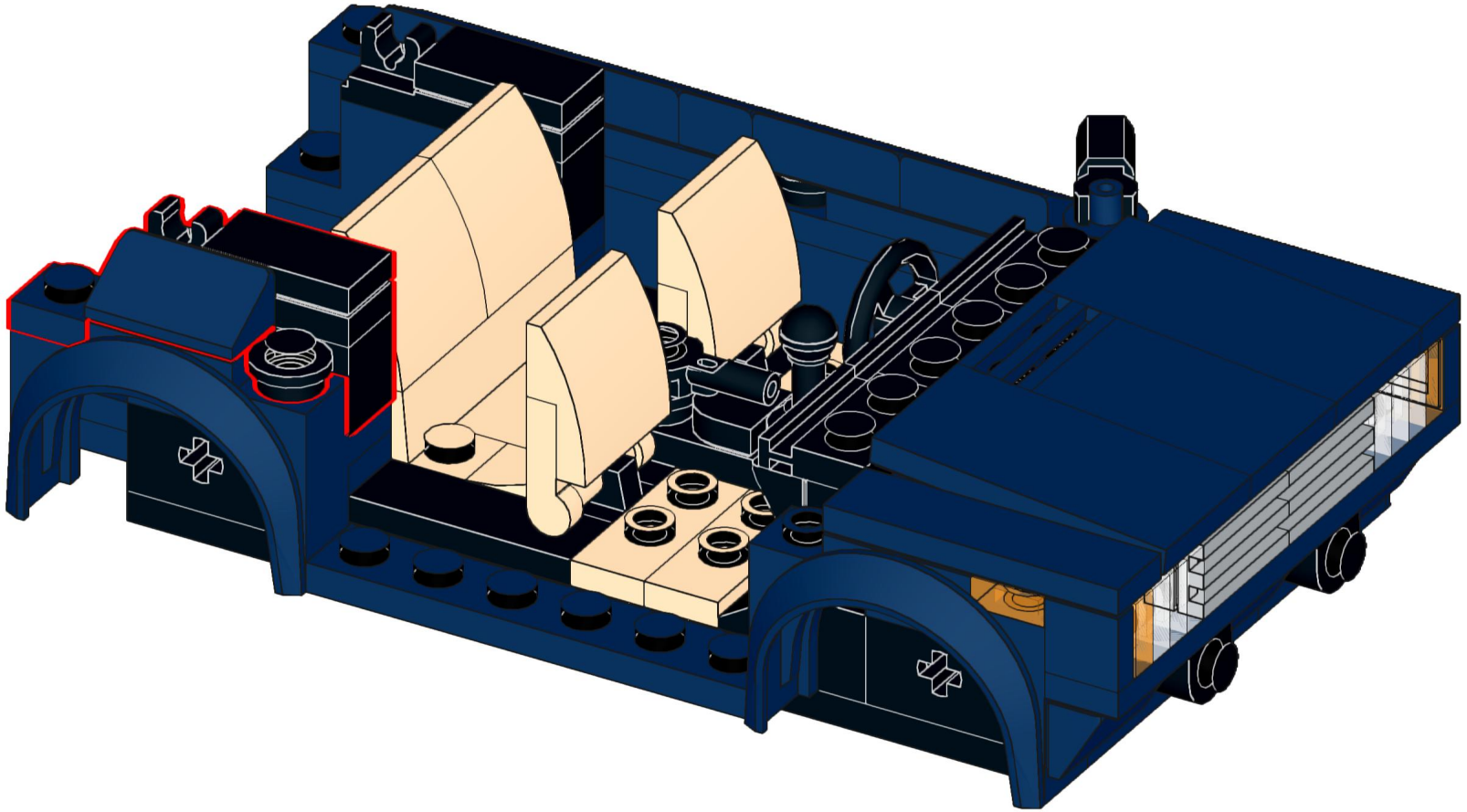

46

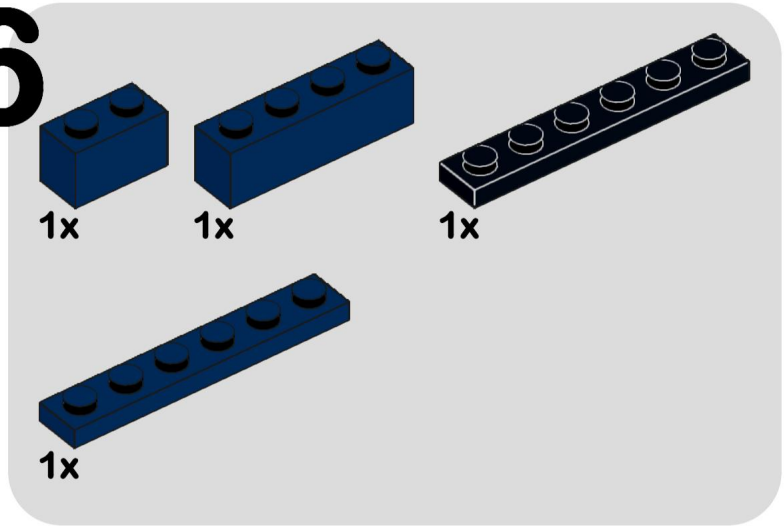

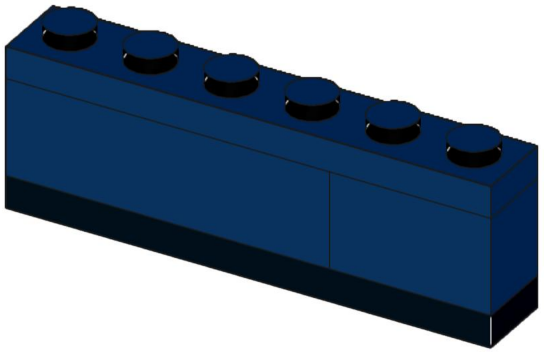

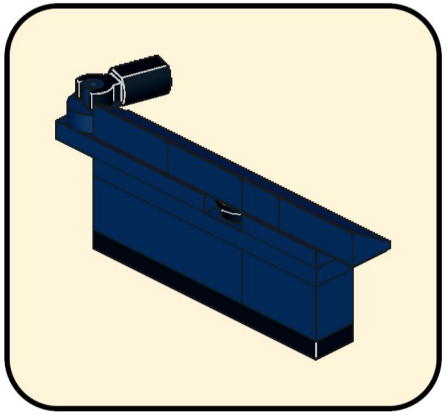

47

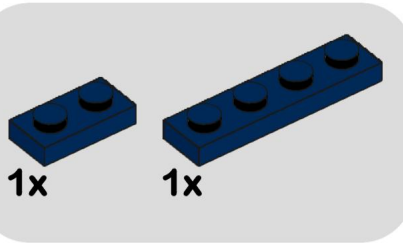

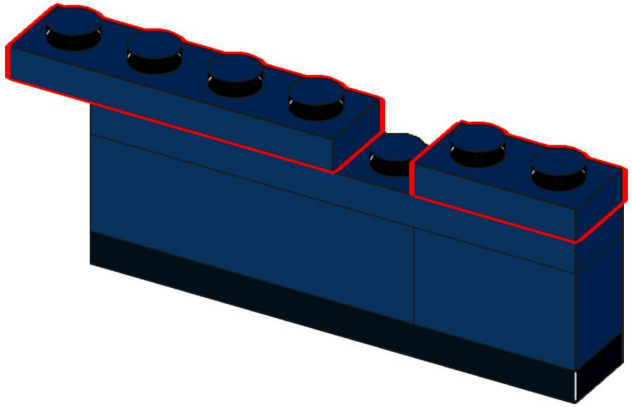

48

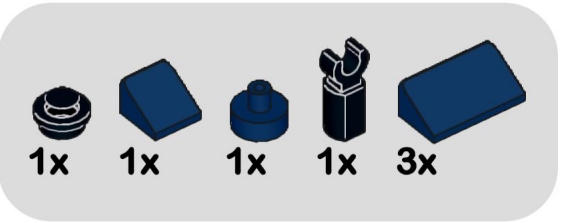

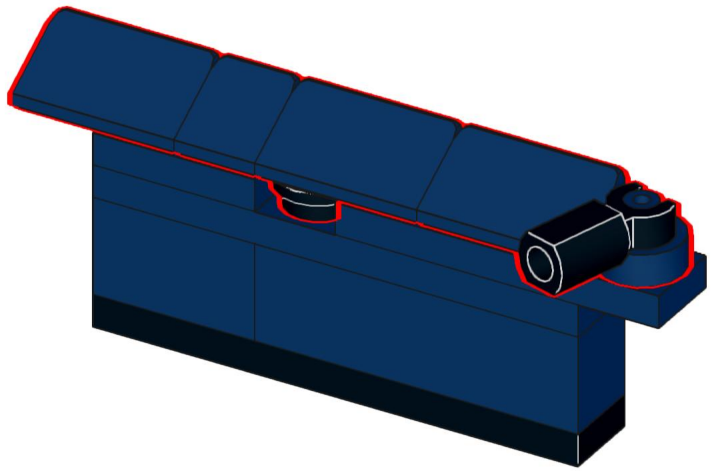

49

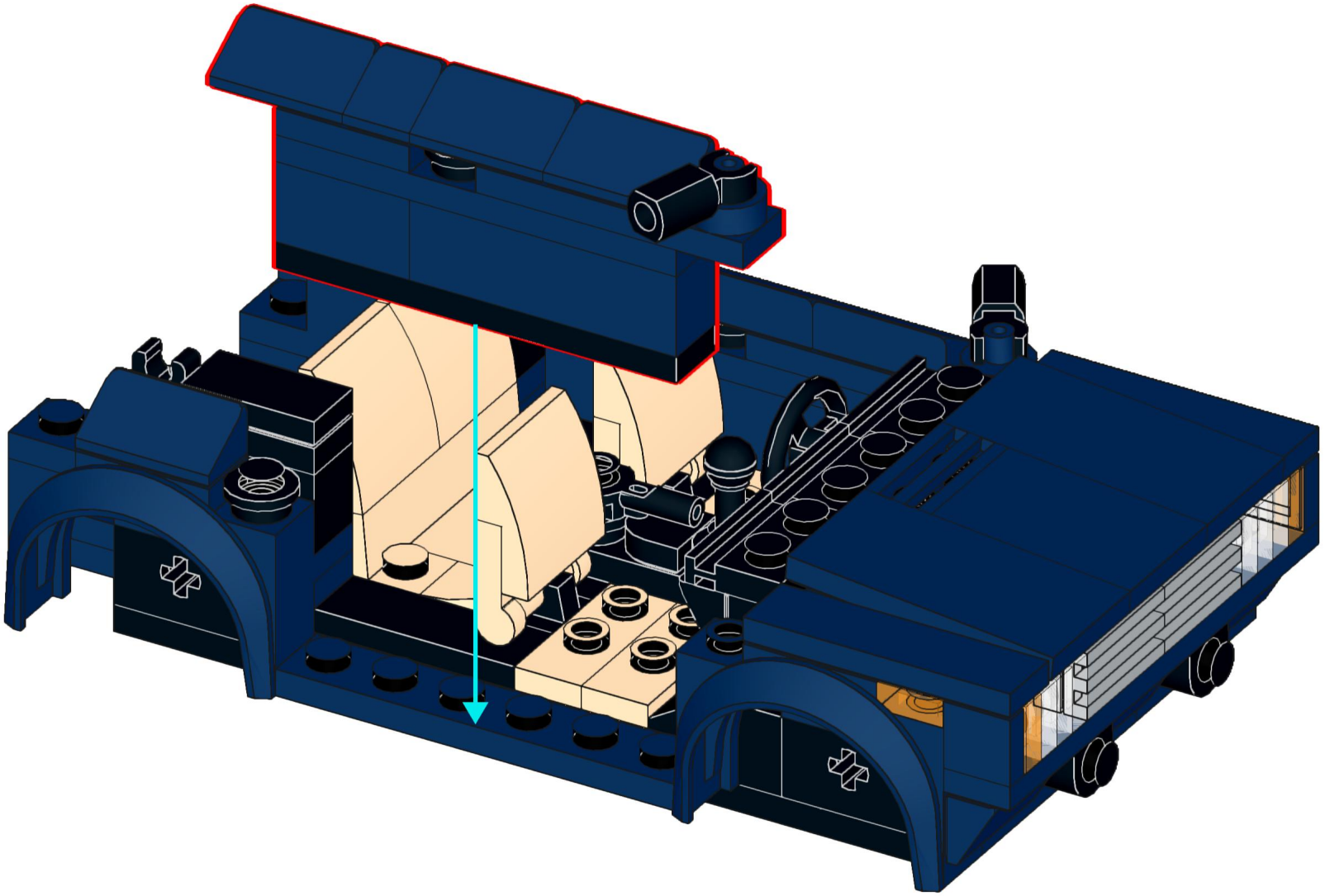

50

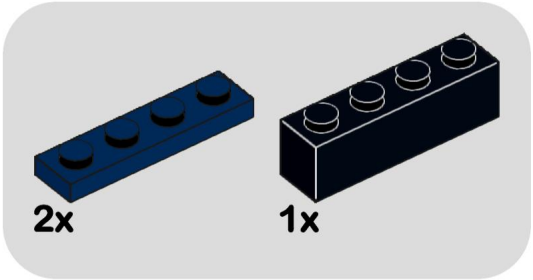

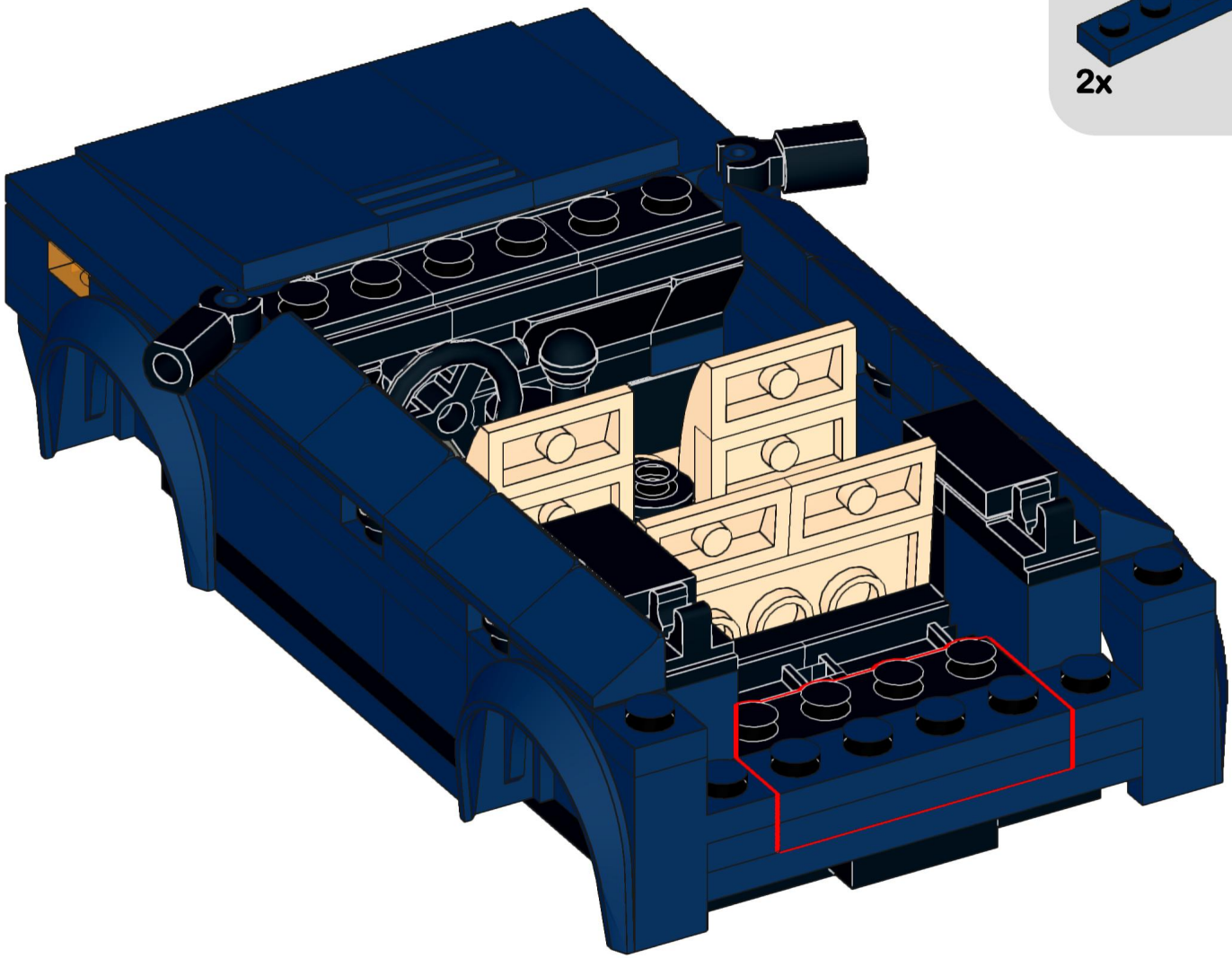

51

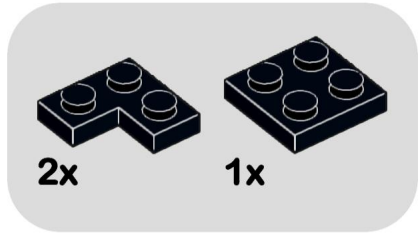

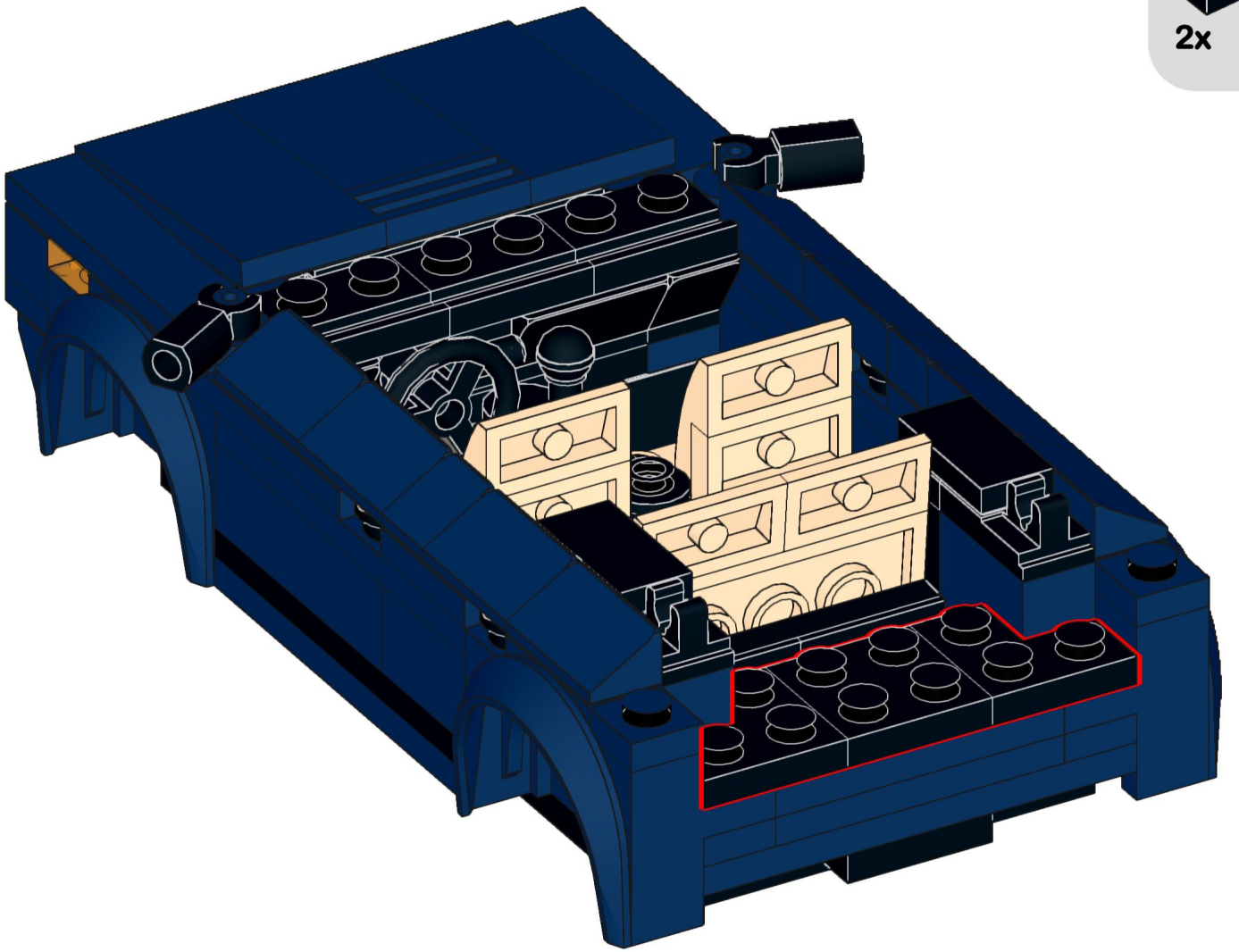

52

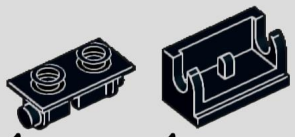

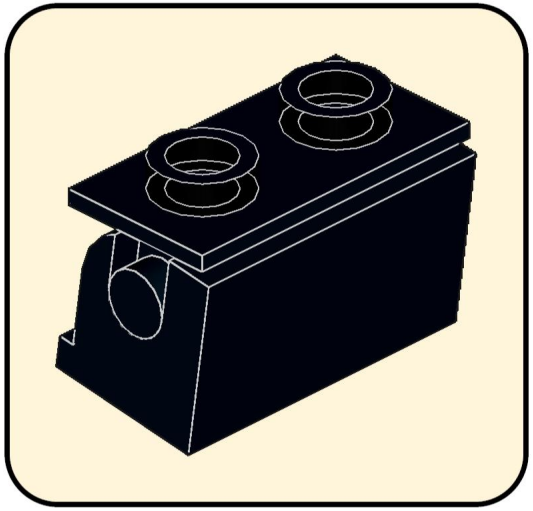

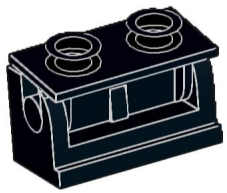

53

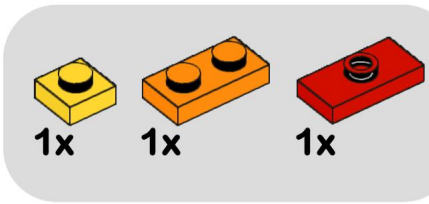

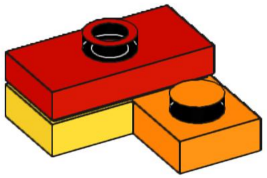

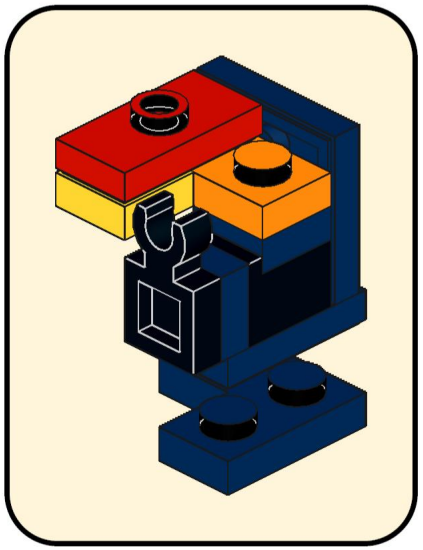

54

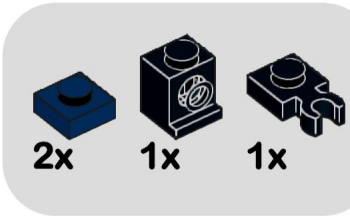

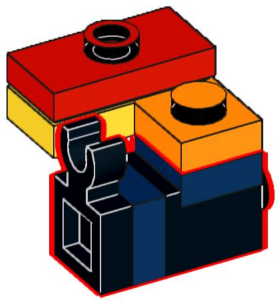

55

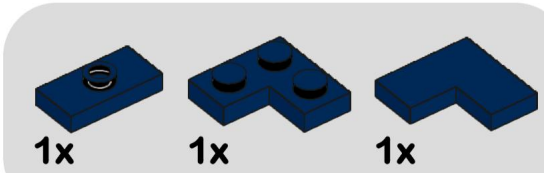

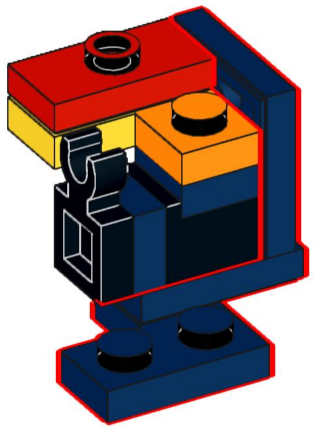

56

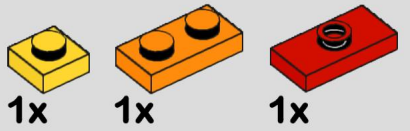

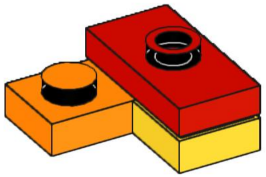

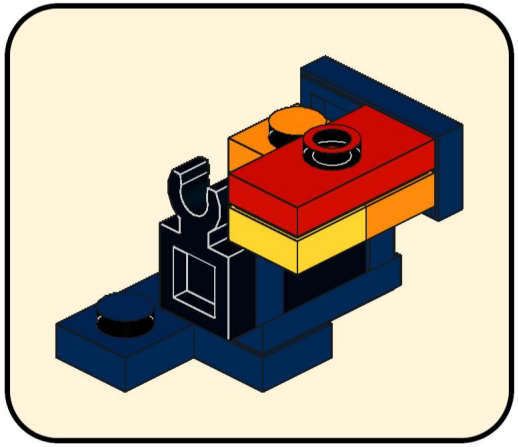

57

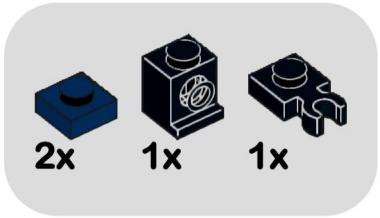

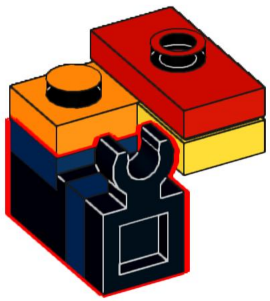

58

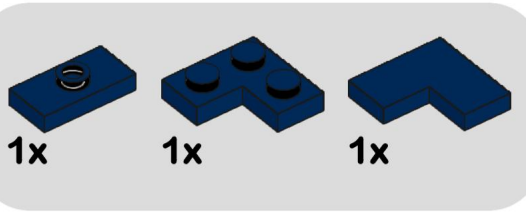

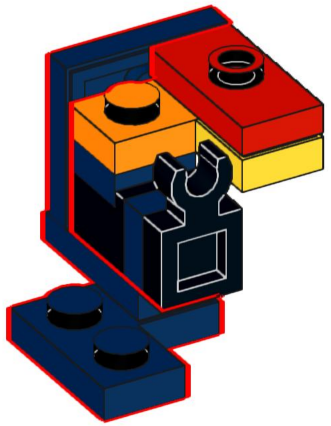

59

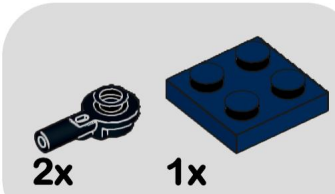

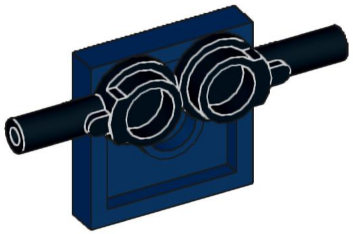

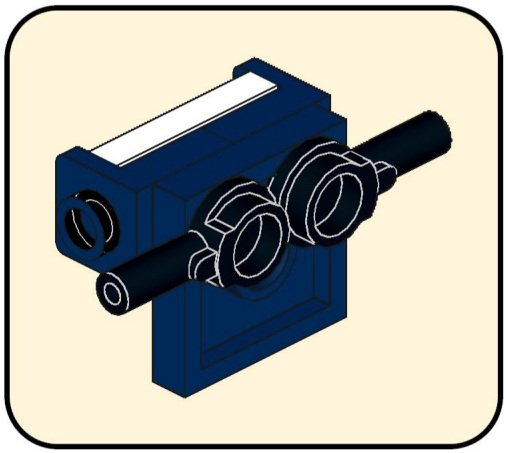

60

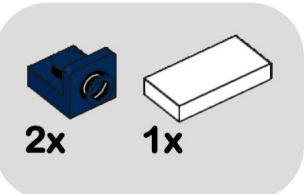

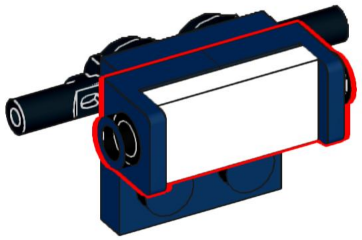

61

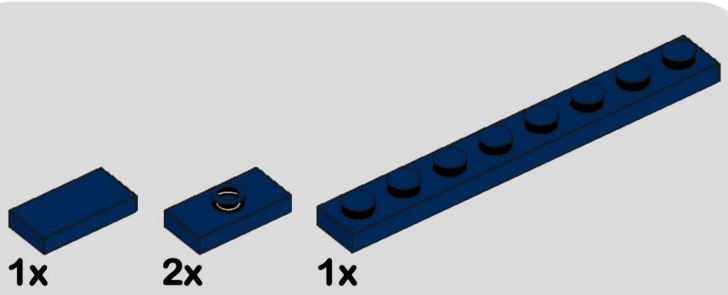

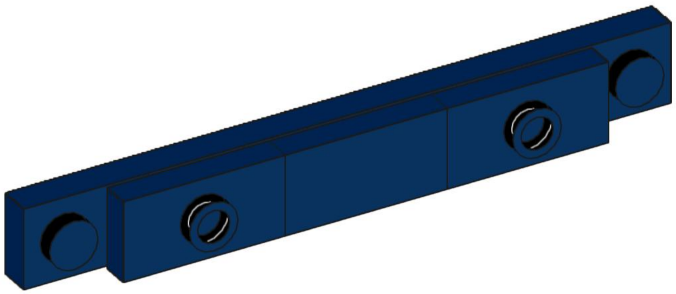

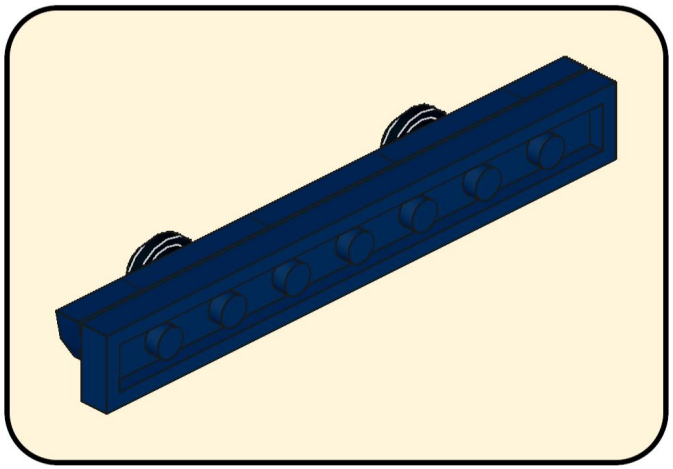

62

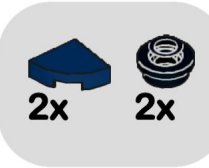

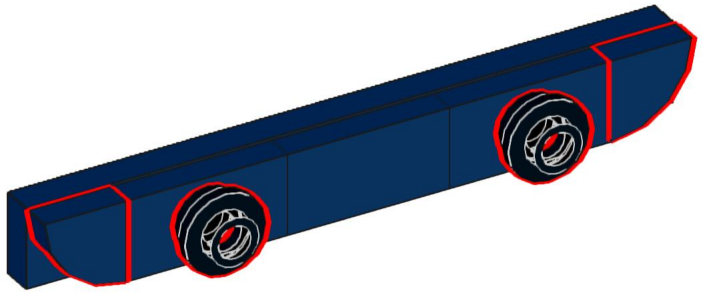

63

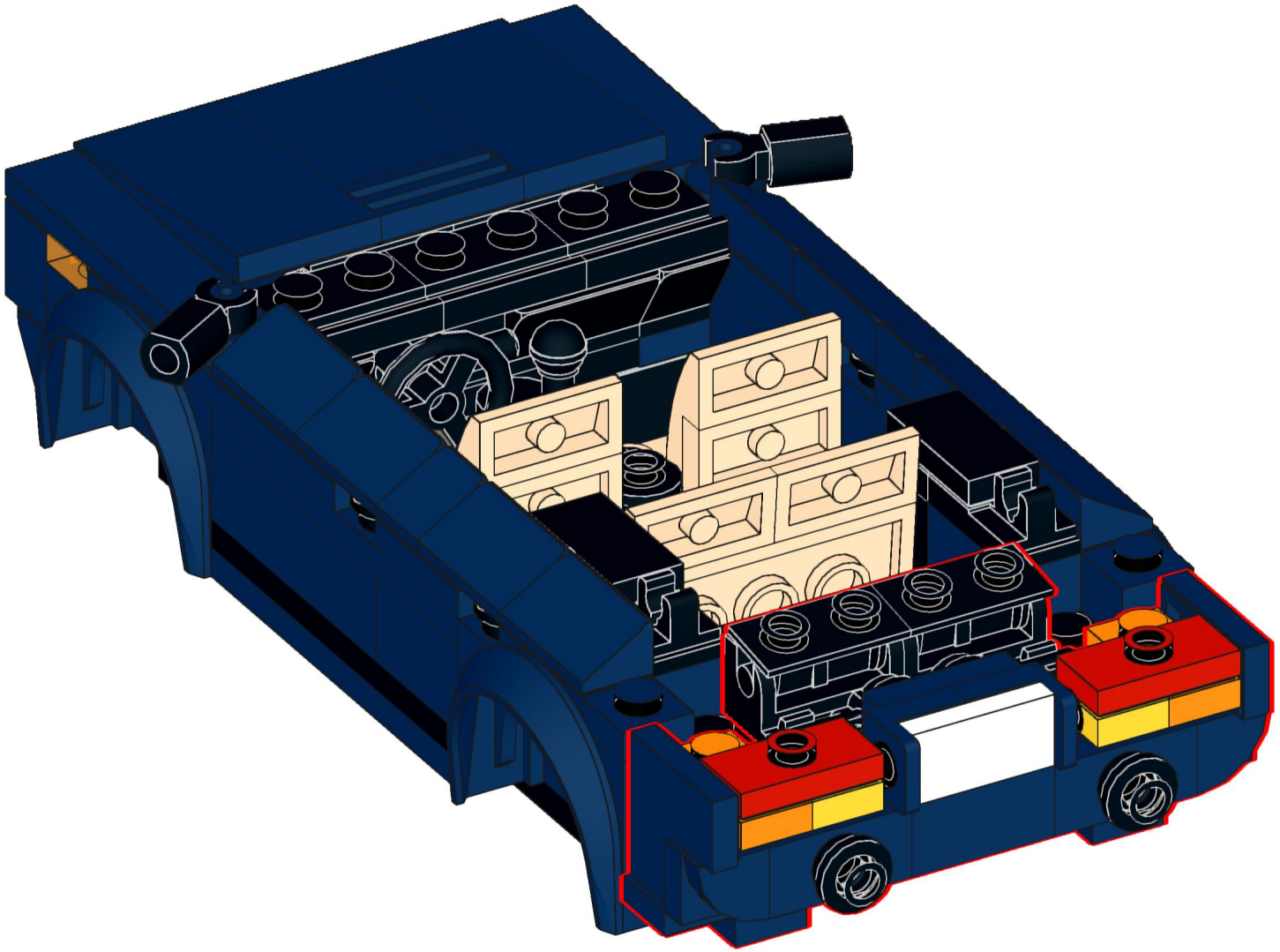

64

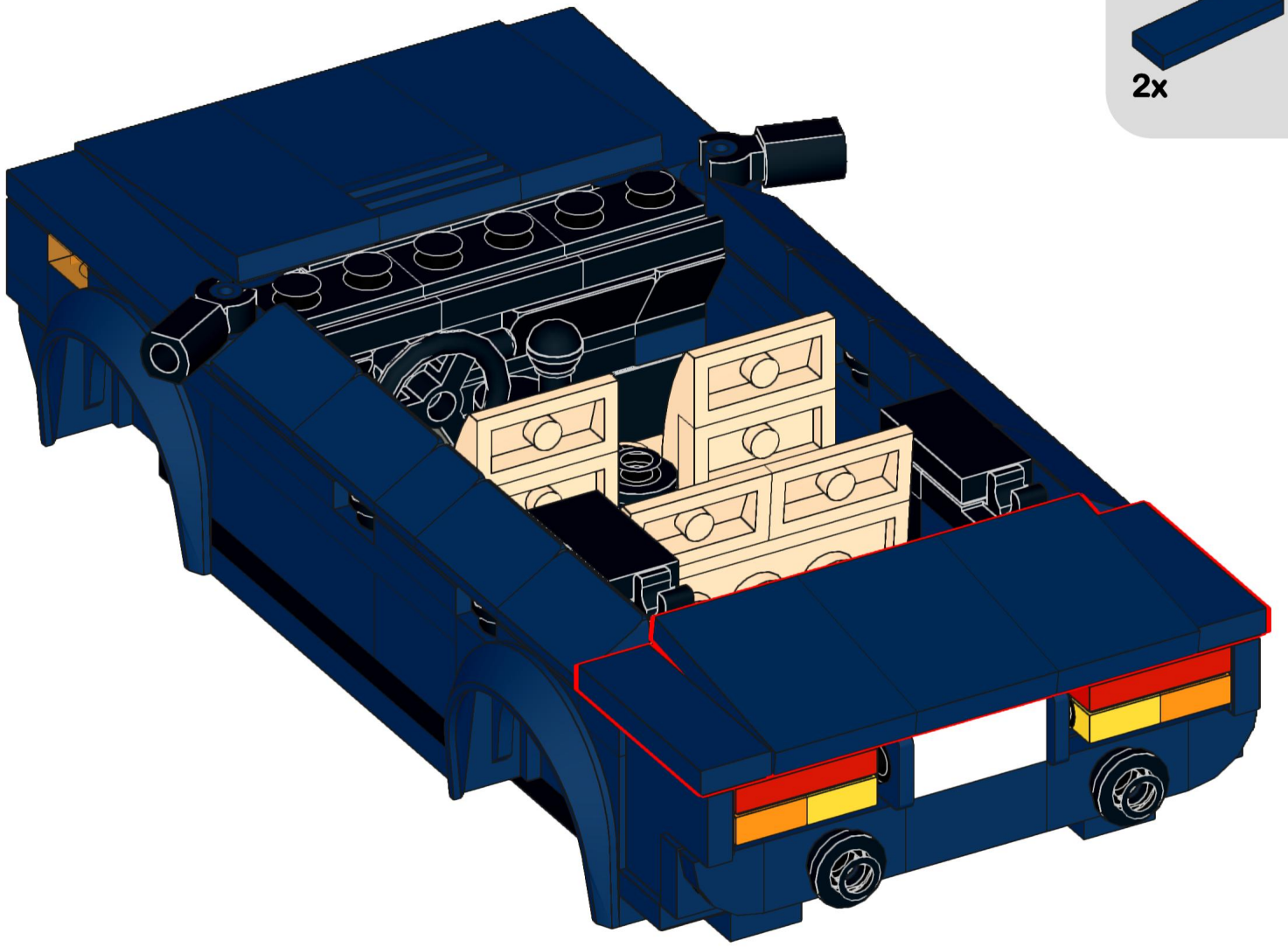

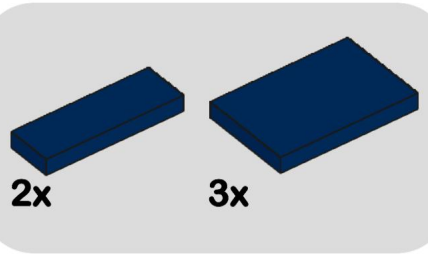

65

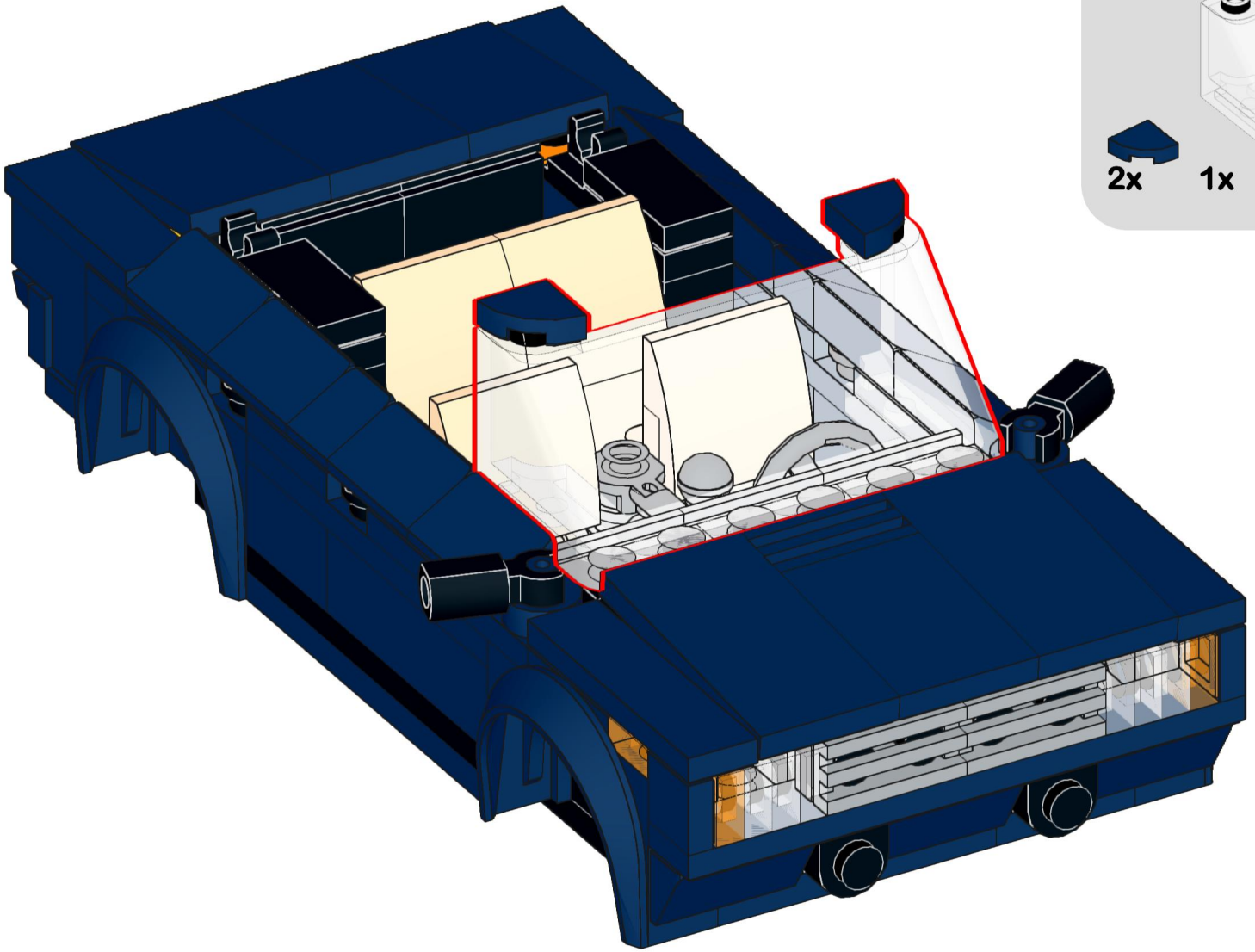

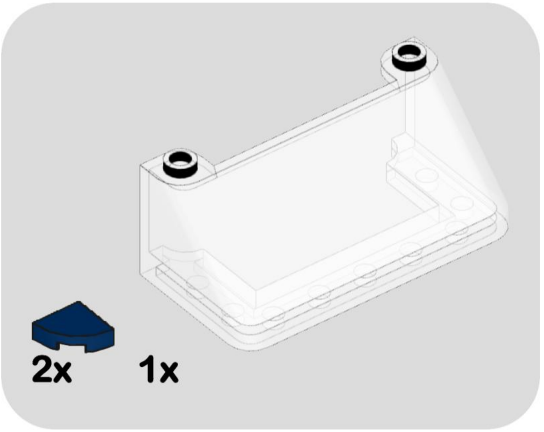

66

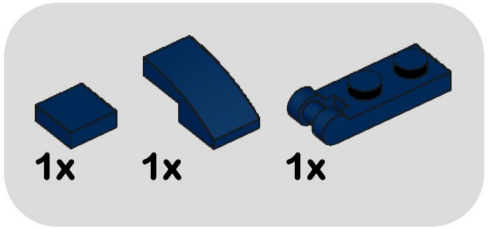

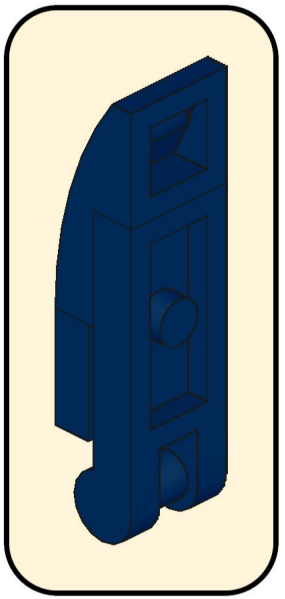

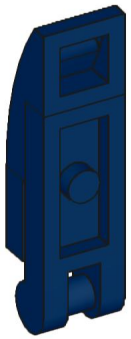

67



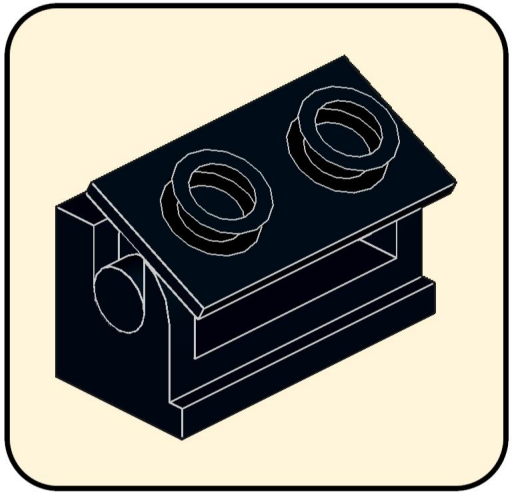

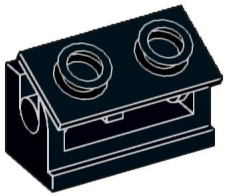

68

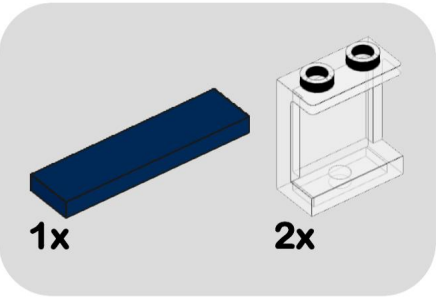

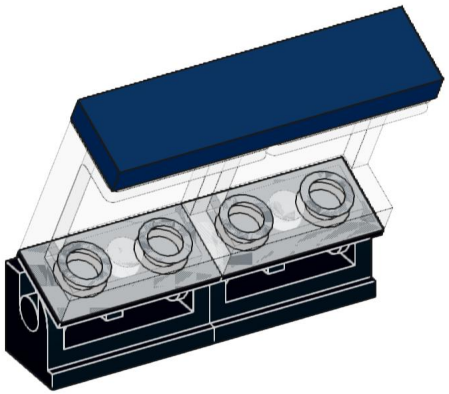

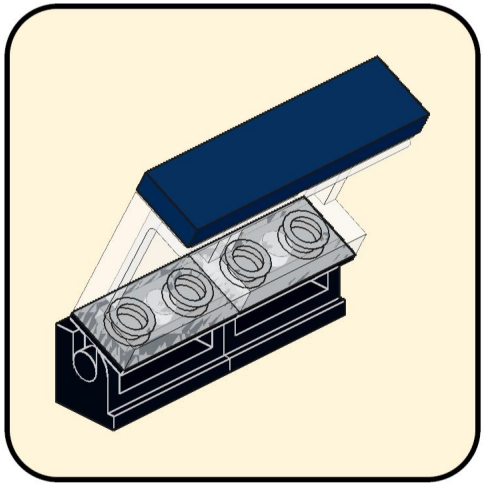

69

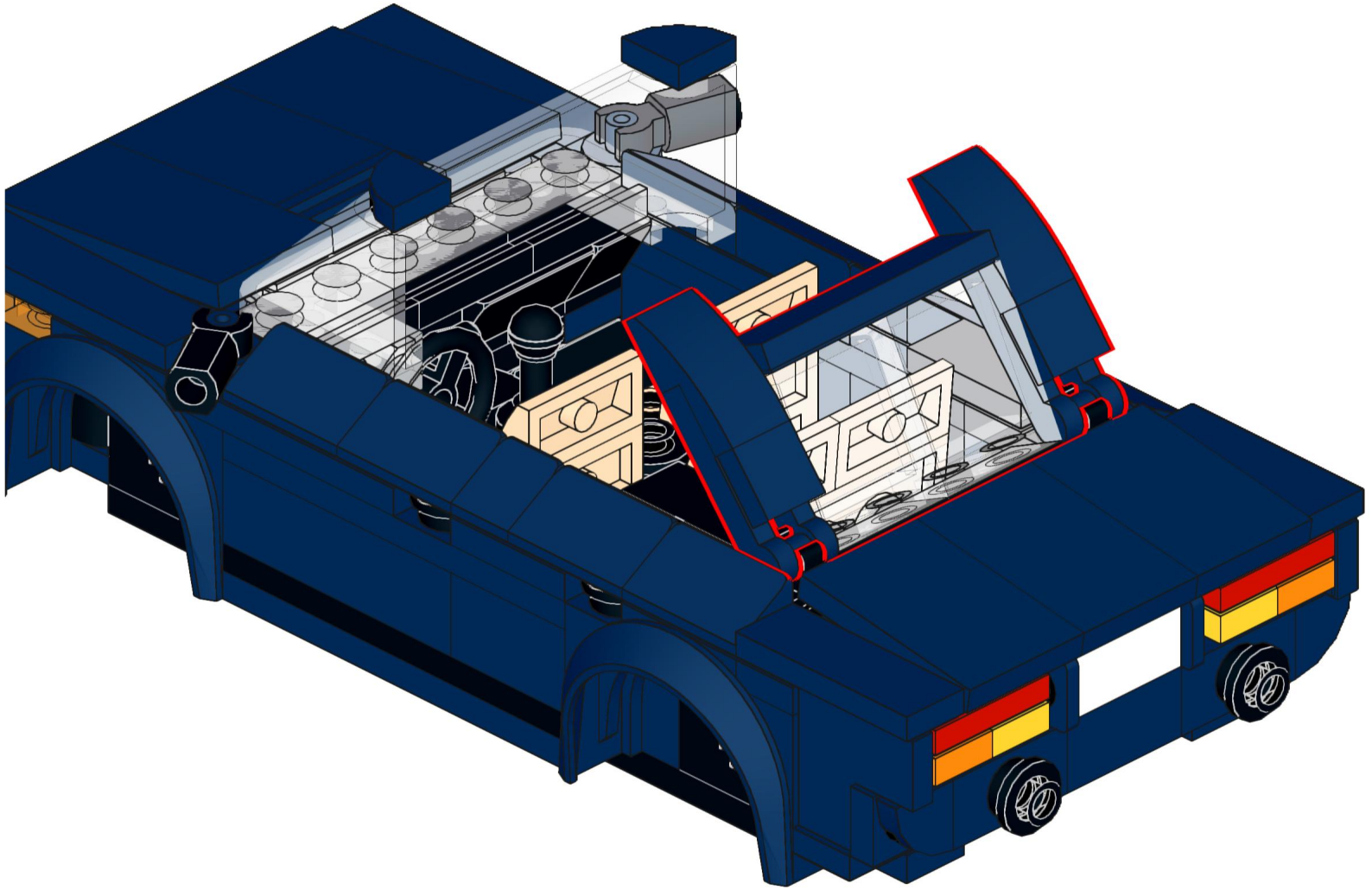

70

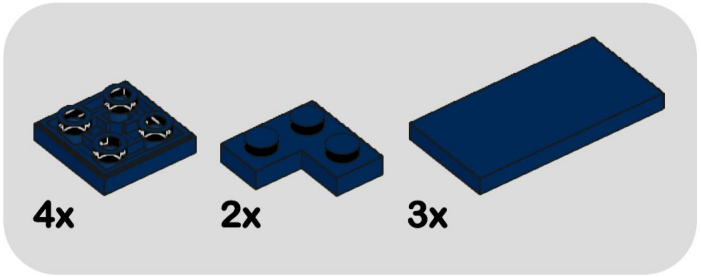

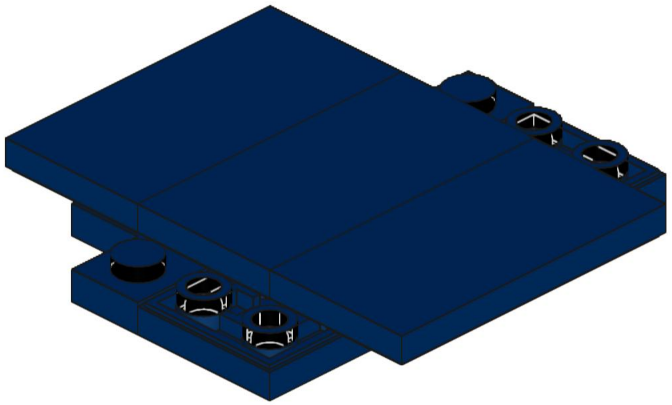

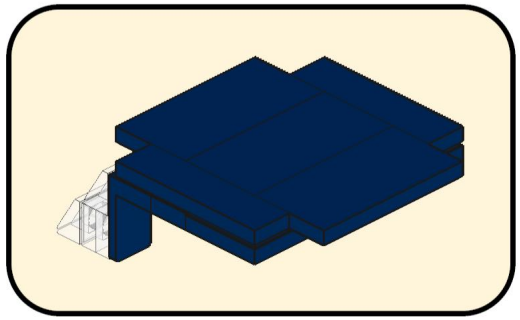

71

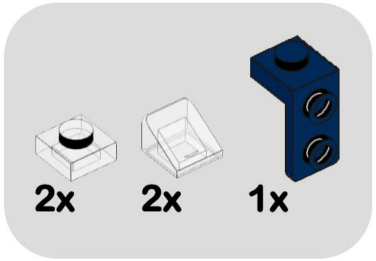

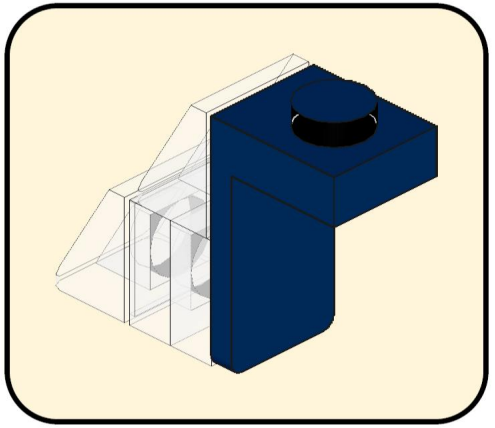

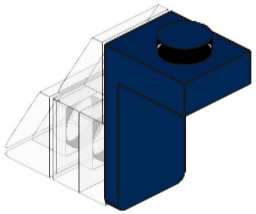

72

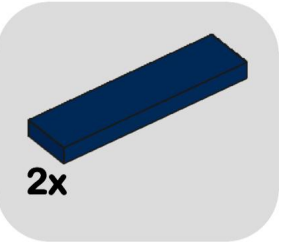

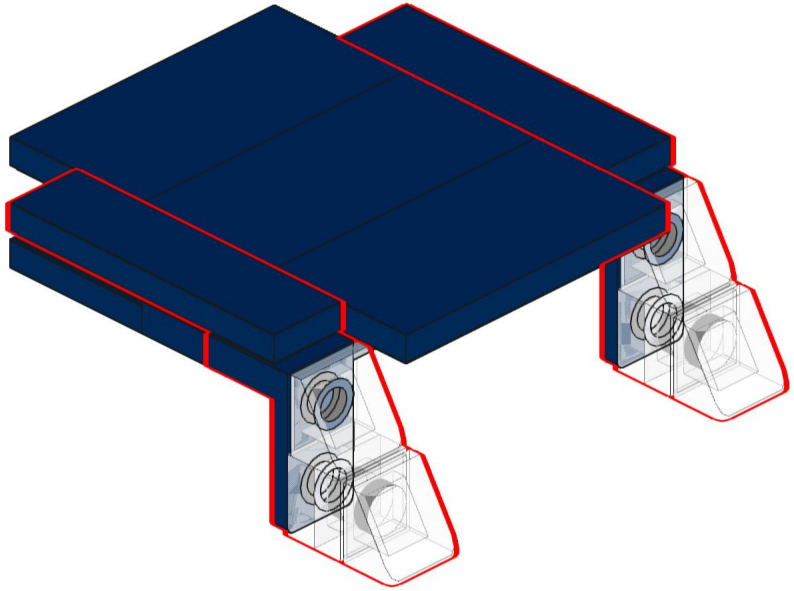

73

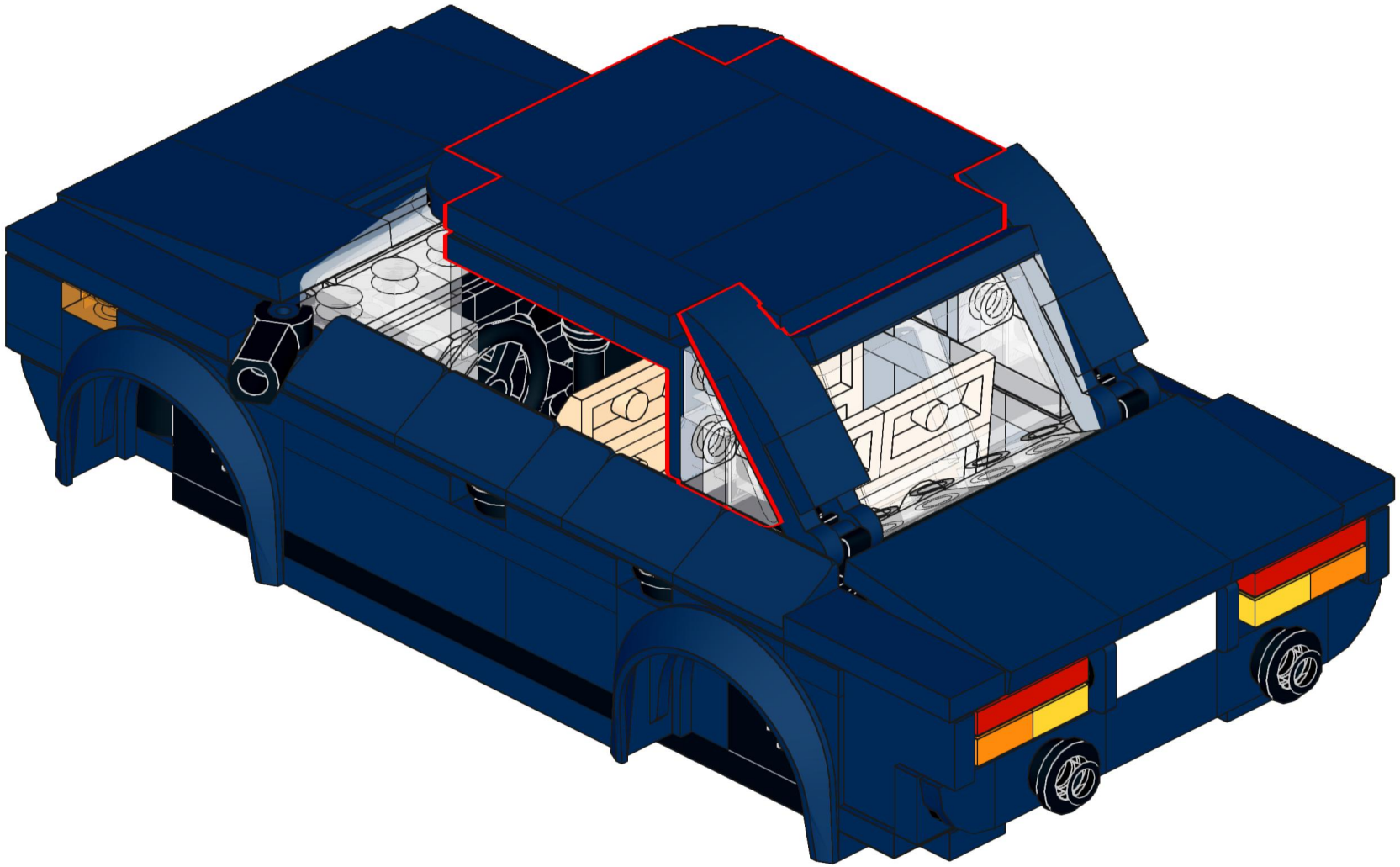

74

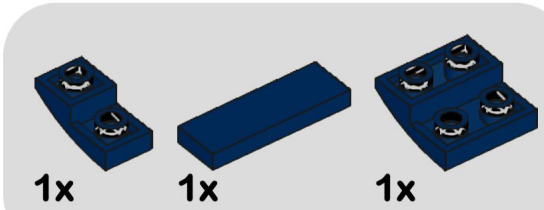

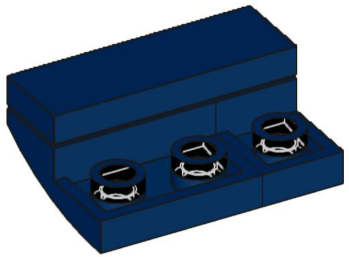

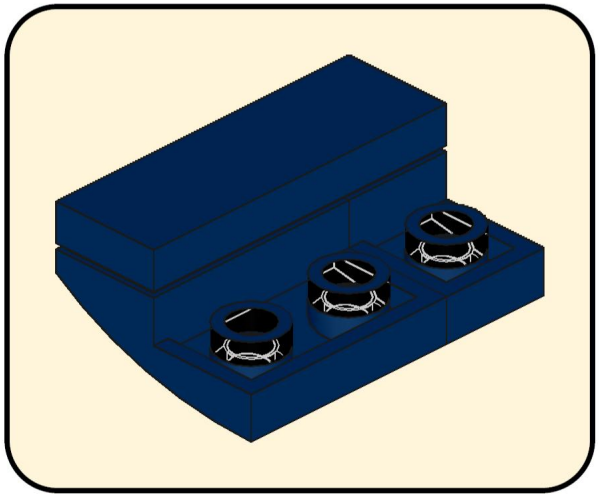

75

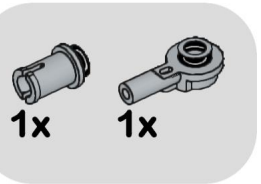

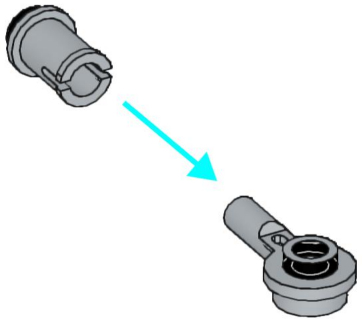

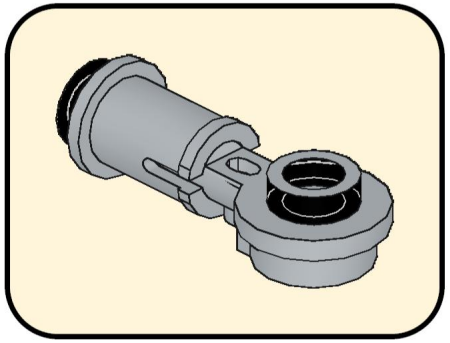

76

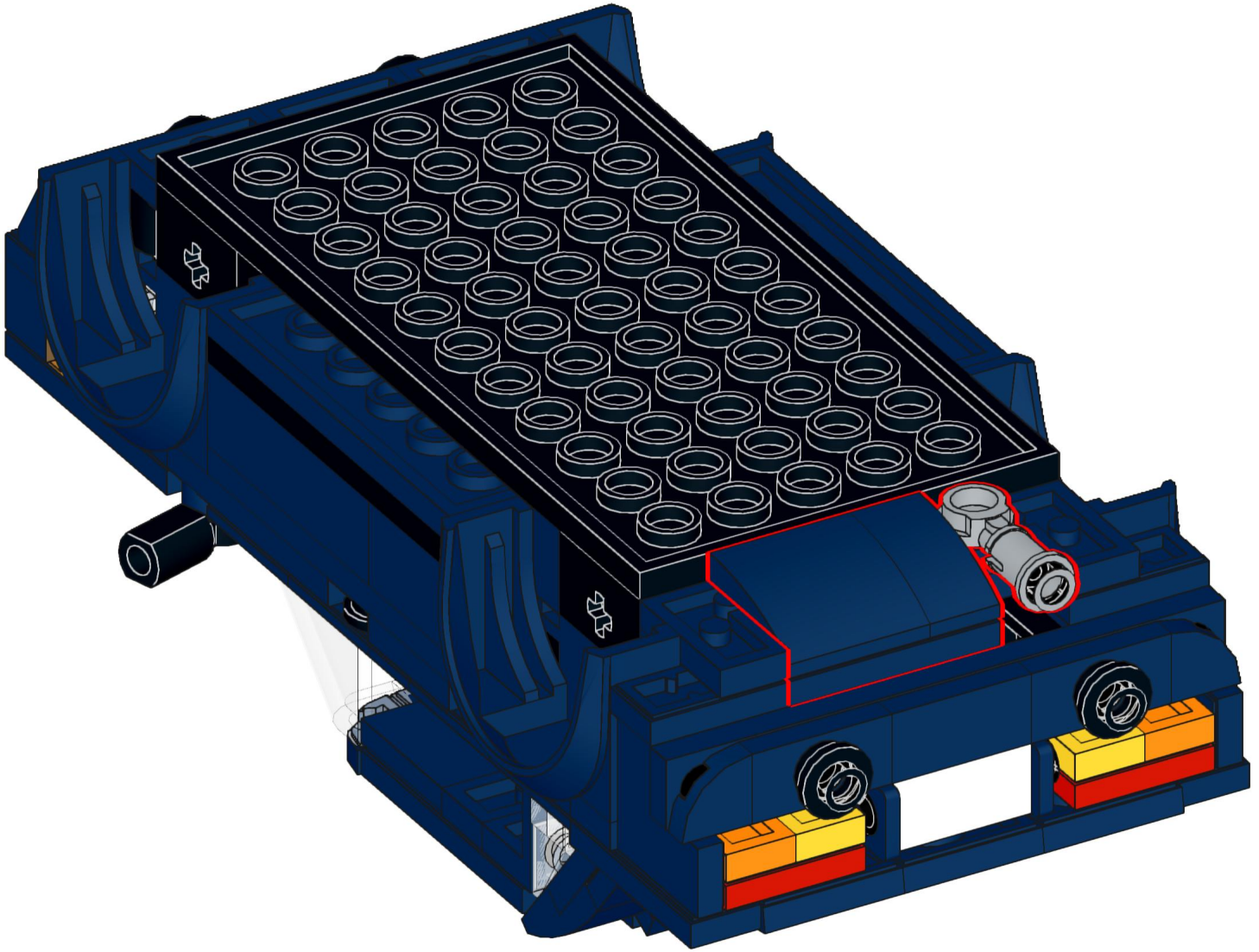

77

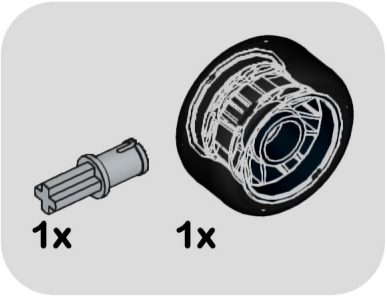

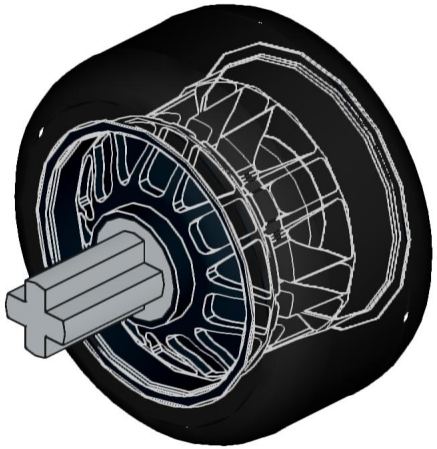

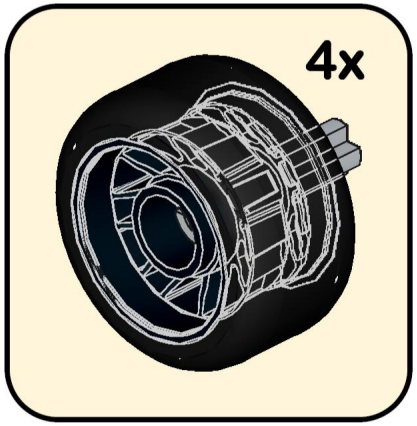

78

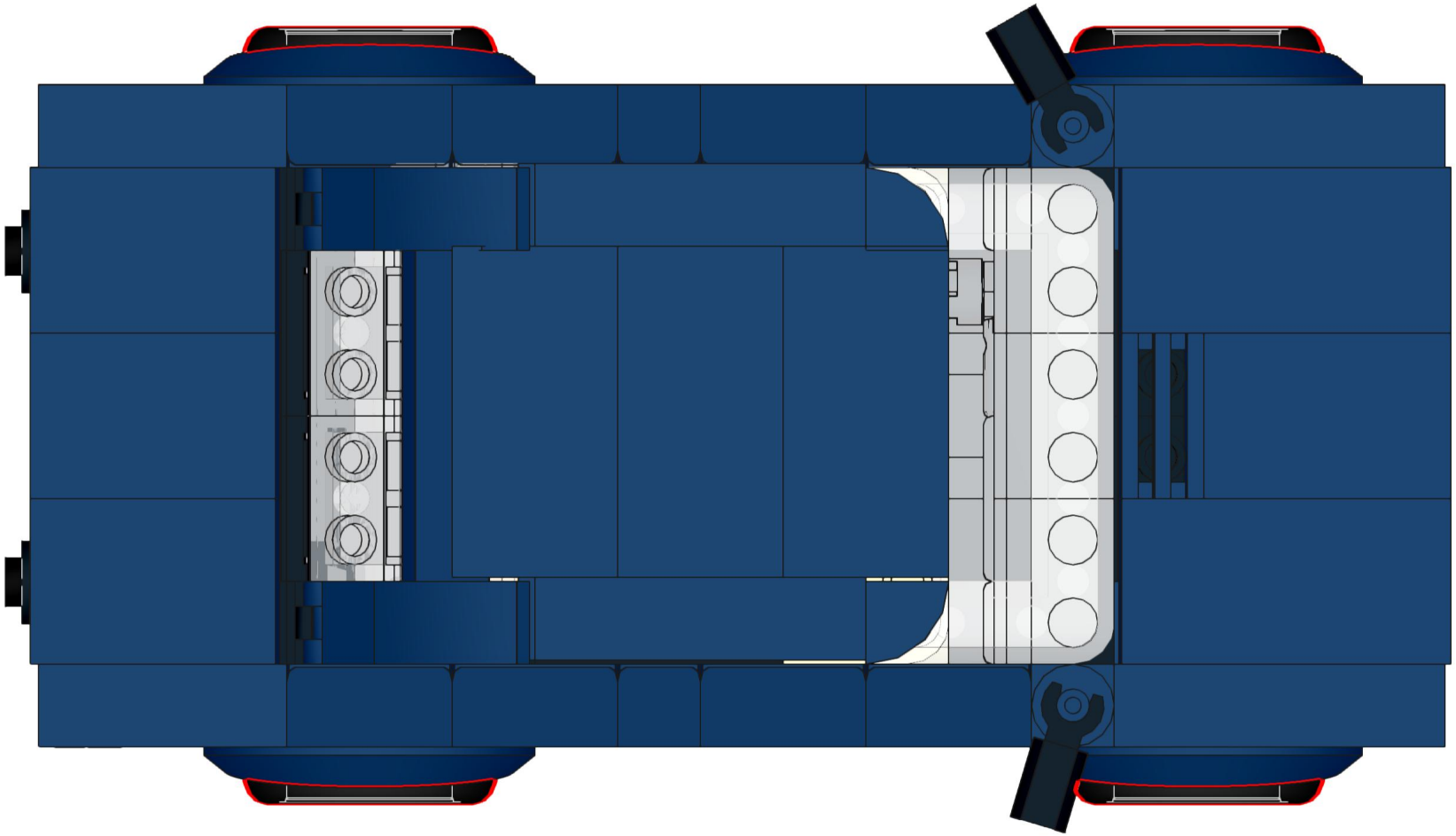

79

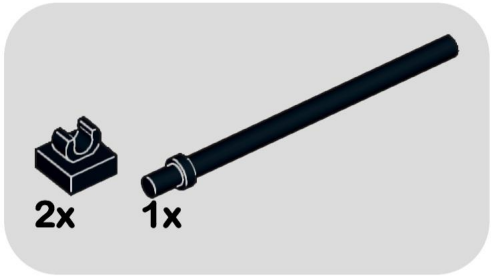

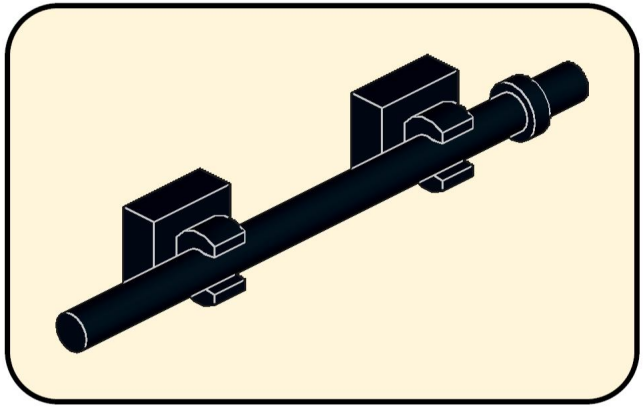



80

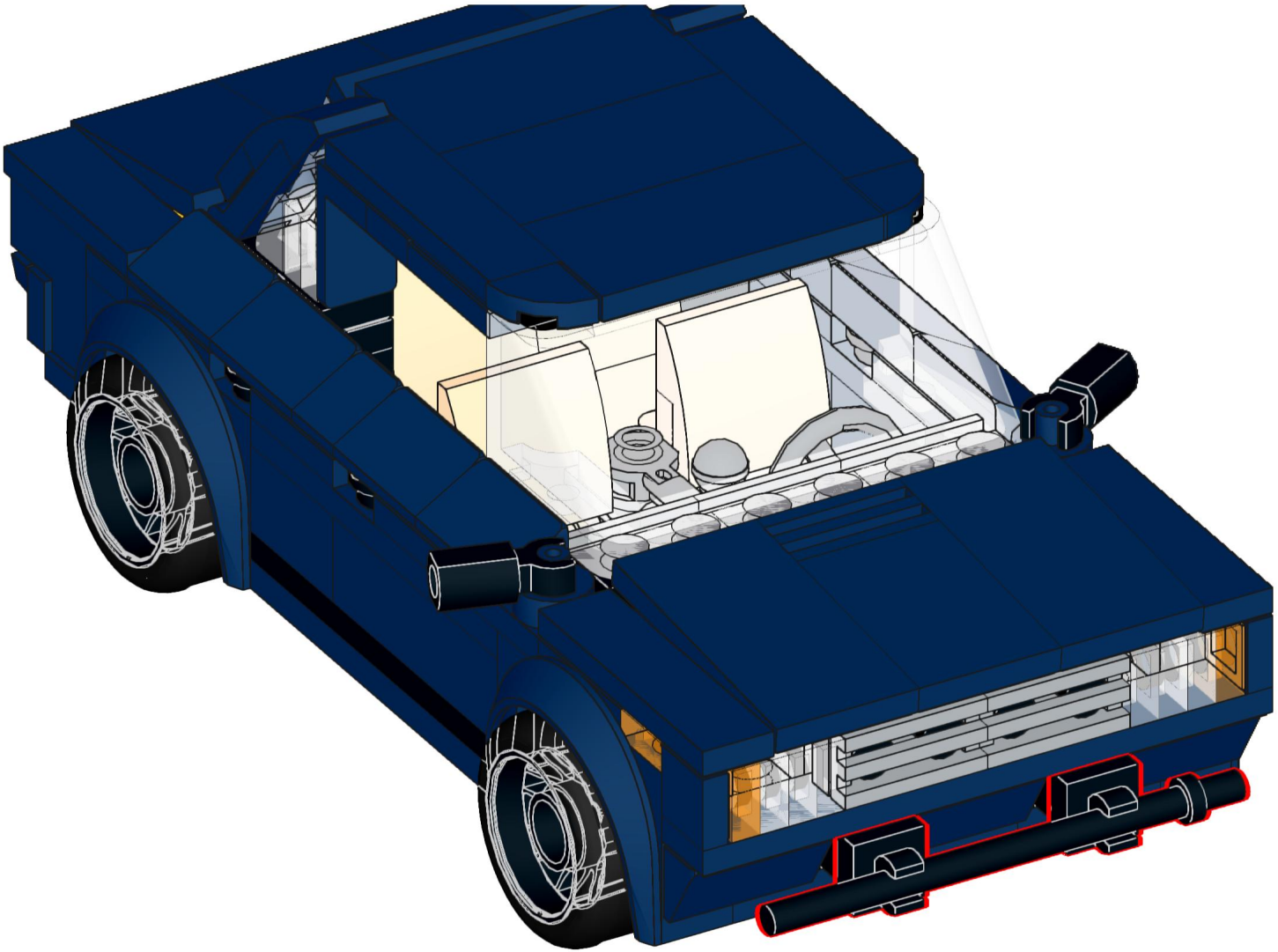

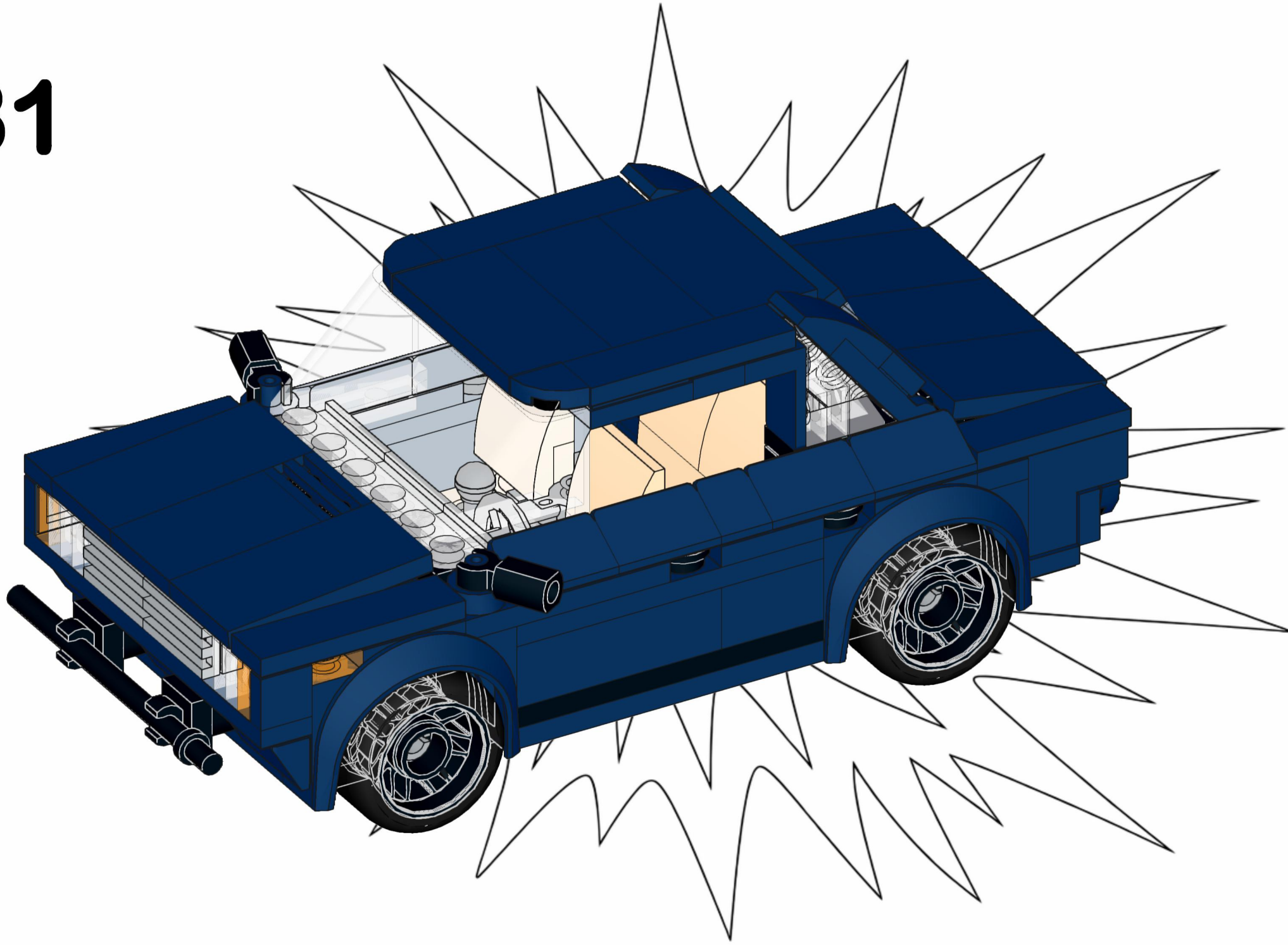

80

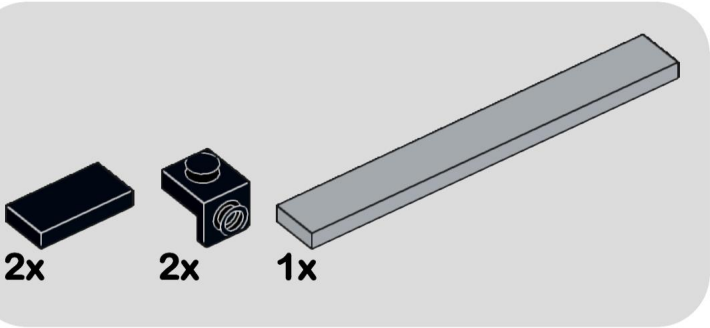

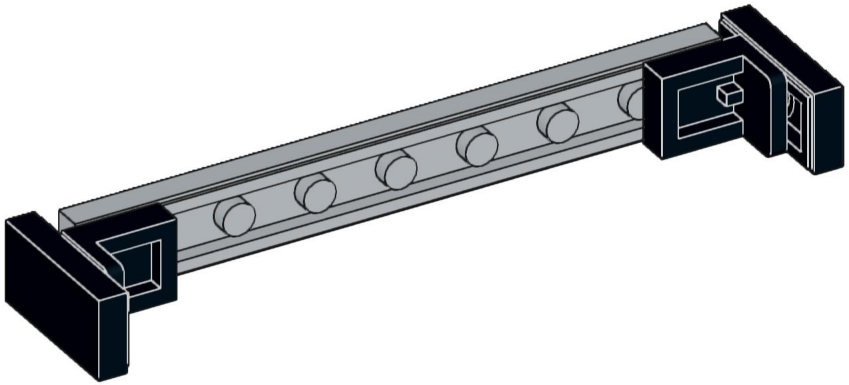

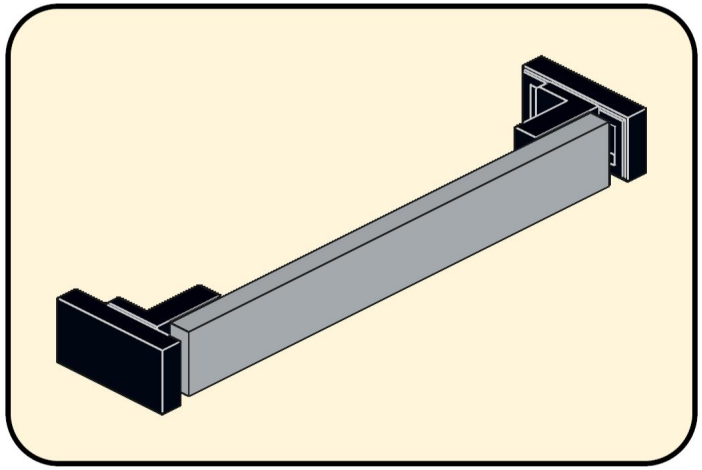

81

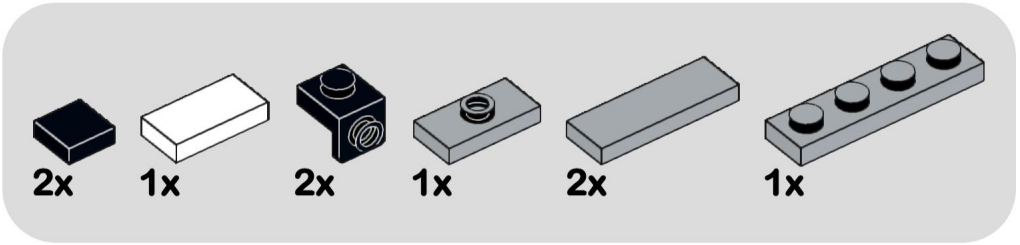

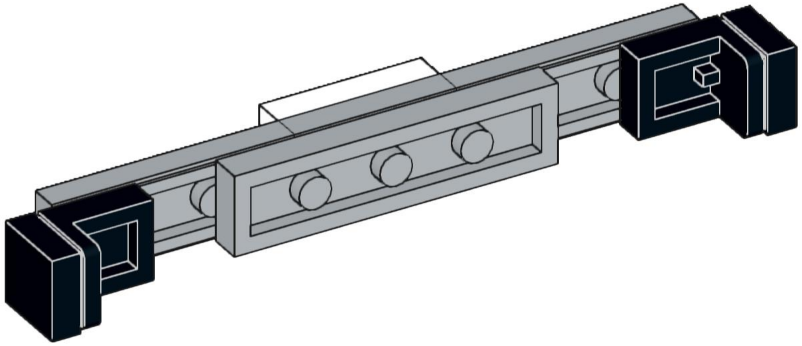

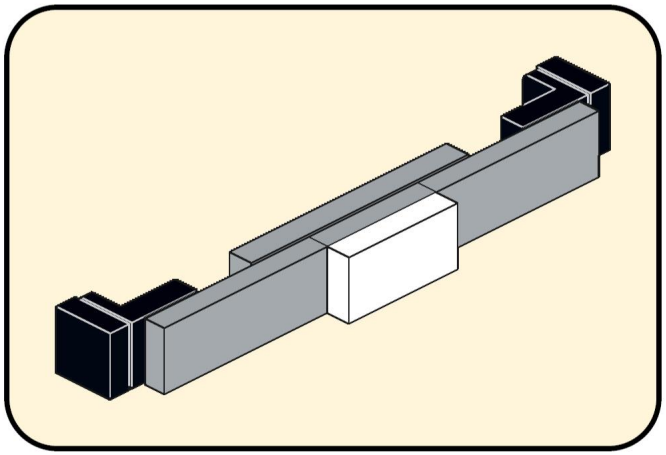

82

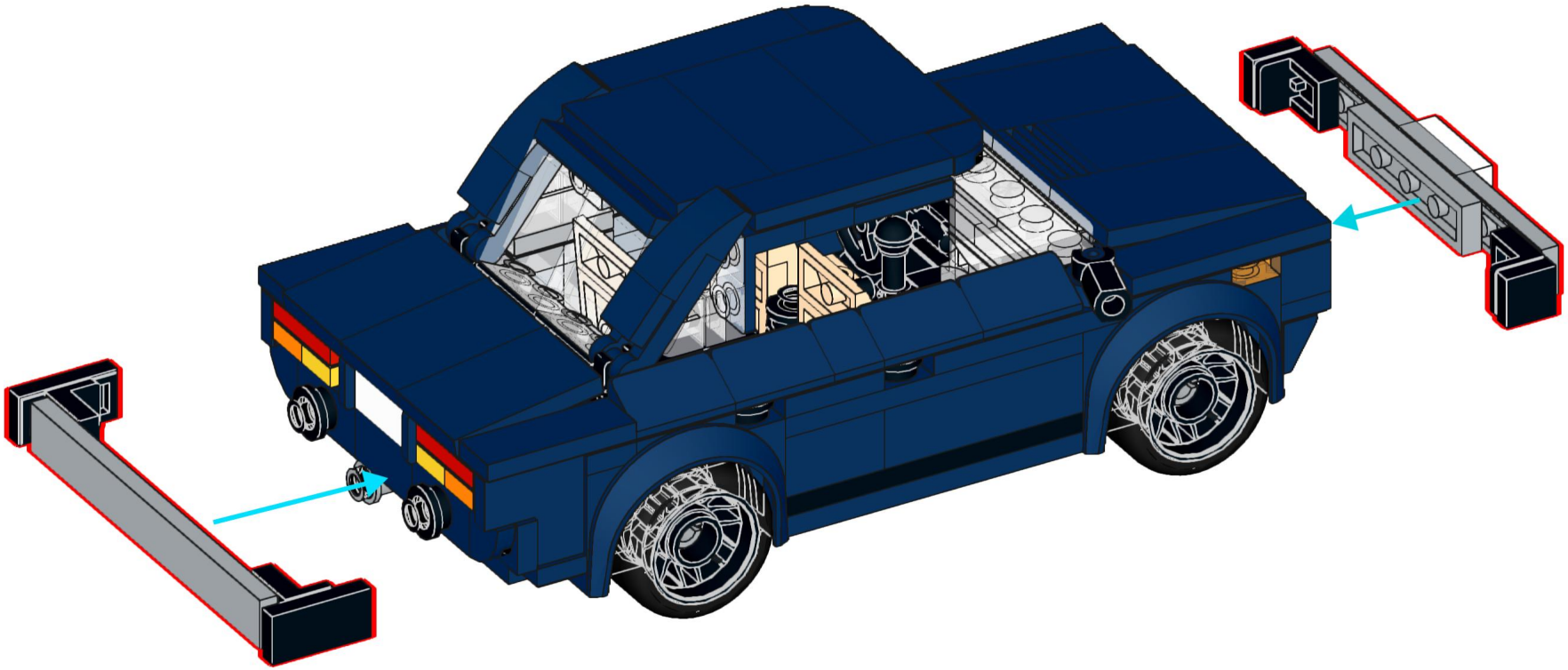

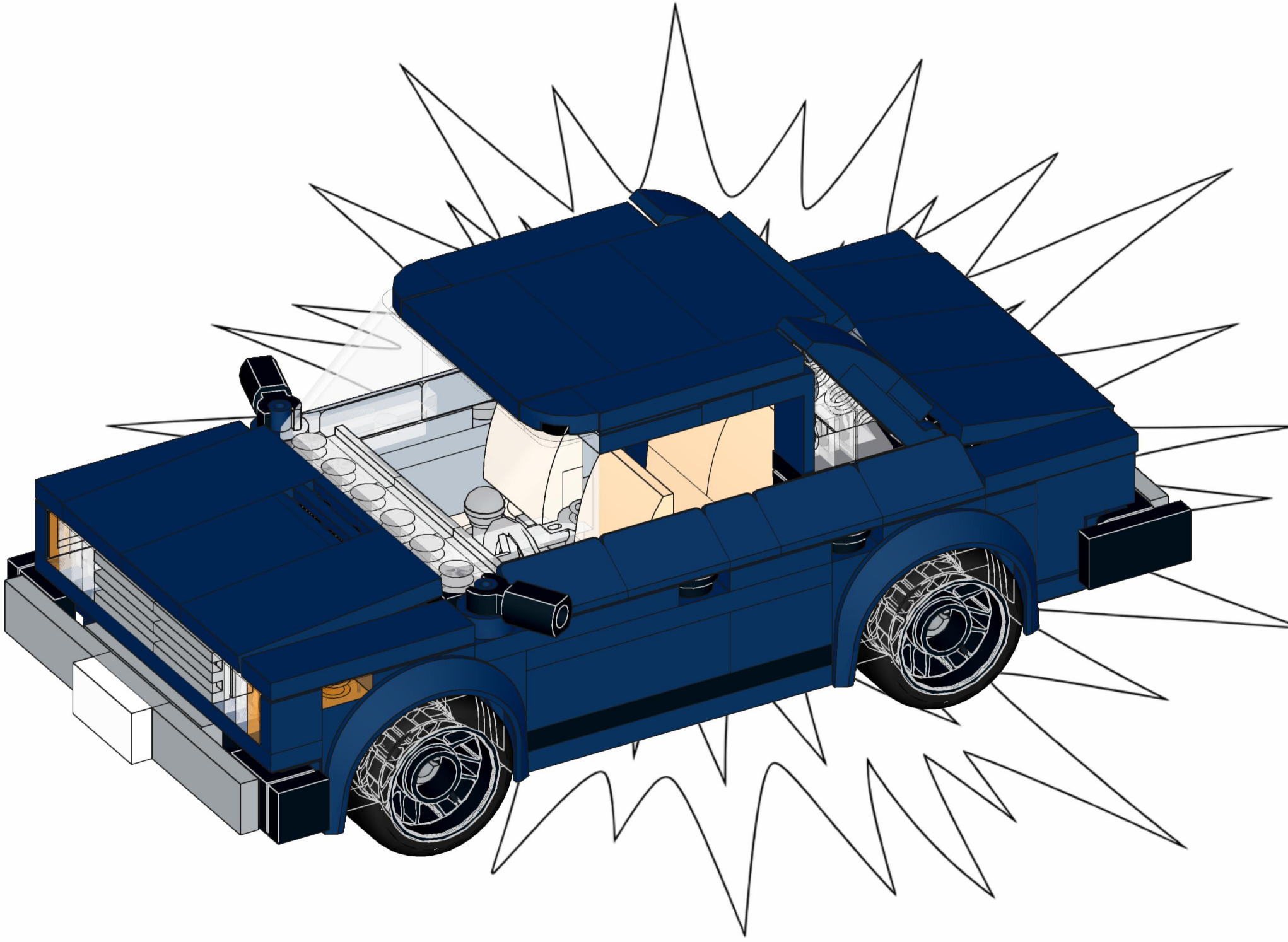



3x
3070
Black



2x
24246
Black



4x
85861
Black



2x
3024
Black



4x
4073
Black



2x
54200
Black



2x
2555
Black



2x
15712
Black



1x
90370
Black



8x
3386
Black



2x
11090
Black



8x
4070
Black



2x
3005
Black



2x
4085d
Black



2x
87087
Black



4x
36841
Black



1x
48729b
Black



1x
78258
Black



4x
3069
Black



3x
32828
Black



2x
3794b
Black



4x
3023
Black

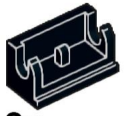

8x
3937
Black



8x
3938
Black



2x
92280
Black



3x
85984
Black

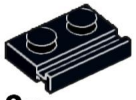

3x
32028
Black



4x
32064
Black



1x
30663
Black

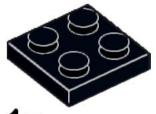

1x
3022
Black

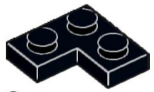

2x
2420
Black



2x
2357
Black



2x
63864
Black



1x
3021
Black



1x
2431
Black



5x
3710
Black



1x
3010
Black



4x
105162pb01
Black



2x
3666
Black



1x
4095
Black

1x
3028
Black



1x
99781
Dark Bluish Gray

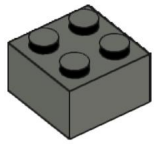

1x
3003
Dark Bluish Gray



2x
3710
Dark Bluish Gray



1x
4274
Light Bluish Gray



1x
32828
Light Bluish Gray

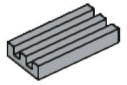

2x
2412b
Light Bluish Gray

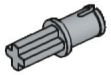

4x
3749
Light Bluish Gray

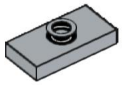

1x
3794b
Light Bluish Gray

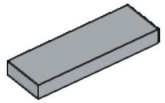

2x
63864
Light Bluish Gray

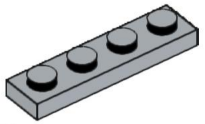

1x
3710
Light Bluish Gray

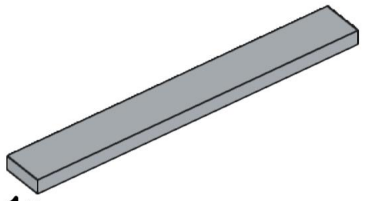

1x
4162
Light Bluish Gray

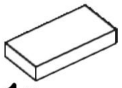

1x
3069
White

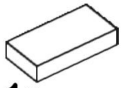

1x
3069a
White



2x
3794b
Red



2x
3023
Orange



2x
25269
Light Nougat



2x
3024
Light Nougat

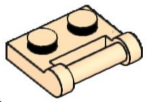

2x
48336
Light Nougat

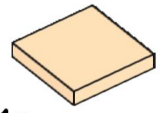

1x
3068
Light Nougat

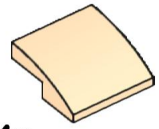

4x
15068
Light Nougat

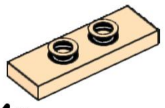

4x
34103
Light Nougat

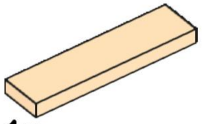

1x
2431
Light Nougat

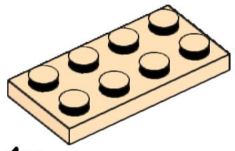

1x
3020
Light Nougat



2x
3024
Yellow



4x
25269
Dark Blue



4x
3070
Dark Blue



8x
3024
Dark Blue



2x
20482
Dark Blue



2x
54200
Dark Blue



2x
36840
Dark Blue



2x
3005
Dark Blue



1x
2412b
Dark Blue

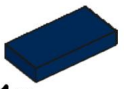

1x
3069
Dark Blue

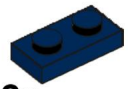

2x
3023
Dark Blue

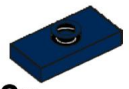

2x
3794b
Dark Blue

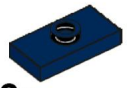

2x
15573
Dark Blue



11x
85984
Dark Blue

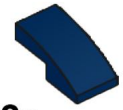

2x
11477
Dark Blue



1x
24201
Dark Blue

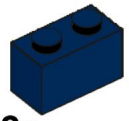

2x
3004
Dark Blue



2x
79389
Dark Blue



2x
14719
Dark Blue

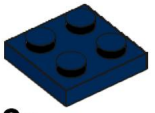

2x
3022
Dark Blue

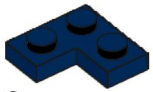

6x
2420
Dark Blue

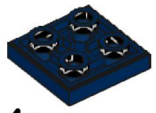

4x
11203
Dark Blue

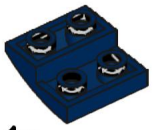

1x
32803
Dark Blue



2x
60478
Dark Blue

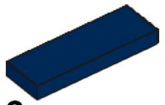

3x
63864
Dark Blue

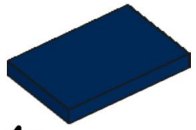

4x
26603
Dark Blue

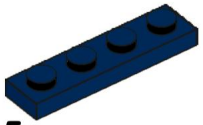

5x
3710
Dark Blue



5x
2431
Dark Blue

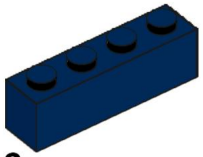

3x
3010
Dark Blue

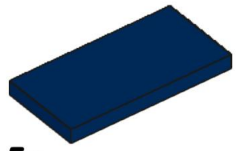

5x
87079
Dark Blue



4x
18974
Dark Blue

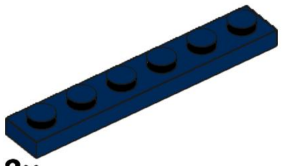

3x
3666
Dark Blue

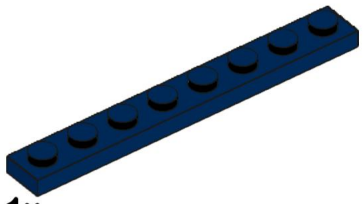

1x
3460
Dark Blue

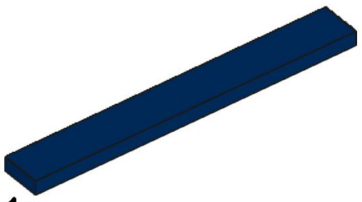

1x
4162
Dark Blue

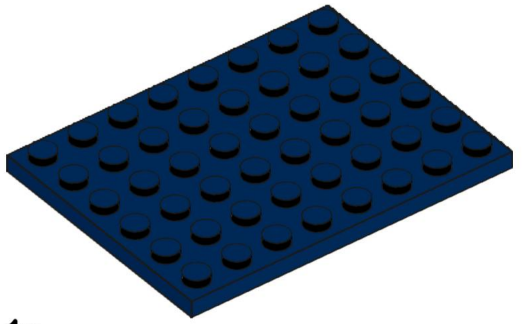

1x
3036
Dark Blue



8x
3024
Trans-Clear



4x
54200
Trans-Clear

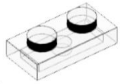

2x
3023
Trans-Clear



2x
87552
Trans-Clear

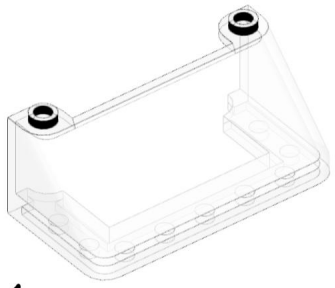

1x
92583
Trans-Clear



4x
3024
Trans-Orange