AVT-309CS2

Hotte murale 30" - style professionnel

Modèle	AVT-309CS2
Apparence extérieure	
Grade d'acier inoxydable	201
Dimensions	
Dimensions	29 1/2" (L) x 19 3/4" (P) x 11 1/3" (H)
Caractéristiques	
Contrôle	Électronique à effleurement avec affichage DEL
Éclairage	2 ampoules, 3W DEL (ampoules incluses)
Type de moteur	900 PCM, 6 vitesses
Puissance du moteur	Vitesse 1, 1.0 sones Vitesse 6, 6.0 sones
Type de filtre	3 filtres chicane (inox) 3 filtres micro perforés en aluminium (inclus)
Type d'évacuation	Extérieur
Type de transition	6" circulaire (vers le haut)
Conditions électriques	
Exigences électriques	120V / 60Hz / 2.7 Amps
Garantie	
Garantie complète 1 an	Pièces et main d'oeuvre, service à domicile

Les renseignements que cette fiche contient sont fondés sur des sources que nous croyons fiables,
mais nous ne pouvons les garantir et ils peuvent par ailleurs être incomplets ou changer sans préavis

Dimensions

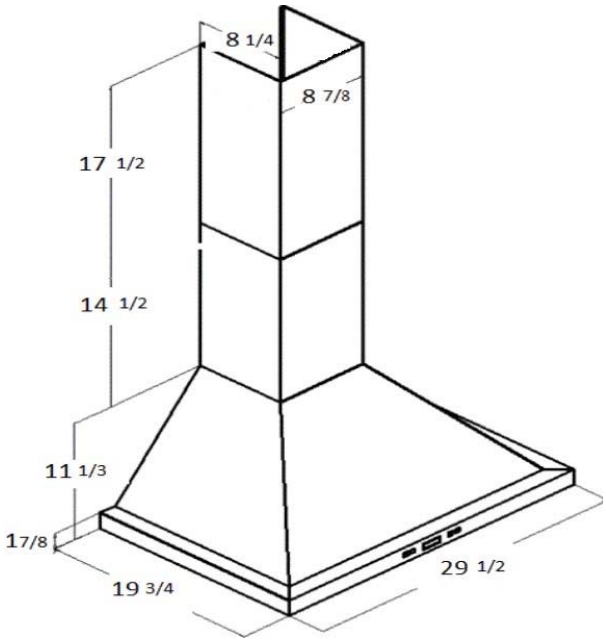

Installation

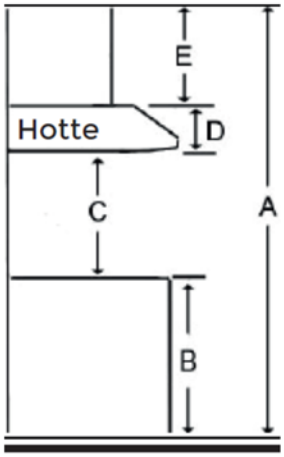

A	Hauteur du plancher au plafond	variable
B	Hauteur du plancher au comptoir (standard)	36’’
C	Hauteur recommandée entre la surface de cuisson et le dessous de la hotte	28’’ À 30’’
D	Hauteur de la hotte	1 7/8’’
E	Hauteur de la cheminée	14 ½’’ to 32’’

Sortie

6’’ rond Haut

Les renseignements que cette fiche contient sont fondés sur des sources que nous croyons fiables, mais nous ne pouvons les garantir et ils peuvent par ailleurs être incomplets et/ou changer sans préavis.