FRIGIDAIRE PROFESSIONAL

# Four mural simple

FPEW3077RF

## Électrique de 30 po

### Dimensions du produit

| | |
|---|---|
| Hauteur | 29″ |
| Largeur | 30″ |
| Profondeur | 24 3/4″ |

### Autres caractéristiques faciles d'emploi

**Minuterie double**
Réglez deux minuteries lorsque vous cuisez plusieurs plats en même temps.

**Autonettoyage en 2 heures**
Un nettoyage puissant et rapide de votre four en seulement 2 heures grâce au cycle d'autonettoyage PowerPlus[MD].

**Conversion à la convection**
Convertit automatiquement le four à convection à la durée de cuisson idéale pour des plats cuits uniformément.

**Grille PowerGlide[MC]**
Accédez facilement aux plats chauds dans le four grâce à la grille glissant en douceur.

Mode Shabbath (homologué Star-K[MD])

**Offert en :**

Acier inoxydable (F)

*[1]S'applique aux aliments cuits au four sur une grille avec une durée de cuisson de 10 minutes ou plus.*

## Caractéristiques exclusives

**Convection à double ventilateur PowerPlus[MD]**
Un puissant rendement qui produit des résultats homogènes. Dégustez des plats cuits uniformément à tout coup grâce à la cuisson au four et au rôtissage par convection PowerPlus[MD].

**Sonde de température PowerPlus[MD]**
Assure d'excellents résultats dès le premier coup. Réglez et surveillez la température des plats grâce à la sonde de température PowerPlus[MD].

**Sans préchauffage PowerPlus[MD]**
Le four est prêt en un rien de temps. Démarrez votre cuisson au four immédiatement avec la fonction Sans préchauffage PowerPlus[MD] [1].

**Smudge-Proof[MC]**
Résistant aux marques de doigts et facile à nettoyer.

FRIGIDAIRE
PROFESSIONAL™

# Four mural simple

FPEW3077RF **Électrique de 30 po**

| Caractéristiques | |
|---|---|
| Système de commande et de minutage du four | Commandes PrecisionPro^MC |
| Hublot | Très grand |
| Finition extérieure de la porte | Acier inoxydable antitache Smudge-Proof^MC |
| Poignée | Acier inoxydable |
| Système de nettoyage du four | Autonettoyage |
| **Commandes du four** | |
| Cuisson/grillage | Oui/variable (400 à 550 °F ou 200 à 288 °C) |
| Conversion à la convection | Oui |
| Cuisson/grillage/rôtissage par convection | Oui/non/oui |
| Préchauffage du four | Sans préchauffage PowerPlus^MD |
| Sonde de température PowerPlus^MD | Oui |
| Réchaud | Oui |
| Options d'autonettoyage/de nettoyage | Oui/2, 3, 4 heures |
| Nettoyage différé | Oui |
| Minuterie | Oui |
| Verrouillage des commandes | Oui |
| Arrêt automatique du four | Oui |
| Verrouillage du four | Oui |
| **Caractéristiques du four** | |
| Capacité (pi³) | 5,1 |
| Système de convection | Convection à double ventilateur PowerPlus^MD |
| Lampes de four | 2 halogènes |
| Élément de cuisson dissimulé | Oui |
| Configuration des grilles | 1 coulissante, 1 à poignée, 1 grille décalée |
| Système de cuisson | Technologie de cuisson uniforme |
| Système de grillage | Grillage PowerPlus^MD |
| Élément de cuisson/de grillage (W) | 2 200/4 000 |
| **Accessoires en option** | |
| Câble électrique blindé de 10′ | 903056-9010 |
| **Homologations** | |
| Mode Shabbath (homologué Star-K^MD) | Oui |
| **Caractéristiques techniques** | |
| Intérieur du four (H x L x P) | 18 5/8 x 24 1/8 x 19 1/2″ |
| Point de raccordement de l'alimentation électrique | À l'arrière, en bas à gauche |
| Tension | 240 V/208 V/60 Hz |
| Puissance raccordée (kW) à 240/208 volts[1] | 4,5/3,7 |
| Intensité à 240/208 V (A) | 18,8/17,9 |
| Circuit minimal exigé (A) | 20 |
| Conforme aux normes d'installation encastrée sous le comptoir | Oui |
| Poids à l'expédition (approx.) | 146 lb |

*[1]Câble monophasé à 3 ou 4 conducteurs de 120/240 ou 120/208 volts et 60 hertz CA seulement, alimentation électrique avec mise à la terre sur un circuit séparé, protégé par fusible aux deux extrémités de la ligne.*

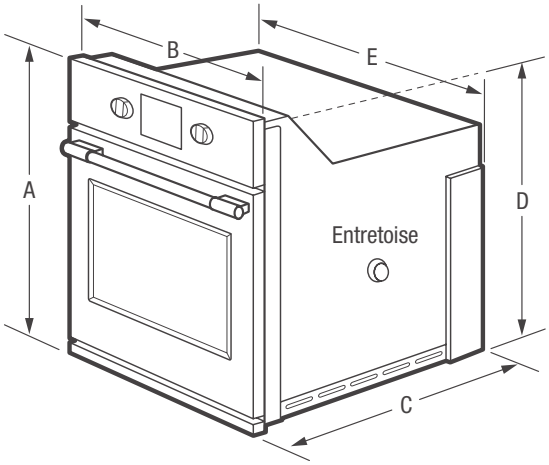


***REMARQUE : Ce document n'est destiné qu'à la planification. Toujours consulter les codes d'électricité locaux et nationaux. Consulter le guide d'installation du produit à frigidaire.ca pour obtenir des instructions détaillées sur l'installation.***

| Dimensions du produit | |
|---|---|
| A : Hauteur | 29″ |
| B : Largeur | 30″ |
| C : Profondeur | 24 3/4″ |
| D : Hauteur (emballage) | 26 11/16″ |
| E : Largeur (emballage) | 28 1/4″ |
| Profondeur avec porte ouverte à 90° | 45 3/4″ |

| Dimensions de la découpe | |
|---|---|
| Hauteur (min./max.) | 26 3/4″/28″ |
| Largeur (min./max.) | 28 1/2″/29″ |
| Profondeur (min.) | 24″ |

*Obtenez des renseignements sur les accessoires à **frigidaire.ca***

FRIGIDAIRE
**CANADA** • 5855 Terry Fox Way • Mississauga (ON) L5V 3E4 • 1-800-265-8352 • **frigidaire.ca**

*Les caractéristiques techniques peuvent changer.*


© 2016 Electrolux Major Appliances, NA
Imprimé au Canada