Frigidaire Gallery

Réfrigérateur à double porte

Réfrigérateur à 4 portes à deux battants, profondeur de comptoir de 21,8 pi cu

FG4H2272UF

Disponible en : Acier inoxydable

Version : 11/21

Réfrigérateur

Filtre à air	Oui
Couleur du bac à légumes	Transparent
Casier laitier	Oui
Couleur du bac de porte	Transparent
Contrôles d'humidité	Automatique
Éclairage intérieur	DEL
Nombre de bacs de porte réglables d'un gallon	3
Nombre d'autres bacs de porte	4
Nombre d'étagères fixes	1
Nombre de bacs à légumes	2

Congélateur

Tiroir à fermeture automatique	Oui
Cloison de séparation de panier	Oui
Couleur de bacs/paniers	Blanc
Éclairage intérieur	DEL
Nombre de bacs/paniers	1

Machine à glaçons

Machine à glaçons	Oui
Emplacement de la machine à glaçons	Section pour les aliments frais
Deuxième machine à glaçons	Non

Compartiment convertible

Séparateur pour tiroir ajustable	Oui
Éclairage intérieur	DEL
Plage de température	De -21 °C à 7 °C (-6 °F à 45 °F)

Contrôles

Témoin du filtre d'air	Oui
Emplacement de contrôle	Distributeur
Affichage numérique	Oui
Alarme de porte entrouverte	Oui
Verrouillage des commandes	Oui
Marche/arrêt de la machine à glaçons	Oui
Dispositif de verrouillage interne	Oui
Affichage marche/arrêt	Oui
Alarme de panne de courant	Oui
Allumer/Éteindre	Oui
Témoin du filtre d'eau	Oui

Distributeur

Glace pilée	Oui
Glaçons	Oui
Distributeur	Oui
Hauteur du distributeur	10 4/10 po
Commande de la lumière	Oui
Eau	Oui

Extérieur

Profondeur du comptoir	Oui
Butées de porte	Non
Roulettes avant	Oui
Roulettes arrière	Oui
Emplacement de l'arrivée d'eau	Arrière inférieur gauche

Dimensions et volume

Hauteur avec charnières	70 1/8 po
Hauteur sans charnières	70 po
Largeur	36 po
Largeur de l'armoire	36 po
Profondeur de l'armoire	24 6/10 po
Profondeur avec porte	29 5/8 po
Profondeur avec porte ouverte à 90°	46 7/8 po
Profondeur avec porte et poignée	32.06 po
Profondeur avec tiroir ouvert	45 1/4 po
Capacité de la zone convertible	2.56 pi 3
Capacité du congélateur	5.8 pi 3
Capacité pour les aliments frais	13 pi 3
Capacité totale	21.4 pi 3

EMARQUE: Ce document níest destinÈ quí‡ la planification. Toujours consulter les codes locaux et nationaux díÈlectricitÈ, de plomberie et díinstallation díappareils ‡ gaz. Consulter le guide díinstallation du produit ‡ frigidaire.ca pour obtenir des instructions dÈtaillÈes sur líinstallation. Les caractÈristiques techniques peuvent changer. Renseignements sur les accessoires disponibles en ligne ‡ frigidaire.ca

CANADA • 5855 Terry Fox Way • Mississauga, ON L5V 3E4 • 1-800-265-8352 • frigidaire.ca

Réfrigérateur à 4 portes à deux battants, profondeur de comptoir de 21,8 pi cu

FG4H2272UF

Version : 11/21

Spécifications électriques

Circuit minimum requis	15 A

Spécifications générales

Énergie annuelle	672 kWh
Type de condenseur	Dynamique
Type de réfrigérant	R-134
Garantie - Main-d'œuvre	1 an
Garantie - Pièces	1 an

Certifications et approbations

Conforme à la norme ADA	Non

Certifications et approbations de performance

Homologué ENERGY STARMD	Oui

Certifications et approbations de sécurité

Classé CSA	Oui
Classé ETL	Non
Certifié NSFMD	Non

EMARQUE: Ce document níest destinÈ quí‡ la planification. Toujours consulter les codes locaux et nationaux díÈlectricitÈ, de plomberie et díinstallation díappareils ‡ gaz. Consulter le guide díinstallation du produit ‡ frigidaire.ca pour obtenir des instructions dÈtaillÈes sur líinstallation. Les caractÈristiques techniques peuvent changer. Renseignements sur les accessoires disponibles en ligne ‡ frigidaire.ca

CANADA • 5855 Terry Fox Way • Mississauga, ON L5V 3E4 • 1-800-265-8352 • frigidaire.ca

Réfrigérateur à 4 portes à deux battants, profondeur de comptoir de 21,8 pi cu

FG4H2272UF

Version : 11/21

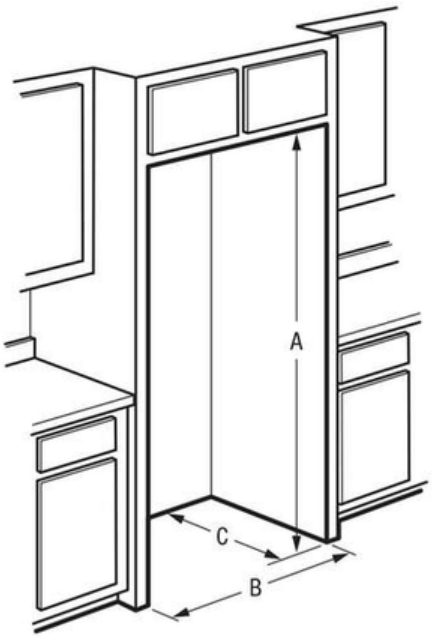

"Built-In Look" Cutout Dimensions

(A) 70⅜" (B) 36" (C) 25"

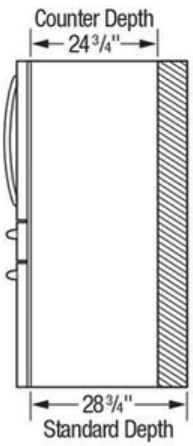

Standard Refrigerator Depth vs. Counter Depth

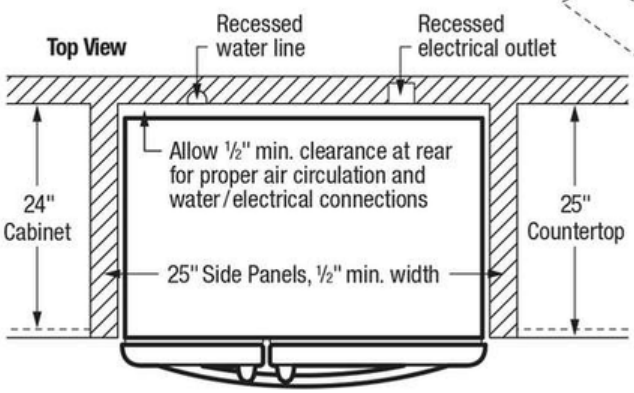

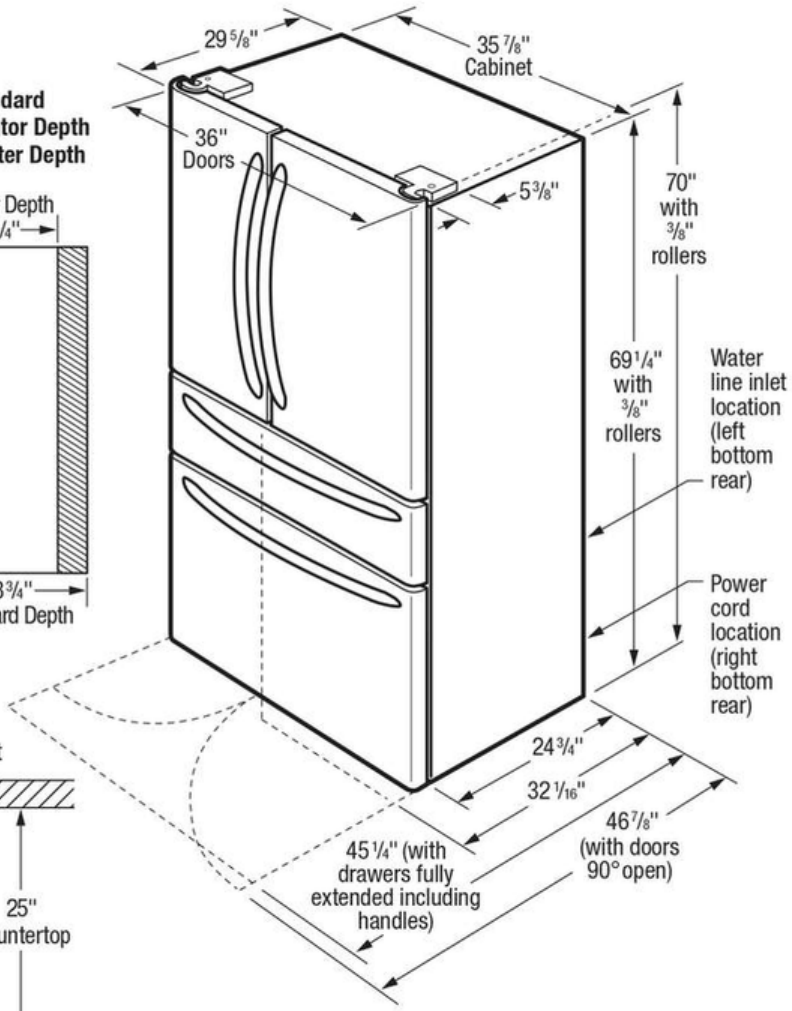

EMARQUE: Ce document níest destinÈ quí‡ la planification. Toujours consulter les codes locaux et nationaux díÈlectricitÈ, de plomberie et díinstallation díappareils ‡ gaz. Consulter le guide díinstallation du produit ‡ frigidaire.ca pour obtenir des instructions dÈtaillÈes sur líinstallation. Les caractÈristiques techniques peuvent changer. Renseignements sur les accessoires disponibles en ligne ‡ frigidaire.ca