

COMPONENTI E ACCESSORI PISCINE

pool equipment 2017

pool components and accessories

AQUA

INDUSTRIAL GROUP

Aqua industrial group

IL FUTURO È QUI

Gentile utente,
sfogliando il catalogo troverà una serie di codici QR come quello che vede a lato.
Fotografandoli con l'apposita applicazione di lettura contenuta nel suo smartphone avrà un accesso diretto ad approfondimenti multimediali (testi, video, ecc.) relativi all'argomento trattato nel capitolo. Provi con questo primo codice che la porterà direttamente al tutorial AQUA.

THE FUTURE IS NOW

Dear user,
flipping through the pages of our brochure you will find QR codes as the one on side.
Please scan them through the special software on your Smartphone so you can access directly to the multimedial details (text, video, etc.) regarding the arguments discussed in the chapter.
Try with this first code that will bring you directly to the Aqua's tutorial.




we've a special future



Indice generale/*General index*

01 FILTRAZIONE *FILTRATION* p. 10-53

02 CIRCOLAZIONE *CIRCULATION* p. 54-87

03 ILLUMINAZIONE *LIGHTING* p. 88-115

04 STRUTTURA *STRUCTURE* p. 116-129

05 RIVESTIMENTO *POOL LINING* p. 130-151

06 RACCORDI/VALVOLE *FITTINGS/VALVES* p. 152-179

07 RELAX *RELAX* p. 180-193

08 QUADRI ELETTRICI *ELECTRONIC PANELS* p. 194-207

09 AQUASALT *AQUASALT* p. 208-213

10 ACCESSORI *ACCESSORIES* p. 214-231

11 RISCALDAMENTO/COPERTURE *COVERINGS/HEATINGS* p. 232-255

12 CHIMICI *CHEMICALS* p. 256-271

13 MANUTENZIONE *MAINTENANCE* p. 272-281

14 KIT *KIT* p. 282-331



ITALY GREAT BRITAIN SPAIN ROMANIA

- Filtrazione
- Sistemi di depurazione
- Sistemi di dosaggio
- Complementi e accessori piscine
- Wellness engineering

- ***Filtration***
- ***Depuration***
- ***Dosing***
- ***Pool equipment***
- ***Wellness engineering***

Aqua industrial group

AQUA
INDUSTRIAL GROUP

TURKEY MIDDLE EAST INDIA RUSSIA



we've a special future

8 stabilimenti
22.000 mq coperti
7 filiali
110 paesi raggiunti
320 dipendenti
9.526 codici prodotto

8 factories
22.000 mq indoor
7 branches
110 countries
320 employees
9.526 product codes

DISTRETTI PRODUTTIVI
- S. Martino in Rio (RE)
- Rieti
- Bangalore IND

PRODUCTION DISTRICTS
- S. Martino in Rio (RE)
- Rieti
- Bangalore IND



Industrial power





Aqua industrial group

AQUA
INDUSTRIAL GROUP

we are industry & innovation





From industry to you



we are industry & innovation



Aqua industrial group

AQUA
INDUSTRIAL GROUP

40 presse ad iniezione da 50 a 1.700 t.	*40 injection molding machines from 50 to 1.700 t.*
698 stampi di proprietà	*698 proprietary molds*
12 estrusori per cartucce melt-blown	*12 extruders for cartridges melt-blown*
20 avvolgitrici per cartucce	*20 winders for cartdriges*
2 saldatrici per la produzione di bombole e filtri	*2 welding machines for the production of tanks and filters*

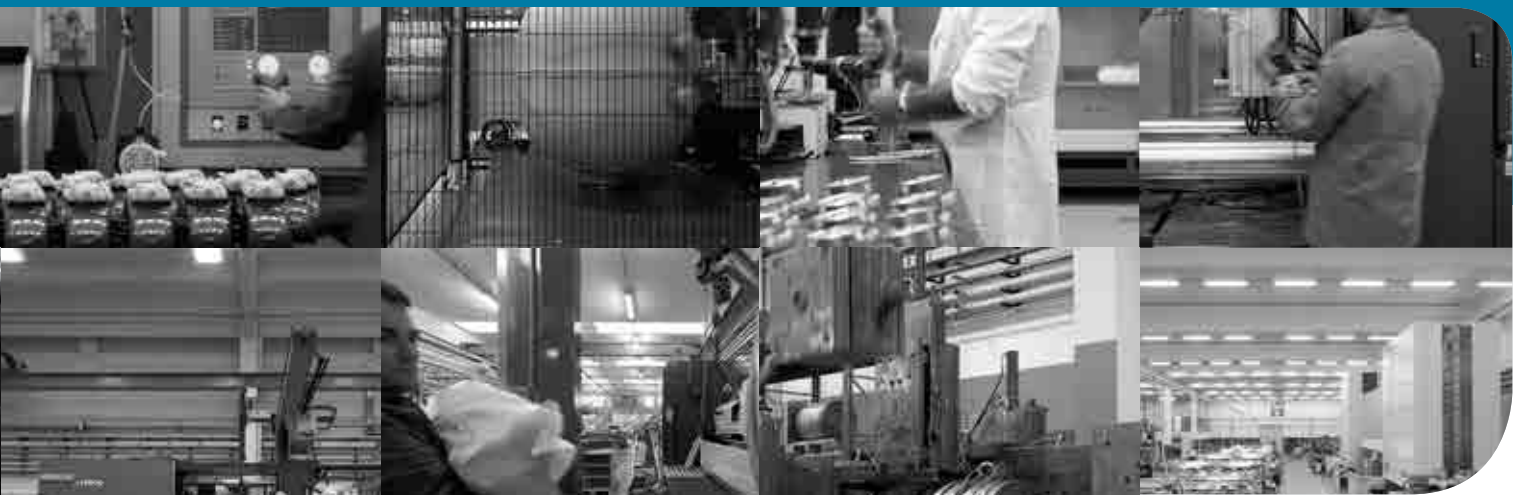

01 > FILTRAZIONE/*FILTRATION*



Grazie alla Ventennale esperienza nel settore, Aqua è lieta di offrire la soluzione ideale per ogni Impianto di filtrazione.
Il sistema di filtrazione, cuore pulsante della piscina, è una parte essenziale per ogni tipologia costruttiva, la sua affidabilità e il corretto dimensionamento garantiscono il risultato finale.
Aqua pool Solution vi darà la soluzione che permetterà di offrire un prodotto direttamente dalla fabbrica, già totalmente assemblato, garantito nelle prestazioni e nel rispetto delle normative, con materiali di qualità, in grado di soddisfare la totalità delle esigenze. Pronti da installare e facili da utilizzare, potranno essere alloggiati in locali tecnici in muratura o in pratici locali tecnici prefabbricati. Sono disponibili in una completa gamma di prodotti partendo da grandi impianti per piscine pubbliche fino ad impianti per uso privato, tutti corredati di documentazione che riporta schemi di funzionamento e manuali illustrativi di utilizzo.

Thanks to its twenty year's experience in the industry, Aqua can offer the ideal solution for every filtration system.
The filtration system, the heart of the pool, is an essential part for any pool version, its reliability and proper size ensure the final result is as expected. Aqua Pool Solution will offer you a product directly from the factory, already fully assembled, guaranteed performance and compliance with standards, high quality materials and meeting all requirements. The products are ready for installation and easy to use, they can be housed in masonry or prefabricated bunkers. They are available in a complete range of solutions from large systems for public pools to private use systems, all supplied with diagrams and user manuals.

Indice/*Index*

Filtrazione piscine private
Private pools filtration 11

Filtrazione piscine pubbliche
Public pools filtration 36

Pompe
Pumps 42

AQUARIUS SIDE VALVE



Filtro Aquarius

Aquarius filter

DIMENSIONI/*DIMENSIONS*

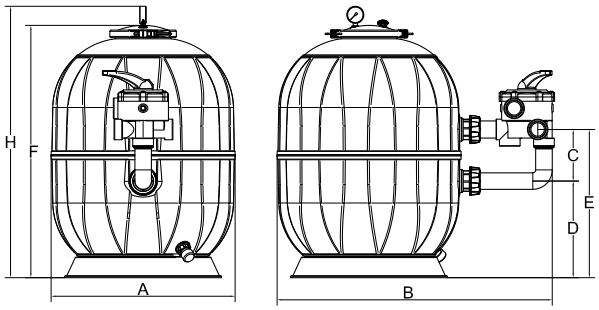

IMBALLO/*PACK*

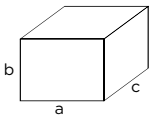

Confezione filtro/*Filter box*:
axbxc: vedi tabella/*look table below*

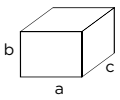

Confezione valvola/*Valve pack*:
axbxc: 180x200x240h mm (6-10-14)
245x240x290h mm (22)

Valvola con imballo separato/*Valve with separate box*

CAMPO DI UTILIZZO

Piscine private per acqua dolce e acqua di mare.

CONTEXT OF USE

Private pools with freshwater and sea water.

DESCRIZIONE

Corpo completamente in polipropilene a forma sferica distribuzione a candelette interni anti svitamento con bocchettoni per facilitare le operazioni di manutenzione. Sfiato automatico con filtro superiore, basamento per il sostegno del filtro a doppio anello per garantire stabilità coperchio con sede per manometro e sfiato manuale, la tenuta e garantita da ganasce con viti a farfalla e sede del dado non necessità di utensili. Valvola a sei vie laterale.

DESCRIPTION

Polypropylene spherical body; distribution with micro-hole pipe, anti-slip features with nozzles to ease the maintenance operations. Automatic air bleed with upper filter; base for double-ring filter to guarantee stability; lid with pressure gauge seat and manual air bleed. Seal is guaranteed by clamps with butterfly valves and nut maintenance does not require tools. Side six way valve.

CARATTERISTICHE TECNICHE

- Stampato ad iniezione
- Finitura a spicchi lucidi e satinati
- Distribuzione a candelette drenanti
- Scarico filtro da 3/4”
- Pressione Max.3.75 bar
- Temperatura Max di esercizio 40°C
- Raccordi laterali per diametri ø 50 per filtri d. 450-530-620
- Raccordi laterali per diametri ø 63 per filtri d. 790
- Kit di collegamento filtro-valvola
- Valvola a sei vie. (Inclusa)

TECHNICAL FEATURES

- *Injection moulded*
- *Polished and glazed wedges finish*
- *Draining micro-hole pipe distribution*
- *3/4” filter discharge*
- *Max. pressure 3.75 bar*
- *Max. operating temperature 40 °C*
- *Side fittings for ø 50 for d. 450-530-620 filters*
- *Side fittings for ø 63 for d. 790 filters*
- *Filter-valve connection kit*
- *Six way valve. (Included)*

Codice *Code*	Portata a nominale* *Nom. Flow rate**	Diametro filtro *Filter diameter*	Misure ingombro *Overall sizes*						Attacchi *Connections*	Altezza letto filtrante *Filtering bad height*	Sabbia *Sand*	Peso filtro *Filter weight*	Imballo *Box*	Prezzo *Price*
	mc/h	Ø A mm	B mm	C mm	D mm	E mm	F mm	H mm	mm	mm	Kg 25 x n°	Kg	x y z (mm)	€
100100967	6	450	716	150	206	356	585	645	50	300	3	9	477x477x580	
100100970	10	530	730	150	281	431	735	795	50	400	4	12	545x545x730	
100100973	14	620	820	150	299	449	770	830	50	400	6	14	635x635x750	
100100988	22	790	1102	200	360	570	955	1010	63	450	10	27	800x800x965	

*Portata calcolata a velocità 50m/h/*Flow rate calculated at 50ml/h*

Esploso AQUARIUS SIDE 6-10-14mc/ *AQUARIUS SIDE 6-10-14mc Exploded Drawing*

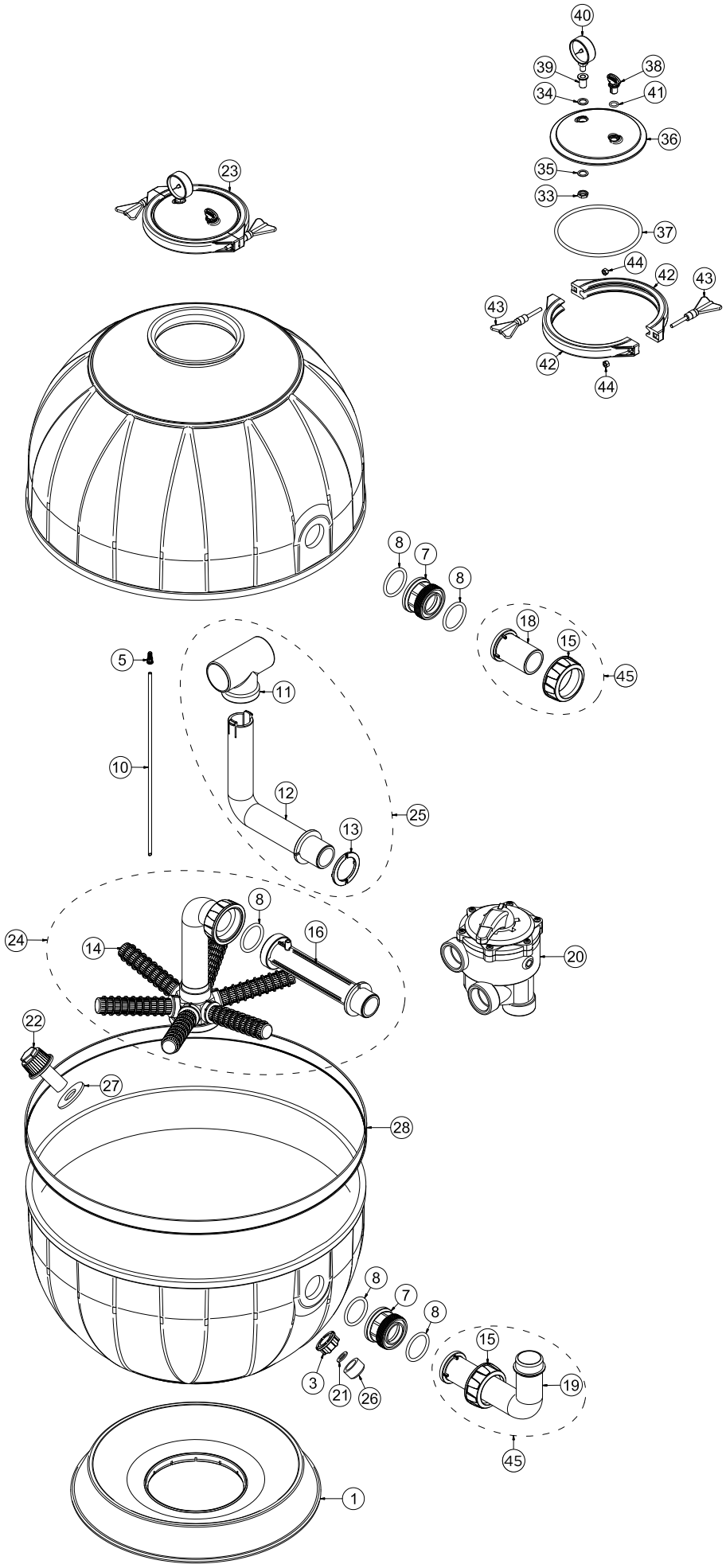

COPERCHIO/ COVER 6mc 10mc 14mc

N°	Code/*Code*	Descrizione/*Description*	Q.tà/*Q.ty*	Prezzo/*Price*
23	100100980	KIT COPERCHIO FILTRO AQUARIUS 6-10-14MC COP.BEIGE RAL9001/*KIT COVER AQUARIUS FILTER 6-10-14MC COV.BEIGE RAL9001*		
33	MB050300	GHIERA OTTONE DE120 1/4"/*BRASS RING DE120 1/4"*	1	
34	MG020310	RONDELLA PIANA D. 13 x 19 x 1,5 - IN GIUNTURA "ROLLMART IDROTHERM"/*FLAT WASHER D. 13 x 19 x 1,5 - IN JOINT "ROLLMART IDROTHERM"*	1	
35	MB010920	RONDELLA PIANA D. 13 x 19 x 1 - INOX 304/*FLAT WASHER D. 13 x 19 x 1 - INOX 304*	1	
36	S9010560	COPERCHIO FILTRO AQUARIUS 6-10-14mc BEIGE RAL9001/*COVER FILTER AQUARIUS 22mc PET TRANSPARENT*	1	
37	MG011420	OR 148 x 6 - NBR/ *OR 148 x 6 - NBR*	1	
38	A6013010	TAPPO SFIATO G1/4" - LOGO AQUA/*VENT CAP G1/4" - LOGO AQUA*	1	
39	MB030550	RACCORDO PORTA MANOMETRO 1/4-1/8 NICHEL. PER COP.FILTRO PISCINA/*FITTING FOR MANOMETER 1/4-1/8 NICHEL. FOR COV. POOL FILTER*	1	
40	AB060070	MANOMETRO R 1/8 D.50 0 -4 ATTACCO RADIALE CASSA ABS/*MANOMETER R 1/8 D.50 0 -4 RADIAL CONNECTION ABS CASE*	1	
41	MG010180	OR - RIF. 115 - NBR/*OR - REF. 115 - NB*	1	
42	S9010300	SEMI-FASCETTA PER COPERCHIO FILTRO SABBIA INIEZIONE 10-14mc/*SEMI-CLAMP FOR COVER SAND FILTER INJECTION 10-14mc*	2	
43	S9010280	VITE M6 A FARFALLA PER CHIUSURA FASCETTE FILTRI A SABBIA/*SCREW M6 BUTTERFLY FOR CLOSE CLAMPS SAND FILTERS*	2	
44	ADSP6000495	DADO M 6 DIN 934 OT 58 ESAGONALE MEDIO NICHELATO/*NUT M6 DIN 934 OT 58 HEXAGON MEDIUM NICKEL*	2	

6mc

N°	Code/*Code*	Descrizione/*Description*	Q.tà/*Q.ty*	Prezzo/*Price*
1	S9010200	BASE FILTRO "AQUARIUS" A SABBIA 6-10-14 mc/h/ *BASE SAND FILTER "AQUARIUS" 6-10-14 mc/h*	1	
3	A6079040	DADO DI FISSAGGIO PER UGELLO SCARICO FILTRO D.3/4"G PP colore NERO/*NUT FIXING FOR NOZZLE DRAIN FILTER D.3/4"G PP BLACK*	1	
5	S6070440	CREPINE SFIATO ARIA/ *FISSURES AIR DISCHARGE*	1	
7	S6070410	RACCORDO IN-OUT PER GIRELLO 2"1/4 Ø EST. 65 ABS NERO / *CONNECTION IN-OUT 2"1/4 ØExt.65 ABS BLACK*	2	
8	MG011430	OR - RIF. 6187 - NBR/ *OR - REF. 6187 - NBR*	5	
10	A6070255	TUBO PVC NERO 4 X 6 H.340mm/ *PIPE PVC BLACK 4 X 6 H.340mm*	1	
11	S6070580B	RACCORDO A T DN50 CON GUIDA TUBO SFIATO ARIA PER FILTRO 6-10-14MC/ *T CONNECTION DN50 WITH GUIDE PIPE AIR DISCHARGE FOR FILTER 6-10-14MC*	1	
12	S6070840	CURVA A GOMITO INTERNA DN50 CON GANCI - M1"1/2- FILTRO 6MC - ABS NERO/ *ELBOW CURVE INSIDE DN50 WITH HOOKS - M1"1/2- FILTER 6MC - ABS BLACK*	1	
13	S6070870	ANELLO DISTANZIALE PER CURVE A GOMITO FILTRI A SABBIA/ *RING SPACER FOR ELBOW CURVES SAND FILTERS*	1	
14	A6079020	CANDELETTA MM 143 BAJONETTA/ *GLOW MM 143 BAYONET*	6	
15	100100519	GHIERA PPFV NERO DN50 2"1/4/ *RING PPFV BLACK DN50 2"1/4*	3	
16	100100412	GRUPPO TUBO STAMPATO L 170 mm PER KIT TUBI INF. AQUARIUS/ *GROUP PIPE PRESSED L 170 mm FOR KIT PIPES INF. AQUARIUS*	1	
18	S6070450	MANICOTTO ABS NERO CON BATTUTA DN50M LUNGO/ *SLEEVE ABS BLACK WITH BATTING DN50M LONG*	1	
19	S6070590	CURVA A GOMITO ESTERNA DN50 ABS NERO/ *ELBOW CURVE EXTERNAL DN50 ABS BLACK*	1	
20	100100483	VALVOLA ABS ATTACCO 1"1/2 LATERALE COMANDO LEVA 6 POS. NERA CON SCATO/ *ABS VALVE, CONNECTION 1"1/2 LATERAL COMMAND LEVER 6 POS. BLACK WITH BOX*	1	
21	S8030050	GUARNIZIONE PIANA 3/4 PER TESTA SALVALAVATRICE/ *FLAT SEAL GASKET 3/4 FOR SAVEWASHER HEAD*	1	
22	A6079030	UGELLO SCARICO FILTRO P7 0,25mm D.3/4"G L=50/50 PP-S/A FORI SFIATO ARIA/ *OUTLET NOZZLE FILTER P7 0,25mm D.3/4"G L=50/50 PP-S/A HOLES AIR DISCHARGE*	1	
23	100100980	KIT COPERCHIO FILTRO AQUARIUS 6-10-14MC COP.BEIGE RAL9001/ *KIT COVER AQUARIUS FILTER 6-10-14MC COV.BEIGE RAL9001*	1	
24	100100965	KIT TUBI INFERIORI FILTRO AQUARIUS 14M3/H/ *KIT LOWER PIPES AQUARIUS FILTER 6M3/H*	1	
25	100100966	KIT TUBI SUPERIORI FILTRO AQUARIUS 14M3/H/ *KIT UPPER PIPES AQUARIUS FILTER 6M3/H*	1	
26	A6079050	TAPPO 3/4"F - PP - NERO/ *PLUG 3/4"F - PP - BLACK*	1	
27	A6013000	GUARNIZIONE PIANA GOMMA 62X27X4/ *FLAT SEAL GASKET RUBBER 62X27X4*	1	
28	MG011600	PARACOLPI NERO IN GOMMA TERMOPLASTICA FILTRO AQUARIUS 6 MC (25x1415)/ *BLACK BUMPERS THERMOPLASTIC RUBBER AQUARIUS FILTER 6 MC (25x1415)*	1	
45	100100926	KIT USCITA RACCORDO VALVOLA 1"1/2/ *VALVE KIT FOR AQUARIUS*	1	

10mc

N°	Code/*Code*	Descrizione/*Description*	Q.tà/*Q.ty*	Prezzo/*Price*
1	S9010200	BASE FILTRO "AQUARIUS" A SABBIA 6-10-14 mc/h/ *BASE SAND FILTER "AQUARIUS" 6-10-14 mc/h*	1	
3	A6079040	DADO DI FISSAGGIO PER UGELLO SCARICO FILTRO D.3/4"G PP colore NERO/*NUT FIXING FOR NOZZLE DRAIN FILTER D.3/4"G PP BLACK*	1	
5	S6070440	CREPINE SFIATO ARIA/ *FISSURES AIR DISCHARGE*	1	
7	S6070410	RACCORDO IN-OUT PER GIRELLO 2"1/4 Ø EST. 65 ABS NERO / *CONNECTION IN-OUT 2"1/4 ØExt.65 ABS BLACK*	2	
8	MG011430	OR - RIF. 6187 - NBR/ *OR - REF. 6187 - NBR*	5	
10	A6070250	TUBO PVC NERO 4 X 6 H.410mm/ *PIPE PVC BLACK 4 X 6 H.410mm*	1	
11	S6070580B	RACCORDO A T DN50 CON GUIDA TUBO SFIATO ARIA PER FILTRO 6-10-14MC/ *T CONNECTION DN50 WITH GUIDE PIPE AIR DISCHARGE FOR FILTER 6-10-14MC*	1	
12	S6070850	CURVA A GOMITO INTERNA DN50 CON GANCI - M1"1/2- FILTRO 10MC - ABS NERO/ *ELBOW CURVE INSIDE DN50 WITH HOOKS - M1"1/2- FILTER 10MC - ABS BLACK*	1	
13	S6070870	ANELLO DISTANZIALE PER CURVE A GOMITO FILTRI A SABBIA/ *RING SPACER FOR ELBOW CURVES SAND FILTERS*	1	
14	A6079020	CANDELETTA MM 143 BAJONETTA/ *GLOW MM 143 BAYONET*	6	
15	100100519	GHIERA PPFV NERO DN50 2"1/4/ *RING PPFV BLACK DN50 2"1/4*	3	
16	100100413	GRUPPO TUBO STAMPATO L 214 mm PER KIT TUBI INF. AQUARIUS/ *GROUP PIPE PRESSED L 214 mm FOR KIT PIPES INF. AQUARIUS*	1	
18	S6070450	MANICOTTO ABS NERO CON BATTUTA DN50M LUNGO/ *SLEEVE ABS BLACK WITH BATTING DN50M LONG*	1	
19	S6070590	CURVA A GOMITO ESTERNA DN50 ABS NERO/ *ELBOW CURVE EXTERNAL DN50 ABS BLACK*	1	
20	100100483	VALVOLA ABS ATTACCO 1"1/2 LATERALE COMANDO LEVA 6 POS. NERA CON SCATO/ *ABS VALVE, CONNECTION 1"1/2 LATERAL COMMAND LEVER 6 POS. BLACK WITH BOX*	1	
21	S8030050	GUARNIZIONE PIANA 3/4 PER TESTA SALVALAVATRICE/ *FLAT SEAL GASKET 3/4 FOR SAVEWASHER HEAD*	1	
22	A6079030	UGELLO SCARICO FILTRO P7 0,25mm D.3/4"G L=50/50 PP-S/A FORI SFIATO ARIA/ *OUTLET NOZZLE FILTER P7 0,25mm D.3/4"G L=50/50 PP-S/A HOLES AIR DISCHARGE*	1	
23	100100980	KIT COPERCHIO FILTRO AQUARIUS 6-10-14MC COP.BEIGE RAL9001/ *KIT COVER AQUARIUS FILTER 6-10-14MC COV.BEIGE RAL9001*	1	
24	100100927	KIT TUBI INFERIORI FILTRO AQUARIUS 14M3/H/ *KIT LOWER PIPES AQUARIUS FILTER 10M3/H*	1	
25	100100928	KIT TUBI SUPERIORI FILTRO AQUARIUS 14M3/H/ *KIT UPPER PIPES AQUARIUS FILTER 10M3/H*	1	
26	A6079050	TAPPO 3/4"F - PP - NERO/ *PLUG 3/4"F - PP - BLACK*	1	
27	A6013000	GUARNIZIONE PIANA GOMMA 62X27X4/ *FLAT SEAL GASKET RUBBER 62X27X4*	1	
28	MG011610	PARACOLPI NERO IN GOMMA TERMOPLASTICA FILTRO AQUARIUS 10 MC (25x1675)/ *BLACK BUMPERS THERMOPLASTIC RUBBER AQUARIUS FILTER 6 MC (25x1415)*	1	
45	100100926	KIT USCITA RACCORDO VALVOLA 1"1/2/ *VALVE KIT FOR AQUARIUS*		

14mc

N°	Code/*Code*	Descrizione/*Description*	Q.tà/*Q.ty*	Prezzo/*Price*
1	S9010200	BASE FILTRO "AQUARIUS" A SABBIA 6-10-14 mc/h/ *BASE SAND FILTER "AQUARIUS" 6-10-14 mc/h*	1	
3	A6079040	DADO DI FISSAGGIO PER UGELLO SCARICO FILTRO D.3/4"G PP colore NERO/*NUT FIXING FOR NOZZLE DRAIN FILTER D.3/4"G PP BLACK*	1	
5	S6070440	CREPINE SFIATO ARIA/ *FISSURES AIR DISCHARGE*	1	
7	S6070410	RACCORDO IN-OUT PER GIRELLO 2"1/4 Ø EST. 65 ABS NERO / *CONNECTION IN-OUT 2"1/4 ØExt.65 ABS BLACK*	2	
8	MG011430	OR - RIF. 6187 - NBR/ *OR - REF. 6187 - NBR*	5	
10	A6070250	TUBO PVC NERO 4 X 6 H.410mm/ *PIPE PVC BLACK 4 X 6 H.410mm*	1	
11	S6070580B	RACCORDO A T DN50 CON GUIDA TUBO SFIATO ARIA PER FILTRO 6-10-14MC/ *T CONNECTION DN50 WITH GUIDE PIPE AIR DISCHARGE FOR FILTER 6-10-14MC*	1	
12	S6070860	CURVA A GOMITO INTERNA DN50 CON GANCI - M1"1/2- FILTRO 14MC - ABS NERO/ *ELBOW CURVE INSIDE DN50 WITH HOOKS - M1"1/2- FILTER 14MC - ABS BLACK*	1	
13	S6070870	ANELLO DISTANZIALE PER CURVE A GOMITO FILTRI A SABBIA/ *RING SPACER FOR ELBOW CURVES SAND FILTERS*	1	
14	A6079020	CANDELETTA MM 143 BAJONETTA/ *GLOW MM 143 BAYONET*	6	
15	100100519	GHIERA PPFV NERO DN50 2"1/4/ *RING PPFV BLACK DN50 2"1/4*	3	
16	100100414	GRUPPO TUBO STAMPATO L 254 mm PER KIT TUBI INF. AQUARIUS/*GROUP PIPE PRESSED L 254 mm FOR KIT PIPES INF. AQUARIUS*	1	
18	S6070450	MANICOTTO ABS NERO CON BATTUTA DN50M LUNGO/ *SLEEVE ABS BLACK WITH BATTING DN50M LONG*	1	
19	S6070590	CURVA A GOMITO ESTERNA DN50 ABS NERO/ *ELBOW CURVE EXTERNAL DN50 ABS BLACK*	1	
20	100100483	VALVOLA ABS ATTACCO 1"1/2 LATERALE COMANDO LEVA 6 POS. NERA CON SCATO/ *ABS VALVE, CONNECTION 1"1/2 LATERAL COMMAND LEVER 6 POS. BLACK WITH BOX*	1	
21	S8030050	GUARNIZIONE PIANA 3/4 PER TESTA SALVALAVATRICE/ *FLAT SEAL GASKET 3/4 FOR SAVEWASHER HEAD*	1	
22	A6079030	UGELLO SCARICO FILTRO P7 0,25mm D.3/4"G L=50/50 PP-S/A FORI SFIATO ARIA/ *OUTLET NOZZLE FILTER P7 0,25mm D.3/4"G L=50/50 PP-S/A HOLES AIR DISCHARGE*	1	
23	100100980	KIT COPERCHIO FILTRO AQUARIUS 6-10-14MC COP.BEIGE RAL9001/ *KIT COVER AQUARIUS FILTER 6-10-14MC COV.BEIGE RAL9001*	1	
24	100100929	KIT TUBI INFERIORI FILTRO AQUARIUS 14M3/H/*KIT LOWER PIPES AQUARIUS FILTER 14M3/H*	1	
25	100100930	KIT TUBI SUPERIORI FILTRO AQUARIUS 14M3/H/ *KIT UPPER PIPES AQUARIUS FILTER 14M3/H*	1	
26	A6079050	TAPPO 3/4"F - PP - NERO/ *PLUG 3/4"F - PP - BLACK*	1	
27	A6013000	GUARNIZIONE PIANA GOMMA 62X27X4/ *FLAT SEAL GASKET RUBBER 62X27X4*	1	
28	MG011620	PARACOLPI NERO IN GOMMA TERMOPLASTICA FILTRO AQUARIUS 14 MC (25 X 1925)/ *BLACK BUMPERS THERMOPLASTIC RUBBER AQUARIUS FILTER 6 MC (25x1415)*	1	
45	100100926	KIT USCITA RACCORDO VALVOLA 1"1/2/ *VALVE KIT FOR AQUARIUS*		

Esploso AQUARIUS SIDE 22mc/ *AQUARIUS SIDE 22mc Exploded Drawing*

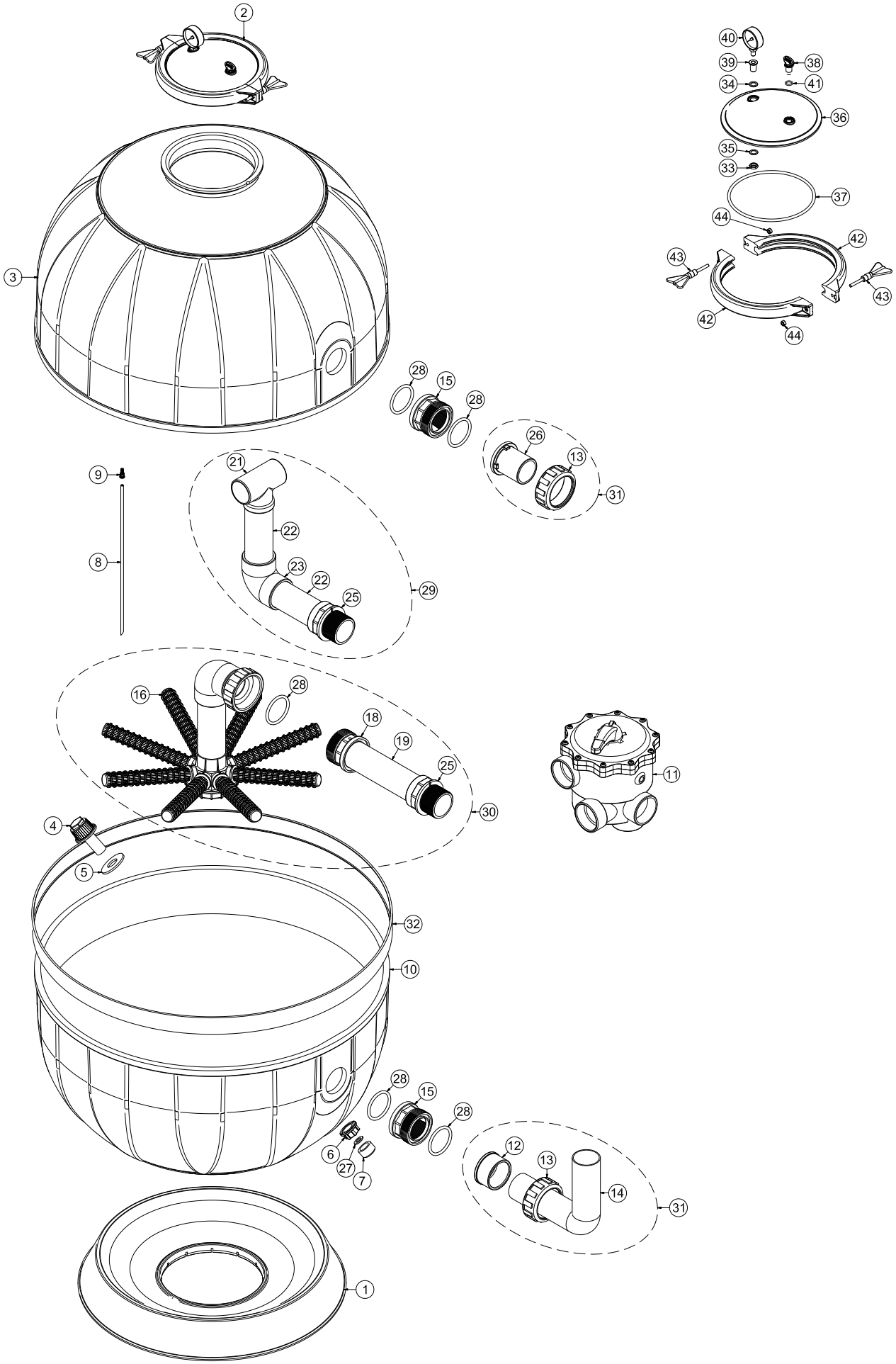

COPERCHIO/ COVER 22mc

N°	Code/*Code*	Descrizione/*Description*	Q.tà/*Q.ty*	Prezzo/*Price*
2	100100990	KIT COPERCHIO FILTRO AQUARIUS 22MC COP.TRASPARENTE/ *KIT COVER AQUARIUS FILTER 22MC COV.TRANSPARENT*		
33	MB050300	GHIERA OTTONE DE120 1/4"/ *BRASS RING DE120 1/4"*	1	
34	MG020310	RONDELLA PIANA D. 13 x 19 x 1,5 - IN GIUNTURA "ROLLMART IDROTHERM"/ *FLAT WASHER D. 13 x 19 x 1,5 - IN JOINT "ROLLMART IDROTHERM"*	1	
35	MB010920	RONDELLA PIANA D. 13 x 19 x 1 - INOX 304/ *FLAT WASHER D. 13 x 19 x 1 - INOX 304*	1	
36	S9010581	COPERCHIO FILTRO AQUARIUS 22mc PET TRASPARENTE/ *COVER FILTER AQUARIUS 22mc PET TRANSPARENT*	1	
37	MG011520	OR 185 x 6 - NBRS/ *OR 185 x 6 - NBR*	1	
38	A6013010	TAPPO SFIATO G1/4" - LOGO AQUA/ *VENT CAP G1/4" - LOGO AQUA*	1	
39	MB030550	RACCORDO PORTA MANOMETRO 1/4-1/8 NICHEL. PER COP.FILTRO PISCINA/ *FITTING FOR MANOMETER 1/4-1/8 NICHEL. FOR COV. POOL FILTER*	1	
40	AB060070	MANOMETRO R 1/8 D.50 0 -4 ATTACCO RADIALE CASSA ABS/ *MANOMETER R 1/8 D.50 0 -4 RADIAL CONNECTION ABS CASE*	1	
41	MG010180	OR - RIF. 115 - NBR/ *OR - REF. 115 - NB*	2	
42	S9010270	SEMI-FASCETTA PER COPERCHIO FILTRO SABBIA INIEZIONE 22mc/ *SEMI-CLAMP FOR COVER SAND FILTER INJECTION 22mc*	2	
43	S9010280	VITE M6 A FARFALLA PER CHIUSURA FASCETTE FILTRI A SABBIA/ *SCREW M6 BUTTERFLY FOR CLOSE CLAMPS SAND FILTERS*	1	
44	ADSP6000495	DADO M 6 PG DIN 934 OT 58 Esagonale Medio/ *NUT M6 DIN 934 OT 58 HEXAGON MEDIUM NICKEL*	2	

22mc

N°	Code/*Code*	Descrizione/*Description*	Q.tà/*Q.ty*	Prezzo/*Price*
1	S9010240	BASE FILTRO "AQUARIUS" A SABBIA 22 mc/h/ *BASE SAND FILTER "AQUARIUS" 22 mc/h*	1	
2	100100990	KIT COPERCHIO FILTRO AQUARIUS 22MC/ *KIT COVER AQUARIUS FILTER 22MC*	1	
3	S9010540	SEMI-GUSCIO SUP. FILTRO SABBIA 22mc/h PER V/LAT. BEIGE RAL9001/ *SEMI-SHELL SUP. SAND FILTER 22mc/h FOR V/LAT. BEIGE RAL9001*	1	
4	A6079030	UGELLO SCARICO FILTRO F=0,25mm D.3/4"G L=50/50 PP/ *OUTLET NOZZLE FILTER P7 0,25mm D.3/4"G L=50/50 PP-S/A HOLES AIR DISCHARGE*	1	
5	A6013000	GUARNIZIONE PIANA GOMMA 62X27X4/ *FLAT SEAL GASKET RUBBER 62X27X4*	1	
6	A6079040	DADO DI FISSAGGIO PER UGELLO SCARICO FILTRO D.3/4"G PP colore NERO/ *NUT FIXING FOR NOZZLE DRAIN FILTER D.3/4"G PP BLACK*	1	
7	A6079050	TAPPO 3/4"F - PP - NERO/ *PLUG 3/4"F - PP - BLACK*	1	
8	A6070310	TUBO PVC NERO 4 X 6 H.530 mm/ *PIPE PVC BLACK 4 X 6 H.530mm*	1	
9	S6070440	CREPINE SFIATO ARIA/ *FISSURES AIR DISCHARGE*	1	
10	S9010530	SEMI-GUSCIO INF. FILTRO SABBIA 22mc/h PER V/LAT. BEIGE RAL9001/ *SEMI-SHELL INF. SAND FILTER 6mc/h FOR V/LAT. BEIGE RAL9001*	1	
11	100100484	VALVOLA ABS (131173 black) ATT. 2" LATERALE COMANDO LEVA 6 POS. NERA/ *ABS VALVE (131173 black), CONNECTION 2" LATERAL COMMAND LEVER 6 POS. BLACK*	1	
12	100100517	MANICOTTO ABS NERO CON BATTUTA DN63F/ *SLEEVE ABS BLACK WITH BATTING DN63F*	1	
13	100100520	GHIERA PVC DN 63 2"3/4 (FILTRAZIONE PER PISCINE)/ *RING PVC BLACK DN63 2"3/4 (FILTRATION FOR POOL)*	2	
14	100100563	RACCORDO A GOMITO PER MONTAGGIO VALVOLA LATERALE DN63 MASCHIO/ *ELBOW CONNECTION FOR MOUNTING LATERAL VALVE DN63 MALE*	1	
15	S6070610	RACCORDO IN-OUT PER GIRELLO 2"3/4-DN63 ABS NERO/ *CONNECTION IN-OUT 2"3/4 - DN63 ABS BLACK*	2	
16	A6079080	CANDELETTA MM 210 BAJONETTA/ *GLOW MM 210 BAYONET*	8	
18	S6070570	RACCORDO IN-OUT PER GIRELLO 2"3/4-INCOLLAGGIO F. DN63 ABS NERO/ *CONNECTION IN-OUT 2"3/4 - BONDING FEMALE DN63 ABS BLACK*	1	
19	A6070360	TUBO PVC NERO DN63 SP3.0 H.270 mm PER FILTRO 22MC/ *PIPE PVC BLACK DN63 SP3.0 H.270mm FOR FILTER 22mc*	1	
21	S6070580	RACCORDO A T DN50 CON GUIDA TUBO SFIATO ARIA PER FILTRO 22MC/ *T CONNECTION DN50 WITH GUIDE PIPE AIR DISCHARGE FOR FILTER 22MC*	1	
22	A6070350	TUBO PVC NERO DN63 SP3.0 H.185 mm PER FILTRO 22MC/ *PIPE PVC BLACK DN63 SP3.0 H.185mm FOR FILTER 22mc*	2	
23	100100286	GOMITO PVC 90° D63/ *ELBOW PVC 90° DN63*	1	
25	S6070600	RACCORDO INTERNO 2"1/4M-DN63F ABS NERO/ *CONNECTION INSIDE 2"1/4-DN63F ABS BLACK*	1	
26	100100564	MANICOTTO CON BATTUTA DN 63 M LUNGO PER VALVOLA ABS 2"/ *SLEEVE WITH BATTING DN63M LONG FOR VALVE ABS 2"*	1	
27	S8030050	GUARNIZIONE PIANA 3/4 PER TESTA SALVALAVATRICE/ *FLAT SEAL GASKET 3/4 FOR SAVEWASHER HEAD*	1	
28	MG011470	OR - RIF. 60X6 - NBR/ *OR - REF. 60x6 - NBR*	4	
29	100100932	KIT TUBI SUPERIORI FILTRO AQUARIUS 22M3/H/ *KIT UPPER PIPES AQUARIUS FILTER 22M3/H*	1	
30	100100931	KIT TUBI INFERIORI FILTRO AQUARIUS 22M3/H/ *KIT LOWER PIPES AQUARIUS FILTER 22M3/H*	1	
31	100100934	KIT TUBI USCITA RACCORDI VALVOLA LATERALE FILTRO AQUARIUS 22mc/ *KIT PIPES OUTLET CONNECTIONS LATERAL VALVE AQUARIUS FILTER 22mc*	1	
32	MG011630	PARACOLPI NERO IN GOMMA TERMOPLASTICA FILTRO AQUARIUS 22 MC (28x2490)/ *BLACK BUMPERS THERMOPLASTIC RUBBER AQUARIUS FILTER 22 MC (28x2490)*	1	

AQUARIUS TOP VALVE



Filtro Aquarius

Aquarius filter

DIMENSIONI/*DIMENSIONS*

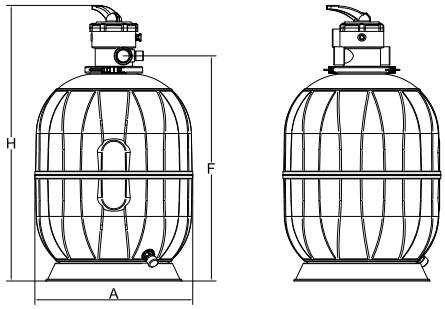

IMBALLO/*PACK*

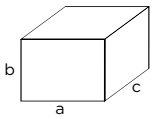

Confezione filtro/*Filter box*:
axbxc: vedi tabella/*look table below*

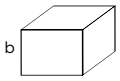

Confezione valvola/*Valve pack*:
axbxc: 210x210x290h mm

Valvola con imballo separato/*Valve with separate box*

CAMPO DI UTILIZZO

Piscine private per acqua dolce e acqua di mare.

CONTEXT OF USE

Private pools with freshwater and sea water.

DESCRIZIONE

Corpo completamente in polipropilene a forma sferica distribuzione a candelette. Basamento per il sostegno del filtro a doppio anello per garantire stabilità la tenuta della valvola a sei vie è garantita da ganasce con viti a farfalla e sede del dado non necessita di utensili. Valvola a sei vie TOP.

DESCRIPTION

100%-polypropylene, ball-shaped body with micro-hole pipe distribution. Supporting base of the double-ring filter to ensure stability. The six-way valve seal is guaranteed by means of jaws with wing screws and the nut seat does not require any tool. TOP six way valve.

CARATTERISTICHE TECNICHE

- Stampato ad iniezione
- Finitura a spicchi lucidi e satinati
- Distribuzione a candelette drenanti
- Scarico filtro da 3/4”
- Pressione Max.3.75 bar
- Temperatura Max di esercizio 40°C
- Valvola a sei vie

TECHNICAL FEATURES

- *Injection moulded*
- *Polished and glazed wedges finish*
- *Draining micro-hole pipe distribution*
- *3/4” filter discharge*
- *Max. pressure 3.75 bar*
- *Max. operating temperature 40 °C*
- *Six-way valve*

Codice *Code*	Portata a nominale* *Nom. Flow rate**	Diametro filtro *Filter diameter*	Misure ingombro *Overall sizes*		Attacchi *Connections*	Altezza letto filtrante *Filtering bad height*	Sabbia *Sand*	Peso filtro *Filter weight*	Imballo *Box*	Prezzo *Price*
	mc/h	Ø A mm	F mm	H mm	mm	mm	Kg 25 x n°	Kg	x y z (mm)	€
100100968	6	450	600	770	50	300	3	9	477x477x580	
100100971	10	530	756	926	50	400	4	12	545x545x730	
100100974	14	620	792	962	50	400	6	14	635x635x750	

*Portata calcolata a velocità 50m/h/*Flow rate calculated at 50ml/h*

Esploso AQUARIUS TOP 6-10-14mc/ *AQUARIUS TOP 6-10-14mc Exploded Drawing*

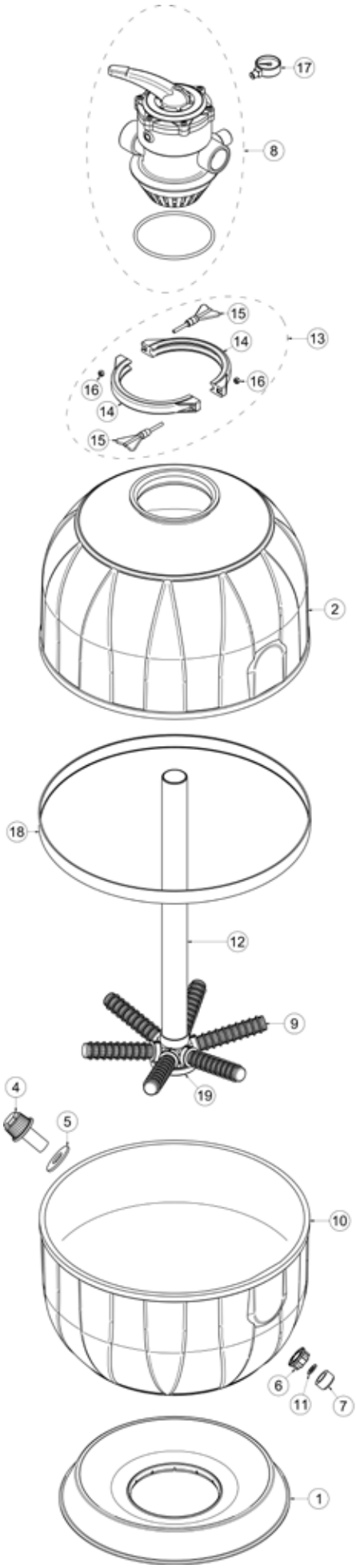

COPERCHIO/ COVER
6mc
10mc
14mc

N°	Code/*Code*	Descrizione/*Description*	Q.tà/*Q.ty*	Prezzo/*Price*
13	100100980	KIT COPERCHIO FILTRO AQUARIUS 6-10-14MC COP.BEIGE RAL9001/*KIT COVER AQUARIUS FILTER 6-10-14MC COV. BEIGE RAL9001*		
14	S9010300	SEMI-FASCETTA PER COPERCHIO FILTRO SABBIA INIEZIONE 10-14mc/ *SEMI-CLAMP FOR COVER SAND FILTER INJECTION 10-14mc*	1	
15	S9010280	VITE M6 A FARFALLA PER CHIUSURA FASCETTE FILTRI A SABBIA/ *SCREW M6 BUTTERFLY FOR CLOSE CLAMPS SAND FILTERS*	1	
16	ADSP6000495	DADO M 6 DIN 934 OT 58 ESAGONALE MEDIO NICHELATO/*NUT M6 DIN 934 OT 58 HEXAGON MEDIUM NICKEL*	1	
17	AB060090	MANOMETRO R 1/4 D.50 0 -4 ATTACCO RADIALE CASSA ABS (AQUAR. TOP)/ *MANOMETER R 1/4 D.50 0 -4 RADIAL CONNECTION ABS CASE (AQUARIUS TOP)*	1	

6mc

N°	Code/*Code*	Descrizione/*Description*	Q.tà/*Q.ty*	Prezzo/*Price*
1	S9010200	BASE FILTRO "AQUARIUS" A SABBIA 6-10-14 mc/h/*BASE SAND FILTER "AQUARIUS" 6-10-14 mc/h*	1	
2	S9010440	SEMI-GUSCIO SUP. FILTRO SABBIA 6mc/h PER V/TOP BEIGE RAL9001/ *SEMI-SHELL SUP. SAND FILTER 6mc/h FOR V/TOP BEIGE RAL9001*	1	
3	A9010450	CLAMP DI CHIUSURA COMPLETA DI VITI-DADI PER FILTRO AQUARIUS-TOP 6-10-14M/ *CLOSING CLAMP WITH SCREWS-NUT FOR AQUARIUS-TOP FILTER 6-10-14M*	1	
4	A6079030	UGELLO SCARICO FILTRO F=0,25mm D.3/4"G L=50/50 PP/ *OUTLET NOZZLE FILTER P7 0,25mm D.3/4"G L=50/50 PP-S/A HOLES AIR DISCHARGE*	1	
5	A6013000	GUARNIZIONE PIANA GOMMA 62X27X4/ *FLAT SEAL GASKET RUBBER 62X27X4*	1	
6	A6079040	DADO DI FISSAGGIO PER UGELLO SCARICO FILTRO D.3/4"G PP colore NERO/ *NUT FIXING FOR NOZZLE DRAIN FILTER D.3/4"G PP BLACK*	1	
7	A6079050	TAPPO 3/4"F - PP - NERO/ *PLUG 3/4"F - PP - BLACK*	1	
8	100100583	VALVOLA IN ABS ATTACCO 1"1/2 TOP COMANDO LEVA 6 POS. NERA CON SCATOLA/ *ABS VALVE, CONNECTION 1"1/2 TOP COMMAND LEVER 6 POS. BLACK WITH BOX*	1	
9	A6079020	CANDELETTA MM 143 BAJONETTA/h PER V/TOP BEIGE RAL9001/ *GLOW MM 143 BAYONET 6*	6	
10	S9010420	SEMI-GUSCIO INF. FILTRO SABBIA 6mc/h PER V/TOP BEIGE RAL9001/ *SEMI-SHELL INF. SAND FILTER 6mc/h FOR V/TOP BEIGE RAL9001*	1	
11	S8030050	GUARNIZIONE PIANA 3/4 PER TESTA SALVALAVATRICE/ *FLAT SEAL GASKET 3/4 FOR SAVEWASHER HEAD*	1	
12	A6070400	TUBO PVC NERO DN50 SP.3 H. 450 mm PER FILTRO 6MC TOP/ *BLACK PVC PIPE DN50 SP.3 H.450 mm FOR FILTER 6MC TOP*	1	
13	A9010450	CLAMP DI CHIUSURA COMPLETA DI VITI-DADI PER FILTRO AQUARIUS-TOP 6-10-14M/ *CLOSING CLAMP WITH SCREWS-NUT FOR AQUARIUS-TOP FILTER 6-10-14M*	1	
18	MG011600	PARACOLPI NERO IN GOMMA TERMOPLASTICA FILTRO AQUARIUS 6 MC (25x1415)/ *BLACK BUMPERS THERMOPLASTIC RUBBER AQUARIUS FILTER 6 MC (25x1415)*	1	
19	A6079010	COLLETTORE 6 VIE-BAJONETTA/ *COLLECTOR 6 WAY - BAYONET*	1	

10mc

N°	Code/*Code*	Descrizione/*Description*	Q.tà/*Q.ty*	Prezzo/*Price*
1	S9010200	BASE FILTRO "AQUARIUS" A SABBIA 6-10-14 mc/h/*BASE SAND FILTER "AQUARIUS" 6-10-14 mc/h*	1	
2	S9010460	SEMI-GUSCIO SUP. FILTRO SABBIA 10mc/h PER V/TOP BEIGE RAL9001/ *SEMI-SHELL SUP. SAND FILTER 10mc/h FOR V/TOP BEIGE RAL9001*	1	
3	A9010450	CLAMP DI CHIUSURA COMPLETA DI VITI-DADI PER FILTRO AQUARIUS-TOP 6-10-14M/ *CLOSING CLAMP WITH SCREWS-NUT FOR AQUARIUS-TOP FILTER 6-10-14M*	1	
4	A6079030	UGELLO SCARICO FILTRO F=0,25mm D.3/4"G L=50/50 PP/ *OUTLET NOZZLE FILTER P7 0,25mm D.3/4"G L=50/50 PP-S/A HOLES AIR DISCHARGE*	1	
5	A6013000	GUARNIZIONE PIANA GOMMA 62X27X4/ *FLAT SEAL GASKET RUBBER 62X27X4*	1	
6	A6079040	DADO DI FISSAGGIO PER UGELLO SCARICO FILTRO D.3/4"G PP colore NERO/ *NUT FIXING FOR NOZZLE DRAIN FILTER D.3/4"G PP BLACK*	1	
7	A6079050	TAPPO 3/4"F - PP - NERO/ *PLUG 3/4"F - PP - BLACK*	1	
8	100100583	VALVOLA IN ABS ATTACCO 1"1/2 TOP COMANDO LEVA 6 POS. NERA CON SCATOLA/ *ABS VALVE, CONNECTION 1"1/2 TOP COMMAND LEVER 6 POS. BLACK WITH BOX*	1	
9	A6079020	CANDELETTA MM 143 BAJONETTA/h PER V/TOP BEIGE RAL9001/ *GLOW MM 143 BAYONET 6*	6	
10	S9010470	SEMI-GUSCIO INF. FILTRO SABBIA 10mc/h PER V/TOP BEIGE RAL9001/ *SEMI-SHELL INF. SAND FILTER 10mc/h FOR V/TOP BEIGE RAL9001*	1	
11	S8030050	GUARNIZIONE PIANA 3/4 PER TESTA SALVALAVATRICE/ *FLAT SEAL GASKET 3/4 FOR SAVEWASHER HEAD*	1	
12	A6070290	TUBO PVC NERO DN50 SP.3 H. 595 mm PER FILTRO 10MC TOP/ *BLACK PVC PIPE DN50 SP.3 H.595 mm FOR FILTER 10MC TOP*	1	
13	A9010450	CLAMP DI CHIUSURA COMPLETA DI VITI-DADI PER FILTRO AQUARIUS-TOP 6-10-14M/*CLOSING CLAMP WITH SCREWS-NUT FOR AQUARIUS-TOP FILTER 6-10-14M*	1	
18	MG011610	PARACOLPI NERO IN GOMMA TERMOPLASTICA FILTRO AQUARIUS 10 MC (25X1675)/ *BLACK BUMPERS THERMOPLASTIC RUBBER AQUARIUS FILTER 10 MC (25x1675)*	1	
19	A6079010	COLLETTORE 6 VIE-BAJONETTA/ *COLLECTOR 6 WAY - BAYONET*	1	

14mc

N°	Code/*Code*	Descrizione/*Description*	Q.tà/*Q.ty*	Prezzo/*Price*
1	S9010200	BASE FILTRO "AQUARIUS" A SABBIA 6-10-14 mc/h/*BASE SAND FILTER "AQUARIUS" 6-10-14 mc/h*	1	
2	S9010520	SEMI-GUSCIO SUP. FILTRO SABBIA 14mc/h PER V/TOP BEIGE RAL9001/ *SEMI-SHELL SUP. SAND FILTER 14mc/h FOR V/TOP BEIGE RAL9001*	1	
3	A9010450	CLAMP DI CHIUSURA COMPLETA DI VITI-DADI PER FILTRO AQUARIUS-TOP 6-10-14M/ *CLOSING CLAMP WITH SCREWS-NUT FOR AQUARIUS-TOP FILTER 6-10-14M*	1	
4	A6079030	UGELLO SCARICO FILTRO F=0,25mm D.3/4"G L=50/50 PP/ *OUTLET NOZZLE FILTER P7 0,25mm D.3/4"G L=50/50 PP-S/A HOLES AIR DISCHARGE*	1	
5	A6013000	GUARNIZIONE PIANA GOMMA 62X27X4/ *FLAT SEAL GASKET RUBBER 62X27X4*	1	
6	A6079040	DADO DI FISSAGGIO PER UGELLO SCARICO FILTRO D.3/4"G PP colore NERO/ *NUT FIXING FOR NOZZLE DRAIN FILTER D.3/4"G PP BLACK*	1	
7	A6079050	TAPPO 3/4"F - PP - NERO/ *PLUG 3/4"F - PP - BLACK*	1	
8	100100583	VALVOLA IN ABS ATTACCO 1"1/2 TOP COMANDO LEVA 6 POS. NERA CON SCATOLA/ *ABS VALVE, CONNECTION 1"1/2 TOP COMMAND LEVER 6 POS. BLACK WITH BOX*	1	
9	A6079020	CANDELETTA MM 143 BAJONETTA/h PER V/TOP BEIGE RAL9001/ *GLOW MM 143 BAYONET 6*	1	
10	S9010500	SEMI-GUSCIO INF. FILTRO SABBIA 14mc/h PER V/TOP BEIGE RAL9001/ *SEMI-SHELL INF. SAND FILTER 14mc/h FOR V/TOP BEIGE RAL9001*	1	
11	S8030050	GUARNIZIONE PIANA 3/4 PER TESTA SALVALAVATRICE/ *FLAT SEAL GASKET 3/4 FOR SAVEWASHER HEAD*	1	
12	A6070280	TUBO PVC NERO DN50 SP.3 H. 625 mm PER FILTRO 14MC TOP/*BLACK PVC PIPE DN50 SP.3 H.625 mm FOR FILTER 14MC TOP*	1	
13	A9010450	CLAMP DI CHIUSURA COMPLETA DI VITI-DADI PER FILTRO AQUARIUS-TOP 6-10-14M/ *CLOSING CLAMP WITH SCREWS-NUT FOR AQUARIUS-TOP FILTER 6-10-14M*	1	
18	MG011620	PARACOLPI NERO IN GOMMA TERMOPLASTICA FILTRO AQUARIUS 14 MC (25 X 1925)/ *BLACK BUMPERS THERMOPLASTIC RUBBER AQUARIUS FILTER 14 MC (25x1925)*	1	
19	A6079010	COLLETTORE 6 VIE-BAJONETTA/ *COLLECTOR 6 WAY - BAYONET*	1	

AQUARIUS SERIES



Gruppi filtranti su basamento

Base filtration systems

DIMENSIONI/*DIMENSIONS*

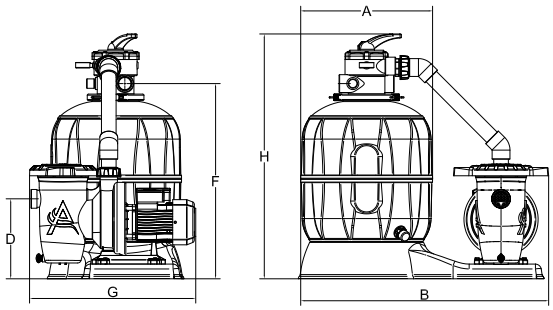

IMBALLO/*PACK*

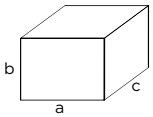

Confezione filtro/*Filter box*:
axbxc: vedi tabella/*look table below*

CAMPO DI UTILIZZO

Piscine private e spa con utilizzo di acqua clorata o trattata con sale.

CONTEXT OF USE

Private pools and health spa with chlorinated or salt-treated water.

DESCRIZIONE

Gruppo filtrante su basamento particolarmente indicato per piscine di piccole dimensioni vasche idromassaggio, piscine fuori terra.

DESCRIPTION

Base filtration system, ideal for small pools, whirlpools and above-ground pools.

CARATTERISTICHE TECNICHE

- Filtro Aquarius
- Valvola top con attacchi 1"1/2
- Pompa centrifuga con prefiltro LIPARI line attacchi d.50
- Collegamento filtro pompa in PVC rigido

TECHNICAL FEATURES

- *Aquarius filter*
- *Top valve with fittings 1"1/2*
- *Centrifugal pump with LIPARI pre-filter and fittings d.50*
- *Rigid PVC pump filter connection*

Codice *Code*	Portata a nominale* *Nom. Flow rate**	Potenza pompa *Pump power*	Diametro filtro *Filter diameter*	Misure ingombro *Overall sizes*					Attacchi *Connections*	Altezza letto filtrante *Filtering bad height*	Sabbia *Sand*	Peso filtro *Filter weight*	Imballo *Box*	Prezzo *Price*
	mc/h	HP/kW (230V)	Ø A mm	B mm	D mm	F mm	G mm	H mm	mm	mm	Kg 25 x n°	Kg	x y z (mm)	€
100100977	6	0,5/0,37	450	850	275	665	570	840	50	300	3	14	870x480x640	
100100978	10	0,75/0,55	530	890	275	815	570	990	50	400	4	18	900x530x780	
100100979	14	1,0/0,75	620	930	275	855	570	1025	50	400	6	21	930x640x810	

*Portata calcolata a velocità 50m/h/*Flow rate calculated at 50ml/h*

Esploso AQUARIUS PLUS 6-10-14mc/ *AQUARIUS PLUS 6-10-14mc Exploded Drawing*

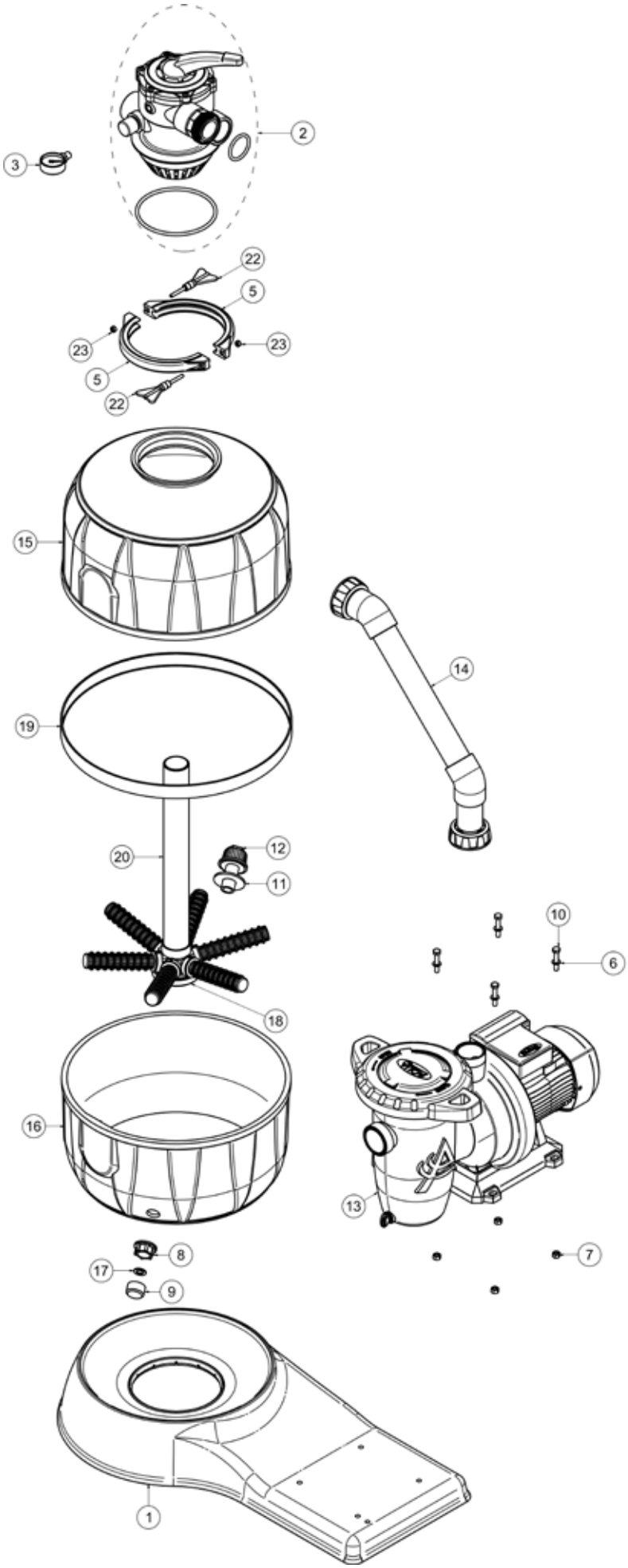

6mc

N°	Code/*Code*	Descrizione/*Description*	Q.tà/*Q.ty*	Prezzo/*Price*
1	S9010330	BASE FILTRO "AQUARIUS PLUS" A SABBIA 6-10-14 mc/h/ *BASE SAND FILTER "AQUARIUS PLUS" 6-10-14 mc/h 1*	1	
2	100100583	VALVOLA IN ABS ATTACCO 1"1/2 TOP COMANDO LEVA 6 POS. NERA CON SCATOLA/ *ABS VALVE, CONNECTION 1"1/2 TOP COMMAND LEVER 6 POS. BLACK WITH BOX*	1	
3	AB060090	MANOMETRO R 1/4 D.50 0 -4 ATTACCO RADIALE CASSA ABS (AQUAR. TOP)/ *MANOMETER R 1/4 D.50 0 -4 RADIAL CONNECTION ABS CASE (AQUAR. TOP)*	1	
4	A6079020	CANDELETTA MM 143 BAJONETTA/ *GLOW MM 143 BAYONET 6*	6	
5	S9010300	SEMI-FASCETTA PER COPERCHIO FILTRO SABBIA INIEZIONE 10-14mc/ *SEMI-CLAMP FOR COVER SAND FILTER INJECTION 10-14mc*	2	
6	MB010220	RONDELLA PIANA D. 8 - UNI 6592 INOX A2/ *FLAT WASHER D. 8 - UNI 6592 INOX A2 4*	4	
7	MB010170	DADO M 8 UNI 5588 - INOX A2/ *NUT M 8 UNI 5588 - INOX A2*	4	
8	A6079040	DADO DI FISSAGGIO PER UGELLO SCARICO FILTRO D.3/4"G PP colore NERO/ *NUT FIXING FOR NOZZLE DRAIN FILTER D.3/4"G PP BLACK*	1	
9	A6079050	TAPPO 3/4"F - PP - NERO/ *PLUG 3/4"F - PP - BLACK*	1	
10	ADSP6000882	VITE M 8 X 45 UNI 5739 (T.E) INOX A2/ *SCREW M 8 X 45 UNI 5739 (T.E) INOX A2*	4	
11	A6013000	GUARNIZIONE PIANA GOMMA 62X27X4/ *FLAT SEAL GASKET RUBBER 62X27X4*	1	
12	A6079030	UGELLO SCARICO FILTRO F=0,25mm D.3/4"G L=50/50 PP/ *NOZZLE DRAIN FILTER F=0,25mm D.3/4"G L=50/50 PP*	1	
13	100101201	POMPA LIPARI 0,5HP - 0,37KW - MONOFASE 230V - COMPLETA/ *LIPARI PUMP 0,5HP - 0,37KW - SINGLEPHASE 230V - COMPLETE*	1	
14	100100936	TUBO MANDATA POMPA/VALVOLA TOP FILTRO AQUARIUS 6 M3/H/ *DELIVERY PIPE PUMP/VALVE TOP AQUARIUS FILTER 6 M3/H*	1	
15	S9010440	SEMI-GUSCIO SUP. FILTRO SABBIA 6mc/h PER V/TOP BEIGE RAL9001/ *SEMI-SHELL SUP. SAND FILTER 6mc/h FOR V/TOP BEIGE RAL9001*	1	
16	S9010420	SEMI-GUSCIO INF. FILTRO SABBIA 6mc/h PER V/TOP BEIGE RAL9001/ *SEMI-SHELL INF. SAND FILTER 6mc/h FOR V/TOP BEIGE RAL9001*	1	
17	S8030050	GUARNIZIONE PIANA 3/4 PER TESTA SALVALAVATRICE/ *FLAT SEAL GASKET 3/4 FOR SAVEWASHER HEAD*	1	
18	A6079010	COLLETTORE 6 VIE-BAJONETTA/*COLLECTOR 6 WAY - BAYONET*	1	
19	MG011600	PARACOLPI NERO IN GOMMA TERMOPLASTICA FILTRO AQUARIUS 6 MC (25x1415)/ *BLACK BUMPERS THERMOPLASTIC RUBBER AQUARIUS FILTER 6 MC (25x1415)*	1	
20	A6070400	TUBO PVC NERO DN50 SP.3 H.450 mm PER FILTRO 6MC TOP/ *BLACK PVC PIPE DN50 SP.3 H.450 mm FOR FILTER 6MC TOP*	1	
22	S9010280	VITE M6 A FARFALLA PER CHIUSURA FASCETTE FILTRI A SABBIA/ *SCREW M6 BUTTERFLY FOR CLOSE CLAMPS SAND FILTERS*	2	
23	ADSP6000495	DADO M 6 DIN 934 OT 58 ESAGONALE MEDIO NICHELATO/ *NUT M6 DIN 934 OT 58 HEXAGON MEDIUM NICKEL*	2	

10mc

N°	Code/*Code*	Descrizione/*Description*	Q.tà/*Q.ty*	Prezzo/*Price*
1	S9010330	BASE FILTRO "AQUARIUS PLUS" A SABBIA 6-10-14 mc/h/ *BASE SAND FILTER "AQUARIUS PLUS" 6-10-14 mc/h 1*	1	
2	100100583	VALVOLA IN ABS ATTACCO 1"1/2 TOP COMANDO LEVA 6 POS. NERA CON SCATOLA/ *ABS VALVE, CONNECTION 1"1/2 TOP COMMAND LEVER 6 POS. BLACK WITH BOX*	1	
3	AB060090	MANOMETRO R 1/4 D.50 0 -4 ATTACCO RADIALE CASSA ABS (AQUAR. TOP)/ *MANOMETER R 1/4 D.50 0 -4 RADIAL CONNECTION ABS CASE (AQUAR. TOP)*	1	
4	A6079020	CANDELETTA MM 143 BAJONETTA/*GLOW MM 143 BAYONET 6*	6	
5	S9010300	SEMI-FASCETTA PER COPERCHIO FILTRO SABBIA INIEZIONE 10-14mc/ *SEMI-CLAMP FOR COVER SAND FILTER INJECTION 10-14mc*	2	
6	MB010220	RONDELLA PIANA D. 8 - UNI 6592 INOX A2/ *FLAT WASHER D. 8 - UNI 6592 INOX A2 4*	4	
7	MB010170	DADO M 8 UNI 5588 - INOX A2/ *NUT M 8 UNI 5588 - INOX A2*	4	
8	A6079040	DADO DI FISSAGGIO PER UGELLO SCARICO FILTRO D.3/4"G PP colore NERO/ *NUT FIXING FOR NOZZLE DRAIN FILTER D.3/4"G PP BLACK*	1	
9	A6079050	TAPPO 3/4"F - PP - NERO/ *PLUG 3/4"F - PP - BLACK*	1	
10	ADSP6000882	VITE M 8 X 45 UNI 5739 (T.E) INOX A2/ *SCREW M 8 X 45 UNI 5739 (T.E) INOX A2*	4	
11	A6013000	GUARNIZIONE PIANA GOMMA 62X27X4/ *FLAT SEAL GASKET RUBBER 62X27X4*	1	
12	A6079030	UGELLO SCARICO FILTRO F=0,25mm D.3/4"G L=50/50 PP/ *NOZZLE DRAIN FILTER F=0,25mm D.3/4"G L=50/50 PP*	1	
13	100101202	POMPA LIPARI 0,75HP - 0,5KW - MONOFASE 230V - COMPLETA/ *LIPARI PUMP 0,75HP - 0,5KW - SINGLEPHASE 230V - COMPLETE*	1	
14	100100937	TUBO MANDATA POMPA/VALVOLA TOP FILTRO AQUARIUS 10 M3/H/ *DELIVERY PIPE PUMP/VALVE TOP AQUARIUS FILTER 10 M3/H*	1	
15	S9010460	SEMI-GUSCIO SUP. FILTRO SABBIA 10mc/h PER V/TOP BEIGE RAL9001/ *SEMI-SHELL SUP. SAND FILTER 10mc/h FOR V/TOP BEIGE RAL9001*	1	
16	S9010470	SEMI-GUSCIO INF. FILTRO SABBIA 10mc/h PER V/TOP BEIGE RAL9001/ *SEMI-SHELL INF. SAND FILTER 10mc/h FOR V/TOP BEIGE RAL9001*	1	
17	S8030050	GUARNIZIONE PIANA 3/4 PER TESTA SALVALAVATRICE/ *FLAT SEAL GASKET 3/4 FOR SAVEWASHER HEAD*	1	
18	A6079010	COLLETTORE 6 VIE-BAJONETTA/ *COLLECTOR 6 WAY - BAYONET*	1	
19	MG011610	PARACOLPI NERO IN GOMMA TERMOPLASTICA FILTRO AQUARIUS 10 MC (25X1675)/ *BLACK BUMPERS THERMOPLASTIC RUBBER AQUARIUS FILTER 10 MC (25x1675)*	1	
20	A6070290	TUBO PVC NERO DN50 SP.3 H. 595 mm PER FILTRO 10MC TOP/ *BLACK PVC PIPE DN50 SP.3 H.595 mm FOR FILTER 10MC TOP*	1	
22	S9010280	VITE M6 A FARFALLA PER CHIUSURA FASCETTE FILTRI A SABBIA/ *SCREW M6 BUTTERFLY FOR CLOSE CLAMPS SAND FILTERS*	2	
23	ADSP6000495	DADO M 6 DIN 934 OT 58 ESAGONALE MEDIO NICHELATO/ *NUT M6 DIN 934 OT 58 HEXAGON MEDIUM NICKEL*	2	

14mc

N°	Code/*Code*	Descrizione/*Description*	Q.tà/*Q.ty*	Prezzo/*Price*
1	S9010330	BASE FILTRO "AQUARIUS PLUS" A SABBIA 6-10-14 mc/h/ *BASE SAND FILTER "AQUARIUS PLUS" 6-10-14 mc/h 1*	1	
2	100100583	VALVOLA IN ABS ATTACCO 1"1/2 TOP COMANDO LEVA 6 POS. NERA CON SCATOLA/ *ABS VALVE, CONNECTION 1"1/2 TOP COMMAND LEVER 6 POS. BLACK WITH BOX*	1	
3	AB060090	MANOMETRO R 1/4 D.50 0 -4 ATTACCO RADIALE CASSA ABS (AQUAR. TOP)/ *MANOMETER R 1/4 D.50 0 -4 RADIAL CONNECTION ABS CASE (AQUAR. TOP)*	1	
4	A6079020	CANDELETTA MM 143 BAJONETTA/ *GLOW MM 143 BAYONET 6*	6	
5	S9010300	SEMI-FASCETTA PER COPERCHIO FILTRO SABBIA INIEZIONE 10-14mc/ *SEMI-CLAMP FOR COVER SAND FILTER INJECTION 10-14mc*	2	
6	MB010220	RONDELLA PIANA D. 8 - UNI 6592 INOX A2/ *FLAT WASHER D. 8 - UNI 6592 INOX A2 4*	4	
7	MB010170	DADO M 8 UNI 5588 - INOX A2/ *NUT M 8 UNI 5588 - INOX A2*	4	
8	A6079040	DADO DI FISSAGGIO PER UGELLO SCARICO FILTRO D.3/4"G PP colore NERO/ *NUT FIXING FOR NOZZLE DRAIN FILTER D.3/4"G PP BLACK*	1	
9	A6079050	TAPPO 3/4"F - PP - NERO/ *PLUG 3/4"F - PP - BLACK*	1	
10	ADSP6000882	VITE M 8 X 45 UNI 5739 (T.E) INOX A2/ *SCREW M 8 X 45 UNI 5739 (T.E) INOX A2*	4	
11	A6013000	GUARNIZIONE PIANA GOMMA 62X27X4/ *FLAT SEAL GASKET RUBBER 62X27X4*	1	
12	A6079030	UGELLO SCARICO FILTRO F=0,25mm D.3/4"G L=50/50 PP/ *NOZZLE DRAIN FILTER F=0,25mm D.3/4"G L=50/50 PP*	1	
13	100101203	POMPA LIPARI 1.0HP - 0,75KW - MONOFASE 230V - COMPLETA/ *LIPARI PUMP 1,0HP - 0,75KW - SINGLEPHASE 230V - COMPLETE*	1	
14	100100938	TUBO MANDATA POMPA/VALVOLA TOP FILTRO AQUARIUS 14 M3/H/ *DELIVERY PIPE PUMP/VALVE TOP AQUARIUS FILTER 14 M3/H*	1	
15	S9010520	SEMI-GUSCIO SUP. FILTRO SABBIA 14mc/h PER V/TOP BEIGE RAL9001/ *SEMI-SHELL SUP. SAND FILTER 14mc/h FOR V/TOP BEIGE RAL9001*	1	
16	S9010500	SEMI-GUSCIO INF. FILTRO SABBIA 14mc/h PER V/TOP BEIGE RAL9001/ *SEMI-SHELL INF. SAND FILTER 14mc/h FOR V/TOP BEIGE RAL9001*	1	
17	S8030050	GUARNIZIONE PIANA 3/4 PER TESTA SALVALAVATRICE/ *FLAT SEAL GASKET 3/4 FOR SAVEWASHER HEAD*	1	
18	A6079010	COLLETTORE 6 VIE-BAJONETTA/ *COLLECTOR 6 WAY - BAYONET*	1	
19	MG011620	PARACOLPI NERO IN GOMMA TERMOPLASTICA FILTRO AQUARIUS 14 MC (25 X 1925)/ *BLACK BUMPERS THERMOPLASTIC RUBBER AQUARIUS FILTER 14 MC (25x1925)*	1	
20	A6070280	TUBO PVC NERO DN50 SP.3 H. 625 mm PER FILTRO 14MC TOP/ *BLACK PVC PIPE DN50 SP.3 H.625 mm FOR FILTER 14MC TOP*	1	
22	S9010280	VITE M6 A FARFALLA PER CHIUSURA FASCETTE FILTRI A SABBIA/ *SCREW M6 BUTTERFLY FOR CLOSE CLAMPS SAND FILTERS*	2	
23	ADSP6000495	DADO M 6 DIN 934 OT 58 ESAGONALE MEDIO NICHELATO/ *NUT M6 DIN 934 OT 58 HEXAGON MEDIUM NICKEL*	2	

LAMINATE FILTERS



AQUAGLASS

Filtri in vetroresina tipo D
Fibre glass filters, type D

DIMENSIONI/*DIMENSIONS*

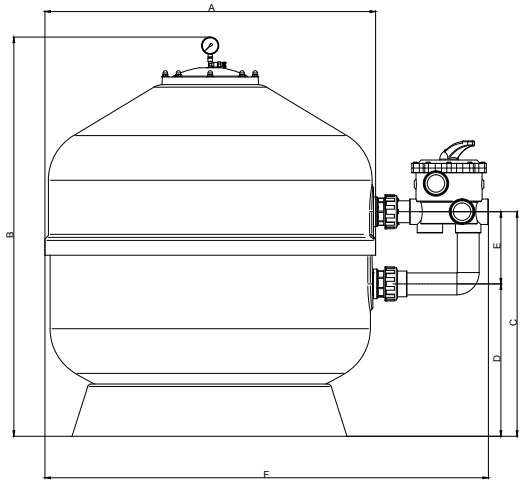

NOTE/*NOTES*



Predisposto valvola con kit curvo incluso/
Supplied without valve. Curved kit included

IMBALLO/*PACK*

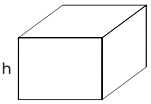

Vedi tabella/*look table below*

CAMPO DI UTILIZZO

Piscine private per acqua dolce e acqua di mare.

CONTEXT OF USE

Private pools with freshwater and sea water.

DESCRIZIONE

Completamente in vetroresina laminato con finitura a gelcot Coperchio in ABS con tenuta con prigionieri. Forma sferica basamento di sostegno attacchi per valvola laterali.

DESCRIPTION

Manufactured in laminated fibre glass with gel-cot finish. ABS cover with seal and fasteners. Spheric shape; base with support for the side valve couplings.

CARATTERISTICHE TECNICHE

- Lavorazione completamente in vetroresina isolftalica
- Finitura esterna in Gel-coat
- Distribuzione a candelette drenanti
- Scarico filtro da 3/4"
- Pressione Max.3.75 bar
- Temperatura Max di esercizio 40°C
- Raccordo laterale ø50 per filtri fino a diametri 620
- Raccordo laterale ø63 per filtro fino a diametri 920

TECHNICAL FEATURES

- *Manufactured completely in isophthalic fibre glass*
- *External Gel-coat finish*
- *Draining micro-hole pipe distribution*
- *3/4" filter discharge*
- *Max. pressure 3.75 bar*
- *Max. operating temperature 40 °C*
- *Side fitting ø50 for filters up to diameter 620*
- *Side fitting ø63 for filters up to 920 diameter*

Codice *Code*	Portata a nominale* *Nom. Flow rate**	Diametro filtro *Filter diameter*	Misure ingombro *Overall sizes*						Attacchi *Connections*	Altezza letto filtrante *Filtering bad height*	Sabbia *Sand*	Peso filtro *Filter weight*	Imballo *Box*	Valvola da abbinare *Optional valve*	Prezzo *Price*
	mc/h	Ø mm	A mm	B mm	C mm	D mm	E mm	F mm	mm	mm	Kg 25 x n°	Kg	x y z (mm)	Codice/*code*	€
100171010	10	500	525	750	400	250	150	800	50	400	4	9	550x550x735	100100483	
100171011	15	650	685	900	490	340	150	970	50	490	9	15	690x690x960	100100483	
100171012	25	800	815	1050	575	375	200	1170	63	580	13	25	820x820x1130	100100484	
100171013	35	950	965	1170	655	455	200	1290	63	670	22	35	990x990x1170	100100484	

*Portata calcolata a velocità 50m/h/*Flow rate calculated at 50m/h*

Esploso AQUAGLASS/ *AQUAGLASS Exploded Drawing*

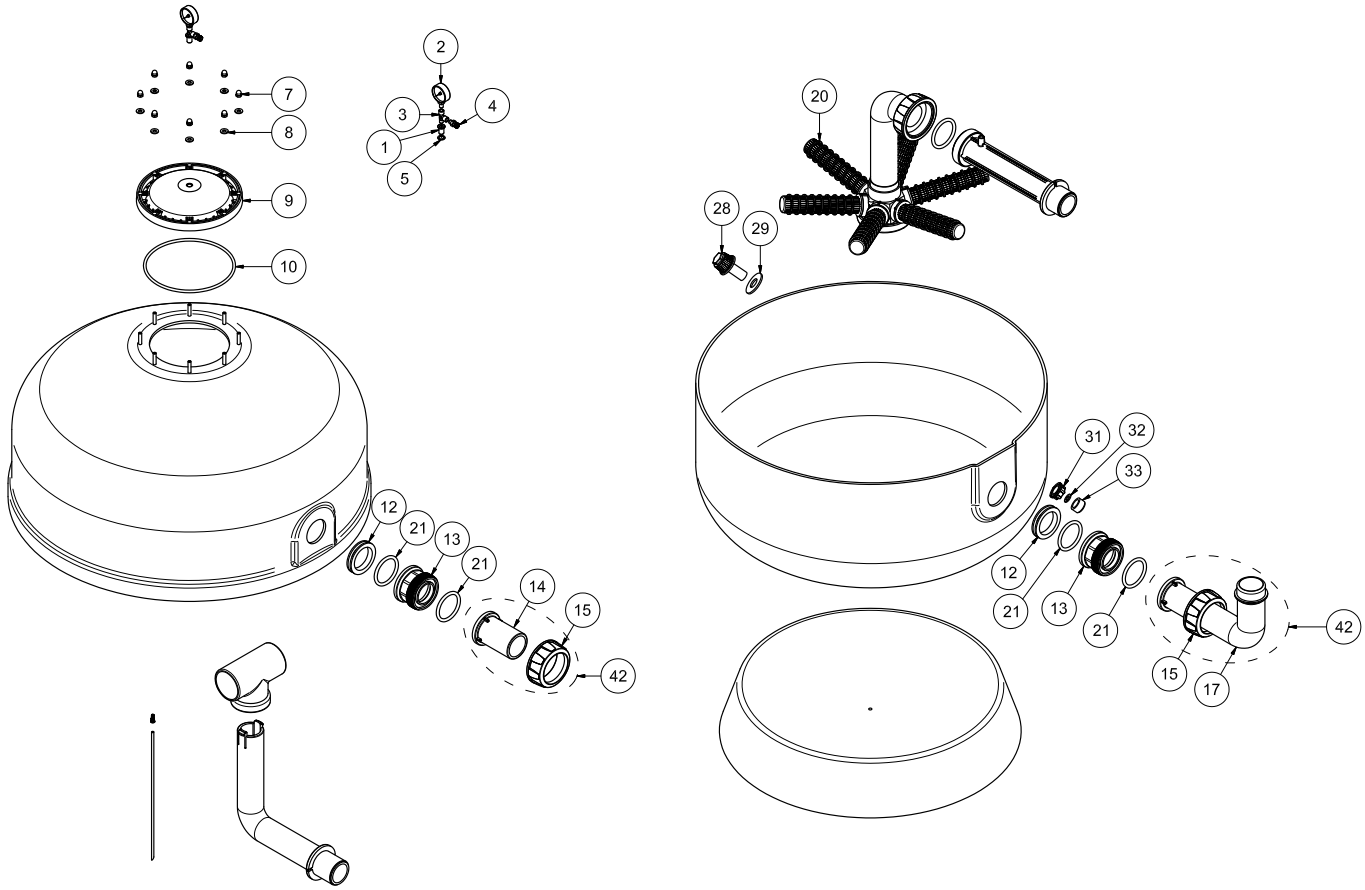

N°	Modello/ *Model*	Code/ *Code*	Descrizione/ *Description*	Q.tà/ *Q.ty*	Prezzo/ *Price*
1	10-15-25-35	MB030550	RACCORDO PORTA MANOMETRO 1/4-1/8 NICHEL. PER COP.FILTRO PISCINA/ *PRESSURE GAUGE FITTING 1/4-1/8*	1	
2	10-15-25-35	AB060070	MANOMETRO R 1/8 D.50 0 -4 ATTACCO RADIALE CASSA ABS/ *MANOMETER R 1/8 D.50 0 -4 RADIAL CONNECTION ABS CASE*	1	
3	10-15-25-35	MB050290	RACCORDO OTTONE 1/8" TL207/ *BRASS FITTING FOR PRESSURE GAUGE*	1	
4	10-15-25-35	MB050310	RUBINETTO SPURGO 12370 1/8"/ *AIR RELIEF 1/8"*	1	
5	10-15-25-35	MG020310	RONDELLA PIANA D. 13 x 19 x 1,5 - IN GIUNTURA "ROLLMART IDROTHERM"/ *D. 13 x 19 x 1,5 WASHER*	1	
7	10-15-25-35	100100391	DADO CIECO PER COPERCHIO FILTRO AQUAGLASS/ *NUT FOR AQUAGLASS FILTER*	8	
8	10-15-25-35	100100392	RONDELLA PER COPERCHIO FILTRO AQUAGLASS/ *WASHER FOR AQUAGLASS FILTER*	8	
9	10-15-25-35	100100390	COPERCHIO PP NERO FILTRO AQUAGLASS/ *COVER FILTER FOR AQUAGLASS*	1	
10	10-15-25-35	MG011590	OR - NBR - PER COPERCHIO FILTRO AQUAGLASS/ *NBR ORING FOR AQUAGLASS COVER*	1	
12	10-15	MG011640	GUARNIZIONE SANDWICH PASSAPARETE FILTRO AQUAGLASS 10-15MC/ *SANDWICH GASKET FOR AQUAGLASS 10-15MC*	2	
	25-35	MG011650	GUARNIZIONE SANDWICH PASSAPARETE FILTRO AQUAGLASS 25-35MC/ *SANDWICH GASKET FOR AQUAGLASS 25-35MC*	2	
13	10-15	S6070410	RACCORDO IN-OUT PER GIRELLO 2"1/4 - DN50 ABS NERO/ *CONNECTION IN-OUT 2"1/4 ØExt.50 ABS BLACK*	2	
	25-35	S6070610	RACCORDO IN-OUT PER GIRELLO 2"3/4 - DN63 ABS NERO/ *CONNECTION IN-OUT 2"3/4 ØExt.63 ABS BLACK*	2	
14	10-15	S6070450	MANICOTTO ABS NERO CON BATTUTA DN50M LUNGO/ *SLEEVE ABS BLACK WITH BATTING DN50M LONG*	1	
	25-35	100100564	MANICOTTO CON BATTUTA DN 63 M LUNGO PER VALVOLA ABS 2"/ *SLEEVE ABS BLACK WITH BATTING DN63M LONG*	1	
15	10-15	100100519	GHIERA PPFV NERO DN50 2"1/4/ *RING PPFV BLACK DN50 2"1/4*	2	
	25-35	100100520	GHIERA PVC DN 63 2"3/4 (FILTRAZIONE PER PISCINE)/ *RING PPFV BLACK DN63 2"3/4*	2	
17	10-15	S6070590	CURVA A GOMITO ESTERNA DN50 ABS NERO/ *ELBOW CURVE EXTERNAL DN50 ABS BLACK*	1	
	25-35	100100517	MANICOTTO CON BATTUTA DN 63 F CORTO PER TUBO A GOMITO DN63/ *FITTING FOR ELBOW CURVE DN63 ABS*	1	
		100100563	RACCORDO A GOMITO PER MONTAGGIO VALVOLA LATERALE DN63 MASCHIO/ *ELBOW CURVE EXTERNAL DN63ABS BLACK*	1	
20	10-15	A6079020	CANDELETTA MM 143 BAJONETTA/ *GLOW MM 143 BAYONET*	6	
	25-35	A6079080	CANDELETTA MM 210 BAJONETTA/ *GLOW MM 210 BAYONET*	8	
21	10-15	MG011430	OR - RIF. 6187 - NBR/ *OR - RIF. 6187 - NBR*	5	
	25-35	MG011470	OR - RIF. 60X6 - NBR/ *OR - RIF. 60X6 - NBR*	5	
28	10-15-25-35	A6079030	UGELLO SCARICO FILTRO P7 0,25mm D.3/4"G L=50/50 PP-S/A FORI SFIATO ARIA/ *OUTLET NOZZLE FILTER P7 0,25mm D.3/4"G L=50/50 PP-S/A HOLES AIR DISCHARGE*	1	
29	10-15-25-35	A6013000	GUARNIZIONE PIANA GOMMA 62X27X4/ *FLAT SEAL GASKET RUBBER 62X27X4*	1	
31	10-15-25-35	A6079040	DADO DI FISSAGGIO PER UGELLO SCARICO FILTRO D.3/4"G PP COLORE NERO/ *NUT FIXING FOR NOZZLE DRAIN FILTER D.3/4"G PP BLACK*	1	
32	10-15-25-35	S8030050	GUARNIZIONE PIANA 3/4 PER TESTA SALVALAVATRICE/ *FLAT SEAL GASKET 3/4 FOR SAVEWASHER HEAD*	1	
33	10-15-25-35	A6079050	TAPPO 3/4"F - PP - NERO/ *PLUG 3/4"F - PP - BLACK*	1	
42	10-15	100100926	KIT TUBI USCITA RACCORDI VALVOLA LATERALE FILTRO AQUARIUS 6-10-14mc/ *KIT PIPES OUTLET CONNECTIONS LATERAL VALVE AQUARIUS FILTER 6-10-14mc*	1	
	25-35	100100934	KIT TUBI USCITA RACCORDI VALVOLA LATERALE FILTRO AQUARIUS 22mc/ *KIT PIPES OUTLET CONNECTIONS LATERAL VALVE AQUARIUS FILTER 22mc*	1	

UNDERGROUND BUNKERS





- **Asta di sicurezza INOX** per blocco coperchio pozzetto/***Safe INOX hook*** *to block the cover.*
- **Cerniera con asta INOX** per coperchio pozzetto/***Hinge INOX*** *for cover.*



- **Ancoraggio pozzetto**/***Fixing point.***



- Pompa **LIPARI 0.75-1.00 HP** fissata mediante piastra di fissaggio che facilita lo smontaggio della pompa/***LIPARI 0.75-1.00 HP*** *pump fixed to plate to simplify disassembly.*



- **Scarico pozzetto** per svuotamento/***Outlet*** *for discharge.*



- **Valvola a sei vie** con bocchettoni per facilitare la rimozione della valvola per la manutenzione della massa filtrante/***Six-way valve*** *with pipe unions to simplify the maintenance.*



- **Filtro 10-14** con valvola TOP per seguire le operazioni senza dover entrare nel pozzetto/***Filter 10-14*** *with top valve to maintenance the system without enter in the bunker.*



- **Etichette identificative** direzionali con numerazione per individuare le valvole (schema riportato sul manuale)/***Labels*** *are with numbers and directions for identify valves (scheme in the user manual).*



- **Connessioni di aspirazione e mandata** con bocchettone per facilitare l'orientamento delle tubazioni e **sistema con calotte** per chiusura di sicurezza delle uscite non utilizzate/***Suctions*** *and* ***outlets*** *with pipe unions to simplify orientation pipes and* ***Caps*** *to close outlets unused.*

Pozzetto Easy1 Top/*Easy1 Top bunker*

CAMPO DI UTILIZZO/*CONTEXT OF USE*

- Per piscine private di piccole o medie dimensioni trattate con acqua clorata o acqua salata.
- *For small or medium private pools with chlorinated or salted water.*

DESCRIZIONE/*DESCRIPTION*

Le caratteristiche progettuali del pozzetto EASY sono uniche nel mercato. La principale è la possibilità di eseguire le operazioni di ordinaria manutenzione come la pulizia del filtro e della pompa senza dovere entrare nel pozzetto. I collegamenti rivolti verso il basso garantiscono che dopo il reinterro l'impianto non venga sollecitato da tensioni causate dal terreno, cosi facendo i collettori non subiranno le pressioni che normalmente sono responsabili delle perdite d'acqua.

The design characteristics of the EASY bunker are unique on the market, as they enable you to carry out routine maintenance operations, like filter or pump cleaning, without entering the bunker. The connections pointing to the ground make so that, after the backfilling, the whole plant does not receive strains from the ground. In this way, the manifolds will not be subject to the pressures that normally provoke water leaks.

CARATTERISTICHE TECNICHE/*TECHNICAL FEATURES*

- Materia prima riciclabile al 100%.
- Sopporta elevati sbalzi di temperatura (-20 °C/+80 °C).
- Non favorisce lo sviluppo delle alghe quanto additivato con agenti anti UV.
- Resistente ai più comuni fluidi e reagenti.

Comprende:

- Filtro Aquarius Top
- Pompa LIPARI
- Collettori in PVC
- Valvole a sfera in PVC
- Uscite con bocchettoni
- *100% recyclable raw material.*
- *It tolerates high temperature changes (-20 °C/+80 °C).*
- *It does not facilitate algae development when anti-UV agents are added.*
- *Resistant to the most common fluids and reagents.*

Comes with:

- *Aquarius Top filter*
- *Lipari pump*
- *PVC sewers*
- *PVC ball valves*
- *Nozzle outlets*

DIMENSIONI/*DIMENSIONS*

SEZIONE A-A/*SECTION A-A*

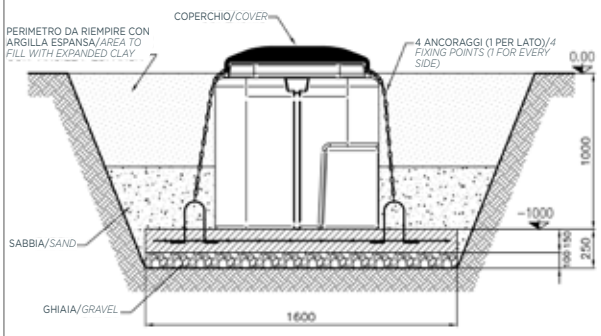

PIANTA/*PLAN*

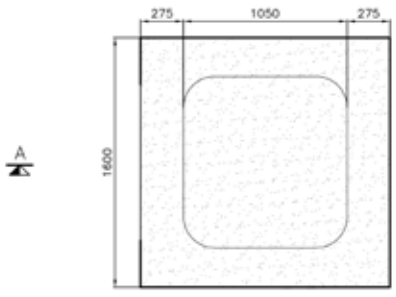

PLATEA IN C.A. ARMATA CON RETE ELETTROSALDATA Ø6 20X20/
CONCRETE GRADE SLAB WITH WELDED MESH Ø6 20X20

IMBALLO/*PACK*

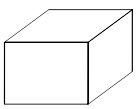

Fornito in gabbia legno su pallet/
Supplied in a wooden crate on a pallet:
cm 112x90x114h - Kg 90

Codice *Code*	Portata a velocità 50mc/h *Flow rate at speed 50 mc/h*	Diametro filtro *Filter diameter*	Superificie filtrante *Filtering area*	Altezza letto filtrante *Filtering bed height*	Tipo di distribuzione interna *Internal distribution type*	Connessioni *Connections*	Potenza pompa *Power pump*	N° aspirazioni D.50 *No. suctions D.50*	N° uscite per bocchette D.50 *No. outlets for Nozzles D.50*
107100590	10	530mm	0,21mc	400	candelette/*plugs*	Ø 50	0,75Kw	3	3
107100591	14	620mm	0,28mc	400	candelette/*plugs*	Ø 50	1,00Kw	4	3
900SL0102	Pozzetto EASY1 Top vuoto completo di coperchio cm 112x112x115h/*Easy1 Top empty bunker with cover cm 112x112x115h*								
900SL0012	Pozzetto EASY1 Top vuoto senza coperchio cm 112x112x106h/*Easy1 Top empty bunker without cover cm 112x112x106h*								
900SL0007	Coperchio pozzetto/*Bunker cover*								
108100491C	Staffa per fissaggio quadro elettrico (T-Control/Aquasalt)/*Bracket for fixing contro panel (T-Control/Aquasalt)*								
107100705	Kit by-pass esterno/*External by-pass kit*								
107100706	Kit tubi cella Aquasalt con kit messa a terra/*Tubes kit for Aquasalt cell with ground connection kit*								

• Versioni disponibili/*Available versions*

1



Cod. **107100590**

Filtro **10mc/h**-Pompa **0.75** HP-**3** Aspirazioni-**3** Mandate.
Filter 10mc/h-Pump 0.75 HP-3 Suctions-3 Outlets.

2



Cod. **107100591**

Filtro **14mc/h**-Pompa **1.00**HP-**4** Aspirazioni-**3** Mandate.
Filter 14mc/h-Pump 1.00 HP-4 Suctions-3 Outlets.

• Predisposizioni a richiesta/*Versions on request*

T-CONTROL





Kit staffa/*Bracket kit*-Cod. 108100491C

AQUA SALT
+
CELLA CLORO/
CHLORO CELL







Kit tubi cella Aquasalt/*Tubes kit for Aquasalt cell*-Cod. 107100706
Kit staffa/*Bracket kit*-Cod. 108100491C



Con 2 elettrodi di messa a terra e predisposto per 2 collari (Iniezione/sonda)/
With 2 ground connections and 2 collar facilities (Injection/Probe)

BYPASS
ESTERNO PER
RISCALDAMENTO/
EXTERNAL
BY-PASS FOR
HEATING



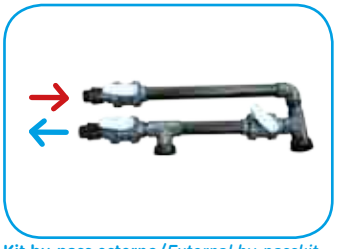

Kit by-pass esterno/*External by-passkit*
Cod. 107100705

UNDERGROUND BUNKERS



Pozzetto Easy2 Side/*Easy2 Side bunker*

CAMPO DI UTILIZZO/*CONTEXT OF USE*

- Per piscine private di piccole o medie dimensioni trattate con acqua clorata o acqua salata.
- *For small or medium private pools with chlorinated or salted water.*

DESCRIZIONE/*DESCRIPTION*

Le caratteristiche progettuali del pozzetto EASY sono uniche nel mercato. La principale è la possibilità di eseguire le operazioni di ordinaria manutenzione come la pulizia del filtro e della pompa senza dovere entrare nel pozzetto. I collegamenti rivolti verso il basso garantiscono che dopo il reinterro l'impianto non venga sollecitato da tensioni causate dal terreno, cosi facendo i collettori non subiranno le pressioni che normalmente sono responsabili delle perdite d'acqua.

The design characteristics of the EASY bunker are unique on the market, as they enable you to carry out routine maintenance operations, like filter or pump cleaning, without entering the bunker. The connections pointing to the ground make so that, after the backfilling, the whole plant does not receive strains from the ground. In this way, the manifolds will not be subject to the pressures that normally provoke water leaks.

CARATTERISTICHE TECNICHE/*TECHNICAL FEATURES*

- Materia prima riciclabile al 100%.
- Sopporta elevati sbalzi di temperatura (-20 °C/+80 °C).
- Non favorisce lo sviluppo delle alghe quanto additivato con agenti anti UV.
- Resistente ai più comuni fluidi e reagenti.

Comprende:

- Filtro Aquarius Side
- Pompa DAB/LIPARI
- Collettori in PVC
- Valvole a sfera in PVC
- Uscite con bocchettoni
- *100% recyclable raw material.*
- *It tolerates high temperature changes (-20 °C/+80 °C).*
- *It does not facilitate algae development when anti-UV agents are added.*
- *Resistant to the most common fluids and reagents.*

Comes with:

- *Aquarius Side filter*
- *DAB/LIPARI pump*
- *PVC sewers*
- *PVC ball valves*
- *Nozzle outlets*

DIMENSIONI/*DIMENSIONS*

SEZIONE A-A/*SECTION A-A*

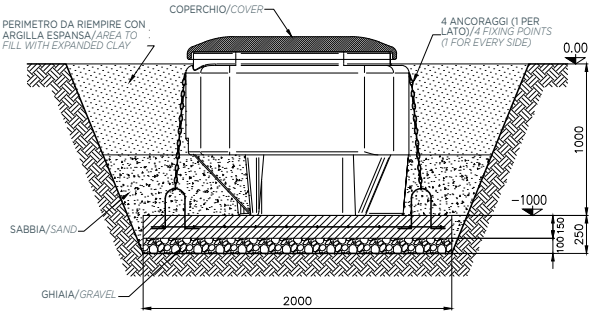

PIANTA/*PLAN*

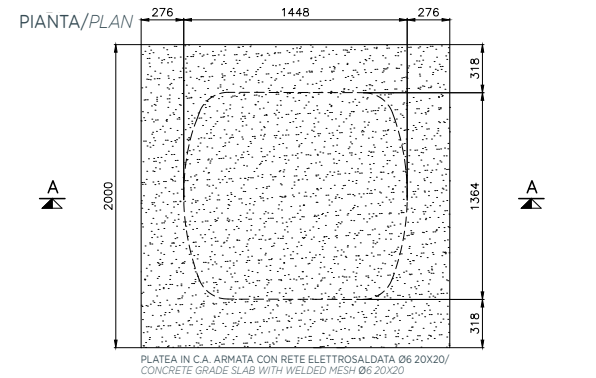

PLATEA IN C.A. ARMATA CON RETE ELETTROSALDATA Ø6 20X20/
CONCRETE GRADE SLAB WITH WELDED MESH Ø6 20X20

IMBALLO/*PACK*

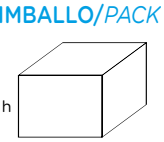

Fornito in gabbia legno su pallet/
Supplied in a wooden crate on a pallet:
cm 151x147x133h



- **Asta di sicurezza INOX** per blocco coperchio pozzetto/***Safe INOX hook*** *to block the cover.*
- **Cerniera con asta INOX** per coperchio pozzetto/***Hinge INOX*** *for cover.*



- **Ancoraggio pozzetto**/***Fixing point.***



- Pompa **1.00-2.00 HP** fissata mediante piastra di fissaggio che facilita lo smontaggio della pompa/***1.00-2.00 HP*** *pump fixed to plate to simplify disassembly.*



- **Scarico pozzetto** per svuotamento/***Outlet*** *for discharge.*



- **Valvola a sei vie** con bocchettoni per facilitare la rimozione della valvola per la manutenzione della massa filtrante/***Six-way valve*** *with pipe unions to simplify the maintenance.*



- **Filtro 14-22** con valvola SIDE per seguire le operazioni senza dover entrare nel pozzetto/***Filter 14-22*** *with SIDE valve to maintenance the system without enter in the bunker.*



- **Etichette identificative** direzionali con numerazione per individuare le valvole (schema riportato sul manuale)/***Labels*** *are with numbers and directions for identify valves (scheme in the user manual).*



- **Connessioni di aspirazione e mandata** con bocchettone per facilitare l'orientamento delle tubazioni e **sistema con calotte** per chiusura di sicurezza delle uscite non utilizzate/***Suctions*** *and* ***outlets*** *with pipe unions to simplify orientation pipes and* ***Caps*** *to close outlets unused.*

Codice *Code*	Portata a velocità 50mc/h *Flow rate at speed 50 mc/h*	Diametro filtro *Filter diameter*	Altezza filtro *Filter height*	Altezza letto filtrante *Filtering bed height*	Tipo di distribuzione interna *Internal distribution type*	Connessioni *Connections*	Potenza pompa *Power pump*	N° aspirazioni D.50 *No. suctions D.50*	N° uscite per bocchette D.50 *No. outlets for Nozzles D.50*
107100619	14	620mm	768mm	400	candelette/*plugs*	Ø 50	1,00Kw	4	3
107100524	22	790mm	955mm	450	candelette/*plugs*	Ø 63	2,00Kw	4	4
107100528	22	790mm	955mm	450	candelette/*plugs*	Ø 63	2,00Kw	4	4
900SL0101	Pozzetto EASY2 vuoto completo di coperchio 137x144xh93 cm /*Empty bunker with lid 137x144xh93 cm*								
900SL0008	Pozzetto vuoto 137x144xh93 /*Empty bunker 137x144xh93 cm*								
900SL0009	Coperchio pozzetto/*Bunker cover*								
108100491	Staffa per fissaggio quadro elettrico /*Electric panel fixing bracket*								

• Versioni disponibili/*Available versions*

COD. 107100619

1 - Pompa Lipari 1.0 HP/220 V./*Lipari pump 1.0 HP/220V.*
2 - n. 4 aspirazioni d. 50/*n. 4 suctions d. 50*
3 - n. 3 aspirazioni d. 50/*n. 3 suctions d. 50*
4 - Filtro AQUARIUS d. 620 mm-14 mc/h
AQUARIUS filter d. 620 mm-14mc/h
5 - By-pass per elettrolisi/*By-pass for electrolysis*
6 - By-pass per riscaldamento/*By-pass for heating*

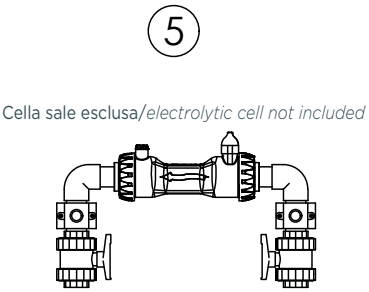

Cella sale esclusa/*electrolytic cell not included*

By-pass elettrolisi/*By-pass for electrolysis*

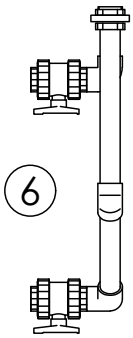

By-pass riscaldamento/*By-pass for heating*

COD. 107100524

1 - Pompa Dab 2.0 HP/220 V./*Dab pump 2.0 HP/220V.*
2 - n. 4 aspirazioni d. 50/*n. 4 suctions d. 50*
3 - n. 4 aspirazioni d. 50/*n. 4 suctions d. 50*
4 - Filtro AQUARIUS d. 790 mm-22 mc/h
AQUARIUS filter d. 790 mm-22 mc/h

COD. 107100528

1 - Pompa Dab 2.0 HP/220 V./*Dab pump 2.0 HP/220V.*
2 - n. 4 aspirazioni d. 50/*n. 4 suctions d. 50*
3 - n. 4 aspirazioni d. 50/*n. 4 suctions d. 50*
4 - Filtro AQUARIUS d. 790 mm-22 mc/h
AQUARIUS filter d. 790 mm-22mc/h
5 - By-pass per elettrolisi/*By-pass for electrolysis*
6 - By-pass per riscaldamento/*By-pass for heating*

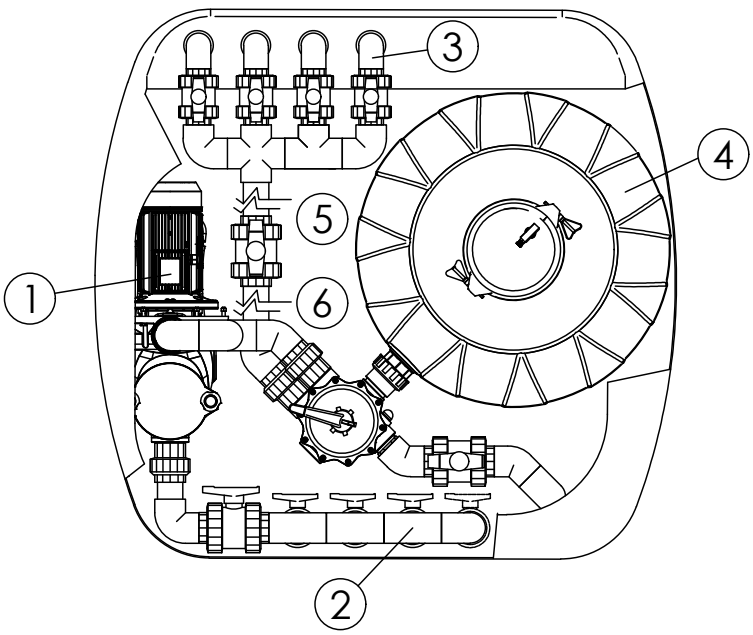

UNDERGROUND BUNKERS



Pozzetto Easy3 Side/*Easy3 Side bunker*

CAMPO DI UTILIZZO/*CONTEXT OF USE*

- Per piscine private di piccole o medie dimensioni trattate con acqua clorata o acqua salata.
- *For small or medium private pools with chlorinated or salted water.*

DESCRIZIONE/*DESCRIPTION*

Le caratteristiche progettuali del pozzetto EASY sono uniche nel mercato. La principale è la possibilità di eseguire le operazioni di ordinaria manutenzione come la pulizia del filtro e della pompa senza dovere entrare nel pozzetto. I collegamenti rivolti verso il basso garantiscono che dopo il reinterro l'impianto non venga sollecitato da tensioni causate dal terreno, cosi facendo i collettori non subiranno le pressioni che normalmente sono responsabili delle perdite d'acqua.
The design characteristics of the EASY bunker are unique on the market, as they enable you to carry out routine maintenance operations, like filter or pump cleaning, without entering the bunker. The connections pointing to the ground make so that, after the backfilling, the whole plant does not receive strains from the ground. In this way, the manifolds will not be subject to the pressures that normally provoke water leaks.

CARATTERISTICHE TECNICHE/*TECHNICAL FEATURES*

Interamente costruito in vetroresina isoltalica gelcot di finitura interno bianco. Coperchio cernierato con molle per apertura agevolata. Chiusura di sicurezza. Coperchio con maniglia.
Sopporta elevati sbalzi di temperatura (-20°C / +80°C).
Comprende:
- Filtro Aquarius Side
- Pompa DAB/LIPARI
- Collettori in PVC
- Valvole a sfera in PVC
- Uscite con bocchettoni

Built entirely of fiberglass isophthalic gelcoat with white interior finishing. Cover with hinges with springs for easy opening. Safety lock. Cover with handle.
Withstands high temperature range (-20°C / +80°C)
Comes with:
- *Fiberglass filter*
- *DAB/LIPARI pump*
- *PVC collectors*
- *PVC ball valves*
- *Outputs with unions*

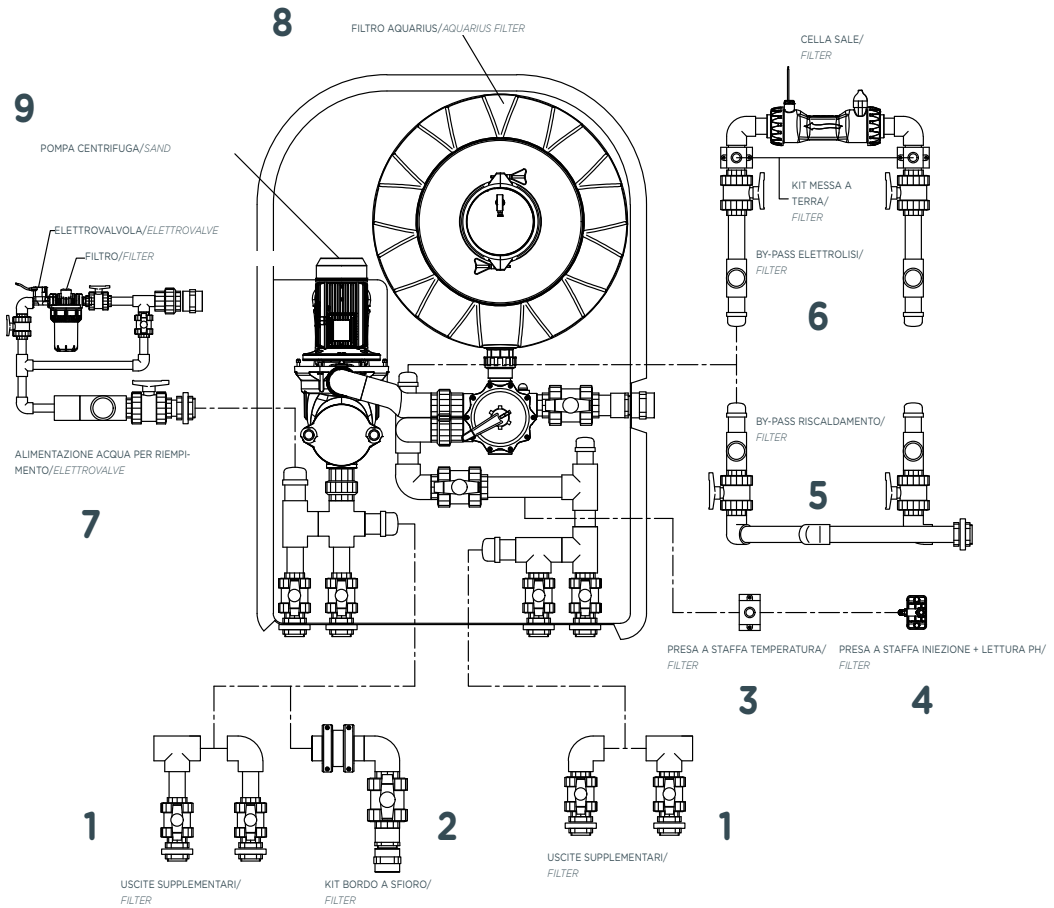

1-Uscite supplementari
Cod. 107100640/642/643
Additional outputs
Cod. 107100640/642/643

2-Versione bordo a sfioro
Over flow version

3-Presa a staffa per
Sonda di Temperatura
Outlet bracket for temperature probe

4-Presa a staffa iniezione e
portasonda PH
Cod. ADPSTC
Outlet bracket for injection
and PH probe holder
Cod. ADPSTC

5-By-pass per riscaldamento
Cod. 107100647
By-pass for heating
Cod. 107100647

6-By-pass per elettrolisi
Cod. 107100645
By-pass for electrolysis
Cod. 107100645

7-Alimentazione acqua
Cod. 107100648
Water supply
Cod. 107100648

8-Filtro vetroresina
Fiberglass filter

9-Pompa Lipari
Lipari pump

Tecnologia a skimmer/*Skimmer technology*

Codice *Code*	Portata a velocità 50mc/h *Flow rate at speed 50 mc/h*	Diametro filtro *Filter diameter*	Superificie filtrante *Filtering area*	Altezza letto filtrante *Filtering bed height*	Tipo di distribuzione interna *Internal distribution type*	Connessioni *Connections*	Potenza pompa *Power pump*	N° aspirazioni *No. suctions*	N° uscite per bocchette *No. outlets for Nozzles*
107100620	10	530mm	0,22mc	400	candelette/*plugs*	Ø 50	0,75Kw	2	2
107100622	14	620mm	0,30mc	400	candelette/*plugs*	Ø 50	1,00Kw	2	2
107100624	22	790mm	0,48mc	450	candelette/*plugs*	Ø 63	2,00Kw	2	2

Tecnologia a sfioro/*Overflow technology*

Codice *Code*	Portata a velocità 50mc/h *Flow rate at speed 50 mc/h*	Diametro filtro *Filter diameter*	Superificie filtrante *Filtering area*	Altezza letto filtrante *Filtering bed height*	Tipo di distribuzione interna *Internal distribution type*	Connessioni *Connections*	Potenza pompa *Power pump*	N° aspirazioni *No. suctions*	N° uscite per bocchette *No. outlets for Nozzles*
107100621	10	530mm	0,22mc	400	candelette/*plugs*	Ø 50	0,75Kw	2+1	2
107100623	14	620mm	0,30mc	400	candelette/*plugs*	Ø 50	1,00Kw	2+1	2
107100625	22	790mm	0,48mc	450	candelette/*plugs*	Ø 63	2,00Kw	2+1	2

DIMENSIONI/*DIMENSIONS*

SEZIONE A-A/*SECTION A-A*

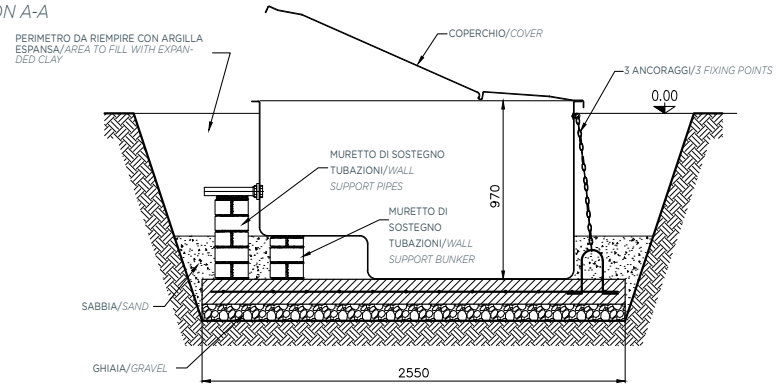

PIANTA/*PLAN*

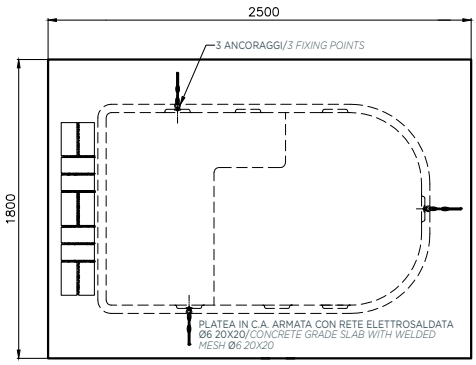

OPTIONAL/ *OPTIONAL*

Codice *Code*	Descrizione *Description*
107100640	Uscita supplementare d. 50 x 1"1/2 / *Additional output d. 50 x 1"1/2*
107100642	Uscita supplementare d. 63 x 1"1/2 / *Additional output d. 63 x 1"1/2*
107100643	Uscita supplementare a T d. 63 x 1"1/2 / *Additional output T form d. 63 x 1"1/2*
107100648	KIT alimentazione acqua / *KIT water supply*
107100645	BY-PASS per elettrolisi/ *BY-PASS for electrolysis*
107100647	BY-PASS per riscaldamento / *BY-PASS for heating*
ADPSTC	Presa a staffa iniezione / lettura / *Outel bracket injection / reading*
108100492C	Staffa di sostegno a L / *Support bracket L form*
107100653	Quadro elettrico TCONTROL / *Electric panel TCONTROL*
107100657	Quadro elettrico / *Electric panel*
200300413	Trasformatore 300 W / *Transformer 300 W*
200300414	Trasformatore 600 W / *Transformer 600 W*

UNDERGROUND BUNKERS



Pozzetto Easy4 Side/*Easy4 Side bunker*

CAMPO DI UTILIZZO/*CONTEXT OF USE*

- Per piscine private di piccole o medie dimensioni trattate con acqua clorata o acqua salata.
- *For small or medium private pools with chlorinated or salted water.*

DESCRIZIONE/*DESCRIPTION*

Le caratteristiche progettuali del pozzetto EASY sono uniche nel mercato. La principale è la possibilità di eseguire le operazioni di ordinaria manutenzione come la pulizia del filtro e della pompa senza dovere entrare nel pozzetto. I collegamenti rivolti verso il basso garantiscono che dopo il reinterro l'impianto non venga sollecitato da tensioni causate dal terreno, cosi facendo i collettori non subiranno le pressioni che normalmente sono responsabili delle perdite d'acqua.
The design characteristics of the EASY bunker are unique on the market, as they enable you to carry out routine maintenance operations, like filter or pump cleaning, without entering the bunker. The connections pointing to the ground make so that, after the backfilling, the whole plant does not receive strains from the ground. In this way, the manifolds will not be subject to the pressures that normally provoke water leaks.

CARATTERISTICHE TECNICHE/*TECHNICAL FEATURES*

Interamente costruito in vetroresina isoltalica gelcot di finitura interno bianco. Coperchio cernierato con molle per apertura agevolata. Chiusura di sicurezza. Coperchio con maniglia.
Sopporta elevati sbalzi di temperatura (-20°C / +80°C).
Comprende:
- Filtro Aquarius Side
- Pompa DAB
- Collettori in PVC
- Valvole a sfera in PVC
- Uscite con bocchettoni

Built entirely of fiberglass isophthalic gelcoat with white interior finishing. Cover with hinges with springs for easy opening. Safety lock. Cover with handle.
Withstands high temperature range (-20°C / +80°C)
Comes with:
- *Fiberglass filter*
- *DAB pump*
- *PVC collectors*
- *PVC ball valves*
- *Outputs with unions*

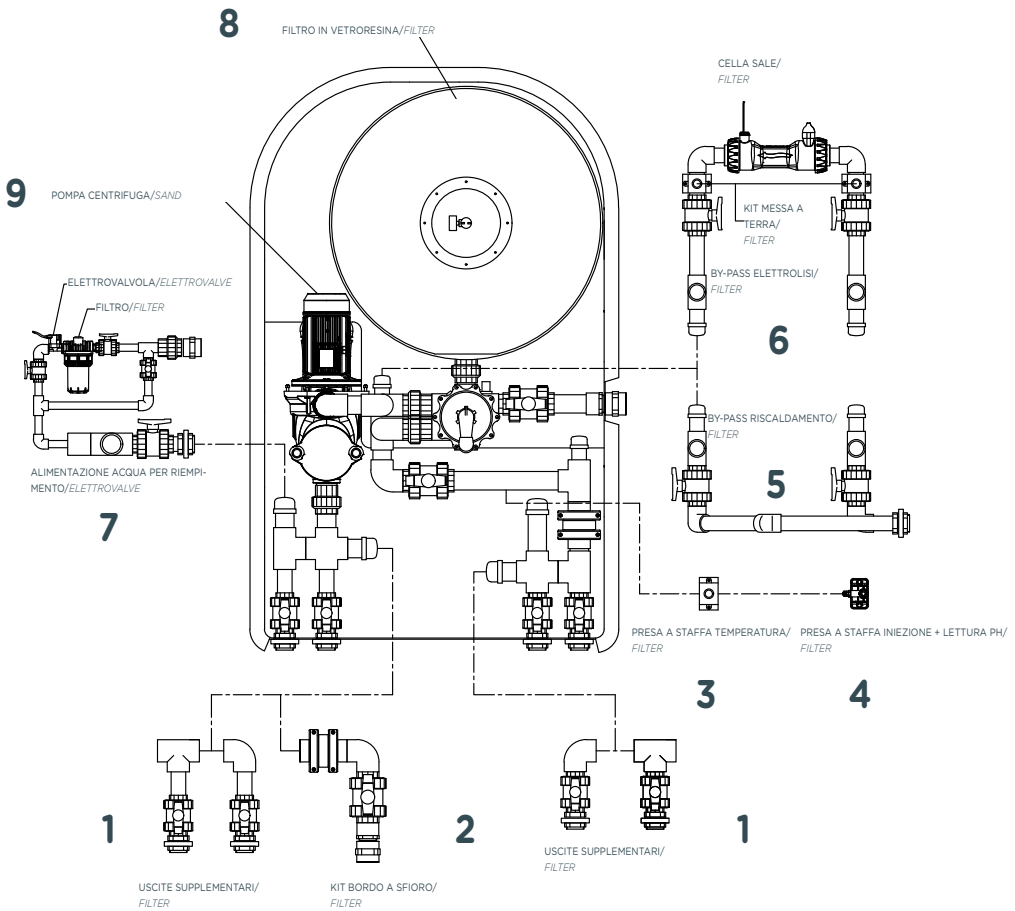

1-Uscite supplementari
Cod. 107100640/642/643
Additional outputs
Cod. 107100640/642/643

2-Versione bordo a sfioro
Touch edge version

3-Presa a staffa per
Sonda di Temperatura
Outlet bracket for temperature probe

4-Presa a staffa iniezione e
portasonda PH
Cod. ADPSTC
Outlet bracket for injection
and PH probe holder
Cod. ADPSTC

5-By-pass per riscaldamento
Cod. 107100647
By-pass for heating
Cod. 107100647

6-By-pass per elettrolisi
Cod. 107100645
By-pass for electrolysis
Cod. 107100645

7-Alimentazione acqua
Cod. 107100648
Water supply
Cod. 107100648

8-Filtro vetroresina
Fiberglass filter

9-Pompa Lipari
Lipari pump

Tecnologia a skimmer/*Skimmer technology*

Codice *Code*	Portata a velocità 50mc/h *Flow rate at speed 50 mc/h*	Diametro filtro *Filter diameter*	Superificie filtrante *Filtering area*	Altezza letto filtrante *Filtering bed height*	Tipo di distribuzione interna *Internal distribution type*	Connessioni *Connections*	Potenza pompa *Power pump*	N° aspirazioni *No. suctions*	N° uscite per bocchette *No. outlets for Nozzles*
107100626	32	900mm	1,60mc	600	candelette/*plugs*	Ø 63	3.00 HP	3	3

Tecnologia a sfioro/*Overflow technology*

Codice *Code*	Portata a velocità 50mc/h *Flow rate at speed 50 mc/h*	Diametro filtro *Filter diameter*	Superificie filtrante *Filtering area*	Altezza letto filtrante *Filtering bed height*	Tipo di distribuzione interna *Internal distribution type*	Connessioni *Connections*	Potenza pompa *Power pump*	N° aspirazioni *No. suctions*	N° uscite per bocchette *No. outlets for Nozzles*
107100627	32	900mm	1,60mc	600	candelette/*plugs*	Ø 63	3.00 HP	3+1	3+1

DIMENSIONI/*DIMENSIONS*

SEZIONE A-A/*SECTION A-A*

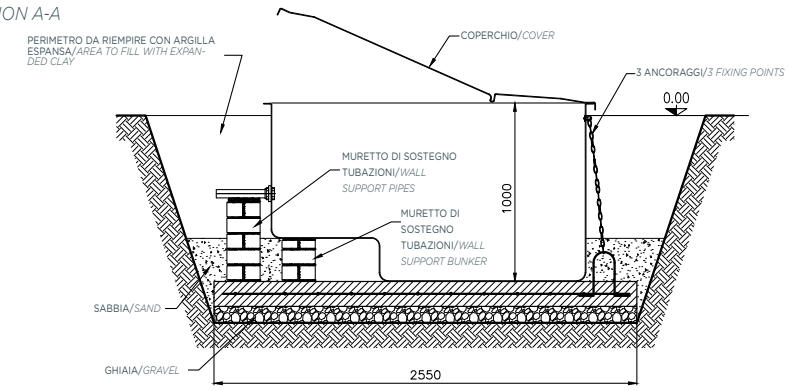

PIANTA/*PLAN*

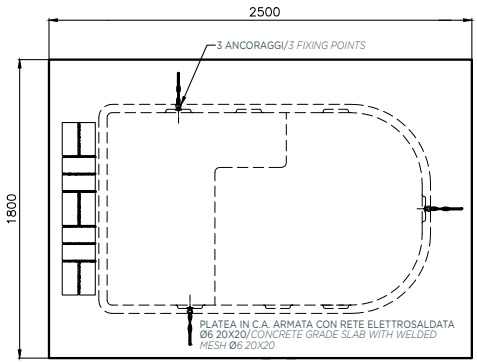

OPTIONAL/ *OPTIONAL*

Codice *Code*	Descrizione *Description*
107100640	Uscita supplementare d. 50 x 1"1/2 / *Additional output d. 50 x 1"1/2*
107100642	Uscita supplementare d. 63 x 1"1/2 / *Additional output d. 63 x 1"1/2*
107100643	Uscita supplementare a T d. 63 x 1"1/2 / *Additional output T form d. 63 x 1"1/2*
107100648	KIT alimentazione acqua / *KIT water supply*
107100645	BY-PASS per elettrolisi/ *BY-PASS for electrolysis*
107100647	BY-PASS per riscaldamento / *BY-PASS for heating*
ADPSTC	Presa a staffa iniezione / lettura / *Outel bracket injection / reading*
108100492	Staffa di sostegno a L / *Support bracket L form*
107100653	Quadro elettrico TCONTROL / *Electric panel TCONTROL*
107100657	Quadro elettrico / *Electric panel*
200300413	Trasformatore 300 W / *Transformer 300 W*
200300414	Trasformatore 600 W / *Transformer 600 W*



Valvole selettrici top a sei manuali
Six-way top selector valves

CAMPO DI UTILIZZO
Per filtri a sabbia senza uscite laterali.

DESCRIZIONE
Valvola selettrice a sei vie da abbinare a filtri a sabbia senza uscite laterali con funzioni manuali.
Funzioni:
- Filtrazione
- Controlavaggio
- Scarico
- Risciacquo
- Ricircolo
- Inverno

CARATTERISTICHE TECNICHE
- Corpo in ABS con cinque attacchi
- Leva di comando
- Viti in acciaio inox 304
- Etichette multilingua

CONTEXT OF USE
For sand filters without side couplings.

DESCRIPTION
Six-way selector valve to combine without sand filters with side couplings all manual functions.
Functions:
- *filtration*
- *backwash*
- *discharge*
- *rinse*
- *recirculation*
- *winter*

TECHNICAL FEATURES
- *ABS body with five bouts*
- *Control handle*
- *304 Stainless steel screws*
- *Multilingual labels*

Codice/*Code*	Descrizione/*Description*	*Unit*	*Price (€)*
100100583	Valvola selettrice top 1"1/2/ *Top Selector valve 1"1/2*	NR	



Valvole selettrici a sei vie
Six-way selector valves

CAMPO DI UTILIZZO
Per filtri a sabbia con uscite laterali.

DESCRIZIONE
Valvola selettrice a sei vie da abbinare a filtri a sabbia con attacchi laterali tutte le funzioni manuali.
Funzioni:
- Filtrazione
- Controlavaggio
- Scarico
- Risciacquo
- Ricircolo
- Inverno

CARATTERISTICHE TECNICHE
- Corpo in ABS con cinque attacchi
- Leva di comando
- Viti in acciaio inox 304
- Etichette multilingua

CONTEXT OF USE
For sand filters with side couplings.

DESCRIPTION
Six-way selector valve to combine with sand filters with side c plings all manual functions.
Functions:
- *filtration*
- *backwash*
- *discharge*
- *rinse*
- *recirculation*
- *winter*

TECHNICAL FEATURES
- *ABS body with five bouts*
- *Control handle*
- *304 Stainless steel screws*
- *Multilingual labels*

Codice/*Code*	Descrizione/*Description*	*Unit*	*Price (€)*
100100483	Valvola selettrice 1"1/2-50 D./ *Selector valve 1"1/2-50 D.*	NR	
100100946	Valvola selettrice 1"1/2 all open/ *Selector valve 1"1/2 all open*	NR	
100100484	Valvola selettrice 2"-63 D./ *Selector valve 2"-63 D.*	NR	
100100956	Valvola selettrice 2"all open/ *Selector valve 2"all open*	NR	
100100960	Valvola selettrice 2"1/2/ *Selector valve 2"1/2*	NR	
100100961	Valvola selettrice 3"/ *Selector valve 3"*	NR	
100100964	Valvola selettrice 4"/ *Selector valve 4"*	NR	

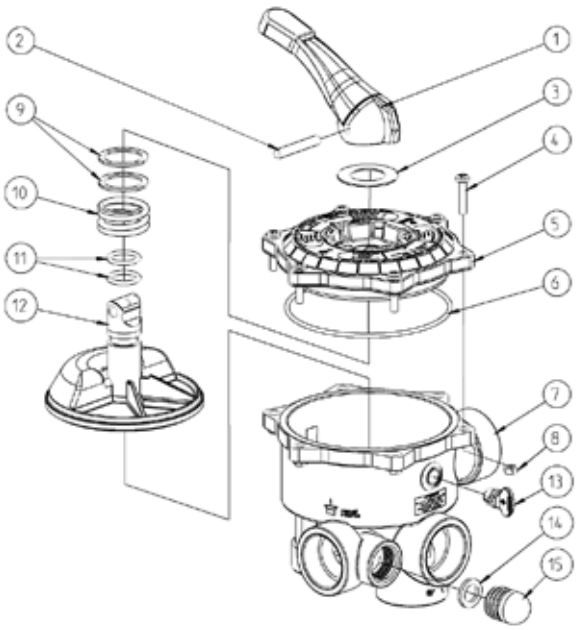

Posizione *Position*	Code *Code*	Descrizione *Description*	Prezzo *Price*
1	109100885	Maniglia valv. selettrice 1" 1/2 – 2" / *Selector handle 1"1/2 - 2"*	
	109100886	Maniglia valv. Selettrice 3" / *Selector handle 3"*	
5	109100895	Piatto superiore valv. selettrice 1" 1/2 / *Superior plate valve 1" 1/2*	
	109100896	Piatto superiore valv. selettrice 2"/ *Superior plate valve 2"*	
	109100897	Piatto superiore valv. selettrice 3"/ *Superior plate valve 3"*	
6	109100890	O-Ring piatto valv. Selettrice 1" 1/2 / *O-Ring flat selector valve 1" 1/2*	
	109100891	O-Ring piatto valv. Selettrice 2"/ *O-Ring flat selector valve 2"*	
	109100892	O-Ring piatto valv. Selettrice 3"/ *O-Ring flat selector valve 3"*	
12	109100875	Campana selettrice 1" 1/2 / *Selector bell 1" 1/2*	
	109100876	Campana selettrice 2"/ *Selector bell 2"*	
	109100877	Campana selettrice 3"/ *Selector bell 3"*	
15	109100898	Vetrospia / *Sight glass*	

Sabbia quarzifera granulare
Granular quartz sand


04-08 mm


1-3 mm


3-6 mm


6-9 mm

CAMPO DI UTILIZZO
Sabbia quarzifera lavata da utilizzare come massa filtrante in filtri con distribuzione a piastre e a candelette

CONTEXT OF USE
Washed quartz sand used as filtering mass in filters with plates and arm collector distribution.

DESCRIZIONE
Il quarzo macinato composta da SIO2 del 95% granuli di forma poliedrica con granulometria controllata di colore bianco in sacchi da 25 kg.

DESCRIPTION
SIO2 ground quartz is composed by 95% granules with polyhedral shape and white controlled granulometry in bags, 25 kg each.

CARATTERISTICHE TECNICHE
- Forma poliedrica
- Colore bianco
- Massa 1400 kg/m^3

TECHNICAL FEATURES
- *Polyhedral shape*
- *White colour*
- *Mass 1400 kg/cu. m*

Codice/*Code*	Descrizione/*Description*	*Pack*	*Unit*	*Price (€)*
100100012	Sabbia quarzifera granulometria 0,4-0,8 mm/ *Quartz sand granulometry 0,4-0,8 mm*	Kg.25	NR	
100100013	Sabbia quarzifera granulometria 1-3 mm/ *Quartz sand granulometry 1-3 mm*	Kg.25	NR	
100100015	Sabbia quarzifera granulometria 3-6 mm/ *Quartz sand granulometry 3-6 mm*	Kg.25	NR	
100100014	Sabbia quarzifera granulometria 6-9 mm/ *Quartz sand granulometry 6-9 mm*	Kg.25	NR	

Sabbia di vetro ecologico
Ecological glass sand



DESCRIZIONE
La Sabbia di Vetro garantisce una migliore filtrazione dell'acqua della piscina. È composta da materiale ecologico al 100% proveniente da vetro riciclato. Il vetro viene frantumato, macinato e setacciato. Durante la fase di filtrazione, la sabbia di Vetro grazie alla sua granulometria, intrappola i detriti anche quelli più piccoli dando all'acqua un grado maggiore di cristallinità.

CARATTERISTICHE TECNICHE
Vetro riciclato 100 %
Totale assenza di porosità
Impossibilita di formazione batteriche di masse filtranti
Può essere utilizzata in sostituzione della Sabbia.

NORMATIVE
• UNI EN ISO14021

DESCRIPTION
Glass Sand guarantees a better water filtra by 100% eco-friendly materials and it co glass. The glass is crushed, ground and s tion, Glass Sand catches even the smaller its specific granulometry, thus providing aspect to the water.

TECHNICAL FEATURES
100 % recycled glass
No porosity
No bacterial formation in the filtering mass
It can replace the Sand

STANDARDS
• *UNI EN ISO14021*

Codice/*Code*	Descrizione/*Description*	*Pack*	*Unit*	*Price (€)*
100100019	Sabbia di vetro granulometria 0,5-1 mm/ *Glass sand granulometry 0,5-1 mm*	Kg.25	NR	
100100020	Sabbia di vetro granulometria 1-3 mm/ *Glass sand granulometry 1-3 mm*	Kg.25	NR	
100100021	Sabbia di vetro granulometria 1-3 mm/ *Glass sand granulometry 1-3 mm*	Kg.25	NR	



Antracite granulare
Granular anthracite

CAMPO DI UTILIZZO
Idro antracite granulare specifica per il trattamento dell'acqua nelle piscine pubbliche come strato superiore di filtri multi-strato.

DESCRIZIONE
L'azione filtrante è dovuta alla forma irregolare dei grani che costituiscono dei vuoti intergranulari, consentendo di ottenere alte velocità di filtrazione con basse perdite di carico e permettendo a grandi quantità di impurità di depositarvi.

CARATTERISTICHE TECNICHE
Densità inferiore della sabbia per una buona separazione dei letti filtranti. Azione flocculante per trattenere sostanze disciolte.

CONTEXT OF USE
Granular hydro-anthracite specifically used to treat public pools water as the top layer of multi-layer filters.

DESCRIPTION
The filtering action is due to the irregular shape of the grains that create small cavities and cause a higher filtration speed with low load losses, therefore allowing great amounts of impurities to settle.

TECHNICAL FEATURES
Lower density than the sand, that provides a good separation of the filtering beds. Flocculant action to catch the dissolved particles.

Codice/*Code*	Descrizione/*Description*	*Pack*	*Unit*	*Price (€)*
100170193	Antracite gran. 0,6-1,2 mm/ *Granular anthracite 0,6-1,2.*	25 Kg	NR	

DIN STANDARD FILTERS



AQUAGLASS UNI

Filtro in vetroresina a colonna

Fibre glass column filter

DIMENSIONI/*DIMENSIONS*

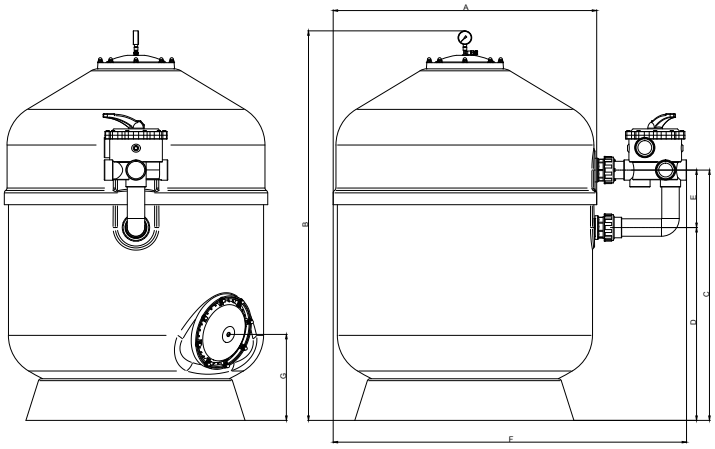

NOTE/*NOTES*



Predisposto valvola con kit curvo incluso/
Supplied without valve. Curved kit included

IMBALLO/*PACK*

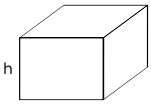

Fornito in gabbia legno su pallet/
Supplied in a wooden crate on a pallet:
vedi tabella/*look table below*

CAMPO DI UTILIZZO

Piscine pubbliche per acqua dolce e acqua di mare.

CONTEXT OF USE

Public pools with freshwater and sea water.

DESCRIZIONE

- Eccellente finitura esterna con gel-coat resistente ai raggi UV
- Ottime rifiniture interne grigio gel-coat per più resistenza agli agenti chimici.

DESCRIPTION

- *Excellent external finish with UV-resistant gel-coat*
- *Excellent internal finish with grey gel-coat, for a higher resistance to chemicals.*

CARATTERISTICHE TECNICHE

- Coperchio in plastica iniettata rinforzata.
- Coperchio di scarico Sand Ø200mm. nella parte inferiore del filtro.
- Scarico 1.25 "
- Pressione massima di esercizio di 3,5 Kg. / Cm2.
- Temperatura massima di esercizio di 50 ° C.
- Pressione test 3.75

TECHNICAL FEATURES

- *Reinforced injected plastic lid.*
- *Sand discharge lid Ø200 mm on the lower part of the filter.*
- *Discharge 1.25 "*
- *Maximum operating pressure: 3,5 Kg. / sq. cm.*
- *Maximum operating temperature: 50 ° C.*
- *Optional nozzle plate.*
- *Test pressure 3.75*

Codice *Code*	Portata a nominale* *Nom. Flow rate**	Diametro filtro *Filter diameter*	Misure ingombro *Overall sizes*							Attacchi *Connections*	Altezza letto filtrante *Filtering bad height*	Sabbia *Sand*	Peso filtro *Filter weight*	Imballo *Box*	Valvola da abbinare *Optional valve*	Prezzo *Price*
	mc/h	Ø mm	A mm	B mm	C mm	D mm	E mm	F mm	G mm	mm	mm	Kg 25 x n°	Kg	x y z (mm)	Codice/*code*	€
100170104	15	650	685	1220	840	690	150	960		50	1050	14	29	690x690x1220	100100483	
100170112	25	800	815	1240	750	550	200	1160	380	63	1050	18	44	820x820x1220	100100484	
100170113	35	950	965	1285	800	600	200	1310	310	63	1050	30	73	990x990x1260	100100484	

*Portata calcolata a velocità 50m/h/*Flow rate calculated at 50ml/h*

Esploso AQUAGLASS UNI/ *AQUAGLASS UNI Exploded Drawing*

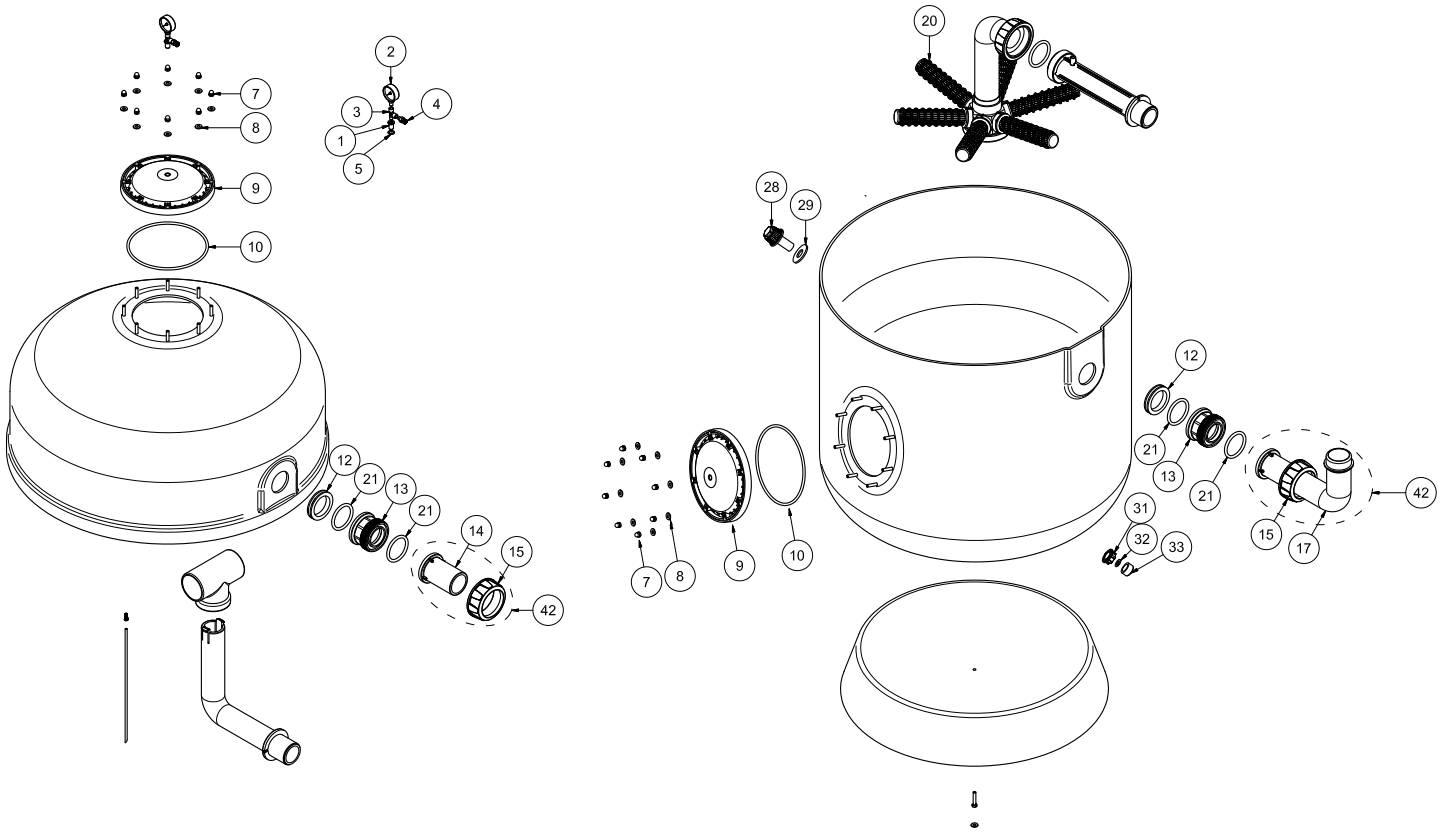

N°	Modello/ *Model*	Code/ *Code*	Descrizione/ *Description*	Q.tà/ *Q.ty*	Prezzo/ *Price*
1	15-25-35	MB030550	RACCORDO PORTA MANOMETRO 1/4-1/8 NICHEL. PER COP.FILTRO PISCINA/ *PRESSURE GAUGE FITTING 1/4-1/8*	1	
2	15-25-35	AB060070	MANOMETRO R 1/8 D.50 0 -4 ATTACCO RADIALE CASSA ABS/ *MANOMETER R 1/8 D.50 0 -4 RADIAL CONNECTION ABS CASE*	1	
3	15-25-35	MB050290	RACCORDO OTTONE 1/8" TL207/ *BRASS FITTING FOR PRESSURE GAUGE*	16	
4	15-25-35	MB050310	RUBINETTO SPURGO 12370 1/8"/ *AIR RELIEF 1/8"*	16	
5	15-25-35	MG020310	RONDELLA PIANA D. 13 x 19 x 1,5 - IN GIUNTURA "ROLLMART IDROTHERM"/ *D. 13 x 19 x 1,5 WASHER*	2	
7	15-25-35	100100391	DADO CIECO PER COPERCHIO FILTRO AQUAGLASS/ *NUT FOR AQUAGLASS FILTER*	2	
8	15-25-35	100100392	RONDELLA PER COPERCHIO FILTRO AQUAGLASS/ *WASHER FOR AQUAGLASS FILTER*	2	
9	15-25-35	100100390	COPERCHIO PP NERO FILTRO AQUAGLASS/ *COVER FILTER FOR AQUAGLASS*	2	
10	15-25-35	MG011590	OR - NBR - PER COPERCHIO FILTRO AQUAGLASS/ *NBR ORING FOR AQUAGLASS COVER*	2	
12	15	MG011640	GUARNIZIONE SANDWICH PASSAPARETE FILTRO AQUAGLASS 10-15MC/ *SANDWICH GASKET FOR AQUAGLASS 10-15MC*	2	
	25-35	MG011650	GUARNIZIONE SANDWICH PASSAPARETE FILTRO AQUAGLASS 25-35MC/ *SANDWICH GASKET FOR AQUAGLASS 25-35MC*	1	
13	15	S6070410	RACCORDO IN-OUT PER GIRELLO 2"1/4 - DN50 ABS NERO/ *CONNECTION IN-OUT 2"1/4 ØExt.50 ABS BLACK*	1	
	25-35	S6070610	RACCORDO IN-OUT PER GIRELLO 2"3/4 - DN63 ABS NERO/ *CONNECTION IN-OUT 2"3/4 ØExt.63 ABS BLACK*	2	
14	15	S6070450	MANICOTTO ABS NERO CON BATTUTA DN50M LUNGO/ *SLEEVE ABS BLACK WITH BATTING DN50M LONG*	2	
	25-35	100100564	MANICOTTO CON BATTUTA DN 63 M LUNGO PER VALVOLA ABS 2"/ *SLEEVE ABS BLACK WITH BATTING DN63M LONG*	1	
15	15	100100519	GHIERA PPFV NERO DN50 2"1/4/ *RING PPFV BLACK DN50 2"1/4*	1	
	25-35	100100520	GHIERA PVC DN 63 2"3/4 (FILTRAZIONE PER PISCINE)/ *RING PPFV BLACK DN63 2"3/4*	1	
17	15	S6070590	CURVA A GOMITO ESTERNA DN50 ABS NERO/ *ELBOW CURVE EXTERNAL DN50 ABS BLACK*	6	
	25-35	100100517	MANICOTTO CON BATTUTA DN 63 F CORTO PER TUBO A GOMITO DN63/ *FITTING FOR ELBOW CURVE DN63 ABS*	8	
		100100563	RACCORDO A GOMITO PER MONTAGGIO VALVOLA LATERALE DN63 MASCHIO/ *ELBOW CURVE EXTERNAL DN63ABS BLACK*	5	
20	15	A6079020	CANDELETTA MM 143 BAJONETTA/ *GLOW MM 143 BAYONET*	5	
	25-35	A6079080	CANDELETTA MM 210 BAJONETTA/ *GLOW MM 210 BAYONET*	1	
21	15	MG011430	OR - RIF. 6187 - NBR/ *OR - RIF. 6187 - NBR*	1	
	25-35	MG011470	OR - RIF. 60X6 - NBR/ *OR - RIF. 60X6 - NBR*	1	
28	15-25-35	A6079030	UGELLO SCARICO FILTRO P7 0,25mm D.3/4"G L=50/50 PP-S/A FORI SFIATO ARIA/ *OUTLET NOZZLE FILTER P7 0,25mm D.3/4"G L=50/50 PP-S/A HOLES AIR DISCHARGE*	1	
29	15-25-35	A6013000	GUARNIZIONE PIANA GOMMA 62X27X4/ *FLAT SEAL GASKET RUBBER 62X27X4*	1	
31	15-25-35	A6079040	DADO DI FISSAGGIO PER UGELLO SCARICO FILTRO D.3/4"G PP COLORE NERO/ *NUT FIXING FOR NOZZLE DRAIN FILTER D.3/4"G PP BLACK*	1	
32	15-25-35	S8030050	GUARNIZIONE PIANA 3/4 PER TESTA SALVALAVATRICE/ *FLAT SEAL GASKET 3/4 FOR SAVEWASHER HEAD*	1	
33	15-25-35	A6079050	TAPPO 3/4"F - PP - NERO/ *PLUG 3/4"F - PP - BLACK*	1	
42	15	100100926	KIT TUBI USCITA RACCORDI VALVOLA LATERALE FILTRO AQUARIUS 6-10-14mc/ *KIT PIPES OUTLET CONNECTIONS LATERAL VALVE AQUARIUS FILTER 6-10-14mc*	1	
	25-35	100100934	KIT TUBI USCITA RACCORDI VALVOLA LATERALE FILTRO AQUARIUS 22mc/ *KIT PIPES OUTLET CONNECTIONS LATERAL VALVE AQUARIUS FILTER 22mc*	1	

BOBBINED FILTERS



Filtri in vetroresina per grandi impianti
Fibre glass filters for large plants

NOTE/*NOTES*

Batterie frontali escluse. Disponibili a richiesta/
Supplied without valve. Curved kit included

CAMPO DI UTILIZZO
- Filtri in vetroresina bobinati per utilizzo pubblico per impianti di grosse dimensioni

CONTEXT OF USE
- *Fibre glass bobbined filters for large public plants*

DESCRIZIONE
Filtri in vetroresina con filamento bobinato con distribuzione interna a piastre, materiale filtrante a sabbia quarzifera con coperchi a passo d'uomo per un facile carico della sabbia e un coperchio laterale DN 400 per il ricambio della massa filtrante. Per impianti speciali è possibile a richiesta posizioni diverse del passo d'uomo laterale.

DESCRIPTION
Fibreglass filters with coil wire, internal plate distribution, quartz sand filter, manhole lid for an easier charge of the sand, and a lateral lid DN 400 to change the filtering mass. For special plants it is possible to design the manhole lid in different positions.

CARATTERISTICHE TECNICHE
- Filtri bobinati ad avvolgimento radiale e polare incrociato a 90°
- Filtri interamente costruito in vetroresina isoltalica
- Temperatura max di esercizio 40 °C
- Pressione di lavoro 2,5 BAR. Collaudato a norme AD Merkblatt nr 1
- Pressione test 3.75 bar
- Certificazione TÜV CE 0948.KSW-KTW Prüfung.
- Filtrazione a piastra e ugelli(0,5mm min.70 ugelli/mq)
- Completi di passo d'uomo laterale d.400 mm
- Scarico di fondo DN 50
- Sfiato da 3/4"
- Finitura esterna in Gel-coat ISO/NPG

ACCESSORI
- Rivestimento interno in Gel-coat vinylestere T max 50 °C per impianti termali e acqua di mare
- Posizionamento flange IN-UOT e passo d'uomo laterale su disegno

TECHNICAL FEATURES
- *Bobbined filters with radial winding and 90° cross polar*
- *Filter built in isophthalic fibre glass*
- *Max. operating temperature 40 °C*
- *Operating pressure 2.5 BAR. Tested in compliance with AD Merkblatt standard no. 1*
- *Test pressure 3.75 bar*
- *TÜV CE 0948.KSW-KTW Prüfung certification.*
- *Nozzles plate filtration (0,5mm min.70 nozzles/sq. m)*
- *with side manhole d.400 mm*
- *Main drain DN 50*
- *3/4" discharge*
- *External Gel-coat finish ISO/NPG*

ACCESSORIES
- *Internal pool lining in Gel-coat vinylester T max 50 °C for thermal and seawater plants*
- *IN-UOT flanges and side manhole positioned on the design*

Codice *Code*	Dimensioni interne D. mm *Internal D. size mm*	Altezza filtro *Filter height*	D FLANGE *FLANGES D*	Altezza letto filtrante *Filtering bed height*	Distribuzione interna a piastre *Internal plates distribution*	N° ugelli *No. Nozzles*	Peso filtro kg. *Filter weight kg.*	Sabbia in sacchi da kg.25 0.4-0.8 mm *Sand bag kg 25 each, 0.4-0.8 mm*	Sabbia in sacchi da kg. 1-3 mm *Sand bag kg 1-3 mm*	Sabbia in sacchi da kg. 3-6 mm *Sand bag kg 3-6 mm*	Listino (€) *Price List (€)*
100170096	1100	1950	90	1000	piastre/*plates*	70	180	49	5	6	
100170097	1250	2000	110	1000	piastre/*plates*	90	200	66	7	8	
100170098	1400	2050	125	1000	piastre/*plates*	110	280	75	7	8	
100170099	1600	2350	125	1000	piastre/*plates*	140	350	90	11	14	
100170100	1800	2450	125	1000	piastre/*plates*	175	420	114	14	18	
100170101	2000	2450	150	1000	piastre/*plates*	225	500	140	18	22	
100170102	2200	2500	150	1000	piastre/*plates*	265	560	170	21	28	

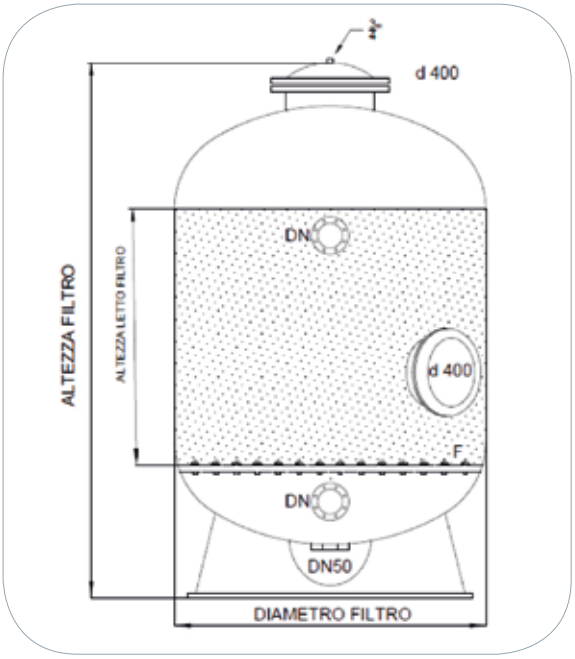

Sabbia quarzifera granulare
Granular quartz sand


04-08 mm


1-3 mm


3-6 mm


6-9 mm

CAMPO DI UTILIZZO
Sabbia quarzifera lavata da utilizzare come massa filtrante in filtri con distribuzione a piastre e a candelette

CONTEXT OF USE
Washed quartz sand used as filtering mass in filters with plates and arm collector distribution.

DESCRIZIONE
Il quarzo macinato composta da SIO2 del 95% granuli di forma poliedrica con granulometria controllata di colore bianco in sacchi da 25 kg.

DESCRIPTION
SIO2 ground quartz is composed by 95% granules with polyhedral shape and white controlled granulometry in bags, 25 kg each.

CARATTERISTICHE TECNICHE
- Forma poliedrica
- Colore bianco
- Massa 1400 kg/m^3

TECHNICAL FEATURES
- *Polyhedral shape*
- *White colour*
- *Mass 1400 kg/cu. m*

Codice/*Code*	Descrizione/*Description*	*Pack*	*Unit*	*Price (€)*
100100012	Sabbia quarzifera granulometria 0,4-0,8 mm/ *Quartz sand granulometry 0,4-0,8 mm*	Kg.25	NR	
100100013	Sabbia quarzifera granulometria 1-3 mm/ *Quartz sand granulometry 1-3 mm*	Kg.25	NR	
100100015	Sabbia quarzifera granulometria 3-6 mm/ *Quartz sand granulometry 3-6 mm*	Kg.25	NR	
100100014	Sabbia quarzifera granulometria 6-9 mm/ *Quartz sand granulometry 6-9 mm*	Kg.25	NR	

Sabbia di vetro ecologico
Ecological glass sand



DESCRIZIONE
La Sabbia di Vetro garantisce una migliore filtrazione dell'acqua della piscina. È composta da materiale ecologico al 100% proveniente da vetro riciclato. Il vetro viene frantumato, macinato e setacciato. Durante la fase di filtrazione, la sabbia di Vetro grazie alla sua granulometria, intrappola i detriti anche quelli più piccoli dando all'acqua un grado maggiore di cristallinità.

CARATTERISTICHE TECNICHE
Vetro riciclato 100 %
Totale assenza di porosità
Impossibilita di formazione batteriche di masse filtranti
Può essere utilizzata in sostituzione della Sabbia.

NORMATIVE
• UNI EN ISO14021

DESCRIPTION
Glass Sand guarantees a better water filtration. It is composed by 100% eco-friendly materials and it comes from recycled glass. The glass is crushed, ground and sifted. During filtration, Glass Sand catches even the smaller particles thanks to its specific granulometry, thus providing a higher crystalline aspect to the water.

TECHNICAL FEATURES
100 % recycled glass
No porosity
No bacterial formation in the filtering mass
It can replace the Sand

STANDARDS
• *UNI EN ISO14021*

Codice/*Code*	Descrizione/*Description*	*Pack*	*Unit*	*Price (€)*
100100019	Sabbia di vetro granulometria 0,5-1 mm/ *Glass sand granulometry 0,5-1 mm*	Kg.25	NR	
100100020	Sabbia di vetro granulometria 1-3 mm/ *Glass sand granulometry 1-3 mm*	Kg.25	NR	
100100021	Sabbia di vetro granulometria 1-3 mm/ *Glass sand granulometry 1-3 mm*	Kg.25	NR	



Antracite granulare
Granular anthracite

CAMPO DI UTILIZZO
Idro antracite granulare specifica per il trattamento dell'acqua nelle piscine pubbliche come strato superiore di filtri multi-strato.

DESCRIZIONE
L'azione filtrante è dovuta alla forma irregolare dei grani che costituiscono dei vuoti intergranulari, consentendo di ottenere alte velocità di filtrazione con basse perdite di carico e permettendo a grandi quantità di impurità di depositarvi.

CARATTERISTICHE TECNICHE
Densità inferiore della sabbia per una buona separazione dei letti filtranti. Azione flocculante per trattenere sostanze disciolte.

CONTEXT OF USE
Granular hydro-anthracite specifically used to treat public pools water as the top layer of multi-layer filters.

DESCRIPTION
The filtering action is due to the irregular shape of the grains that create small cavities and cause a higher filtration speed with low load losses, therefore allowing great amounts of impurities to settle.

TECHNICAL FEATURES
Lower density than the sand, that provides a good separation of the filtering beds. Flocculant action to catch the dissolved particles.

Codice/*Code*	Descrizione/*Description*	*Pack*	*Unit*	*Price (€)*
100170193	Antracite gran. 0,6-1,2 mm/ *Granular anthracite 0,6-1,2.*	25 Kg	NR	

EUROPRO PUMPS



Elettropompe centrifughe per piscina
Centrifugal motor pumps for pools

CAMPO DI UTILIZZO
Sviluppata per la circolazione e la filtrazione di acqua nelle piscine domestiche e residenziali. Idonea anche in applicazioni particolari dove è richiesta la movimentazione di liquidi aggressivi. Idonea per acqua salata.

DESCRIZIONE
Corpo pompa e ghiera prefiltro in tecnopolimero rinforzato con fibre di vetro. Coperchio prefiltro in policarbonato trasparente e antiossidazione per garantire una visibilità costante nel tempo.
Filtro in nylon. Girante in tecnopolimero rinforzata con fibre di vetro, sviluppata per garantire una totale copertura e isolamento dell'albero motore dal liquido pompato. Diffusore in tecnopolimero rinforzato. Tenuta meccanica in carbone/allumina/NBR/AISI 316.
O-ring corpo pompa in NBR, viteria e ghiere di rinforzo in acciaio AISI 304. Tappi di carico e scarico a farfalla che non richiedono l'utilizzo di utensili per la rimozione e il riposizionamento.
Grado di protezione del motore e della morsettiera: IP 55.
Classe di isolamento: F. Tensioni di serie: monofase 220/240V - 50 Hz. Trifase 230/400V - 50 Hz. Campo di funzionamento: fino a 42 m3/h con prevalenza fino a 22 m.
Liquido pompato: acqua pulita o leggermente sporca con corpi solidi in sospensione, fibre lunghe; acqua particolarmente aggressiva con alte percentuali di cloro/bromo e PHMB (Poli Esametilene Biguanide) o acqua trattata con processo cloro elettrolisi.
Campo di temperatura del liquido: fino a 60° C.
Massima temperatura ambiente: +50°C.
Massima pressione d'esercizio: 2,5 bar.
Installazione: fissa o portatile in posizione orizzontale.

CONTEXT OF USE
Developed to improve the circulation and filtration of domestic and residential pools. It is suitable also for specific applications where aggressive liquids are used. Suitable for salted water.

DESCRIPTION
Pump body and pre-filter ring nut in techno-polymer reinforced with glass fibres. Pre-filter lid in transparent and antioxidant polycarbonate that guarantees a long-term visibility.
Nylon filter. Techno-polymer impeller reinforced with glass fibres, developed to perfectly protect and insulate the shaft from the liquid pumped in. Diffuser in reinforced techno-polymer. Mechanic seal in carbon/aluminium oxide/NBR/AISI 316.
Pump body O-ring in NBR, reinforcement screws and ring nuts in AISI 304 steel. Butterfly charge/discharge valves that do not require special tools to be removed/refitted.
Motor and terminal box protection class: IP 55.
Insulation class: Series voltage: single-phase 220/240V - 50 Hz. Three-phase 230/400V - 50 Hz. Range of operation: up to 42 cu. m/h with prevalence up to 22 m.
Liquid pumped in: clean or slightly dirty water with solid bodies or long fibres in suspension; aggressive water with high percentages of chlorine/bromine and PHMB (Polyhexamethylene biguanide) or chlorine-electrolysis treated waters.
Liquid operating temperature: up to 60° C.
Maximum surrounding temperature: +50 °C.
Max. operating pressure: 2.5 bar.
Installation: fixed or portable, in horizontal position.

Codice *Code*	Descrizione *Description*	Potenza Nominale *Nominal Power*	Assorbimento Max A *Max Current A*	Alimentazione *Power supply*	Portata *Flow-rate*			Listino *Price list*
		(HP-kW)	A		10mt.	12mt.	14mt.	€
100100321	Europro	0,5 HP - 0,33 kW	4,2	1 ~ x 220 - 240 V	10	6	-	
100100322	Europro	0,75 HP - 0,5 kW	5,0	1 ~ x 220 - 240 V	18	10	-	
100100323	Europro	1,0 HP - 0,75 kW	6,3	1 ~ x 220 - 240 V	23	19	13	
100100324	Europro	1,5 HP - 1,1 kW	7,0	1 ~ x 220 - 240 V	23	19	12	
100100325	Europro	2,0 HP - 1,5 kW	8,6	1 ~ x 220 - 240 V	28	26	21	
100100326	Europro	3,0 HP - 2,2 kW	12,0	1 ~ x 220 - 240 V	40	37	32	
100100332	Europro	0,75 HP - 0,5 kW	3,2-2,0	3 ~ x 230-400 V	10	6	-	
100100333	Europro	1,0 HP - 0,75 kW	4,0-2,4	3 ~ x 230-400 V	18	10	-	
100100334	Europro	1,5 HP - 1,1 kW	6,5-3,7	3 ~ x 230-400 V	23	19	13	
100100335	Europro	2,0 HP - 1,5 kW	7,2-4,0	3 ~ x 230-400 V	28	26	21	
100100336	Europro	3,0 HP - 2,2 kW	8,75-5,0	3 ~ x 230-400 V	40	37	32	

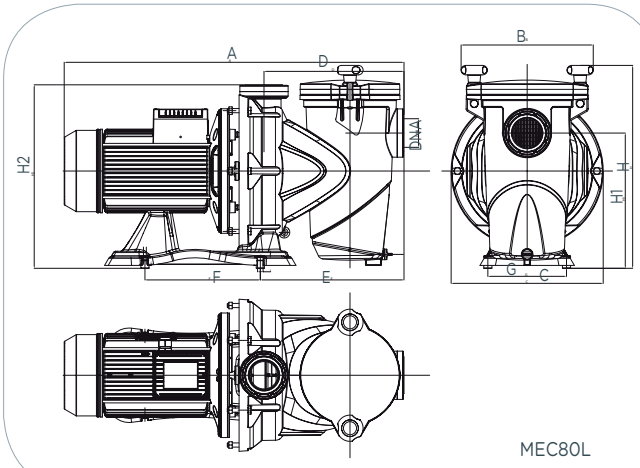

MEC80L

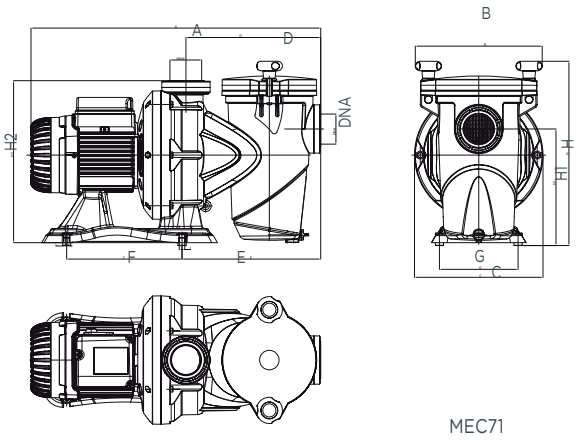

MEC71

Descrizione *Description*	Dimensioni/ *Dimensions*												DNA	DNM
	A	B	C	D	E	F	G	H	H1	H2	I	L		
MEC80L	648	252	290	267	274	220	150	387	258	350	11	6,5	G2"	G2"
MEC71	552	242	245	257	265	220	150	351	222	314	11	6,5	G2"	G2"
MEC63	536	242	245	257	265	220	150	351	222	314	11	6,5	G2"	G2"

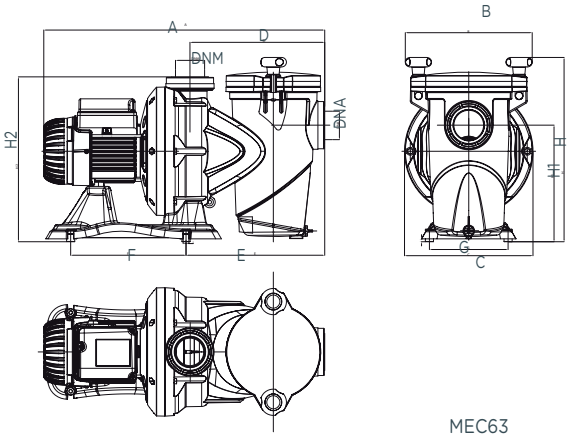

MEC63

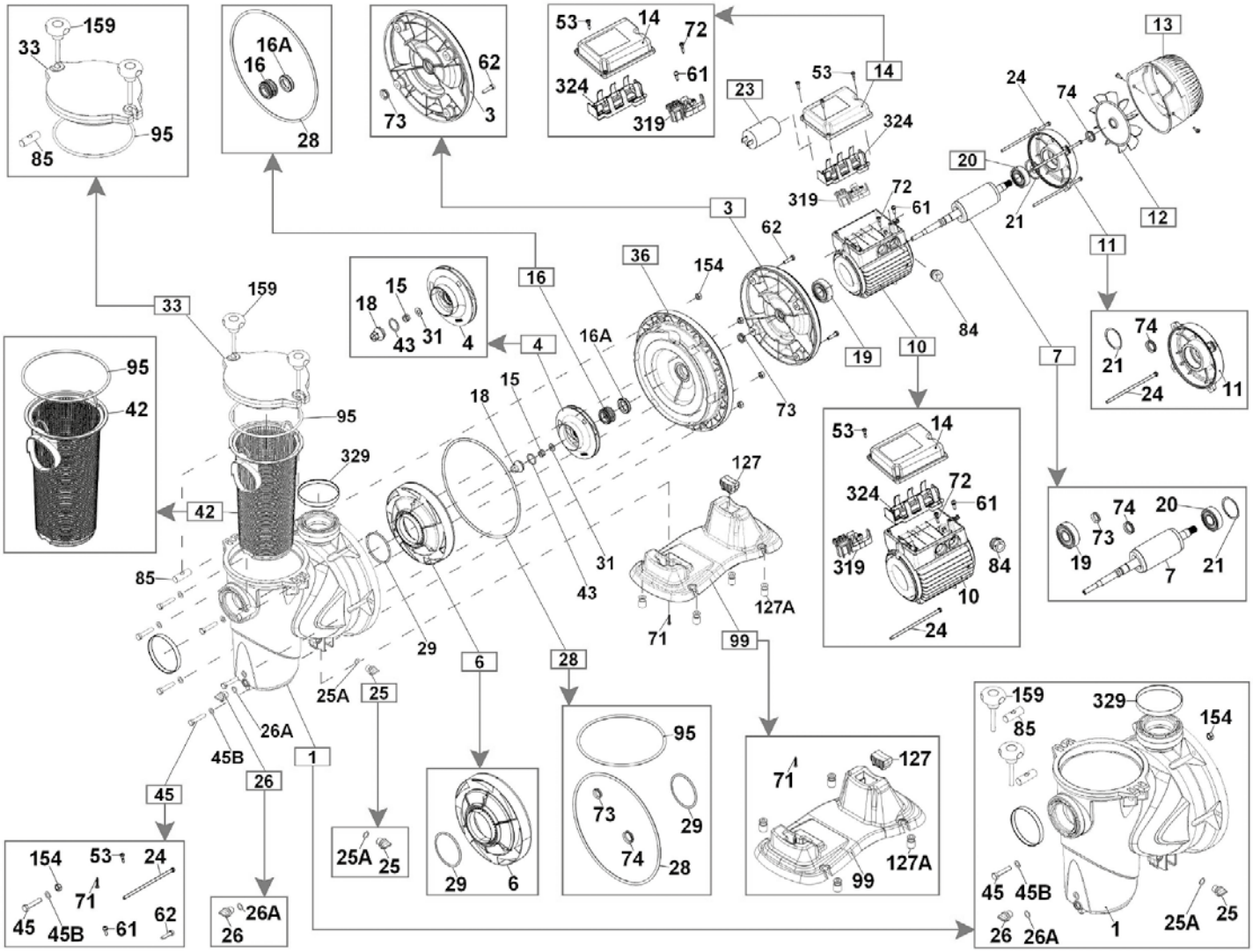
159
33
95
85
16A
16
28
62
73
3
53
14
72
324
61
319
23
53
14
324
319
13
24
74
20
72
61
21
12
3
62
11
36
154
16
15
18
43
31
4
4
16A
84
19
10
7
74
21
24
11
33
159
95
42
95
329
42
18
15
73
53
14
324
72
61
319
84
10
24
74
20
73
19
7
21
127
31
43
127A
71
99
85
29
6
28
25A
25
26A
45B
1
26
45
95
73
29
74
28
71
127
127A
99
159
329
154
85
45
45B
26
26A
1
25A
25
154
53
24
71
45
45B
61
62
26A
26
25A
25
29
6

LIPARI PUMPS



LIPARI

Elettropompa centrifuga per piscina.
Centrifugal motor pump for pool.

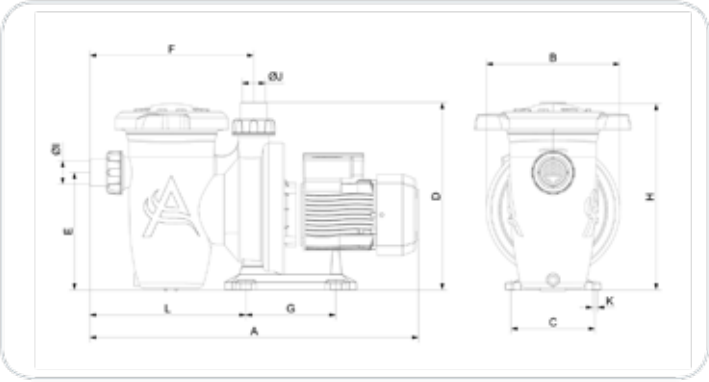

CAMPO DI UTILIZZO

Adatta per la circolazione piscine con trattamento cloro, sale o altre tipologie di disinfezione

CONTEXT OF USE

Suitable for pool circulation water dosing of chemicals and salty water

DESCRIZIONE

Elettropompe centrifughe autoadescanti con prefiltro incorporato con tenute in VITON.

DESCRIPTION

Self-priming centrifugal motor pumps with in-built pre-filter.

CARATTERISTICHE TECNICHE

• Corpo pompa e ghiera prefiltro in polipropilene rinforzato con fibre di vetro;
• Coperchio prefiltro in PVC trasparente;
• Girante in noryl rinforzata con fibre di vetro;
• Tenuta meccanica in grafite/allumina/VITON/AISI 316;
• O-ring corpo pompa in VITON, viteria e ghiere di rinforzo in acciaio AISI 304.
• Tappi di carico e scarico a farfalla che non richiedono l'utilizzo di utensili per la rimozione e il riposizionamento;
• Grado di protezione del motore e della morsettiera: IP 55;
• Classe di isolamento: F;
• Tensioni di serie: monofase 220/240V - 50 Hz;
• Campo di funzionamento: fino a 16 m3/h con prevalenza fino a 10 m;
• Liquido pompato: acqua pulita o leggermente sporca con corpi solidi in sospensione;
• Campo di temperatura del liquido: fino a 50°C;
• Massima temperatura ambiente: +50°C;
• Massima pressione d'esercizio: 2,5 bar;
• Installazione: fissa o portatile in posizione orizzontale.

TECHNICAL FEATURES

• Pump body and pre-filter ring nut in polypropylene reinforced with glass fibres.
• Pre-filter lid in transparent PVC.
• Fibre-glass reinforced noryl impeller.
• Mechanic seal in graphite/aluminium oxide/VITON/AISI 316.
• Pump body O-ring in VITON, reinforcement screws and ring nuts in AISI 304 steel.
• Butterfly charge/discharge valves that do not require special tools to be removed/refitted.
• Motor and terminal box protection class: IP 55.
• Insulation class: F.
• Series voltage: single-phase 220/240V - 50 Hz.
• Range of operation: up to 16 cu. m/h with prevalence up to 10 m.
• Pumped fluid: clean or slightly dirty water with floating solid matter.
• Liquid operating temperature: up to 50° C.
• Maximum surrounding temperature: +50 °C.
• Max. operating pressure: 2.5 bar.
• Installation: fixed or portable, in horizontal position.

Codice *Code*	Descrizione *Description*	Potenza Nominale *Nominal Power*	Assorbimento Max A *Max Current A*	Alimentazione *Power supply*	Portata *Flow-rate*			Listino *Price list*
		(HP-kW)	A	V (50Hz)	8mt	10mt	12mt	€
100101201	Lipari	0,5 HP - 0,37 kW	3,0	1 ~ x 220 - 240 V	12	10	8	
100101202	Lipari	0,75 HP - 0,55 kW	4,2	1 ~ x 220 - 240 V	16	14	12	
100101203	Lipari	1,0 HP - 0,75 kW	5,1	1 ~ x 220 - 240 V	18	16	14	
100101211	Lipari	0,5 HP - 0,37 kW	1,2	3 ~ x 230-400 V	12	10	8	
100101212	Lipari	0,75 HP - 0,55 kW	1,6	3 ~ x 230-400 V	16	14	12	
100101213	Lipari	1,0 HP - 0,75 kW	2,0	3 ~ x 230-400 V	18	16	14	

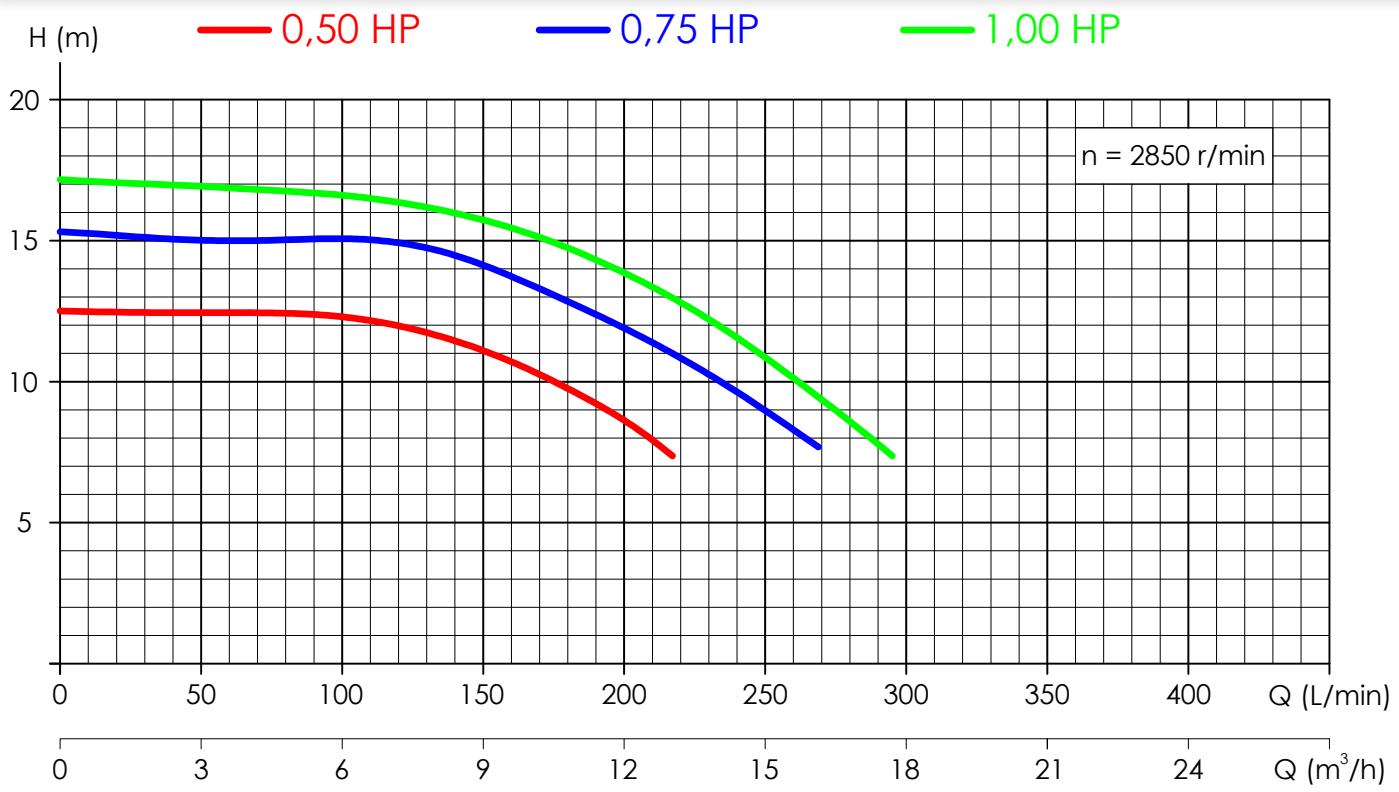

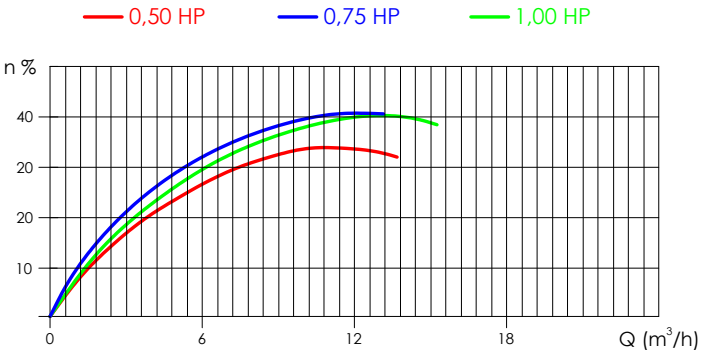



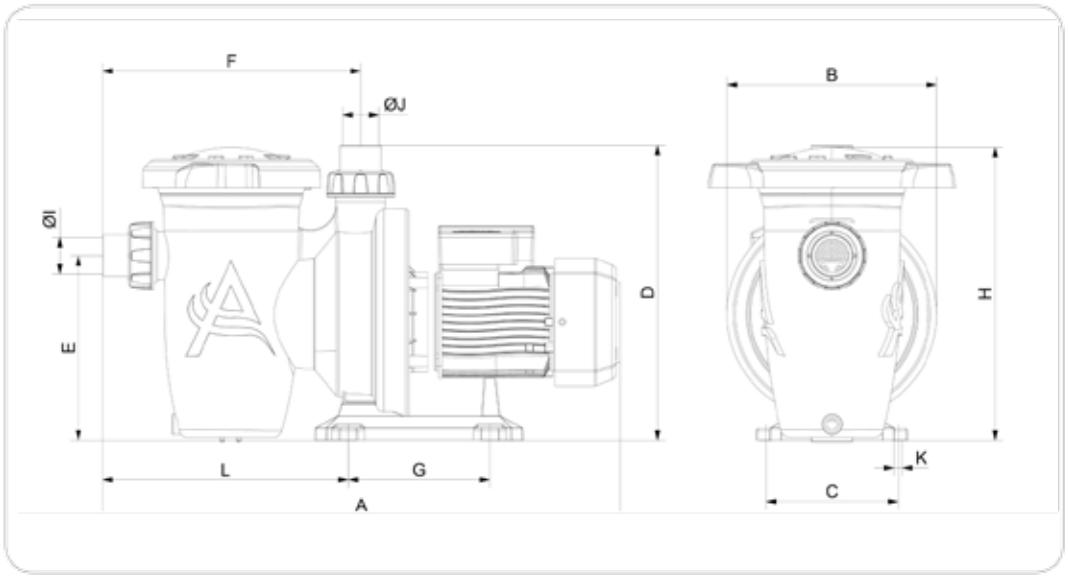

Modello *Model*	Dimensioni (mm) *Dimensions (mm)*												
	A	B	C	D	E	F	G	H	L	I	J	K	Kg
0,50 HP	625	253	160	355	222	310	170	353	295	50	50	10	9
0,75 HP	625	253	160	355	222	310	170	353	295	50	50	10	10
1,00 HP	625	253	160	355	222	310	170	353	295	50	50	10	11



N°	Code/*Code*	Descrizione/*Description*	Q.tà/*Q.ty*	Prezzo/*Price*
1	100100292	GHIERA COPERCHIO POMPA LIPARI/*RING NUT COVER LIPARI PUMP*	1	
2	100100291	COPERCHIO TRASPARENTE POMPA LIPARI/*TRANSPARENT COVER LIPARI PUMP*	1	
3	100100294A	GUARNIZIONE POMPA LIPARI 0,5-0,75-1,0HP - BIANCA/*GASKET LIPARI PUMP 0,5-0,75-1,0HP - WHITE*	1	
4	100100293	CESTELLO FILTRO POMPA LIPARI/*BASKET FILTER LIPARI PUMP*	1	
6	100100519	GHIERA PPFV NERO DN50 2"1/4/*RING NUT PPFV BLACK DN50 2"1/4*	1	
7	100100221	INLET PIPE - MANICOTTO D.50 DI INGRESSO POMPA - RICAMBIO/*INLET SLEEVE D.50 OF PUMP - REPLACEMENT*	1	
8	100100222	INLET OR - OR PER GHIERA 2 1/4" DI INGRESSO POMPA - RICAMBIO/*OR INLET RING NUT 2 1/4" OF PUMP - REPLACEMENT*	1	
12	100100237	PUMP BODY RUBBER - OR CORPO POMPA/*OR BODY PUMP*	1	
13	100100387	DIFFUSER O-RING-ORING DIFFUSORE POMPA FCP-370S/550S/750S/I I00S-RIC. 13/*O-RING DIFFUSER PUMP FCP-370S/550S/750S/I I00S-RIC. 13*	1	
14	100100388	DIFFUSER - DIFFUSORE POMPA FCP-370S/550S/750S/I I00S-I I - RICAMBIO 14/*DIFFUSER PUMP FCP-370S/550S/750S/I I00S-I I - REPLACEMENT 14*	1	
15	100100238	IMPELLER - VENTOLA GIRANTE 0,5HP- RICAMBIO/*FAN IMPELLER 0,5HP- REPLACEMENT*	1	
	100100223	IMPELLER - VENTOLA GIRANTE 0,75HP RICAMBIO/*FAN IMPELLER 0,75HP- REPLACEMENT*	1	
	100100224	IMPELLER - VENTOLA GIRANTE 1,0HP- RICAMBIO/*FAN IMPELLER 1,0HP- REPLACEMENT*	1	
16	100100239	MECHANICAL SEAL - ANELLO DI TENUTA VENTOLA POMPA - RICAMBIO/*SEALING RING FAN PUMP - REPLACEMENT*	1	
21	A6013010	TAPPO SFIATO G1/4" - LOGO AQUA/*CAP VENT G1/4" - AQUA LOGO*	1	
22	MG010180	OR - RIF. 115 - NBR/*OR - REF. 115 - NBR*	1	
23	100100241	FAN COVER- PROTEZIONE VENTOLA PER MOTORE ELETTRICO - RICAMBIO/*FAN PROTECTION FOR ELECTRIC ENGINE - REPLACEMENT*	1	
24	100100278	PUMP SUPPORT - SUPPORTO POMPA - RICAMBIO/*PUMP SUPPORT - REPLACEMENT*	1	
25	100100279	SUPPORT BLOCK - GOMMINO ANTIVIBRANTE SUPP. POMPA - RICAMBIO/*RUBBER ANTI-VIBRATION SUPPORT FOR PUMP - REPLACEMENT*	1	
26	100100246	CAPACITOR 370S - CONDENSATORE PER POMPA 0,5HP - RICAMBIO/*CAPACITOR FOR PUMP 0,5HP - REPLACEMENT*	1	
	100100247	CAPACITOR 550S - CONDENSATORE PER POMPA 0,75HP - RICAMBIO/*CAPACITOR FOR PUMP 0,75HP - REPLACEMENT*	1	
	100100248	CAPACITOR 750S - CONDENSATORE PER POMPA 1,0HP - RICAMBIO/*CAPACITOR FOR PUMP 1,0HP - REPLACEMENT*	1	
27	100100240	FAN - VENTOLA PER MOTORE ELETTRICO - RICAMBIO/*FAN FOR ELECTRIC ENGINE - REPLACEMENT*	1	

STD PUMPS



POMPA STD

Elettropompa centrifuga mono/trifase per piscina.
Single-phase and three-phase centrifugal motor pump for pool.

CAMPO DI UTILIZZO

Adatta per la circolazione piscine con trattamento cloro, sale o altre tipologie di disinfezione

DESCRIZIONE

Elettropompe centrifughe autoadescanti con prefiltro incorporato con tenute in VITON.

CARATTERISTICHE TECNICHE

• Corpo pompa e ghiera prefiltro in polipropilene rinforzato con fibre di vetro;
• Coperchio prefiltro in PVC trasparente;
• Girante in noryl rinforzata con fibre di vetro;
• Tenuta meccanica in grafite/allumina/VITON/AISI 316;
• O-ring corpo pompa in VITON, viteria e ghiere di rinforzo in acciaio AISI 304.
• Tappi di carico e scarico a farfalla che non richiedono l'utilizzo di utensili per la rimozione e il riposizionamento;
• Grado di protezione del motore e della morsettiera: IP 55;
• Classe di isolamento: F;
• Monofase e trifase;
• Liquido pompato: acqua pulita o leggermente sporca con corpi solidi in sospensione;
• Campo di temperatura del liquido: fino a 50°C;
• Massima temperatura ambiente: +50°C;
• Massima pressione d'esercizio: 2,5 bar;
• Installazione: fissa o portatile in posizione orizzontale.

CONTEXT OF USE

Suitable for pool circulation water dosing of chemicals and salty water

DESCRIPTION

Self-priming centrifugal motor pumps with in-built pre-filter.

TECHNICAL FEATURES

• *Pump body and pre-filter ring nut in polypropylene reinforced with glass fibres.*
• *Pre-filter lid in transparent PVC.*
• *Fibre-glass reinforced noryl impeller.*
• *Mechanic seal in graphite/aluminium oxide/VITON/AISI 316.*
• *Pump body O-ring in VITON, reinforcement screws and ring nuts in AISI 304 steel.*
• *Butterfly charge/discharge valves that do not require special tools to be removed/refitted.*
• *Motor and terminal box protection class: IP 55.*
• *Insulation class: F.*
• *Single-phase and three-phase.*
• *Pumped fluid: clean or slightly dirty water with floating solid matter.*
• *Liquid operating temperature: up to 50° C.*
• *Maximum surrounding temperature: +50 °C.*
• *Max. operating pressure: 2.5 bar.*
• *Installation: fixed or portable, in horizontal position.*

Codice *Code*	Descrizione *Description*	Potenza Nominale *Nominal Power*	Assorbimento Max A *Max Current A*	Alimentazione *Power supply*	Portata *Flow-rate*			Listino *Price list*
		(HP-kW)	A	V (50Hz)	10mt	12mt	14mt	€
100101204	STD	1,5 HP - 1,1 kW	7,9	1 ~ x 220 - 240 V	26	24	15	
100101205	STD	2,0 HP - 1,5 kW	10,0	1 ~ x 220 - 240 V	30	27	25	
100101206	STD	3,0 HP - 2,2 kW	13,1	1 ~ x 220 - 240 V	33	30	27	
100101207	STD	1,5 HP - 1,1 kW	7,9-3,0	3 ~ x 230 - 400 V	26	24	15	
100101208	STD	2,0 HP - 1,5 kW	10,0-3,9	3 ~ x 230 - 400 V	30	27	25	
100101209	STD	3,0 HP - 2,2 kW	13,1-4,9	3 ~ x 230 - 400 V	33	30	27	

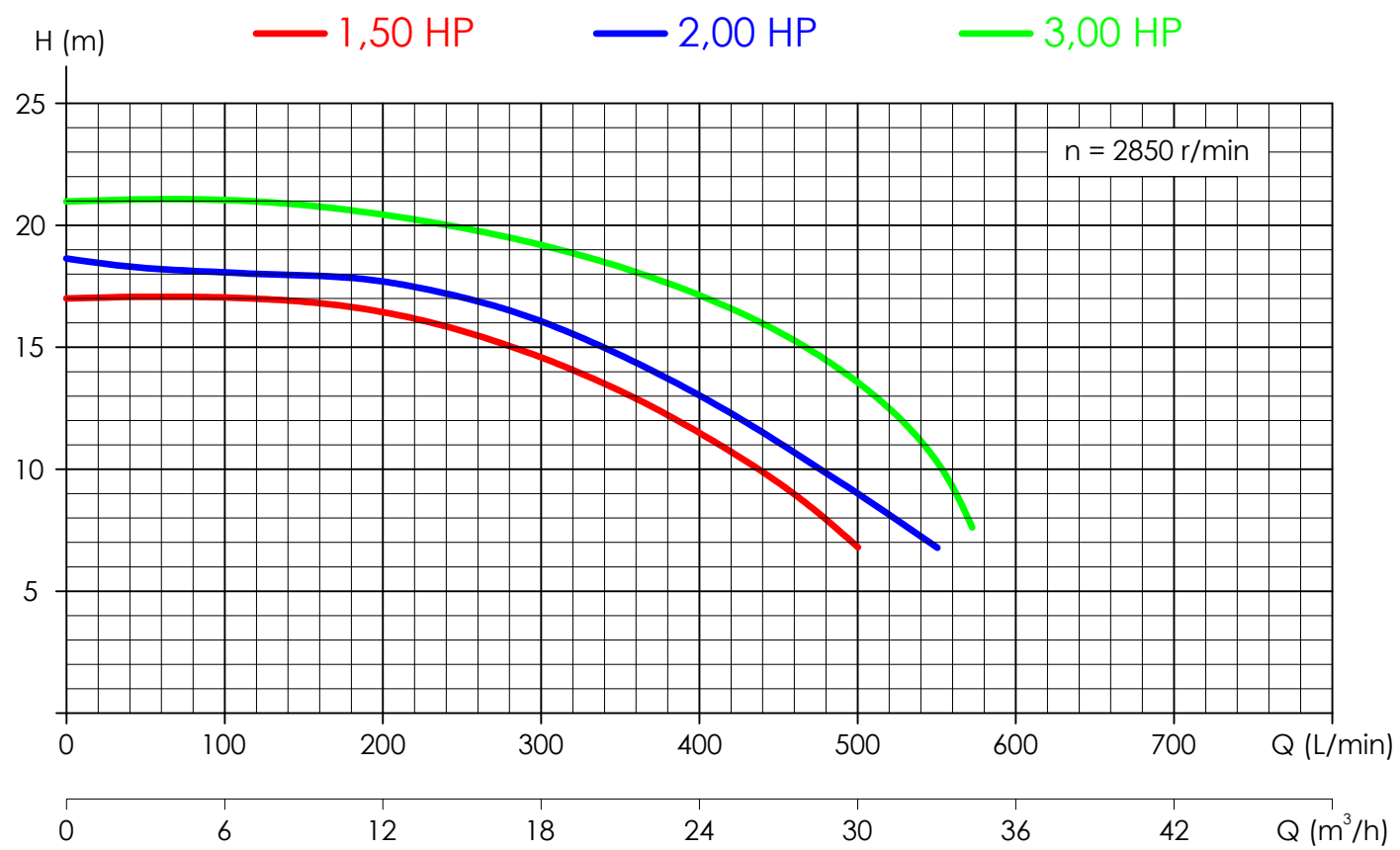

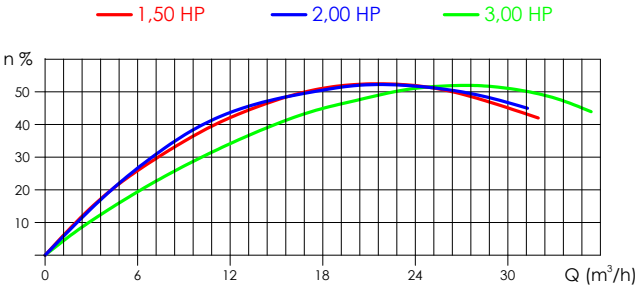

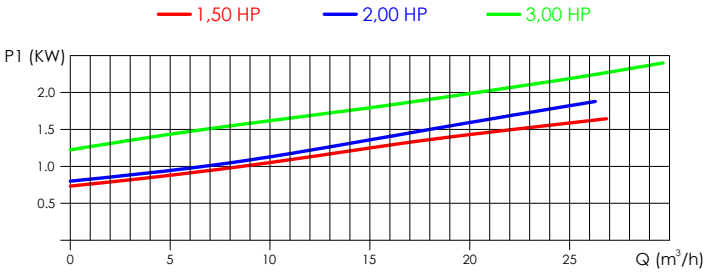

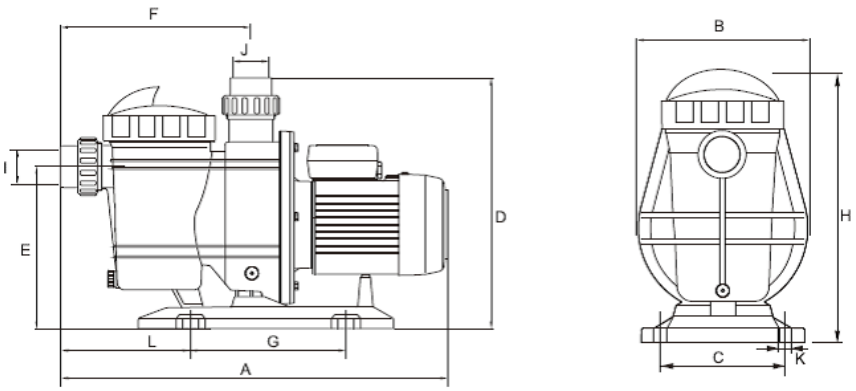

Modello *Model*	Dimensioni (mm) *Dimensions (mm)*												
	A	B	C	D	E	F	G	H	L	I	J	K	Kg
1,50 HP	655	270	230	450	295	335	200	440	270	Ø 63	Ø 63	4-Ø 10	16.6
2,00 HP	655	270	230	450	295	335	200	440	270	Ø 63	Ø 63	4-Ø 10	18.3
3,00 HP	655	270	230	450	295	335	200	440	270	Ø 63	Ø 63	4-Ø 10	19

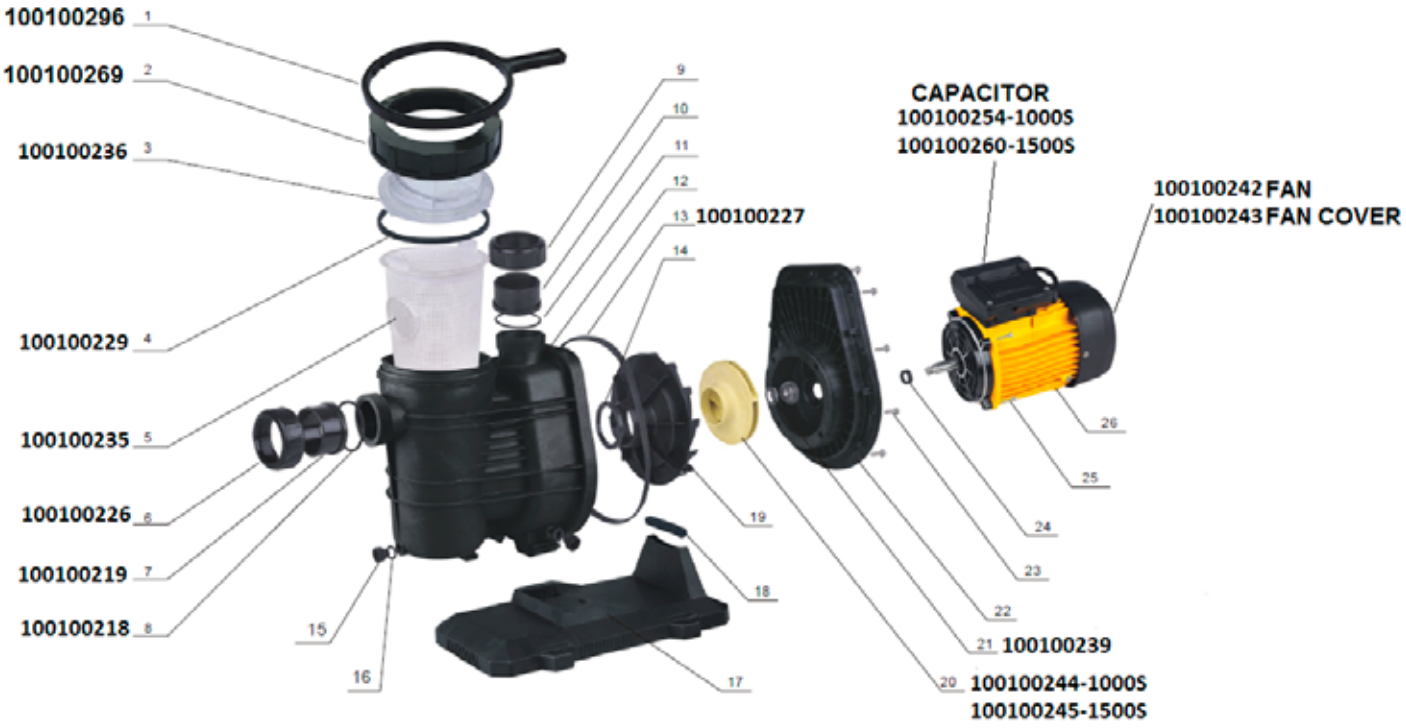
100100296 1
100100269 2
100100236 3
100100229 4
100100235 5
100100226 6
100100219 7
100100218 8
9
10
11
12
13 100100227
14
15
16
17
18
19
CAPACITOR
100100254-1000S
100100260-1500S
100100242 FAN
100100243 FAN COVER
20 100100244-1000S
100100245-1500S
21 100100239
22
23
24
25
26

WITH PRE-FILTER



Pompe in tecnopolimero
Techno-polymer pumps

CAMPO DI UTILIZZO
- Pompa centrifuga autoadescante per grandi impianti per piscine con acqua clorata a servizio continuo

CONTEXT OF USE
- *Self-priming centrifugal pump for large plants and continuous service pools with chlorinated water.*

DESCRIZIONE
- Ad alto volume pompa disponibile in 2 e 4 poli versioni ideali per i sistemi di filtrazione. Grande aspirazione con pre-filtro.
- Prestazioni idrauliche assicurano elevate presvtazioni. Pre-Filtro con coperchio in policarbonato per una facile visualizzazione del contenuto.
- Collegamento tramite flange di grande spessore (Controflange non fornite). Turbina disponibile in 2 versioni Noryl o bronzo da 5.5 HP, come da richiesta. Funziona con acqua di mare, quando dotati di AISI-316 Tenuta meccanica (disponibile su richiesta).
- Pompa centrifuga corpo e pre-filtro in polipropilene caricato in fibra di vetro cestello in polietilene coperchio in policarbonato con sistema di chiusura con quattro pomoli.
- Girante Noryl. Tenuta meccanica in carbone ceramica e acciaio inox AISI-316. Viti in acciaio inox AISI-316. Albero in acciaio inox AISI-316.

DESCRIPTION
- *Pump available with 2 or 4 poles, ideal for filtration systems. Great pre-filter suction.*
- *Hydraulic features ensuring high performances Pre-Filter with polycarbonate lid, to easily control the content.*
- *Connection with thick flanges (counterflanges not included). Turbine available in 2 versions: Noryl or bronze, 5.5 HP, upon request. It works with seawater if built with AISI-316 stainless steel. Mechanical seal upon request.*
- *Centrifugal pump and pre-filter reinforced with fibre glass, basket in polyethylene, lid in polycarbonate with four closing knobs.*
- *Noryl impeller. Coal/ceramic/AISI-316 stainless steel mechanic seal. AISI-316 stainless steel screws AISI-316 stainless steel shaft*

CARATTERISTICHE TECNICHE
- Pompa in ghisa 1450 giri
- pre-filtro in polipropilene caricato in fibra di vetro cestello in polietilene coperchio in policarbonato
- Corpo pompa e girante in Noryl
- Motore asincromo normalizzato a 1450 rpm
- Protezione IP 55
- Attacchi flangiati
- Isolamento classe F

TECHNICAL FEATURES
- *Cast iron pump 1450 RPM*
- *pre-filter in polypropylene reinforced with glass fibres, basket in polyethylene, lid in polycarbonate*
- *Cast iron pump body and Noryl impeller*
- *Induction motor normalized to 1450 rpm*
- *IP 55 Protection*
- *Flanged fittings*
- *Insulation class: F*

Codice *Code*	Raccordi flangiati mm-DN *Flanged fittings mm-DN*	Potenza in HP *Power (HP)*	Consumo in KW *Consumption (KW)*	Alimentazione V *Power supply V*	Termica A *Thermal protection A*	Portata prevalenza 10 m *Flow rate prevalence 10 m*	Portata prevalenza 12 m *Flow rate prevalence 12 m*	Portata prevalenza 14 m *Flow rate prevalence 14 m*	Listino (€) *Price List (€)*
100101000	110	3.0	2.2	400	12.0	45	30	17	
100101001	110	4.0	3.0	400	7.0	58	46	35	
100101002	110	5.5	4.0	400	9.0	77	54	31	
100101003	110	7.5	5.5	400	12.1	105	83	60	

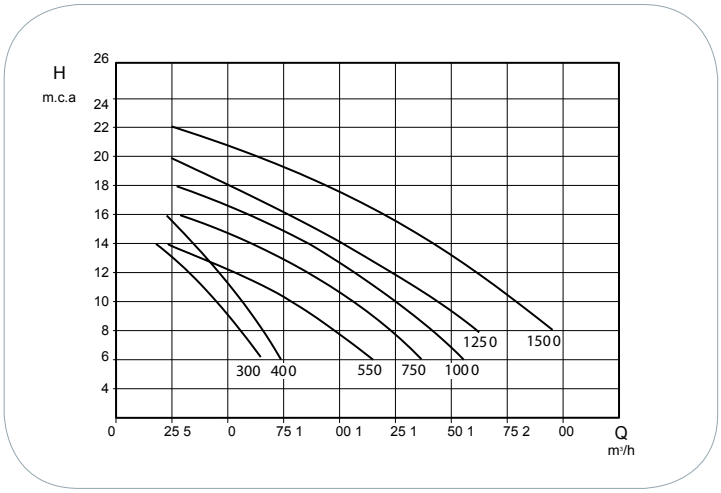

Codice *Code*	HP	KW	r.p.m.	*Height w.c.m*						Ø	
				6	8	10	12	14	16	ASP	IMP
				Flow cu. m/h							
100101000	3	2.2	1450	63	55	45	30	17		110	110
100101001	4	3	1450	73	66	58	46	35	23	110	110
100101002	5.5	4	1450	112	94	77	54	31		110	110
100101003	7.5	5.5	1450	137	121	105	83	60	28	110	110

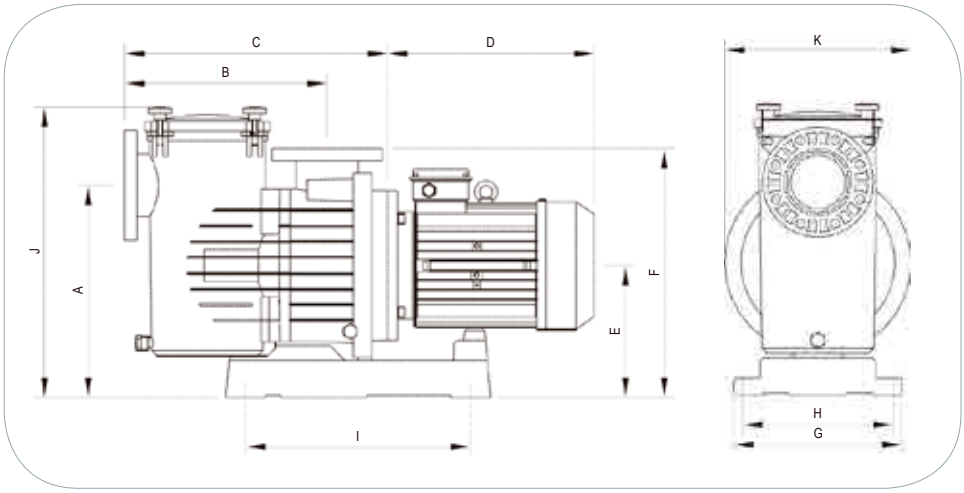

Codice *Code*	Dimensioni / *Dimensions*														Kg
	A	B	C	D	E	F	G	H	I	J	K	A_1	H_1	L_1	
100101000	420	405	530	310	265	495	335	300	450	590	370	385	595	840	42,5
100101001	420	405	530	310	265	495	335	300	450	590	370	385	595	840	44,5
100101002	420	405	530	335	265	495	335	300	450	590	370	385	715	1170	53,4
100101003	420	405	508	380	265	495	335	300	450	590	370	385	715	1170	66

WITH PRE-FILTER



Pompe in ghisa con prefiltro
Cast iron pumps with pre-filter

CAMPO DI UTILIZZO
- Pompa centrifuga per grandi impianti a servizio continuo con prefiltri con apertura facilitata con pomoli cestello in acciaio inox 316.
- Manutenzione: Queste pompe sono facili da effettuare, permette al motore di essere modificati o riparati senza svuotare la pompa
- Da utilizzare con acqua clorata

CONTEXT OF USE
- *Centrifugal pump for continuous service plants equipped with easy-to-open pre-filters, and 316 stainless steel basket knobs.*
- *Maintenance: Maintenance operations are very easy to carry out, and it is possible to fix or modify the motor without emptying the pump.*
- *Use with chlorinated water*

CARATTERISTICHE TECNICHE
- Pompa in ghisa 2850 giri
- Prefiltro flangiato in ghisa con cestello in acciaio inox AISI 316
- Corpo pompa e girante in ghisa
- Motore asincromo normalizzato a 2850 rpm
- Protezione IP 55
- Attacchi flangiati

TECHNICAL FEATURES
- *Cast iron pump 2850 RPM*
- *Flanged cast iron pre-filter with AISI 316 stainless steel basket*
- *Cast iron pump body and impeller*
- *Induction motor normalized to 2850 rpm*
- *IP 55 Protection*
- *Flanged fittings*

Codice *Code*	Raccordi flangiati mm-DN *Flanged fittings mm-DN*	Potenza in HP *Power (HP)*	Consumo in KW *Consumption (KW)*	Alimentazione V *Power supply V*	Termica A *Thermal protection A*	Portata prevalenza 10 m *Flow rate prevalence 10 m*	Portata prevalenza 12 m *Flow rate prevalence 12 m*	Portata prevalenza 14 m *Flow rate prevalence 14 m*	Listino (€) *Price List (€)*
100100272	125 - 100	7.5	5.5	400	12.5 - 21.5	135	125	109	
100100274	125 - 100	10	7.5	400	15.5	158	147	135	

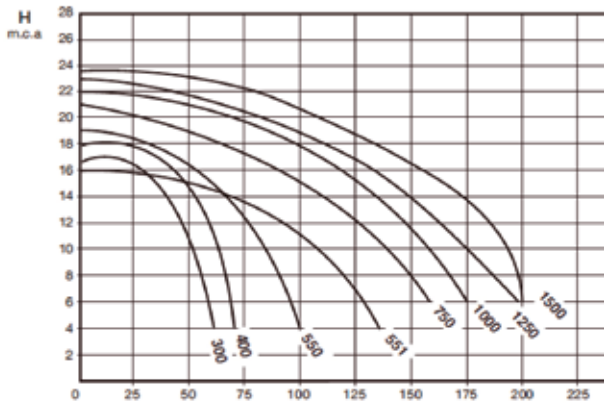



AQUA
INDUSTRIAL GROUP

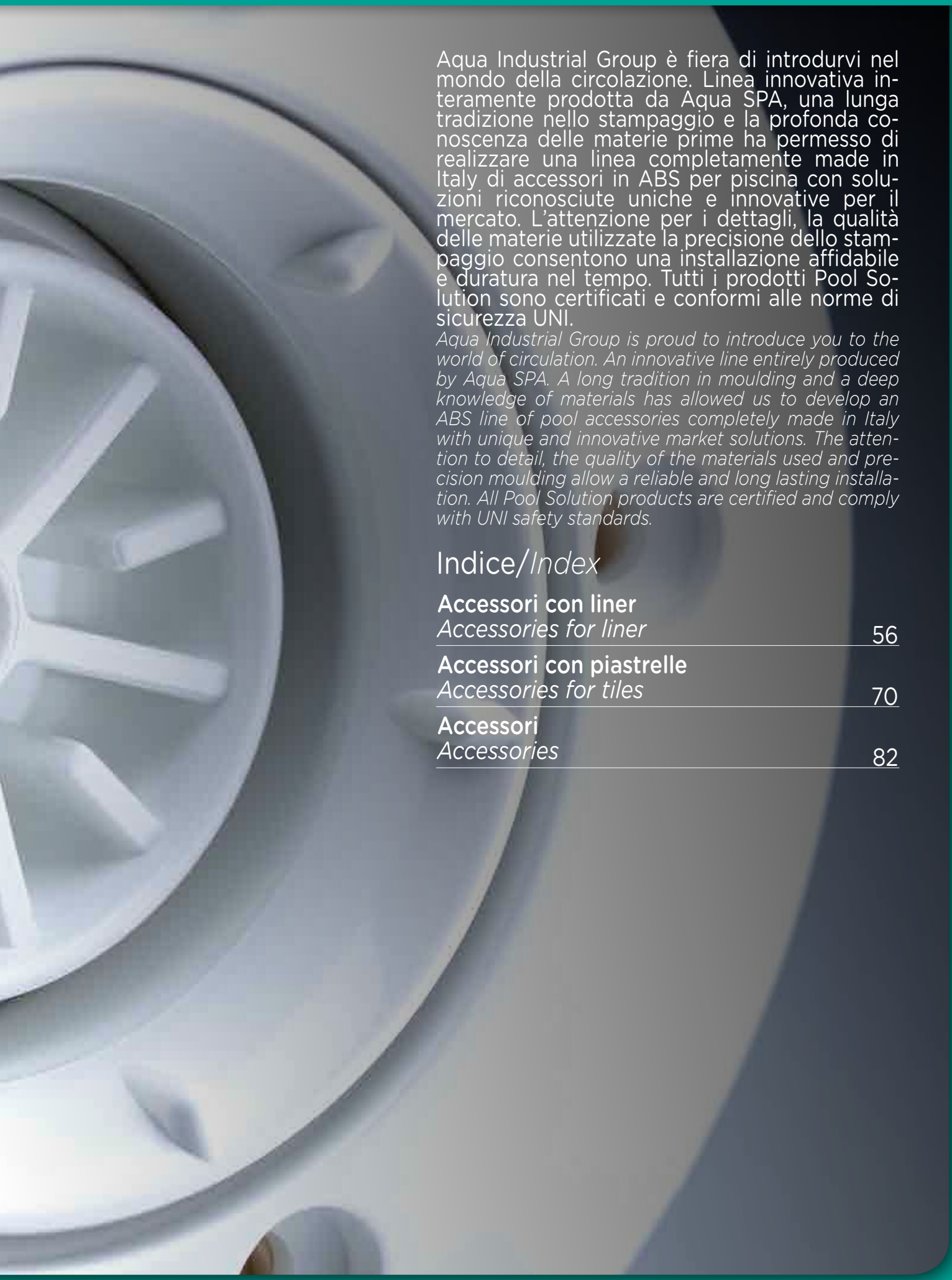

Aqua Industrial Group è fiera di introdurvi nel mondo della circolazione. Linea innovativa interamente prodotta da Aqua SPA, una lunga tradizione nello stampaggio e la profonda conoscenza delle materie prime ha permesso di realizzare una linea completamente made in Italy di accessori in ABS per piscina con soluzioni riconosciute uniche e innovative per il mercato. L'attenzione per i dettagli, la qualità delle materie utilizzate la precisione dello stampaggio consentono una installazione affidabile e duratura nel tempo. Tutti i prodotti Pool Solution sono certificati e conformi alle norme di sicurezza UNI.

Aqua Industrial Group is proud to introduce you to the world of circulation. An innovative line entirely produced by Aqua SPA. A long tradition in moulding and a deep knowledge of materials has allowed us to develop an ABS line of pool accessories completely made in Italy with unique and innovative market solutions. The attention to detail, the quality of the materials used and precision moulding allow a reliable and long lasting installation. All Pool Solution products are certified and comply with UNI safety standards.

Indice/*Index*

Accessori con liner
Accessories for liner 56

Accessori con piastrelle
Accessories for tiles 70

Accessori
Accessories 82

75M PANEL E CA USE



Skimmer sfioratore in ABS D. 50F-63M per pannelli e cemento con rivestimento in PVC

ABS overflow skimmer D. 50F-63M for panels and concrete with PVC lining

CAMPO DI UTILIZZO

Piscine pubbliche e private con strutture in pannelli e cemento con rivestimento in PVC

Tecnologia a Skimmer con strutture in pannelli e cemento con rivestimento in PVC

DESCRIZIONE

Corpo in ABS con n°14 inserti in ottone m 6
Troppo pieno ø 32 M 25 F
Flottante in ABS per Skimmer sfioratore
Cestello per Skimmer in polipropilene
Coperchio per Skimmer in ABS
Cornice coperchio per Skimmer in ABS
Dispositivo anti-intrusione per coperchio Skimmer in ABS
Corredo per Skimmer sfioratore
Adattatore in ABS ø 50M - 1"1/2 F
Guarnizioni nr 2
Flangia per skimmer
Kit viti inox 316
Viti per finissaggio al pannello copri-flangia

CARATTERISTICHE TECNICHE

Portata alla velocità 1.7 m/s collegamento ø 50 9.82 m3/h
Portata alla velocità 1.7 m/s collegamento ø 63 15.61 m3/h

CONTEXT OF USE

Public and private pools with structures in panels and concrete with PVC lining

Skimmer technology with structures in panels and concrete with PVC lining

DESCRIPTION

ABS body with no.14 brass inserts m 6
Overflow system ø 32 M 25 F
ABS floating weir for Overflow skimmer
Polypropylene basket for skimmer
ABS Skimmer cover
ABS Skimmer frame cover
ABS Skimmer cover anti-intrusion device
Overflow skimmer kit
ABS adapter ø 50M - 1"1/2 F
Seals no. 2
Skimmer flange
316 stainless steel screw kit
Screws for fastening to flange cover panel

TECHNICAL FEATURES

Flow rate at 1.7 m/s fittings ø 50 9.82 cu. m/h
Flow rate at 1.7 m/s fittings ø 63 15.61 cu. m/h

Codice/*Code*	Descrizione/*Description*	*Pack*	*Weight (Kg)*	*Box (mm)*	*Unit*	*Price (€)*
200200003	Skimmer sfioratore D. 50F-63M per pannelli e cemento con rivestimento in PVC *Overflow skimmer D. 50-63M for panels and concrete with PVC lining*	2	9,2	440x600x450h	NR	

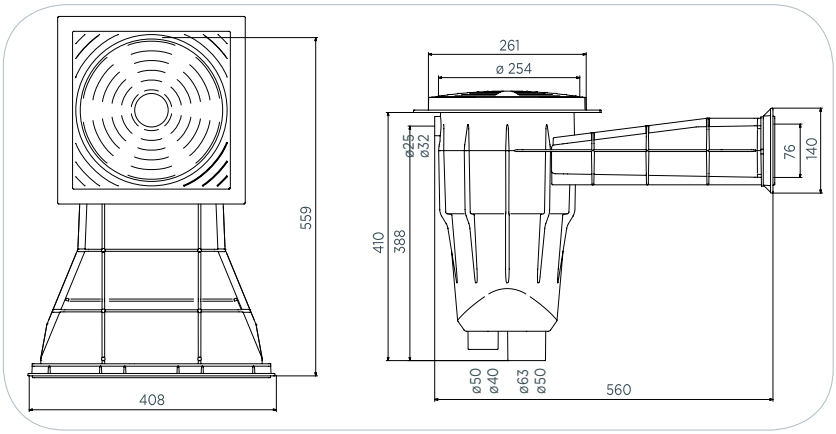

63M PANEL E CA USE



Skimmer sfioratore in ABS ad angolo D. 50F-63M per pannelli e cemento con rivestimento in PVC

ABS corner overflow skimmer D. 50F-63M for panels and concrete with PVC lining

CAMPO DI UTILIZZO

Piscine pubbliche e private con strutture in pannelli e cemento con rivestimento in PVC

Tecnologia a Skimmer con strutture in pannelli e cemento con rivestimento in PVC

DESCRIZIONE

Corpo in ABS con n°18 inserti in ottone m 6
Troppo pieno ø32 M 25 F
Flottante in ABS per Skimmer sfioratore
Cestello per Skimmer in polipropilene
Coperchio per Skimmer in ABS
Cornice coperchio per Skimmer in ABS
Dispositivo anti-intrusione per coperchio Skimmer in ABS
Corredo per Skimmer sfioratore angolo
Adattatore in ABS ø 50M – 1"1/2 F
Guarnizioni nr 2
Flangia per skimmer
Kit viti inox 316
Viti per finissaggio al pannello copri-flangia

CARATTERISTICHE TECNICHE

Portata alla velocità 1.7 m/s collegamento ø 50 9.82 m3/h
Portata alla velocità 1.7 m/s collegamento ø 63 15.61 m3/h

CONTEXT OF USE

Public and private pools with structures in panels and concrete with PVC lining

Skimmer technology with structures in panels and concrete with PVC lining

DESCRIPTION

ABS body with no.18 brass inserts m 6
Overflow system ø32 M 25 F
ABS floating weir for Overflow skimmer
Polypropylene basket for skimmer
ABS Skimmer cover
ABS Skimmer frame cover
ABS Skimmer cover anti-intrusion device
Corner overflow skimmer kit
ABS adapter ø 50M – 1"1/2 F
Seals no. 2
Skimmer flange
316 stainless steel screw kit
Screws for fastening to flange cover panel

TECHNICAL FEATURES

Flow rate at 1.7 m/s fittings ø 50 9.82 cu. m/h
Flow rate at 1.7 m/s fittings ø 63 15.61 cu. m/h

Codice/*Code*	Descrizione/*Description*	*Pack*	*Weight (Kg)*	*Box (mm)*	*Unit*	*Price (€)*
200200001	Skimmer sfioratore ad angolo DX D. 50F-63M per pannelli e cemento con rivestimento in PVC *Corner overflow skimmer RH D. 50F-63M for panels and concrete with PVC lining*	2	10,2	450x920x450h	NR	
200200044	Skimmer sfioratore ad angolo SX D. 50F-63M per pannelli e cemento con rivestimento in PVC *Corner overflow skimmer LH D. 50F-63M for panels and concrete with PVC lining*	2	10,2	450x920x450h	NR	

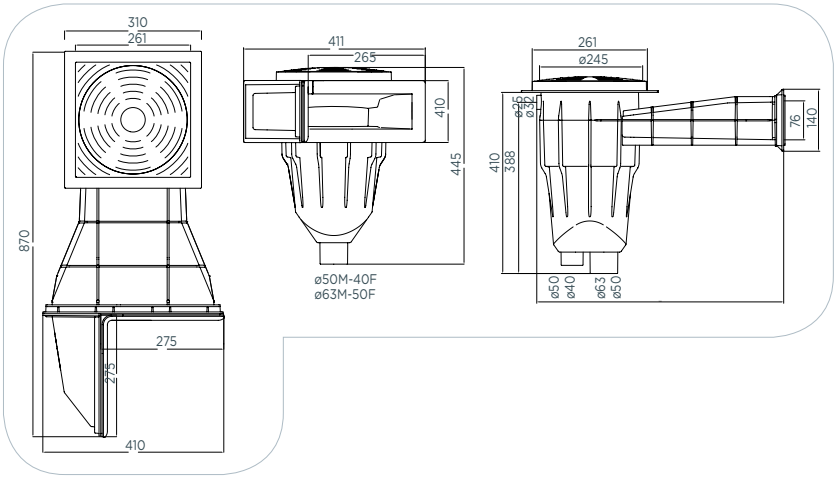

75 M PANEL AND CA USE



Skimmer classic in ABS D. 63F-75M-50F-63M a battente per pannelli e cemento con rivestimento in PVC

ABS classic skimmer D. 63F-75M-50F-63M with hinged cover, for panels and concrete with PVC lining

CAMPO DI UTILIZZO

Piscine pubbliche e private con strutture in pannelli e cemento con rivestimento in PVC

Tecnologia a Skimmer con strutture in pannelli e cemento con rivestimento in PVC

CONTEXT OF USE

Public and private pools with structures in panels and concrete with PVC lining

Skimmer technology with structures in panels and concrete with PVC lining

DESCRIZIONE

Corpo in ABS con n°18 inserti in ottone m 6
Troppo pieno ø 50 F
Aletta di regolazione
Battente in ABS per Skimmer
Cestello per Skimmer in polipropilene
Coperchio per Skimmer in ABS
Cornice coperchio per Skimmer in ABS
Dispositivo anti-intrusione per coperchio Skimmer in ABS
Corredo per Skimmer Classic
Adattatore in ABS ø 50M - 1"1/2 F
Guarnizioni nr 2
Flangia per skimmer
Kit viti inox 316
Viti per finissaggio al pannello copri-flangia

DESCRIPTION

ABS body with no.18 brass inserts m 6
Overflow system ø 50 F
Adjustment tab
ABS hinged cover for Skimmer
Polypropylene basket for skimmer
ABS Skimmer cover
ABS Skimmer frame cover
ABS Skimmer cover anti-intrusion device
Classic skimmer kit
ABS adapter ø 50M - 1"1/2 F
Seals no. 2
Skimmer flange
316 stainless steel screw kit
Screws for fastening to flange cover panel

CARATTERISTICHE TECNICHE

Portata alla velocità 1.7 m/s collegamento ø 50 9.82 m3/h
Portata alla velocità 1.7 m/s collegamento ø 63 15.61 m3/h
Portata alla velocità 1.7 m/s collegamento ø 75 22.08 m3/h

TECHNICAL FEATURES

Flow rate at 1.7 m/s fittings ø 50 9.82 cu. m/h
Flow rate at 1.7 m/s fittings ø 63 15.61 cu. m/h
Flow rate at 1.7 m/s fittings ø 75 22.08 cu. m/h

Codice/*Code*	Descrizione/*Description*	*Pack*	*Weight (Kg)*	*Box (mm)*	*Unit*	*Price (€)*
2002C0003	Skimmer classic D. 63F-75M-50F-63M a battente per pannelli e cemento con rivestimento in PVC *Classic skimmer D. 63F-75M-50F-63M with hinged cover, for panels and concrete with PVC lining*	2	14,5	600x800x610h	NR	

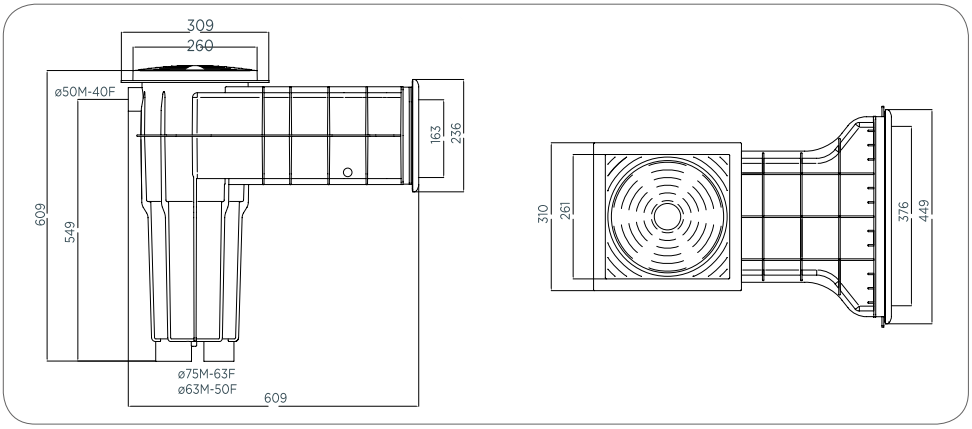

RICAMBI/ *SPARE PARTS*


200200011


200200015


200200051



200200013



200200091


200200005

200200110


200200006

200200100


200200058


200200057


200200010


200200014


200200050


2002C0011


2002C0015


2002C0012

Codice/*Code*	Descrizione/*Description*	*Pack*	*Weight*	*Unit*	*Price (€)*
200200009	Corredo per Skimmer sfioratore/ *Overflow skimmer kit*	1		NR	
200200085	Corredo Skimmer coperchio/ *Skimmer kit cover*	1		NR	
200200011	Flangia IN ABS per Skimmer sfioratore (2 Pezzi)/ *ABS flange for Overflow skimmer (2 pieces)*	1		NR	
200200015	Guarnizione per Skimmer sfioratore/ *Seal for Overflow skimmer*	1		NR	
200200051	Copriflangia in ABS per Skimmer sfioratore/ *ABS flange cover for Overflow skimmer*	1		NR	
200200013	Kit viti INOX 316 per Skimmer sfioratore (14 pz)/ *316 stainless steel screw kit for Overflow skimmer (14 pieces)*	1		NR	
200200005	Cestello per Skimmer in polipropilene/ *Polypropylene basket for skimmer*	1		NR	
200200110	Manico per cestello per Skimmer in ABS/ *ABS skimmer basket handle*	1		NR	
200200006	Coperchio per Skimmer in ABS/ *ABS Skimmer cover*	1		NR	
200200100	Dispositivo anti-intrusione per coperchio Skimmer in ABS / *ABS Skimmer cover anti-intrusion device*	1		NR	
200200058	Cornice coperchio per Skimmer in ABS/ *ABS Skimmer frame cover*	1		NR	
200200007	Flottante in ABS per Skimmer sfioratore/ *ABS floating weir for Overflow skimmer*	1		NR	
200200057	Prolunga per coperchio Skimmer/ *Extension for Skimmer cover*	1		NR	
200200091	Kit prefissaggio 4 viti + 4 dadi/ *Prefixing kit 4 screws + 4 nuts*	1		NR	
200200008	Corredo per Skimmer sfioratore angolo/ *Corner overflow skimmer kit*	1		NR	
200200010	Flangia IN ABS per Skimmer sfioratore angolo (4 pezzi)/ *ABS flange for corner overflow skimmer (4 pieces)*	1		NR	
200200014	Guarnizione per Skimmer sfioratore angolo/ *Seal for corner overflow skimmer*	1		NR	
200200050	Copriflangia in ABS per Skimmer sfioratore (2 pezzi)/ *ABS flange cover for Overflow skimmer (2 pieces)*	1		NR	
2002C0013	Kit viti INOX 316 per Skimmer sfioratore angolo (18 pz)/ *316 STAINLESS STEEL screw kit for corner overflow (18 pieces)*	1		NR	
2002C0055	Corredo per Skimmer Classic/ *Classic skimmer kit*	1		NR	
2002C0011	Flangia IN ABS per Skimmer CLASSIC/ *ABS flange for CLASSIC skimmer*	1		NR	
2002C0015	Guarnizione per Skimmer CLASSIC/ *Seal for CLASSIC skimmer*	1		NR	
2002C0012	Copriflangia in ABS per Skimmer Classic/ *ABS flange cover for Classic skimmer*	1		NR	
2002C0007	Battente in ABS per Skimmer/ *ABS hinged cover for Skimmer*	1		NR	
900900024	Parzializzatore per Skimmer/ *Shutter Skimmer*	1		NR	

PANEL/CA/L USE



Bocchetta in ABS D.2"M-50F con diffusore a sfera per pannello con rivestimento in PVC

ABS nozzle D.2"M-50F with ball-type jet for panel with PVC lining

CAMPO DI UTILIZZO

- Piscine pubbliche e private con strutture in pannelli con rivestimento in PVC
- Tecnologia a Skimmer con strutture in pannelli con rivestimento in PVC
- Tecnologia a bordo sfioratore con strutture in pannelli con rivestimento in PVC

DESCRIZIONE

Corpo in ABS con n°5 inserti in ottone m 5 attacchi ø50F-2"M
Guarnizioni(n°2 pezzi) per bocchetta
Flangia in ABS per bocchetta
Kit viti inox 316 per bocchetta
Copriflangia in ABS per bocchetta
Diffusore a sfera orientabile in ABS per bocchetta
Ghiera in ABS per diffusore a sfera per bocchetta
Ghiera in ABS per fissaggio bocchetta al pannello

CARATTERISTICHE TECNICHE

Portata alla velocità massima di immissione di 4 m/s 14,03 m3/h
Portata alla velocità massima di immissione di 3 m/s 10,52 m3/h
Riduttore da inserire nel diffusore a sfera per ridurre il flusso del 40% dei dati indicati compreso nella fornitura

CONTEXT OF USE

- *Public and private pools with panel structures with PVC lining*
- *Skimmer technology with panel structures with PVC lining*
- *Overflow edge technology with panel structures with PVC lining*

DESCRIPTION

ABS body with no.5 brass inserts m 5 fittings ø50F-2"M
Seals (no.2 pieces) for nozzle
ABS flange for nozzle
316 Stainless steel screw kit for nozzle
ABS flange cover for nozzle
Adjustable ABS ball-type jet for nozzle
ABS Ring nut for nozzle ball-type jet
ABS ring nut for fastening nozzle onto panel

TECHNICAL FEATURES

Flow rate at maximum inlet speed of 4 m/s 14.03 cu. m/h
Flow rate at maximum inlet speed of 3 m/s 10.52 cu. m/h
Reducer to be inserted in ball-type jet in order to reduce the flow by 40% with respect to the indicated data included in the supply

Codice/*Code*	Descrizione/*Description*	*Pack*	*Weight*	*Unit*	*Price (€)*
200200016F	Bocchetta con sfera D.2"M-50F per pannello con rivestimento in PVC *Nozzle with ball-type jet D.2"M-50 F for panel with PVC lining*	1	0.40 Kg	NR	
200200048F	Bocchetta con sfera D.2"M-50F per cemento con rivestimento in PVC *Nozzle D.2"M-50 F with ball-type jet for concrete with PVC lining*	1	0.40 Kg	NR	

PANEL/CA/L USE



Bocchetta in ABS D.2"M-50F senza diffusore a sfera per pannello con rivestimento in PVC

ABS nozzle D.2"M-50F without ball-type jet for panel with PVC lining

CAMPO DI UTILIZZO

- Piscine pubbliche e private con strutture in pannelli con rivestimento in membrane di PVC
- Tecnologia a Skimmer con strutture in pannelli con rivestimento in membrane di PVC
- Tecnologia a bordo sfioratore con strutture in pannelli con rivestimento in membrane di PVC

CONTEXT OF USE

- *Public and private pools with panel structures with PVC membrane lining*
- *Skimmer technology with panel structures with PVC membrane lining*
- *Overflow edge technology with panel structures with PVC membrane lining*

DESCRIZIONE

Corpo in ABS con n°5 inserti in ottone m 5 attacchi ø50F-2"M
Guarnizioni (n°2 pezzi) per bocchetta
Flangia in ABS per bocchetta
Kit viti inox 316 per bocchetta
Copriflangia in ABS per bocchetta
Ghiera in ABS per fissaggio bocchetta al pannello

DESCRIPTION

ABS body with no.5 brass inserts m 5 fittings ø50F-2"M
Seals (no.2 pieces) for nozzle
ABS flange for nozzle
316 Stainless steel screw kit for nozzle
ABS flange cover for nozzle
ABS ring nut for fastening nozzle onto panel

CARATTERISTICHE TECNICHE

Le portate in mandata o aspirazione sono determinate dal tipo di diffusore

TECHNICAL FEATURES

Inlet or suction flow rates depend on the type of jet

Codice/*Code*	Descrizione/*Description*	*Pack*	*Weight*	*Unit*	*Price (€)*
200200046F	Bocchetta senza diffusore D.2"M-50F per pannello con rivestimento in PVC *Nozzle without diffuser D.2"M-50 F for panel with PVC lining*	1	0.40 Kg	NR	
200200049F	Bocchetta senza diffusore D.2"M-50F per cemento con rivestimento in PVC *Nozzle without ball type-jet D.2"M-50 F for concrete with PVC lining*	1	0.40 Kg	NR	

RICAMBI/ *SPARE PARTS*



Codice/*Code*	Descrizione/*Description*	*Pack*	*Weight*	*Unit*	*Price (€)*
200200018	Diffusore a sfera orientabile in ABS per bocchetta/ *Adjustable ABS ball-type jet for nozzle*	1		NR	
200200019	Ghiera in ABS per diffusore a sfera per bocchetta/ *ABS Ring nut for nozzle ball-type jet*	1		NR	
200200053	Copriflangia in ABS per bocchetta/ *ABS flange cover for nozzle*	1		NR	
200200032	Flangia in ABS per bocchetta/ *ABS flange for nozzle*	1		NR	
200200026	Guarnizione per bocchetta/ *Seal for nozzle*	1		NR	
200200025	Kit viti inox 316 per bocchetta (5 pz)/ *316 Stainless steel screw kit for nozzle (5 pieces)*	1		NR	
200200024	Ghiera in ABS per fissaggio bocchetta al pannello/ *ABS ring nut for fastening nozzle onto panel*	1		NR	
200200094	Riduttore di flusso per sfera/ *Flow reducer for ball*	1		NR	
200200030	Diffusore radiale in ABS per bocchetta/ *Radial ABS jet for nozzle*	1		NR	
200200021	Attacco per canna galleggiante/ *Connection for float cane*	1		NR	

OPTIONAL

Codice/*Code*	Descrizione/*Description*	*Price (€)*
200200116	Chiave per serraggio ghiera per diffusore per bocchetta/ *Ring nut tightening wrench for nozzle jet*	

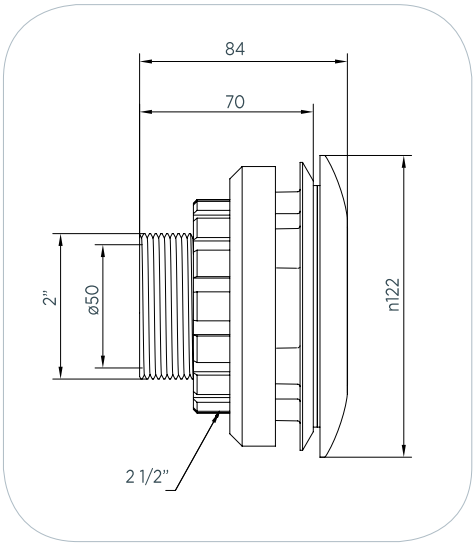



D.2"M FOR PVC USE



Bocchetta in ABS D.2"M-50F a pavimento con diffusore radiale per rivestimento in PVC

ABS nozzle D.2"M-50F for floor installation with radial jet for PVC lining

CAMPO DI UTILIZZO

- Piscine pubbliche e private con strutture in cemento con rivestimento in PVC
- Tecnologia a Skimmer con strutture in cemento con rivestimento in PVC
- Tecnologia a bordo sfioratore con strutture in cemento con rivestimento in PVC

CONTEXT OF USE

- *Public and private pools with concrete structures with PVC lining*
- *Skimmer technology with concrete structures with PVC lining*
- *Overflow edge technology with concrete structures with PVC lining*

DESCRIZIONE

Corpo in ABS con n°5 inserti in ottone m 5 attacchi ø50F-2"M
Guarnizioni(n°2 pezzi) per bocchetta
Flangia in ABS per bocchetta
Kit viti inox 316 per bocchetta
Copriflangia in ABS per bocchetta
Diffusore radiale in ABS per bocchetta a pavimento

DESCRIPTION

ABS body with no.5 brass inserts m 5 fittings ø50F-2"M
Seals (no.2 pieces) for nozzle
ABS flange for nozzle
316 Stainless steel screw kit for nozzle
ABS flange cover for nozzle
Radial ABS jet for floor nozzle

CARATTERISTICHE TECNICHE

Portata alla velocità massima di immissione di 4 m/s 13.49 m3/h
Portata alla velocità massima di immissione di 3 m/s 10,12 m3/h

TECHNICAL FEATURES

Flow rate at maximum inlet speed of 4 m/s 13.49 cu. m/h
Flow rate at maximum inlet speed of 3 m/s 10.12 cu. m/h

Codice/*Code*	Descrizione/*Description*	*Pack*	*Weight*	*Unit*	*Price (€)*
200200027F	Bocchetta D.2"M-50F con diffusore radiale per rivestimento in PVC *Nozzle D.2"M-50F with radial jet for PVC lining*	1	0.40 Kg	NR	
200200049F	Bocchetta senza diffusore D.2"M-50F per cemento con rivestimento in PVC *Nozzle without ball type-jet D.2"M-50 F for concrete with PVC lining*	1	0.40 Kg	NR	

RICAMBI/ *SPARE PARTS*



200200030



200200053



200200032



200200026



200200025

Codice/*Code*	Descrizione/*Description*	*Pack*	*Weight*	*Unit*	*Price (€)*
200200030	Diffusore radiale in ABS per bocchetta/ *Radial ABS jet for nozzle*	1		NR	
200200053	Copriflangia in ABS per bocchetta/ *ABS flange cover for nozzle*	1		NR	
200200032	Flangia in ABS per bocchetta/ *ABS flange for nozzle*	1		NR	
200200026	Guarnizione per bocchetta/ *Seal for nozzle*	1		NR	
200200025	Kit viti inox 316 per bocchetta/ *316 Stainless steel screw kit for nozzle*	1		NR	

OPTIONAL

Chiave per serraggio ghiera per diffusore a sfera per bocchetta

OPTIONAL

Ring nut tightening wrench for nozzle ball-type jet

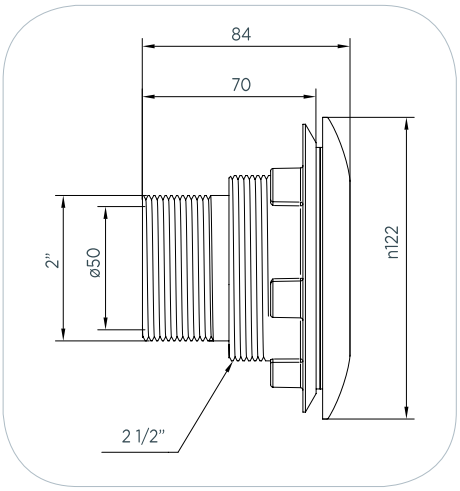

D.63F FOR PVC USE



Presa di fondo con griglia antivortice in ABS h 150 mm ø258 D.63F - 75 M per rivestimento in PVC

Main drain with anti-vortex grid in ABS h 150 mm ø258 D.63F - 75 M. For PVC lining

CAMPO DI UTILIZZO

- Piscine pubbliche e private con strutture in cemento con rivestimento in PVC
- Tecnologia a Skimmer con strutture in pannelli e cemento con rivestimento in PVC
- Tecnologia a bordo sfioratore con strutture in pannelli e cemento con rivestimento in PVC

CONTEXT OF USE

- *Public and private pools with concrete structures with PVC lining*
- *Skimmer technology with structures in panels and concrete with PVC lining*
- *Overflow edge technology with structures in panels and concrete with PVC lining*

DESCRIZIONE

Corpo in ABS con n°10 inserti in ottone m 6 attacchi laterali ø63F-75M
Guarnizioni(n°2 pezzi) per presa di fondo
Flangia in ABS per presa di fondo
Kit viti inox 316 per presa di fondo
Griglia in ABS per presa di fondo

DESCRIPTION

ABS body with no.10 brass inserts m 6 fittings ø63F-75M
Seals (no.2 pieces) for main drain
ABS flange for main drain
316 Stainless steel screw kit for main drain
ABS grid for main drain

CARATTERISTICHE TECNICHE

Portata alla velocità di aspirazione superficiale 29.72 m3/h - velocità 0.5 m/secondo
Portata alla velocità di aspirazione superficiale 17.9 m3/h - velocità 0.3 m/secondo

TECHNICAL FEATURES

Flow rate at surface suction speed 29.72 m3/h - speed 0.5 m/s
Flow rate at surface suction speed 17.9 m3/h - speed 0.3 m/s

Codice/*Code*	Descrizione/*Description*	*Pack*	*Weight*	*Volume*	*Unit*	*Price (€)*
200200037	Presa di fondo antivortice d.63F – 75 M per rivestimento in PVC *Main drain anti-vortex in ABS h 150 mm ø258 d.63F – 75 M for PVC lining*	1	2 Kg	0.013 mc	NR	

RICAMBI/ *SPARE PARTS*


200200039


200200040



200200043


200200042



200200084

Codice/*Code*	Descrizione/*Description*	*Pack*	*Weight*	*Unit*	*Price (€)*
200200041	Corredo per presa di fondo/ *Main drain kit*	1		NR	
200200039	Flangia in ABS per presa di fondo/ *ABS flange for main drain*	1		NR	
200200040	Griglia in ABS per presa di fondo/ *ABS grid for main drain*	1		NR	
200200043	Kit viti inox 316 per presa di fondo (n° 10 pz)/ *316 Stainless steel screw kit for main drain (n° 10 pieces)*	1		NR	
200200042	Guarnizioni presa di fondo/ *Seals for main drain*	1		NR	
200200084	Kit viti inox 316 per griglia (n° 2 pz)/ *316 Stainless steel screw kit for grid (n° 2 pieces)*	1		NR	

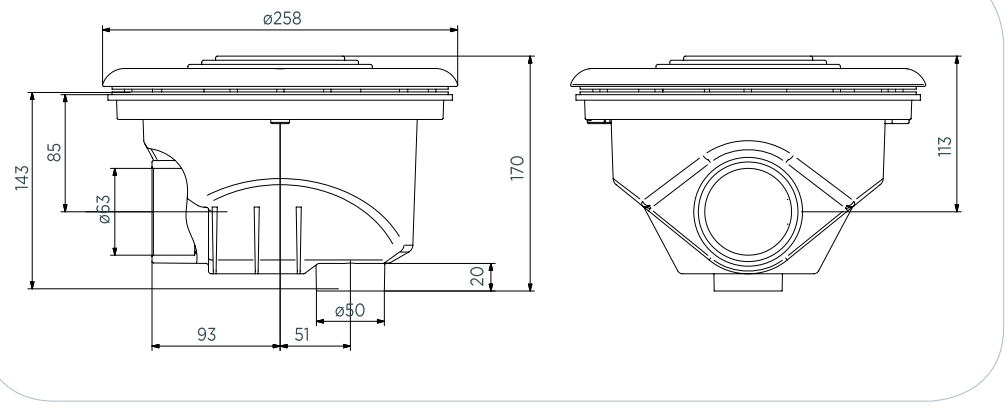

D.63F FOR PVC USE



Presa di fondo Aquamax con griglia antivortice in ABS 315x315 D.110F - 125 M per rivestimento in PVC

Main drain Aquamax with anti-vortex grid in ABS 315x315 D.110F - 125 M for PVC lining

CAMPO DI UTILIZZO

- Piscine pubbliche e private con strutture in pannelli e cemento con rivestimento in PVC
- Tecnologia a Skimmer con strutture in pannelli e cemento con rivestimento in PVC
- Tecnologia a bordo sfioratore con strutture in pannelli e cemento con rivestimento in PVC

CONTEXT OF USE

- *Public and private pools with structures in panels and concrete with PVC lining*
- *Skimmer technology with structures in panels and concrete with PVC lining*
- *Overflow edge technology with structures in panels and concrete with PVC lining*

DESCRIZIONE

Corpo in ABS con n°20 inserti in ottone m 6 attacchi ø110F-125M
Guarnizioni(n°2 pezzi) per presa di fondo
Flangia in ABS per presa di fondo
Kit viti inox 316 per presa di fondo
Griglia in ABS per presa di fondo

DESCRIPTION

ABS body with no.20 brass inserts m 6 fittings ø110F-125M
Seals (no.2 pieces) for main drain
ABS flange for main drain
316 Stainless steel screw kit for main drain
ABS grid for main drain

CARATTERISTICHE TECNICHE

Portata alla velocità di aspirazione superficiale 52.71 m3/h - velocità 0.5 m/secondo
Portata alla velocità di aspirazione superficiale 31.62 m3/h - velocità 0.3 m/secondo

TECHNICAL FEATURES

Flow rate at surface suction speed 52.71 m3/h - speed 0.5 m/s
Flow rate at surface suction speed 31.62 m3/h - speed 0.3 m/s

Codice/*Code*	Descrizione/*Description*	*Pack*	*Weight*	*Volume*	*Unit*	*Price (€)*
200200060	Presa di fondo antivortice d.110F - 125 M per rivestimento in PVC *Main drain with anti-vortex grid d.110F - 125 M for PVC lining*	1	3 Kg	0.036 mc	NR	

RICAMBI/ *SPARE PARTS*



200200064



200200065



200200067



200200068



200200084

Codice/*Code*	Descrizione/*Description*	*Pack*	*Weight*	*Unit*	*Price (€)*
200200066	Corredo per presa di fondo/ *Main drain kit*	1	0.5 Kg	NR	
200200064	Flangia in ABS per presa di fondo/ *ABS flange for main drain*	1	0.3 Kg	NR	
200200065	Griglia in ABS per presa di fondo/ *ABS grid for main drain*	1	0.5 Kg	NR	
200200067	Guarnizioni per presa di fondo/ *Seals for main drain*	1	0.010 Kg	NR	
200200068	Kit viti inox 316 per flangia (n° 20 pz)/ *316 Stainless steel screw kit for flange (n° 20 pieces)*	1	0.010 Kg	NR	
200200084	Kit viti inox 316 per griglia (n° 4 pz)/ *316 Stainless steel screw kit for grid (n° 4 pieces)*	1	0.010 Kg	NR	

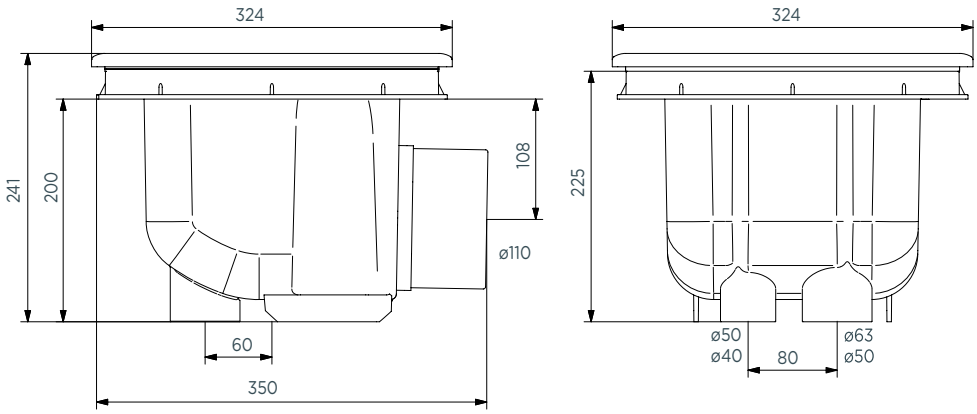

FOR CA



Skimmer sfioratore in ABS D. 63M-50F per cemento con rivestimento in piastrelle

ABS overflow skimmer D. 63M-50F for concrete with tiles

CAMPO DI UTILIZZO

Piscine pubbliche e private con strutture in cemento con rivestimento in Piastrelle

Tecnologia a Skimmer con strutture in cemento con rivestimento in Piastrelle

CONTEXT OF USE

Public and private pools with concrete structures with Tiles

Skimmer technology with concrete structures with Tiles

DESCRIZIONE

Corpo in ABS
Troppo pieno ø 32 M 25 F
Flottante in ABS per Skimmer sfioratore
Cestello per Skimmer in polipropilene
Coperchio per Skimmer in ABS
Cornice coperchio per Skimmer in ABS
Dispositivo anti-intrusione per coperchio Skimmer in ABS
Copricornice in ABS per Skimmer sfioratore
Adattatore in ABS ø 50M - 1"1/2 F

DESCRIPTION

ABS body
Overflow system ø 32 M 25 F
ABS floating weir for Overflow skimmer
Polypropylene basket for skimmer
ABS Skimmer cover
ABS Skimmer frame cover
ABS Skimmer cover anti-intrusion device
ABS frame cover for Overflow skimmer
ABS adapter ø 50M - 1"1/2 F

CARATTERISTICHE TECNICHE

Portata alla velocità 1.7 m/s collegamento ø 50 9.82 m3/h
Portata alla velocità 1.7 m/s collegamento ø 63 15.61 m3/h

TECHNICAL FEATURES

Flow rate at 1.7 m/s fittings ø 50 9.82 cu. m/h
Flow rate at 1.7 m/s fittings ø 63 15.61 cu. m/h

Codice/*Code*	Descrizione/*Description*	*Pack*	*Weight (Kg)*	*Box (mm)*	*Unit*	*Price (€)*
200200004	Skimmer sfioratore D. 50F-63M per pannelli e cemento con rivestimento in piastrelle *Overflow skimmer D. 50-63M for panels and concrete with tiles*	2	9,2	440x600x450h	NR	

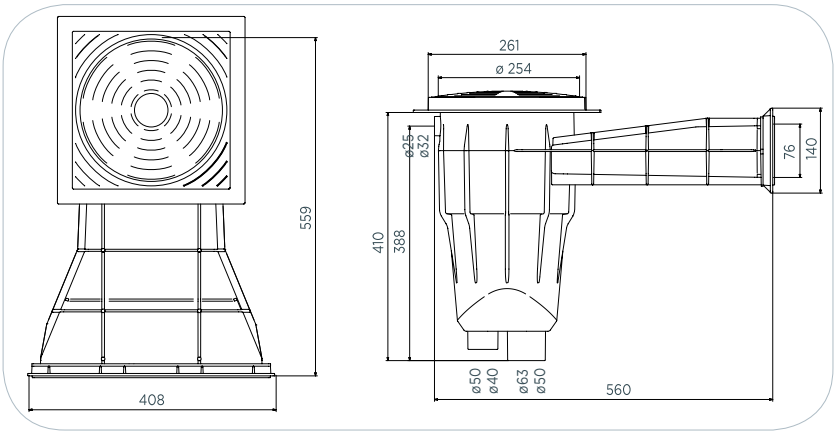

FOR CA



Skimmer sfioratore in ABS ad angolo D. 50F-63M per cemento con rivestimento in piastrelle

ABS corner overflow skimmer D. 50F-63M for concrete with tiles

CAMPO DI UTILIZZO

Piscine pubbliche e private con strutture in cemento con rivestimento in Piastrelle

Tecnologia a Skimmer con strutture in cemento con rivestimento in Piastrelle

CONTEXT OF USE

Public and private pools with concrete structures with Tiles

Skimmer technology with concrete structures with Tiles

DESCRIZIONE

Corpo in ABS
Troppo pieno ø 32 m 25 F
Flottante in ABS per Skimmer sfioratore
Cestello per Skimmer in polipropilene
Coperchio per Skimmer in ABS
Cornice coperchio per Skimmer in ABS
Dispositivo anti-intrusione per coperchio Skimmer in ABS
Copricornice per Skimmer sfioratore angolo
Adattatore in ABS ø 50M – 1"1/2 F

DESCRIPTION

ABS body
Overflow system ø 32 m 25 F
ABS floating weir for Overflow skimmer
Polypropylene basket for skimmer
ABS Skimmer cover
ABS Skimmer frame cover
ABS Skimmer cover anti-intrusion device
Frame cover for corner overflow skimmer
ABS adapter ø 50M – 1"1/2 F

CARATTERISTICHE TECNICHE

Portata alla velocità 1.7 m/s collegamento ø 50 9.82 m3/h
Portata alla velocità 1.7 m/s collegamento ø 63 15.61 m3/h

TECHNICAL FEATURES

Flow rate at 1.7 m/s fittings ø 50 9.82 cu. m/h
Flow rate at 1.7 m/s fittings ø 63 15.61 cu. m/h

Codice/*Code*	Descrizione/*Description*	*Pack*	*Weight (Kg)*	*Box (mm)*	*Unit*	*Price (€)*
200200002	Skimmer sfioratore ad angolo DX D. 50F-63M per pannelli e cemento con rivestimento in piastrelle *Corner overflow skimmer RH D. 50F-63M for panels and concrete with tiles*	2	10,2	450x920x450h	NR	
200200045	Skimmer sfioratore ad angolo SX D. 50F-63M per pannelli e cemento con rivestimento in piastrelle *Corner overflow skimmer LH D. 50F-63M for panels and concrete with tiles*	2	10,2	450x920x450h	NR	

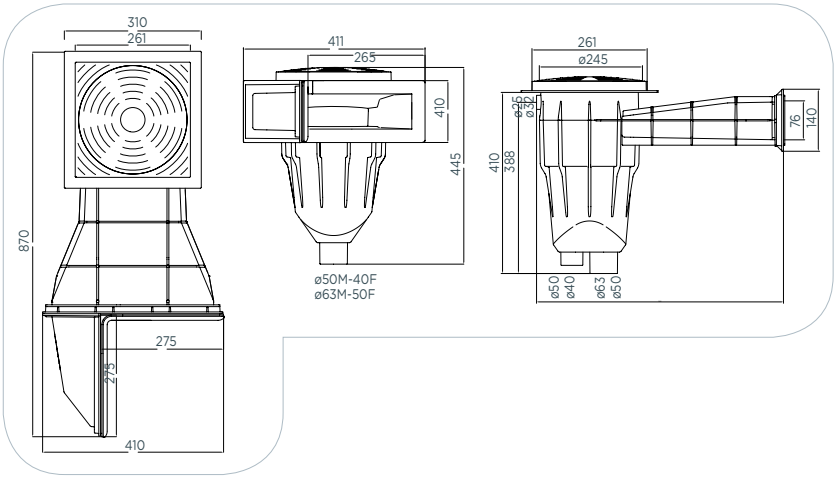

75 M PANEL AND CA USE



Skimmer classic in ABS D.50F-63M-63F-75M a battente per cemento con rivestimento in piastrelle

ABS Classic skimmer D.50F-63M-63F-75M hinged for concrete with tile lining

CAMPO DI UTILIZZO

Piscine pubbliche e private con strutture in cemento con rivestimento in Piastrelle

Tecnologia a Skimmer con strutture in e cemento con rivestimento in Piastrelle

CONTEXT OF USE

Public and private pools with concrete structures with Tiles

Skimmer technology with concrete structures with Tiles

DESCRIZIONE

Corpo in ABS
Troppo pieno ø 50 F
Aletta di regolazione
Battente in ABS per Skimmer
Cestello per Skimmer in polipropilene
Coperchio per Skimmer in ABS
Cornice coperchio per Skimmer in ABS
Dispositivo anti-intrusione per coperchio Skimmer in ABS
Copriflangia in ABS per Skimmer Classic
Adattatore in ABS ø 50M - 1"1/2 F

DESCRIPTION

ABS body
Overflow system ø 50 F
Adjustment tab
ABS hinged cover for Skimmer
Polypropylene basket for skimmer
ABS Skimmer cover
ABS Skimmer frame cover
ABS Skimmer cover anti-intrusion device
ABS flange cover for Classic skimmer
ABS adapter ø 50M - 1"1/2 F

CARATTERISTICHE TECNICHE

Portata alla velocità 1.7 m/s collegamento ø 50 9.82 m3/h
Portata alla velocità 1.7 m/s collegamento ø 63 15.61 m3/h
Portata alla velocità 1.7 m/s collegamento ø 75 22.08 m3/h

TECHNICAL FEATURES

Flow rate at 1.7 m/s fittings ø 50 9.82 cu. m/h
Flow rate at 1.7 m/s fittings ø 63 15.61 cu. m/h
Flow rate at 1.7 m/s fittings ø 75 22.08 cu. m/h

Codice/*Code*	Descrizione/*Description*	*Pack*	*Weight (Kg)*	*Box (mm)*	*Unit*	*Price (€)*
2002C0004	Skimmer classic D. 63F-75M-50F-63M a battente per pannelli e cemento con rivestimento in piastrelle *Classic skimmer D. 63F-75M-50F-63M with hinged cover, for panels and concrete with tiles*	2	14,5	600x800x610h	NR	

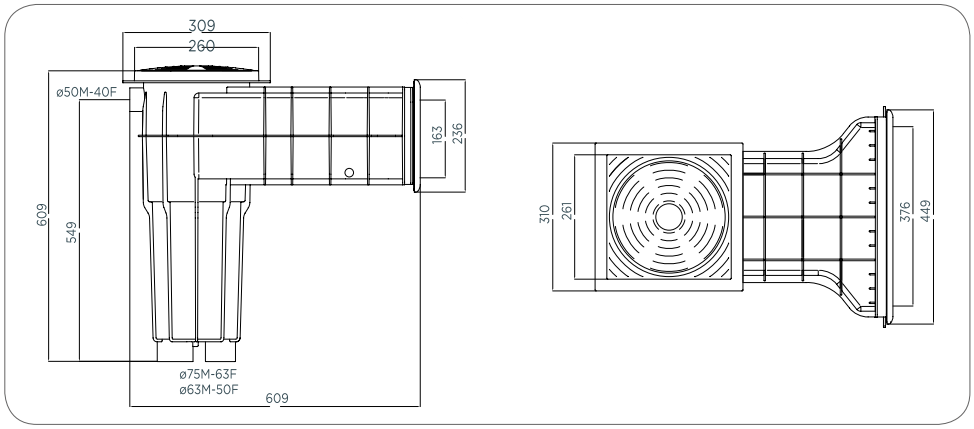

RICAMBI/ *SPARE PARTS*


200200051


200200011


200200005


200200057



200200083

200200110


200200006

200200100


200200058



200200081


200200010


200200050


900900024


2002C0007


200200057


2002C0011

Codice/*Code*	Descrizione/*Description*	*Pack*	*Weight*	*Unit*	*Price (€)*
200200080	Corredo skimmer sfioratore CA/ *Overflow skimmer kit*	1		NR	
200200085	Corredo kit coperchio/ *Cover kit*	1		NR	
200200051	Copriflangia in ABS per Skimmer sfioratore/ *ABS flange cover for Overflow skimmer*	1		NR	
200200011	Flangia in ABS per Skimmer sfioratore/*ABS frame cover for Overflow skimmer*	1		NR	
200200005	Cestello per Skimmer in polipropilene/ *Polypropylene basket for skimmer*	1		NR	
200200110	Manico per cestello per Skimmer in ABSe/ *ABS skimmer basket handle*	1		NR	
200200006	Coperchio per Skimmer in ABS/ *ABS skimmer cover*	1		NR	
200200100	Dispositivo anti-intrusione per coperchio Skimmer in ABS *ABS Skimmer cover anti-intrusion device*	1		NR	
200200058	Cornice coperchio per Skimmer in ABS/ *ABS Skimmer frame cover*	1		NR	
200200007	Flottante in ABS per Skimmer sfioratore/ *ABS floating weir for Overflow skimmer*	1		NR	
200200057	Prolunga per coperchio Skimmer/ *Extension for Skimmer cover*	1		NR	
200200081	Kit viti skimmer diritto (14 pz)/*Straight skimmer screw kit (14 pieces)*	1		NR	
200200082	Corredo skimmer angolare/ *Corner skimmer kit*	1		NR	
200200010	Flangia IN ABS per Skimmer sfioratore angolo (4 Pezzi) *ABS flange for corner overflow skimmer (4 pieces)*	1		NR	
200200050	Copriflangia in ABS per Skimmer sfioratore angolo *ABS flange cover for Corner overflow skimmer*	1		NR	
200200083	Kit viti skimmer diritto (18 pz)/*Straight skimmer screw kit (18 pieces)*	1		NR	
200200005	Cestello per Skimmer in polipropilene/ *Polypropylene basket for skimmer*	1		NR	
2002C0058	Corredo skimmer angolo/ *Kit skimmer corner*	1		NR	
2002C0012	Copriflangia in ABS per Skimmer Classic/ *ABS flange cover for Classic skimmer*	1		NR	
2002C0007N	Battente in ABS per Skimmer/ *Battente in ABS per Skimmer*	1		NR	
900900024	Parzializzatore per Skimmer/ *Shutter Skimmer*	1		NR	

FOR CA



Bocchetta in ABS D.2"M-50 F con diffusore a sfera per cemento con rivestimento in piastrelle

ABS nozzle D.2"M-50 F with ball-type jet for concrete with tiles

CAMPO DI UTILIZZO

Piscine pubbliche e private con strutture in cemento o blocchi in EPS con rivestimento in piastrelle o verniciate

Tecnologia a Skimmer per strutture in cemento o blocchi in EPS

Tecnologia a bordo sfioratore per strutture in cemento o blocchi in EPS

CONTEXT OF USE

Public and private pools with structures in concrete or EPS blocks, painted or with Tiles

Skimmer technology for structures in concrete or EPS blocks

Overflow edge technology for structures in concrete or EPS blocks

DESCRIZIONE

Corpo in ABS ø50F-2"M
Copri flangia in ABS per bocchetta
Diffusore a Sfera orientabile in ABS per bocchetta
Ghiera in ABS per diffusore a sfera

DESCRIPTION

ABS body ø50F-2"M
ABS flange cover for nozzle
Adjustable ABS ball-type jet for nozzle
ABS Ring nut for ball-type jet

CARATTERISTICHE TECNICHE

Portata alla velocità massima di immissione di 4 m/s 14,03 m3/h
Portata alla velocità massima di immissione di 3 m/s 10,52 m3/h
Riduttore da inserire nel diffusore a sfera per ridurre il flusso del 40% dei dati indicati compreso nella fornitura

TECHNICAL FEATURES

Flow rate at maximum inlet speed of 4 m/s 14.03 cu. m/h
Flow rate at maximum inlet speed of 3 m/s 10.52 cu. m/h
Reducer to be inserted in ball-type jet in order to reduce the flow by 40% with respect to the indicated data included in the supply

Codice/*Code*	Descrizione/*Description*	*Pack*	*Weight*	*Unit*	*Price (€)*
200200017F	Bocchetta con sfera D.2"M-50 F per cemento con rivestimento in piastrelle *Nozzle with ball-type jet D.2"M-50 F for concrete with tile lining*	1	0.40 Kg	NR	

FOR CA



Bocchetta in ABS D.2"M-50 F senza diffusore a sfera per cemento con rivestimento piastrelle

ABS nozzle D.2"M-50 F without ball-type jet for concrete with tiles

CAMPO DI UTILIZZO

Piscine pubbliche e private con strutture in cemento o blocchi in EPS con rivestimento in piastrelle o verni-ciate

Tecnologia a Skimmer per strutture in cemento o blocchi in EPS

Tecnologia a bordo sfioratore per strutture in cemento o blocchi in EPS

CONTEXT OF USE

Public and private pools with structures in concrete or EPS blocks, painted or with tiles

Skimmer technology for structures in concrete or EPS blocks

Overflow edge technology for structures in concrete or EPS blocks

DESCRIZIONE

Corpo in ABS ø50F-2"M
Copri flangia ad incastro in ABS

DESCRIPTION

ABS body ø50F-2"M
Snap-on ABS flange cover

CARATTERISTICHE TECNICHE

Le portate in mandata o aspirazione sono determinate dal tipo di diffusore
La possibilità di inserire il corpo faretto spot in tutte le versioni

TECHNICAL FEATURES

Inlet or suction flow rates depend on the type of jet
All versions can be fitted with spot lights

Codice/*Code*	Descrizione/*Description*	*Pack*	*Weight*	*Unit*	*Price (€)*
200200047F	Bocchetta D.2"M-50 F senza diffusore per cemento con rivestimento piastrelle *Nozzle D.2"M-50 F without diffuser for concrete with tile lining*	1	0.40 Kg	NR	

D.2"M FOR CA USE



Bocchetta in ABS D.2"M-50F a pavimento con diffusore radiale per rivestimento in piastrelle

ABS nozzle D.2"M-50F for floor installation with radial jet for tiles

CAMPO DI UTILIZZO

Piscine pubbliche e private con strutture in cemento con rivestimento in piastrelle

Tecnologia a Skimmer con strutture in cemento con rivestimento in piastrelle

Tecnologia a bordo sfioratore con strutture in cemento con rivestimento in piastrelle

CONTEXT OF USE

Public and private pools with concrete structures with tiles

Skimmer technology with concrete structures with tiles

Overflow edge technology with concrete structures with tiles

DESCRIZIONE

Corpo in ABS ø50F-2"M
Copriflangia in ABS per bocchetta
Diffusore radiale in ABS per bocchetta a pavimento

DESCRIPTION

ABS body ø50F-2"M
ABS flange cover for nozzle
Radial ABS jet for floor nozzle

CARATTERISTICHE TECNICHE

Portata alla velocità massima di immissione di 4 m/s 13.49 m3/h
Portata alla velocità massima di immissione di 3 m/s 10,12 m3/h

TECHNICAL FEATURES

Flow rate at maximum inlet speed of 4 m/s 13.49 cu. m/h
Flow rate at maximum inlet speed of 3 m/s 10.12 cu. m/h

Codice/*Code*	Descrizione/*Description*	*Pack*	*Weight*	*Unit*	*Price (€)*
200200028F	Bocchetta D.2"M-50F con diffusore radiale. Per rivestimento in piastrelle *Nozzle D.2"M-50F with radial jet. For tiles lining*	1	0.40 Kg	NR	

RICAMBI/ *SPARE PARTS*


200200018


200200019


200200053


200200030


200200053


200200021

Codice/*Code*	Descrizione/*Description*	*Pack*	*Weight*	*Unit*	*Price (€)*
200200018	Diffusore a sfera orientabile in ABS per bocchetta/ *Adjustable ABS ball-type jet for nozzle*	1	0.10 Kg	NR	
200200019	Ghiera in ABS per diffusore a sfera per bocchetta/*ABS Ring nut for nozzle ball-type jet*	1	0.10 Kg	NR	
200200053	Copriflangia in ABS per bocchetta/*ABS flange cover for nozzle*	1	0.10 Kg	NR	
200200030	Diffusore radiale in ABS per bocchetta/ *Radial ABS jet for nozzle*	1	0.10 Kg	NR	
200200053	Copriflangia in ABS per bocchetta/ *ABS flange cover for nozzle*	1	0.10 Kg	NR	
200200021	Attacco per canna galleggiante/ *Connection for float cane*	1	0.10 Kg	NR	

OPTIONAL

Chiave per serraggio ghiera per diffusore a sfera per bocchetta

OPTIONAL

Ring nut tightening wrench for nozzle ball-type jet

Codice/*Code*	Descrizione/*Description*	*Price (€)*
200200686	Passante a muro in ABS per bocchetta L.250 mm x 1"1/2 F / *ABS wall-through pipe for nozzle L.250 mm x 1"1/2 F*	
200200685	Passante a muro in ABS per bocchetta L.300 mm x 1"1/2 F / *ABS wall-through pipe for nozzle L.300 mm x 1"1/2 F*	
200200116	Chiave serraggio ghiera per bocchetta/ *Ring nut tightening wrench for nozzle jet*	

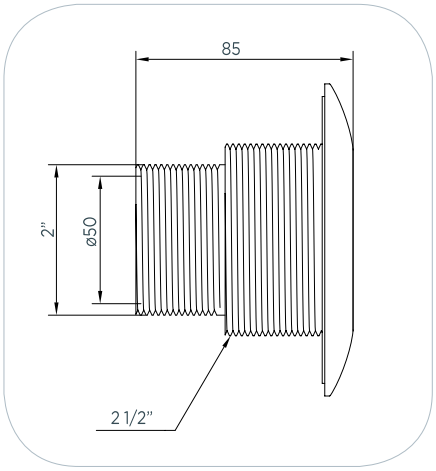

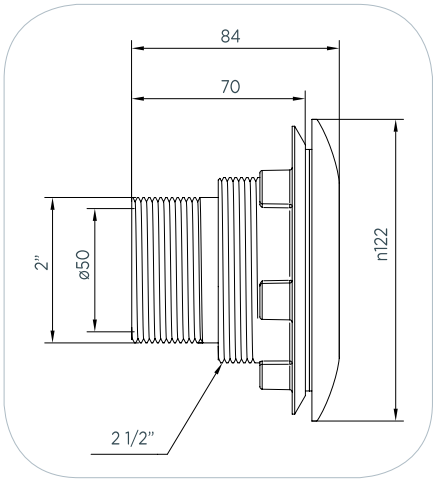

CONDUIT



Passante a muro ABS per bocchetta 2"1/2F-1"1/2F I 250mm

ABS wall-through pipe for nozzle 2"1/2F-1"1/2F I 250mm

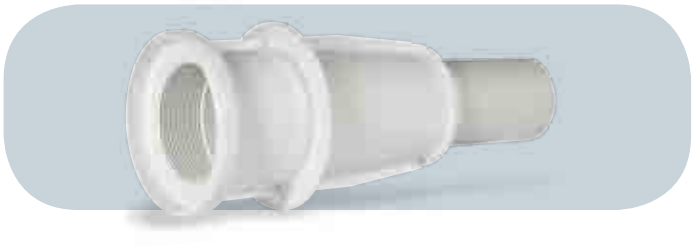

Passante a muro ABS per bocchetta 2"1/2F-1"1/2F I 300mm

ABS wall-through pipe for nozzle 2"1/2F-1"1/2F I 300mm

CAMPO DI UTILIZZO

Piscine pubbliche e private con strutture in cemento per bocchette con rivestimento in PVC e Piastrelle

Tecnologia a Skimmer con strutture in cemento per bocchette con rivestimento in PVC e Piastrelle

Tecnologia a bordo sfioratore con strutture in cemento per bocchette con rivestimento in PVC e Piastrelle

CONTEXT OF USE

Public and private pools with concrete structures for nozzles with PVC lining and Tiles

Skimmer technology with concrete structures for nozzles with PVC lining and Tiles

Overflow edge technology with concrete structures for nozzles with PVC lining and Tiles

DESCRIZIONE

Corpo in ABS con alloggio bocchetta 2"1/2 F -1"1/2 F
Tappi di protezione filetti (pz°2)

DESCRIPTION

ABS body with nozzle housing 2"1/2 F -1"1/2 F
Thread protection caps (2 pcs)

CARATTERISTICHE TECNICHE

Portata alla velocità massima di immissione di 4 m/s 14,03 m3/h

TECHNICAL FEATURES

Flow rate at maximum inlet speed of 4 m/s 14.03 cu. m/h

Codice/*Code*	Descrizione/*Description*	*Pack*	*Weight*	*Unit*	*Price (€)*
200200686	Passante a muro ABS per bocchetta 2"1/2F-1"1/2F I 250mm *ABS wall-through pipe for nozzle 2"1/2F-1"1/2F I 250mm*	1	0.50 Kg	NR	
200200685	Passante a muro ABS per bocchetta 2"1/2F-1"1/2F I 300mm *ABS wall-through pipe for nozzle 2"1/2F-1"1/2F I 300mm*	1	0.60 Kg	NR	

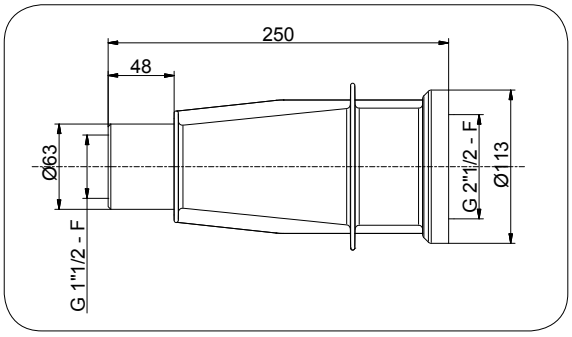

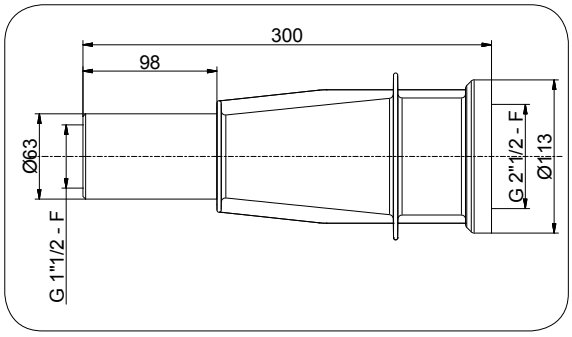

75M



Presa di fondo con griglia antivortice in ABS h 150 mm 250x250mm D.63F - 75 M per rivestimento in piastrelle

Main drain with anti-vortex grid in ABS h 150 mm 250x250mm D.63F – 75 M for tile lining

CAMPO DI UTILIZZO

- Piscine pubbliche e private con strutture in cemento con rivestimento in Piastrelle
- Tecnologia a Skimmer con strutture in cemento con rivestimento in Piastrelle
- Tecnologia a bordo sfioratore con strutture in cemento con rivestimento in Piastrelle

CONTEXT OF USE

- *Public and private pools with concrete structures with Tiles*
- *Skimmer technology with concrete structures with Tiles*
- *Overflow edge technology with concrete structures with Tiles*

DESCRIZIONE

Corpo in ABS ø63F-75M
Kit viti inox 316 per presa di fondo quadrata
Griglia in ABS per presa di fondo quadrata

DESCRIPTION

ABS body ø63F-75M
316 Stainless steel screw kit for square main drain
ABS grid for square main drain

CARATTERISTICHE TECNICHE

Portata alla velocità di aspirazione superficiale 28.11 m3/h - velocità 0.5 m/secondo
Portata alla velocità di aspirazione superficiale 16.86 m3/h - velocità 0.3 m/secondo

TECHNICAL FEATURES

Flow rate at surface suction speed 28.11 m3/h - speed 0.5 m/s
Flow rate at surface suction speed 16.86 m3/h - speed 0.3 m/s

Codice/*Code*	Descrizione/*Description*	*Pack*	*Weight*	*Volume*	*Unit*	*Price (€)*
200200038	Presa di fondo antivortice D.63F – 75 M per rivestimento in piastrelle *Main drain with anti-vortex grid D.63F – 75 M for tile lining*	1	2 Kg	0.13 mc	NR	

RICAMBI/ *SPARE PARTS*



200200054



200200084

Codice/*Code*	Descrizione/*Description*	*Pack*	*Weight*	*Unit*	*Price (€)*
200200054	Griglia in ABS per presa di fondo quadrata/ *ABS grid for square main drain*	1		NR	
200200084	Kit viti inox 316 per presa di fondo quadrata/*316 Stainless steel screw kit for square main drain*	1		NR	

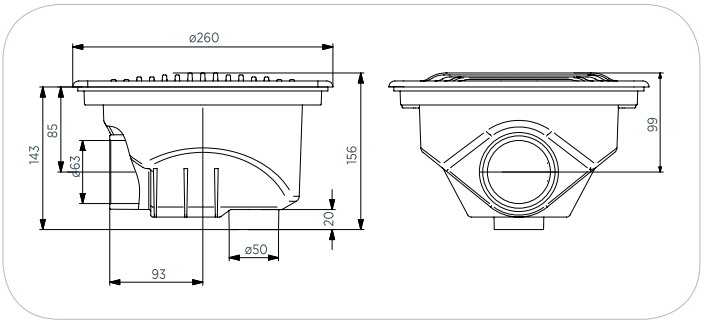

125M



Presa di fondo 315x315 Aquamax con griglia antivortice in ABS D.110F – 125 M per rivestimento in piastrelle

Main drain Aquamax with anti-vortex grid in ABS 315x315 D.110F – 125 M for tile lining

CAMPO DI UTILIZZO

Piscine pubbliche e private con strutture in cemento con rivestimento in Piastrelle

Tecnologia a Skimmer con strutture in cemento con rivestimento in Piastrelle

Tecnologia a bordo sfioratore con strutture in pannelli e cemento con rivestimento in Piastrelle

CONTEXT OF USE

Public and private pools with concrete structures with Tiles

Skimmer technology with concrete structures with Tiles

Overflow edge technology with structures in panels and concrete with Tiles

DESCRIZIONE

Corpo in ABS attacchi ø110F-125M
Griglia in ABS per presa di fondo
Viti n° 4 inox 316 per fissaggio griglia

DESCRIPTION

ABS body fittings ø110F-125M
ABS grid for main drain
No. 4 316 stainless steel screws for grid fastening

CARATTERISTICHE TECNICHE

Portata alla velocità di aspirazione superficiale 52.71 m3/h - velocità 0.5 m/secondo
Portata alla velocità di aspirazione superficiale 31.62 m3/h - velocità 0.3 m/secondo

TECHNICAL FEATURES

Flow rate at surface suction speed 52.71 m3/h - speed 0.5 m/s
Flow rate at surface suction speed 31.62 m3/h - speed 0.3 m/s

Codice/*Code*	Descrizione/*Description*	*Pack*	*Weight*	*Volume*	*Unit*	*Price (€)*
200200061	Presa di fondo antivortice D.110F – 125M per rivestimento in piastrelle *Main drain anti-vortex grid D.110F – 125M for tile lining*	1	3 Kg	0.036 Kg	NR	

RICAMBI/ *SPARE PARTS*



200200065



200200084

Codice/*Code*	Descrizione/*Description*	*Pack*	*Weight*	*Unit*	*Price (€)*
200200065	Griglia in ABS per presa di fondo/ *ABS grid for main drain*	1		NR	
200200084	Kit viti inox 316 griglia/ *316 Stainless steel screw kit grid*	2		NR	

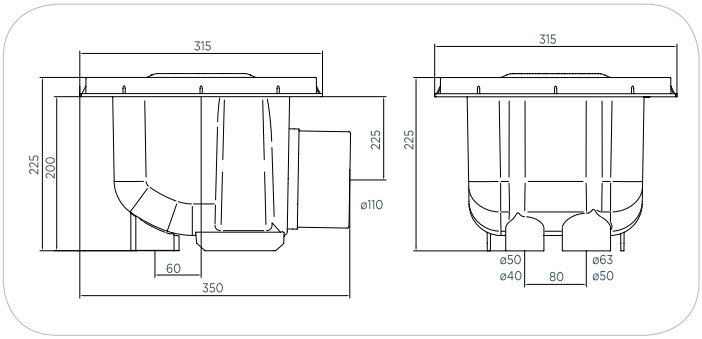



LEVEL REGULATOR



Regolatore di livello meccanico
Mechanical level regulator

CAMPO DI UTILIZZO
Piscine pubbliche e private con strutture in pannelli e cemento
Tecnologia a Skimmer con strutture in pannelli e cemento

CONTEXT OF USE
Public and private pools with structures in panels and concrete
Skimmer technology with structures in panels and concrete

DESCRIZIONE
Corpo in ABS
Adattatore coperchio
Coperchio per Skimmer in ABS
Cornice coperchio per Skimmer in ABS
Rubinetto con galleggianti G 3/8" M
Tronchetto per troppo pieno
Sistema anti-intrusione per coperchio Skimmer
Il regolatore di livello meccanico idoneo per le piscine ad Skimmer codice: 2002C0003 - 2002C0004 - 2002C0004 200200003 - 200200004 - 200200001 - 200200002 - 200200044 - 200200045

DESCRIPTION
ABS body
Cover adapter
ABS Skimmer cover
ABS Skimmer frame cover
Tap with floaters G 3/8"M
Overflow system stub pipe
Anti-intrusion system for Skimmer cover
Mechanical level regulator is suitable for pools with Skimmer technology with the following codes: 2002C0003 2002C0004 - 2002C0004 - 200200003 - 200200004 - 200200001 - 200200002 - 200200044 - 200200045

CARATTERISTICHE TECNICHE
Collegamento ø50F alla bocchetta
Collegamento ø50M per il collegamento del troppo pieno (da forare in opera)
Collegamento idrico 3/8" M

TECHNICAL FEATURES
Nozzle connection ø50F
Overflow system connection ø50M (to be drilled during installation)
Water connection 3/8" M

Codice/*Code*	Descrizione/*Description*	*Pack*	*Weight*	*Volume*	*Unit*	*Price (€)*
200200059	Regolatore di livello meccanico *Mechanical level regulator*	1	2 Kg	0.045 mc	NR	

LEVEL REGULATOR



Regolatore di livello elettronico
Electronic level regulator

CAMPO DI UTILIZZO
Piscine pubbliche e private con strutture in pannelli e cemento
Tecnologia a Skimmer con strutture in pannelli e cemento

CONTEXT OF USE
Public and private pools with structures in panels and concrete
Skimmer technology with structures in panels and concrete

DESCRIZIONE
Corpo in ABS
Adattatore coperchio
Coperchio per Skimmer in ABS
Cornice coperchio per Skimmer in ABS
Sonda di livello
Supporto per regolazione della sonda di livello
Tronchetto per troppo pieno
Sistema anti-intrusione per coperchio Skimmer
Il regolatore di livello elettronico è idoneo per le piscine ad Skimmer codice:
2002C0003 - 2002C0004 - 2002C0004 - 200200003
200200004 - 200200001 - 200200002 - 200200044 - 200200045

DESCRIPTION
ABS body
Cover adapter
ABS Skimmer cover
ABS Skimmer frame cover
Level sensor
Support for level sensor adjustment
Overflow system stub pipe
Anti-intrusion system for Skimmer cover
The electronic level regulator is suitable for pools with Skimmer technology with the following codes:
2002C0003 - 2002C0004 - 2002C0004 - 200200003
200200004 - 200200001 - 200200002 - 200200044 - 200200045

CARATTERISTICHE TECNICHE
Collegamento ø50F alla bocchetta
Collegamento ø50M per il collegamento del troppo pieno (da forare in opera)

TECHNICAL FEATURES
Nozzle connection ø50F
Overflow system connection ø50M (to be drilled during installation)

Codice/*Code*	Descrizione/*Description*	*Pack*	*Weight*	*Volume*	*Unit*	*Price (€)*
200200730	Regolatore di livello elettronico *Electronic level regulator*	1	2 Kg	0.045 mc	NR	

RICAMBI/ *SPARE PARTS*


200200006

200200100


AA010100


200200058


200200069

Codice/*Code*	Descrizione/*Description*	*Pack*	*Weight*	*Unit*	*Price (€)*
200200006	Coperchio per Skimmer in ABS/ *ABS Skimmer cover*	1	0.010 Kg	NR	
200200100	Dispositivo anti-intrusione per coperchio Skimmer in ABS/*ABS Skimmer cover anti-intrusion device*	1	0.010 Kg	NR	
AA010100	Rubinetto con galleggianti G 3/8"M/ *Rubinet with floating G3/8"*	1	0.010 Kg	NR	
200200058	Cornice quadra per coperchio/ *Square frame cover*	1	0.010 Kg	NR	
200200069	Adattatore per scatola di livello/ *Adaptor for level regulator*	1	0.010 Kg	NR	
ADSLG5	Sonda di livello/ *Level sensor*	1	0.010 Kg	000	

OPTIONAL

Codice/*Code*	Descrizione/*Description*	*Price (€)*
200200046F	Corpo Bocchetta a parete per pannelli con rivestimento in PVC *Side wall nozzle body for panels with PVC lining*	
200200049F	Corpo Bocchetta a parete per cemento e blocchi in EPS con rivestimento in PVC *Side wall nozzle body for concrete and EPS blocks with PVC lining*	
200200047F	Corpo Bocchetta a parete per cemento con rivestimento in Piastrelle/ *Side wall nozzle body for concrete with Tile lining*	
200200686	Passante a muro ABS per bocchetta 2"1/2F-1"1/2F L 250 mm/ *ABS wall-through pipe for nozzle 2"1/2F-1"1/2F L 250 mm*	
200200685	Passante a muro ABS per bocchetta 2"1/2F-1"1/2F L 300 mm/ *ABS wall-through pipe for nozzle 2"1/2F-1"1/2F L 300 mm*	
200200020	Griglia in ABS per bocchetta/*ABS grid for nozzle*	

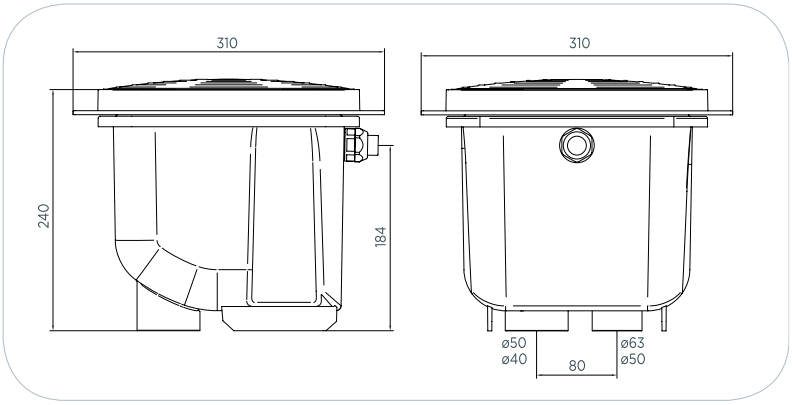

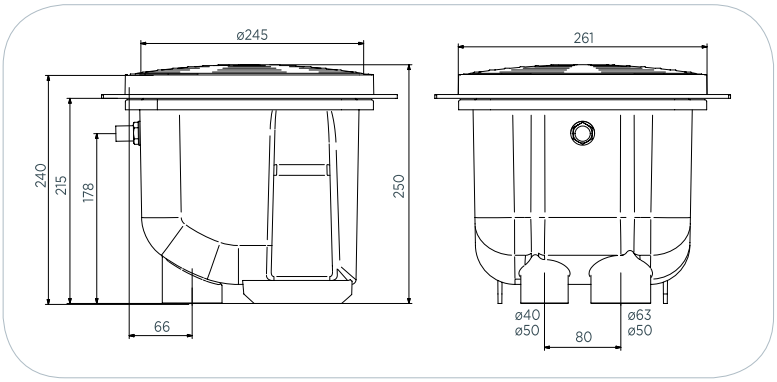

PERIMETER GRID



CAMPO DI UTILIZZO

Griglia perimetrale per piscine con tecnologia bordo sfioratore utilizzabile anche con canale sfioratore prefabbricato in magnelis.

CONTEXT OF USE

Perimeter grid for pools with overflow edge technology, can also be used with prefabricated magnelis overflow channel.

DESCRIZIONE

Griglia a pettine in polipropilene stabilizzato UV nella versione rettilinee e curvilinea.

DESCRIPTION

Collecting grid in polypropylene with UV-resistant treatment in straight and curved version.

CARATTERISTICHE TECNICHE

Griglia a pettine larghezza 25 cm a moduli da 50 cm rettilinea
Griglia a pettine larghezza 30cm a moduli da 50 cm rettilinea
Griglia a pettine larghezza 25cm a moduli da 50 cm curvilinea
Raggio minimo di curvatura 1 mt. con interspazi da 8 mm.

TECHNICAL FEATURES

Collecting grid width 25 cm, 50 cm modules, straight - Collecting grid width 30 cm, 50 cm modules, straight - Collecting grid width 25 cm, 50 cm modules, curved with minimum curvature radius 1 m with 8 mm spacing.

NOTA

Lo spessore della griglia è: 25mm

NOTE

Grid thickness: 25mm

Codice/*Code*	Descrizione/*Description*	*UNIT*	*Price (€)*
400400015R	Griglia a pettine rettilinea bianca larga 25 cm/*Straight white collecting grid, 25 cm width*	UN	
400400015	Griglia a pettine curvilinea bianca larga 25 cm/*Curved white collecting grid, 25 cm width*	UN	
400400020R	Griglia a pettine rettilinea bianca larga 30 cm/*Straight white collecting grid, 30 cm width*	UN	
400400020	Griglia a pettine curvilinea bianca larga 30 cm/*Curved white collecting grid, 30 cm width*	UN	
400400036	Angolare per griglia 90°/*90° corner for grid*	UN	

PERIMETER GRID

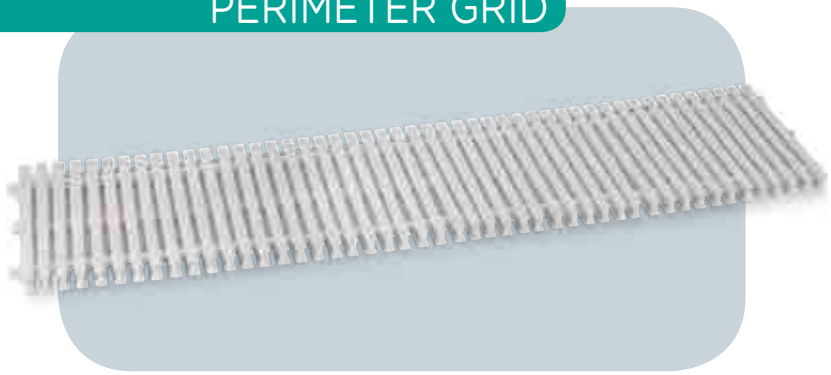

CAMPO DI UTILIZZO

Griglia perimetrale per piscine con tecnologia bordo sfioratore utilizzabile anche con canale sfioratore prefabbricato in magnelis

CONTEXT OF USE

Perimeter grid for pools with overflow edge technology, can also be used with prefabricated magnelis overflow channel

DESCRIZIONE

Griglia universale in polipropilene stabilizzato UV simmetrica per versione rettilinea curvilinea e per utilizzo su entrambi i lati.

DESCRIPTION

Universal grid in polypropylene with UV-resistant treatment, symmetrical for straight and curved versions for use on both sides.

CARATTERISTICHE TECNICHE

Griglia universale larghezza 24.7 a moduli da 24,75 cm Raggio minimo di curvatura 1 mt. con interspazi da 8 mm.

TECHNICAL FEATURES

Universal grid width 24.7, 24.75 cm modules, minimum curvature radius 1 m, 8 mm spacing.

NORMATIVE

EN 13451-1

STANDARDS

EN 13451-1

NOTA

Lo spessore della griglia è: 25mm

NOTE

Grid thickness: 25mm

Codice *Code*	Dimensione (m) *Dimension (m)*	Perimetro in mt. *Perimeter in m.*	Angoli 90° *90° angles*	Angoli 270° *270° angles*	Listino (€) *Price List (€)*
RETTANGOLARE/*RECTANGULAR*					
KEBV100	4.00x8.00	25	4		
KEBV101	4.00x8.00+R1.5	27	4	2	
KEBV102	4.00x8.00+RET 1.6x2.4	28	6	2	
KEBV103	5.00x10.00	31	4		
KEBV104	5.00x10.00+R1.5	33	4	2	
KEBV105	5.00x10.00+RET 1.6x2.4	34	6	2	
KEBV106	6.00x12.00	37	4		
KEBV107	6.00x12.00+R1.5	39	4	2	
KEBV108	6.00x12.00+RET 1.6x2.4	40	6	2	
KEBV109	7.00x14.00	43	4		
ORIONE					
KEBV110	4.00x8.00	23	2		
KEBV111	5.00x10.00	29	2		
KEBV112	6.00x12.00	34	2		
SIRIO					
KEBV113	4.00x8.00	21			
KEBV114	5.00x10.00	26			
KEBV115	6.00x12.00	31			
ANDROMEDA					
KEBV116	4.00x8.00	22			
KEBV117	5.00x10.00	27			
KEBV118	6.00x12.00	33			
400400012	GRIGLIA UNIVERSALE/ *UNIVERSAL GRID*				
400400036	ANGOLARE PER GRIGLIA 90°/*90° CORNER FOR GRID*				

TANK



Vasche di compenso
Compensation tanks

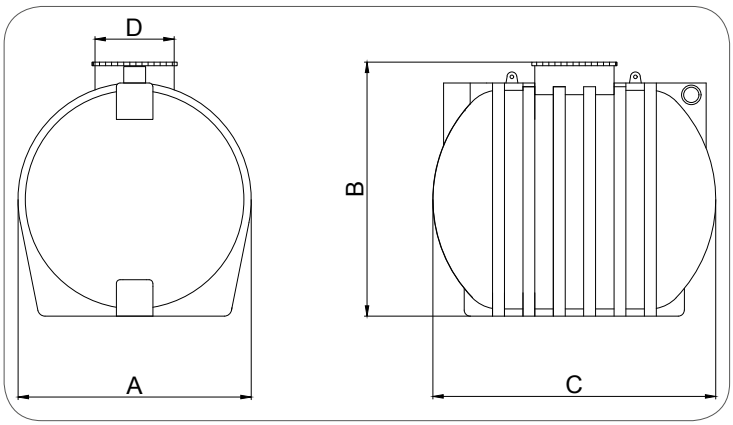

CAMPO DI UTILIZZO
Per piscine con tecnologia a bordo sfioratore.

CONTEXT OF USE
Overflow edge pools

DESCRIZIONE
Vasca di compenso il polietilene con stampaggio rotazionale con materia prima riciclabile al 100%. con struttura monolitica che assicura una grande robustezza. Realizzazione di superfici perfettamente lisce e facilmente lavabili. Notevole leggerezza del manufatto quindi facilità di movimentazione ed installazione e più sicurezza nei cantieri.

DESCRIPTION
Polyethylene compensation tank with rotational moulding and 100% recyclable raw material, monolithic structure that ensures great robustness. Realisation of perfectly smooth and easy to wash surfaces. Great lightness of the product which is thus easy and safe to handle and install in yards.

CARATTERISTICHE TECNICHE
- Atossico e quindi adatto per il contenimento di acqua potabile e di altri alimenti
- Materia prima riciclabile al 100%.
- Sopporta elevati sbalzi di temperatura (-20 °C/+80 °C).
- Non favorisce lo sviluppo delle alghe in quanto additivato con agenti anti UV.
- Resistente ai più comuni fluidi e reagenti.

Comprende:
- Valvola di fondo con succhieruola
- n° 2 Flange e collari in pvc per collegamenti collettori
- n° 1 Flange e collari in pvc per troppo pieno
- n° 1 Flange e collari in pvc per aspirazione
- n° 3 galleggianti
- Tubo

- ESPLOSO PRODOTTO

TECHNICAL FEATURES
- *Non-toxic and thus suitable to contain drinkable water and foods*
- *100% recyclable raw material.*
- *It tolerates high temperature changes (-20 °C/+80 °C).*
- *It does not facilitate algae development when anti-UV agents are added.*
- *Resistant to the most common fluids and reagents.*

Comes with:
- *Foot valve with strainer*
- *no. 2 PVC flanges and collars for manifold connection*
- *no. 1 PVC flange and collars for overflow system*
- *no. 1 PVC flanges and collars for intake system*
- *no. 3 floaters*
- *Pipe*

- *PRODUCT EXPLODED VIEW*

Codice *Code*	Descrizione *Description*	A (mm)	B (mm)	C (mm)	D (mm)	Listino (€) *Price list (€)*
107101700	Vasca di compenso completa capacità lt 3600 *Total compensation tank capacity l 3600*	150	162	194	70	
107101701	Vasca di compenso completa capacità lt 5000 *Total compensation tank capacity l 5000*	176	186	245	70	
107101702	Vasca di compenso completa capacità lt 10000 *Total compensation tank capacity l 10000*	243	258	278	70	



AQUA
INDUSTRIAL GROUP

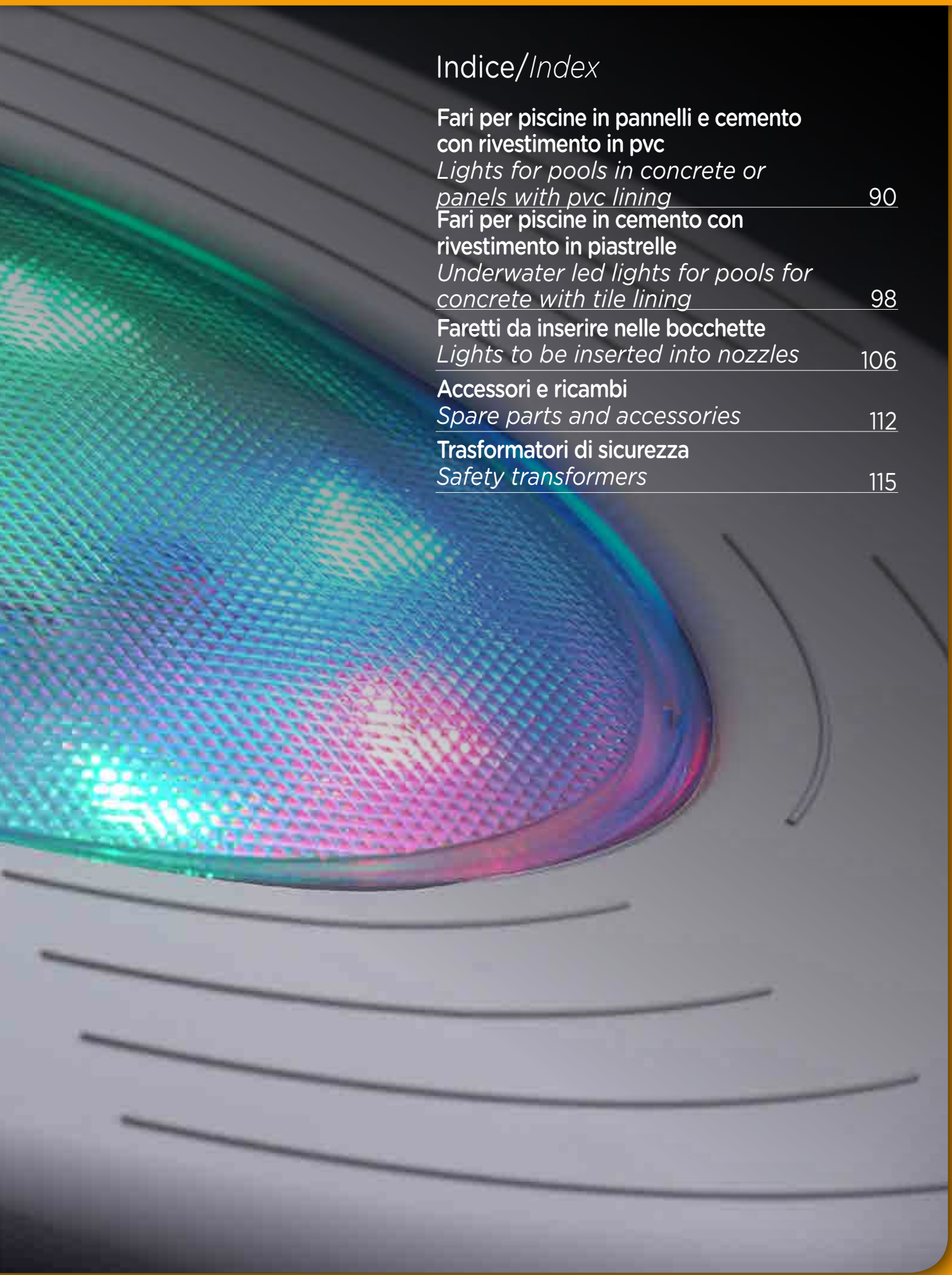

Indice/*Index*

Fari per piscine in pannelli e cemento con rivestimento in pvc
Lights for pools in concrete or panels with pvc lining 90

Fari per piscine in cemento con rivestimento in piastrelle
Underwater led lights for pools for concrete with tile lining 98

Faretti da inserire nelle bocchette
Lights to be inserted into nozzles 106

Accessori e ricambi
Spare parts and accessories 112

Trasformatori di sicurezza
Safety transformers 115

FOR CA and PVC USE



Faro Aqualuxe eco led luce bianca par 56 ø320 per pannelli e cemento con rivestimento in pvc

White led eco-light Aqualuxe par 56 ø320 for panels and concrete with PVC lining



CAMPO DI UTILIZZO

- Piscine pubbliche e private con strutture in pannelli e cemento con rivestimento in PVC
- Tecnologia a Skimmer con strutture in pannelli e cemento con rivestimento in PVC
- Tecnologia a bordo sfioratore con strutture in pannelli e cemento con rivestimento in PVC
- Consiglio di utilizzo: 15-25-50 mq

CONTEXT OF USE

- *Public and private pools with structures in panels and concrete with PVC lining*
- *Skimmer technology with structures in panels and concrete with PVC lining*
- *Overflow edge technology with structures in panels and concrete with PVC lining*
- *Recommendations for use: 15-25-50 sq. m*

DESCRIZIONE

Nicchia faro in ABS con n° 12 inserti in ottone m 6 e inserto
Corredo faro ø320
Guaina flessibile per collegamento nicchia e scatola di derivazione con relativi giunti
Scatola di derivazione con coperchio
Lampada a Led AQUALUXE (lumen 720-1800-3700)
Corpo faro con anello frontale ø300
Istruzioni di funzionamento e montaggio

DESCRIPTION

ABS light box with no. 12 brass inserts m 6 and insert
Light kit ø320
Flexible sheath for light box and junction box connection with relevant fittings
Junction box with cover
AQUALUXE led lamp (lumen 720-1800-3700)
Light body with front ring ø300
Installation and operation instructions

CARATTERISTICHE TECNICHE

Luminosità: 720-1800-3700 lumen
Angolo luce 120°
Temperatura colore: bianco 6500° K
Tensione di alimentazione: 12 VAC
Potenza: 10 W-30 W-50W
Grado di protezione IP68
Cavo: H07RN8-F Lunghezza 2.5 mt

TECHNICAL FEATURES

Luminous power: 720-1800-3700 lumen
Light angle 120°
Colour temperature: white 6500°K
Supply voltage: 12 VAC
Power: 10 W-30 W-50W
Protection degree IP68
Cable: H07RN8-F Length 2.5 m

Codice/*Code*	Descrizione/*Description*	*Lumen*	*Watt*	*Pack*	*Weight*	*Volume*	*Unit*	*Price (€)*
200300003	Faro led bianco Aqualuxe Eco par 56 ø320 per pannelli e cemento con rivestimento in PVC 10 W *White led light Aqualuxe Eco par 56 ø320 for panels and concrete with PVC lining 10 W*	720	10	1	6,3 Kg	0.03 mc	NR	
200301003	Faro led bianco Aqualuxe Eco par 56 ø320 per pannelli e cemento con rivestimento in PVC 30 W *White led light Aqualuxe Eco par 56 ø320 for panels and concrete with PVC lining 30 W*	1800	30	1	6,3 Kg	0.03 mc	NR	
200301012	Faro led bianco Aqualuxe Eco par 56 ø320 per pannelli e cemento con rivestimento in PVC 50 W *White led light Aqualuxe Eco par 56 ø320 for panels and concrete with PVC lining 50 W*	3700	50	1	6,3 Kg	0.03 mc	NR	

RICAMBI/ *SPARE PARTS*


200300025


200300013


200300026


200200079


MQ0100180

Codice/*Code*	Descrizione/*Description*	*Pack*	*Weight*	*Unit*	*Price (€)*
200300024	Corredo faro completo/ *Complete light kit*	1	0.3 Kg	NR	
200300025	Lampada bianca 720 Lumen/*720 Lumen white lamp*	1	0.3 Kg	NR	
200300013	Lampada bianca 1800 Lumen/*1800 Lumen white lamp*	1	0.3 Kg	NR	
200300026	Lampada bianca 3700 Lumen/*3700 Lumen white lamp*	1	0.3 Kg	NR	
200300009	Scatola di derivazione/ *Junction box*	1	0.2 Kg	NR	
200200079	Coperchio scatola di derivazione/ *Junction box cover*	1	0.1 Kg	NR	
MQ010080	Guaina flessibile (mt.25)/ *Flexible conduit (25 m)*	1	0.1 Kg	NR	

OPTIONAL


200300030


200300411


200300000R

Codice/*Code*	Descrizione/*Description*	*Price (€)*
200300030	Radiocomando con ricevente per fari (on-off)/ *Remote control with receiver for lights (on-off)*	
200300000T	Radiocomando per fari (on-off)/ *Remote control for lights (on-off)*	
200300411	Trasformatore 60W/ *Transformer 60W*	
200300000R	Gel isolante IP68/ *Insulating gel IP68*	

FOR CA and PVC USE



Faro alogeno luce bianca 300 W par 56 ø320 per pannelli e cemento con rivestimento in PVC

White 300 W light par 56 ø320 for panels and concrete with PVC lining

CAMPO DI UTILIZZO

- Piscine pubbliche e private con strutture in pannelli e cemento con rivestimento in PVC
- Tecnologia a Skimmer con strutture in pannelli e cemento con rivestimento in PVC
- Tecnologia a bordo sfioratore con strutture in pannelli e cemento con rivestimento in PVC
- Consiglio di utilizzo: 50 mq

CONTEXT OF USE

- *Public and private pools with structures in panels and concrete with PVC lining*
- *Skimmer technology with structures in panels and concrete with PVC lining*
- *Overflow edge technology with structures in panels and concrete with PVC lining*
- *Recommendations for use: 50 sq. m*

DESCRIZIONE

Nicchia faro in ABS con n° 12 inserti in ottone m 6 e inserto
Corredo faro ø320
Guaina flessibile per collegamento nicchia e scatola di derivazione con relativi giunti
Scatola di derivazione con coperchio
Lampada a 300 W
Corpo faro con anello frontale ø300
Istruzioni di funzionamento e montaggio

DESCRIPTION

ABS light box with no. 12 brass inserts m 6 and insert
Light kit ø320
Flexible sheath for light box and junction box connection with relevant fittings
Junction box with cover
300 W Light
Light body with front ring ø300
Installation and operation instructions

CARATTERISTICHE TECNICHE

Luminosità: 4500 lumen
Tensione di alimentazione: 12 VAC
Potenza: 300 W
Grado di protezione IP68
Cavo: H07RN8-F Lunghezza 2.5 mt

TECHNICAL FEATURES

Luminous power: 4500 lumen
Supply voltage: 12 VAC
Power: 300 W
Protection degree IP66
Cable: H07RN8-F Length 2.5 m

Codice/*Code*	Descrizione/*Description*	*Pack*	*Weight*	*Volume*	*Unit*	*Price (€)*
200300001	Faro alogeno bianco par 56 ø320 per pannelli e cemento con rivestimento in PVC 300 W *White alogen light par 56 ø320 for panels and concrete with PVC lining 300 W*	1	6.3 Kg	0.03 mc	NR	

RICAMBI/ *SPARE PARTS*



200200079



MQ010080

Codice/*Code*	Descrizione/*Description*	*Pack*	*Weight*	*Unit*	*Price (€)*
200300024	Corredo faro completo/ *Complete light kit*	1	0.3 Kg	NR	
200300012	Lampada 300 W/ *300 W lamp*	1	0.3 Kg	NR	
200300009	Scatola di derivazione/ *Junction box*	1	0.2 Kg	NR	
200200079	Coperchio scatola di derivazione/ *Junction box cover*	1	0.1 Kg	NR	
MQ010080	Guaina flessibile (mt.25)/ *Flexible conduit (25 m)*	1	0.1 Kg	NR	

OPTIONAL



200300413

Codice/*Code*	Descrizione/*Description*	*Price (€)*
200300413	Trasformatore di sicurezza 220/12V 300w MAX/ *Safety transformer 220/12V 300w MAX*	

FOR CA and PVC USE



Faro Aqualuxe B-blue led luce bianca e blu par 56 ø320 per pannelli e cemento con rivestimento in PVC

White and blue led light Aqualuxe B-blue par 56 ø320 for panels and concrete with PVC lining



CAMPO DI UTILIZZO

- Piscine pubbliche e private con strutture in pannelli e cemento con rivestimento in PVC
- Tecnologia a Skimmer con strutture in pannelli e cemento con rivestimento in PVC
- Tecnologia a bordo sfioratore con strutture in pannelli e cemento con rivestimento in PVC
- Particolarmente adatta in strutture pubbliche ed alberghiere
- Consiglio di utilizzo: 25 mq

CONTEXT OF USE

- *Public and private pools with structures in panels and concrete with PVC lining*
- *Skimmer technology with structures in panels and concrete with PVC lining*
- *Overflow edge technology with structures in panels and concrete with PVC lining*
- *Particularly suitable for public structures and hospitality facilities*
- *Recommendations for use: 25 sq. m*

DESCRIZIONE

Nicchia faro in ABS con n° 12 inserti in ottone m 6
Corredo faro ø320
Guaina flessibile per collegamento nicchia e scatola di derivazione con relativi giunti
Scatola di derivazione con coperchio
Lampada a Led AQUALUXE B-BLU (lumen 1500)
Corpo faro con anello frontale ø320
Istruzioni di funzionamento e montaggio

EFFETTI LUCE
Possibilità di selezionare tra due varianti di luce:
Luce blu notturna risparmio energetico 8W
Luce bianca e blu elevata luminosità lumen 1500

DESCRIPTION

ABS light box with no. 12 brass inserts m 6
Light kit ø320
Flexible sheath for light box and junction box connection with relevant fittings
Junction box with cover
AQUALUXE B-BLUE led lamp (lumen 1500)
Light body with front ring ø320
Installation and operation instructions

LIGHT EFFECTS
Two light types available:
8W night-time energy saving blue light
High luminous power white and blue light 1500 lumen

CARATTERISTICHE TECNICHE

Luminosità: 1500 lumen
Angolo luce 120°
Tensione di alimentazione: 12 VAC
Potenza: 30 W
Grado di protezione IP68
Cavo: H07RN8-F Lunghezza 2.5 mt

TECHNICAL FEATURES

Luminous power: 1500 lumen
Light angle 120°
Supply voltage: 12 VAC
Power: 30 W
Protection degree IP68
Cable: H07RN8-F Length 2.5 m

Codice/*Code*	Descrizione/*Description*	*Lumen*	*Watt*	*Pack*	*Weight*	*Volume*	*Unit*	*Price (€)*
200300019	Faro led B-blueo Aqualuxe par 56 ø320 per pannelli e cemento con rivestimento in PVC 30 W *B-blue led light Aqualuxe par 56 ø320 for panels and concrete with PVC lining 30 W*	1500	30	1	6,3 Kg	0.03 mc	NR	

RICAMBI/ *SPARE PARTS*


200300018


200200079


MQ010080

Codice/*Code*	Descrizione/*Description*	*Pack*	*Weight*	*Unit*	*Price (€)*
200300024	Corredo faro completo/ *Complete light kit*	1	0.3 Kg	NR	
200300018	Lampada bianca/blu/ *White/blue lamp*	1	0.3 Kg	NR	
200300009	Scatola di derivazione/ *Junction box*	1	0.2 Kg	NR	
200200079	Coperchio scatola di derivazione/ *Junction box cover*	1	0.1 Kg	NR	
MQ010080	Guaina flessibile (mt.25)/ *Flexible conduit (mt.25)*	1	0.1 Kg	NR	

OPTIONAL


200300030


200300411


200300000R

Codice/*Code*	Descrizione/*Description*	*Price (€)*
200300030	Radiocomando con ricevente per fari (on-off)/ *Remote control with receiver for lights (on-off)*	
200300000T	Radiocomando per fari (on-off)/ *Remote control for lights (on-off)*	
200300411	Trasformatore 60W/ *Transformer 60W*	
200300000R	Gel isolante IP68/*Insulating gel IP68*	

FOR CA and PVC USE



Faro led Aqualuxe color luce cambia colore RGB par 56 ø320 per pannelli e cemento con rivestimento in PVC

Led light Aqualuxe color with changing RGB colours par 56 ø320 for panels and concrete with PVC lining



CAMPO DI UTILIZZO

- Piscine pubbliche e private con strutture in pannelli e cemento con rivestimento in PVC
- Tecnologia a Skimmer con strutture in pannelli e cemento con rivestimento in PVC
- Tecnologia a bordo sfioratore con strutture in pannelli e cemento con rivestimento in PVC
- Consiglio di utilizzo: 20-45 mq

CONTEXT OF USE

- *Public and private pools with structures in panels and concrete with PVC lining*
- *Skimmer technology with structures in panels and concrete with PVC lining*
- *Overflow edge technology with structures in panels and concrete with PVC lining*
- *Recommendations for use: 20-45 sq. m*

DESCRIZIONE

Nicchia faro in ABS con n° 12 inserti in ottone m 6 e inserto
Corredo faro ø320
Guaina flessibile per collegamento nicchia e scatola di derivazione con relativi giunti
Scatola di derivazione con coperchio
Lampada a Led AQUALUXE color (lumen 1015-3500)
Corpo faro con anello frontale ø320
Istruzioni di funzionamento e montaggio

EFFETTI LUCE
Colori fissi: bianco, rosa, giallo, rosso, viola, blu, azzurro, verde acqua, verde, bianco freddo
Sequenze di colori:
Cambio senza dissolvenza lento
Cambio senza dissolvenza veloce
Dissolvenza blu/azzurro/bianco
Dissolvenza verde/viola/blu
Cambio con dissolvenza lento su tutti i colori
Cambio con dissolvenza veloce su tutti i colori

DESCRIPTION

ABS light box with no. 12 brass inserts m 6 and insert
Light kit ø320
Flexible sheath for light box and junction box connection with relevant fittings
Junction box with cover
AQUALUXE coloured led lamp (lumen 1015-3500)
Light body with front ring ø320
Installation and operation instructions

LIGHT EFFECTS
Fixed colours: white, pink, yellow, red, purple, blue, light blue, turquoise green, green, cool white
Colour sequence:
Change without fading, slow
Change without fading, fast
Blue/light blue/white fading
Green/purple/blue fading
Change with slow fading of all colours
Change with fast fading of all colours

CARATTERISTICHE TECNICHE

Luminosità: lumen 1015-3500
Angolo luce 120°
Tensione di alimentazione: 12 VAC
Potenza: 30 W-50 W
Grado di protezione IP68 3mt
Cavo: H07RN8-F Lunghezza 2.5 mt

TECHNICAL FEATURES

Luminous power: lumen 1015-3500
Light angle 120°
Supply voltage: 12 VAC
Power: 30 W-50 W
Protection degree IP68 3m
Cable: H07RN8-F Length 2.5 m

Codice/*Code*	Descrizione/*Description*	*Lumen*	*Watt*	*Pack*	*Weight*	*Volume*	*Unit*	*Price (€)*
200300005	Faro led Aqualuxe luce cambia colore RGB par 56 ø320 per pannelli e cemento con rivestimento in PVC 30 W *Led light Aqualuxe color power with changing RGB colours par 56 ø320 for panels and concrete with PVC lining 30 W*	1015	30	1	6,3 Kg	0.03 mc	NR	
200301014	Faro led Aqualuxe luce cambia colore RGB par 56 ø320 per pannelli e cemento con rivestimento in PVC 50 W *Led light Aqualuxe color power with changing RGB colours par 56 ø320 for panels and concrete with PVC lining 50 W*	3500	50	1	6,3 Kg	0.03 mc	NR	

RICAMBI/ *SPARE PARTS*


200300014


200300027


200200079


MQ010080

Codice/*Code*	Descrizione/*Description*	*Pack*	*Weight*	*Unit*	*Price (€)*
200300024	Corredo faro completo/ *Complete light kit*	1	0.3 Kg	NR	
200300014	Lampada Aqualuxe 1015 Lumen/*1015 Lumen Aqualuxe power lamp changing colours*	1	0.3 Kg	NR	
200300027	Lampada Aqualuxe 3500 Lumen/*3500 Lumen Aqualuxe power lamp changing colours*	1	0.3 Kg	NR	
200300009	Scatola di derivazione/ *Junction box*	1	0.2 Kg	NR	
200200079	Coperchio scatola di derivazione/ *Junction box cover*	1	0.1 Kg	NR	
MQ010080	Guaina flessibile (mt.25)/ *Flexible conduit (mt.25)*	1	0.1 Kg	NR	

OPTIONAL


200300030


200300411


200300000R

Codice/*Code*	Descrizione/*Description*	*Price (€)*
200300030	Radiocomando con ricevente per fari (on-off)/ *Remote control with receiver for lights (on-off)*	
200300000T	Radiocomando per fari (on-off)/ *Remote control for lights (on-off)*	
200300411	Trasformatore 60W/ *Transformer 60W*	
200300000R	Gel isolante IP68/*Insulating gel IP68*	

FOR CA USE



Faro led luce bianca Aqualuxe Eco par 56 ø320 per cemento con rivestimento in piastrelle

White led light Aqualuxe Eco par 56 ø320 for concrete with tile lining



CAMPO DI UTILIZZO

- Piscine pubbliche e private con strutture in cemento con rivestimento in Piastrelle
- Tecnologia a Skimmer con strutture in cemento con rivestimento in Piastrelle
- Tecnologia a bordo sfioratore con strutture in cemento con rivestimento in Piastrelle
- Consiglio di utilizzo: 20-25-50 mq

CONTEXT OF USE

- *Public and private pools with concrete structures with Tiles*
- *Skimmer technology with concrete structures with Tiles*
- *Overflow edge technology with concrete structures with Tiles*
- *Recommendations for use: 20-25-50 sq. m*

DESCRIZIONE

Nicchia faro in ABS
Guaina flessibile per collegamento nicchia e scatola di derivazione con relativi giunti
Scatola di derivazione con coperchio
Lampada a Led AQUALUXE (lumen 720-1800-3700)
Corpo faro con anello frontale ø300
Istruzioni di funzionamento e montaggio

DESCRIPTION

ABS light box
Flexible sheath for light box and junction box connection with relevant fittings
Junction box with cover
AQUALUXE led lamp (lumen 720-1800-3700)
Light body with front ring ø300
Installation and operation instructions

CARATTERISTICHE TECNICHE

Luminosità: 720-1800-3700 lumen
Angolo luce 120°
Temperatura colore: bianco 6500° K
Tensione di alimentazione: 12 VAC
Potenza: 10 W-30 W-50W
Grado di protezione IP68
Cavo: H07RN8-F Lunghezza 2.5 mt

TECHNICAL FEATURES

Luminous power: 720-1800-3700 lumen
Light angle 120°
Colour temperature: white 6500°K
Supply voltage: 12 VAC
Power: 10 W-30 W-50W
Protection degree IP68
Cable: H07RN8-F Length 2.5 m

Codice/*Code*	Descrizione/*Description*	*Lumen*	*Watt*	*Pack*	*Weight*	*Volume*	*Unit*	*Price (€)*
200301011	Faro led bianco Aqualuxe Eco par 56 ø320 per cemento con rivestimento in piastrelle 10 W *White led light Aqualuxe Eco par 56 ø320 for concrete with tile lining 10 W*	720	10	1	5,9 Kg	0.03 mc	NR	
200300004	Faro led bianco Aqualuxe Eco par 56 ø320 per cemento con rivestimento in piastrelle 30 W *White led light Aqualuxe Eco par 56 ø320 for concrete with tile lining 30 W*	1800	30	1	5,9 Kg	0.03 mc	NR	
200301013	Faro led bianco Aqualuxe Eco par 56 ø320 per cemento con rivestimento in piastrelle 50 W *White led light Aqualuxe Eco par 56 ø320 for concrete with tile lining 50 W*	3700	50	1	5,9 Kg	0.03 mc	NR	

RICAMBI/ *SPARE PARTS*


200300025


200300013


200300026


200200079


MQ0100180

Codice/*Code*	Descrizione/*Description*	*Pack*	*Weight*	*Unit*	*Price (€)*
200300025	Lampada bianca AQUALUXE 720 Lumen/*720 Lumen Aqualuxe Eco white lamp*	1	0.3 Kg	NR	
200300013	Lampada bianca AQUALUXE 1800 Lumen/*1800 Lumen Aqualuxe Eco white lamp*	1	0.3 Kg	NR	
200300026	Lampada bianca AQUALUXE 3700 Lumen/*3700 Lumen Aqualuxe Eco white lamp*	1	0.3 Kg	NR	
200300009	Scatola di derivazione/ *Junction box*	1	0.2 Kg	NR	
200200079	Coperchio scatola di derivazione/ *Junction box cover*	1	0.1 Kg	NR	
MQ010080	Guaina flessibile (mt.25)/ *Flexible conduit (mt.25)*	1	0.1 Kg	NR	

OPTIONAL


200300030


200300411


200300000R

Codice/*Code*	Descrizione/*Description*	*Price (€)*
200300030	Radiocomando con ricevente per fari (on-off)/ *Remote control with receiver for lights (on-off)*	
200300000T	Radiocomando per fari (on-off)/ *Remote control for lights (on-off)*	
200300411	Trasformatore 60W/ *Transformer 60W*	
200300000R	Gel isolante IP68/ *Insulating gel IP68*	

FOR CA USE



Faro led luce bianca Aqualuxe Power par 56 ø320 per cemento con rivestimento in piastrelle

White led light Aqualuxe Power par 56 ø320 for concrete with tile lining

CAMPO DI UTILIZZO

- Piscine pubbliche e private con strutture in cemento con rivestimento in Piastrelle
- Tecnologia a Skimmer con strutture in cemento con rivestimento in Piastrelle
- Tecnologia a bordo sfioratore con strutture in cemento con rivestimento in Piastrelle
- Consiglio di utilizzo: 50 mq

CONTEXT OF USE

- *Public and private pools with concrete structures with Tiles*
- *Skimmer technology with concrete structures with Tiles*
- *Overflow edge technology with concrete structures with Tiles*
- *Recommendations for use: 50 sq. m*

DESCRIZIONE

Nicchia faro in ABS
Guaina flessibile per collegamento nicchia e scatola di derivazione con relativi giunti
Scatola di derivazione con coperchio
Lampada a Led AQUALUXE Power (lumen 4500)
Corpo faro con anello frontale ø300
Istruzioni di funzionamento e montaggio

DESCRIPTION

ABS light box
Flexible sheath for light box and junction box connection with relevant fittings
Junction box with cover
AQUALUXE Power led lamp (lumen 4500)
Light body with front ring ø300
Installation and operation instructions

CARATTERISTICHE TECNICHE

Luminosità: 4500 lumen
Tensione di alimentazione: 12 VAC
Potenza: 300 W
Grado di protezione IP68
Cavo: H07RN8-F Lunghezza 2.5 mt

TECHNICAL FEATURES

Luminous power: 4500 lumen
Supply voltage: 12 VAC
Power: 300 W
Protection degree IP68
Cable: H07RN8-F Length 2.5 m

Codice/*Code*	Descrizione/*Description*	*Pack*	*Weight*	*Volume*	*Unit*	*Price (€)*
200300002	Faro alogeno bianco par 56 ø320 per cemento con rivestimento in piastrelle 300 W *White alogen light par 56 ø320 for concrete with tile lining 300 W*	1	5.9 Kg	0.03 mc	NR	

RICAMBI/ *SPARE PARTS*



200200079



MQ010080

Codice/*Code*	Descrizione/*Description*	*Pack*	*Weight*	*Unit*	*Price (€)*
200300012	Lampada alogena 300W/ *300W lamp*	1	0.3 Kg	NR	
200300009	Scatola di derivazione/ *Junction box*	1	0.2 Kg	NR	
200200079	Coperchio scatola di derivazione/ *Junction box cover*	1	0.1 Kg	NR	
MQ010080	Guaina flessibile (mt.25)/ *Flexible conduit (mt.25)*	1	0.1 Kg	NR	

OPTIONAL



200300413

Codice/*Code*	Descrizione/*Description*	*Price (€)*
200300413	Trasformatore di sicurezza 220/12V 300w MAX/ *Safety transformer 220/12V 300w MAX*	

FOR CA USE



Faro led luce bianca e blu Aqualuxe B-blue par 56 ø320 per cemento con rivestimento in piastrelle

White and blue led light Aqualuxe B-blue par 56 ø320 for concrete with tile lining



CAMPO DI UTILIZZO

- Piscine pubbliche e private con strutture in cemento con rivestimento in Piastrelle
- Tecnologia a Skimmer con strutture in cemento con rivestimento in Piastrelle
- Tecnologia a bordo sfioratore con strutture in cemento con rivestimento in Piastrelle
- Particolarmente adatta in strutture pubbliche ed alberghiere
- Consiglio di utilizzo: 25 mq

CONTEXT OF USE

- *Public and private pools with concrete structures with Tiles*
- *Skimmer technology with concrete structures with Tiles*
- *Overflow edge technology with concrete structures with Tiles*
- *Particularly suitable for public structures and hospitality facilities*
- *Recommendations for use: 25 sq. m*

DESCRIZIONE

Nicchia faro in ABS
Guaina flessibile per collegamento nicchia e scatola di derivazione con relativi giunti
Scatola di derivazione con coperchio
Lampada a Led AQUALUXE B-BLU (lumen 1500)
Corpo faro con anello frontale ø320
Istruzioni di funzionamento e montaggio

EFFETTI LUCE
Possibilità di selezionare tra due varianti di luce:
Luce blu notturna risparmio energetico 8W
Luce bianca e blu elevata luminosità lumen 1500

DESCRIPTION

ABS light box
Flexible sheath for light box and junction box connection with relevant fittings
Junction box with cover
AQUALUXE B-BLUE led lamp (lumen 1500)
Light body with front ring ø320
Installation and operation instructions

LIGHT EFFECTS
Two light types available:
8W night-time energy saving blue light
High luminous power white and blue light 1500 lumen

CARATTERISTICHE TECNICHE

Luminosità: 1500 lumen
Angolo luce 120°
Tensione di alimentazione: 12 VAC
Potenza: 30 W
Grado di protezione IP68
Cavo: H07RN8-F Lunghezza 2.5 mt

TECHNICAL FEATURES

Luminous power: 1500 lumen
Light angle 120°
Supply voltage: 12 VAC
Power: 30 W
Protection degree IP68
Cable: H07RN8-F Length 2.5 m

Codice/*Code*	Descrizione/*Description*	*Lumen*	*Watt*	*Pack*	*Weight*	*Volume*	*Unit*	*Price (€)*
200300020	Faro led B-blue Aqualuxe par 56 ø320 per cemento con rivestimento in piastrelle 30 W *B-blue led Aqualuxe light par 56 ø320 for concrete with tile lining 30 W*	1500	30	1	5,9 Kg	0.03 mc	NR	

RICAMBI/ *SPARE PARTS*



200300018



200200079



MQ010080

Codice/*Code*	Descrizione/*Description*	*Pack*	*Weight*	*Unit*	*Price (€)*
200300018	Lampada bianca/blu 1500 Lumen/*1500 Lumen white/blue lamp*	1	0.3 Kg	NR	
200300009	Scatola di derivazione/ *Junction box*	1	0.2 Kg	NR	
200200079	Coperchio scatola di derivazione/ *Junction box cover*	1	0.1 Kg	NR	
MQ010080	Guaina flessibile (mt.25)/ *Flexible conduit (mt.25)*	1	0.1 Kg	NR	

OPTIONAL



200300030



200300411



200300000R

Codice/*Code*	Descrizione/*Description*	*Price (€)*
200300030	Radiocomando con ricevente per fari (on-off)/ *Remote control with receiver for lights (on-off)*	
200300000T	Radiocomando per fari (on-off)/ *Remote control for lights (on-off)*	
200300411	Trasformatore 60W/ *Transformer 60W*	
200300000R	Gel isolante IP68/*Insulating gel IP68*	

FOR CA USE



Faro led Aqualuxe color luce cambia colore RGB par 56 ø320 per cemento con rivestimento in piastrelle

Led light Aqualuxe color with changing RGB colours par 56 ø320 for concrete with tiles



CAMPO DI UTILIZZO

Piscine pubbliche e private con strutture in cemento con rivestimento in piastrelle

Tecnologia a Skimmer con strutture in cemento con rivestimento in piastrelle

Tecnologia a bordo sfioratore con strutture in cemento con rivestimento in piastrelle

Consiglio di utilizzo: 20 mq-45 mq

CONTEXT OF USE

Public and private pools with concrete structures Skimmer technology with concrete structures

Overflow edge technology with concrete structures

Recommendations for use: 20 sq. m-45 sq. m

DESCRIZIONE

Nicchia faro in ABS
Guaina flessibile per collegamento nicchia e scatola di derivazione con relativi giunti
Scatola di derivazione con coperchio
Lampada a Led AQUALUXE color (lumen 1015-3500)
Corpo faro con anello frontale ø320
Istruzioni di funzionamento e montaggio

EFFETTI LUCE
Colori fissi: bianco, rosa, giallo, rosso, viola, blu, azzurro, verde acqua, verde, bianco freddo
Sequenze di colori:
Cambio senza dissolvenza lento
Cambio senza dissolvenza veloce
Dissolvenza blu/azzurro/bianco
Dissolvenza verde/viola/blu
Cambio con dissolvenza lento su tutti i colori
Cambio con dissolvenza veloce su tutti i colori

DESCRIPTION

ABS light box
Flexible sheath for light box and junction box connection with relevant fittings
Junction box with cover
AQUALUXE coloured led lamp (lumen 1015-3500)
Light body with front ring ø320
Installation and operation instructions

LIGHT EFFECTS
Fixed colours: white, pink, yellow, red, purple, blue, light blue, turquoise green, green, cool white
Colour sequence:
Change without fading, slow
Change without fading, fast
Blue/light blue/white fading
Green/purple/blue fading
Change with slow fading of all colours
Change with fast fading of all colours

CARATTERISTICHE TECNICHE

Luminosità: lumen 1015-3500
Angolo luce 120°
Tensione di alimentazione: 12 VAC
Potenza: 30 W-50 W
Grado di protezione IP68
Cavo: H07RN8-F Lunghezza 2.5 mt

TECHNICAL FEATURES

Luminous power: lumen 1015-3500
Light angle 120°
Supply voltage: 12 VAC
Power: 30 W-50 W
Protection degree IP68
Cable: H07RN8-F Length 2.5 m

Codice/*Code*	Descrizione/*Description*	*Lumen*	*Watt*	*Pack*	*Weight*	*Volume*	*Unit*	*Price (€)*
200300006	Faro led Aqualuxe luce cambia colore RGB par 56 ø320 per cemento con rivestimento in piastrelle 30 W *Led light Aqualuxe color power with changing RGB colours par 56 ø320 for concrete with tile lining 30 W*	1015	30	1	5,9 Kg	0.03 mc	NR	
200301015	Faro led Aqualuxe luce cambia colore RGB par 56 ø320 per cemento con rivestimento in piastrelle 50 W *Led light Aqualuxe color power with changing RGB colours par 56 ø320 for concrete with tile lining 50 W*	3500	50	1	5,9 Kg	0.03 mc	NR	

RICAMBI/ *SPARE PARTS*


200300014


200300027


200200079


MQ010080

Codice/*Code*	Descrizione/*Description*	*Pack*	*Weight*	*Unit*	*Price (€)*
200300014	Lampada Aqualuxe cambia colore 1015 Lumen/*1015 Lumen Aqualuxe power lamp changing colours*	1	0.3 Kg	NR	
200300027	Lampada Aqualuxe cambia colore 3500 Lumen/*3500 Lumen Aqualuxe power lamp changing colours*	1	0.3 Kg	NR	
200300009	Scatola di derivazione/ *Junction box*	1	0.2 Kg	NR	
200200079	Coperchio scatola di derivazione/ *Junction box cover*	1	0.1 Kg	NR	
MQ010080	Guaina flessibile (mt.25)/ *Flexible conduit (mt.25)*	1	0.1 Kg	NR	

OPTIONAL


200300030


200300411


200300000R

Codice/*Code*	Descrizione/*Description*	*Price (€)*
200300030	Radiocomando con ricevente per fari (on-off)/ *Remote control with receiver for lights (on-off)*	
200300000T	Radiocomando per fari (on-off)/ *Remote control for lights (on-off)*	
200300411	Trasformatore 60W/ *Transformer 60W*	
200300000R	Gel isolante IP68/ *Insulating gel IP68*	



Corpo faretto spot led light luce bianca
White led spot light body



CAMPO DI UTILIZZO
- Piscine pubbliche e private con strutture in pannelli e cemento
- Tecnologia a Skimmer
- Tecnologia a bordo sfioratore
- Particolarmente adatta in strutture pubbliche ed alberghiere
- Consiglio di utilizzo: 2-8 mq

CONTEXT OF USE
- *Public and private pools with structures in panels and concrete*
- *Skimmer technology*
- *Overflow edge technology*
- *Particularly suitable for public structures and hospitality facilities*
- *Recommendations for use: 2-8 sq. m*

DESCRIZIONE
Corpo faretto spot (lumen 200-600)
Istruzioni di funzionamento e montaggio

DESCRIPTION
Spot light body (lumen 200-600)
Installation and operation instructions

CARATTERISTICHE TECNICHE
Luminosità: lumen 200-600
Angolo luce 120°
Temperatura colore: bianco 6500° K
Tensione di alimentazione: 12 VAC
Potenza: 3,5W-10 W
Grado di protezione IP68
Cavo: H07RN8-F Lunghezza 3 mt - 10 mt

TECHNICAL FEATURES
Luminous power: lumen 200-600
Light angle 120°
Colour temperature: white 6500°K
Supply voltage: 12 VAC
Power: 3.5W-10 W
Protection degree IP68
Cable: H07RN8-F Length 3 mt - 10 mt

Codice/*Code*	Descrizione/*Description*	*Lumen*	*Watt*	*Light*	*Pack*	*Weight*	*Volume*	*Unit*	*Price (€)*
200300035	Corpo faretto spot led luce bianca 3 mt - 3,5 W *White led spot light body 3 mt - 3,5 W*	200	3,5	fredda *cold*	1	0,5 Kg	0.02 mc	NR	
200300035S	Corpo faretto spot led luce bianca con cavo da 10 m - 3,5 W *White led spot light body with 10 m cable - 3,5 W*	200	3,5	fredda *cold*	1	0,5 Kg	0.02 mc	NR	
200300036	Corpo faretto spot led luce bianca 3 mt - 10 W *White led spot light body 3 mt - 10 W*	600	10	fredda *cold*	1	0,5 Kg	0.02 mc	NR	
200300036S	Corpo faretto spot led luce bianca con cavo da 10 m - 10 W *White led spot light body with 10 m cable - 10 W*	600	10	fredda *cold*	1	0,5 Kg	0.02 mc	NR	
200300036C	Corpo faretto spot led luce bianca calda con cavo da 10 m - 10 W *Hot white led spot light body with 10 m cable - 10 W*	600	10	calda *hot*	1	0,5 Kg	0.02 mc	NR	

OPTIONAL


200300030


200300411


200200686


200200685


200200047F

Codice/*Code*	Descrizione/*Description*	*Price*
200300030	Radiocomando con ricevente per fari (on-off)/ *Remote control with receiver for lights (on-off)*	
200300000T	Radiocomando per fari (on-off)/ *Remote control for lights (on-off)*	
200300411	Trasformatore 60 watt/*Transformer 60 watt*	
200300039	Kit derivazione faretto spot/ *Spot light junction box kit*	
100200446	Niples 2"x1"1/2 in pvc/*PVC nipples 2"x1"1/2*	
200200686	Passante a muro L 25 cm/*Wall-through pipe L 25 cm*	
200200685	Passante a muro L 30 cm/*Wall-through pipe L 30 cm*	
200200046F	Bocchetta senza diffusore per pannelli e rivestimento in pvc/*Nozzle without jet for panels with PVC lining*	
200200049F	Bocchetta senza diffusore per cemento e rivestimento in pvc/*Nozzle without jet for concrete with PVC lining*	
200200047F	Bocchetta senza diffusore per cemento e rivestimento in piastrelle/*Nozzle without jet for concrete with tile lining*	
200300042	Chiave per faretto 2"/*Wrench for spot 2"*	
200300038	Tubo per faretto spot light/*Hose for spot light*	
200300000R	Gel isolante/*Insulating gel*	
200300009	Scatola derivazione/*Junction box*	
200200079	Coperchio scatola derivazione/*Junction box cover*	
MQ0100180	Guaina flessibile mt.25/*Flexible conduit mt.25*	



Corpo faretto spot led luce bianca e blu
White and blue led spot light body



CAMPO DI UTILIZZO
- Piscine pubbliche e private con strutture in pannelli e cemento
- Tecnologia a Skimmer
- Tecnologia a bordo sfioratore
- Particolarmente adatta in strutture pubbliche ed alberghiere
- Consiglio di utilizzo: 8 mq

CONTEXT OF USE
- *Public and private pools with structures in panels and concrete*
- *Skimmer technology*
- *Overflow edge technology*
- *Particularly suitable for public structures and hospitality facilities*
- *Recommendations for use: 8 sq. m*

DESCRIZIONE
Corpo faretto spot (lumen 500)
Istruzioni di funzionamento e montaggio

Effetti luce
Possibilità di selezionare tra due varianti di luce:
Luce blu notturna risparmio energetico 3W
Luce bianca e blu elevata luminosità lumen 500

DESCRIPTION
Spot light body (lumen 500)
Installation and operation instructions

Light effects
Two light types available:
3W night-time energy saving blue light
High luminous power white and blue light 500 lumen

CARATTERISTICHE TECNICHE
Luminosità: 500 lumen
Angolo luce 120°
Tensione di alimentazione: 12 VAC
Potenza: 8,5 W
Grado di protezione IP68
Cavo: H07RN8-F Lunghezza 3 mt - 10 mt

TECHNICAL FEATURES
Luminous power: 500 lumen
Light angle 120°
Supply voltage: 12 VAC
Power: 8,5 W
Protection degree IP68
Cable: H07RN8-F Length 3 mt - 10 mt

NORMATIVE
89/336/CEE-73/23/CEE-92/31/CEE
e con quanto previsto dalle norme tecniche:
EN 60598-1-EN 60598-2-18

STANDARDS
89/336/CEE-73/23/CEE-92/31/CEE
and with the provisions of technical standards:
EN 60598-1-EN 60598-2-18

Codice/*Code*	Descrizione/*Description*	*Pack*	*Weight*	*Volume*	*Unit*	*Price (€)*
200300034	Corpo faretto spot led luce bianca e blu 3 mt - 8,5 W *White and blue led spot light body 3 mt - 8,5 W*	1	0.5 Kg	0.02 mc	NR	
200300034S	Corpo faretto spot led luce bianca e blu con cavo da 10 m - 8,5 W *White and blue led spot light body with 10 m cable - 8,5 W*	1	0.5 Kg	0.02 mc	NR	

OPTIONAL


200300030


200300411


200200686


200200685


200200047F

Codice/*Code*	Descrizione/*Description*	*Price*
200300030	Radiocomando con ricevente per fari (on-off)/ *Remote control with receiver for lights (on-off)*	
200300000T	Radiocomando per fari (on-off)/ *Remote control for lights (on-off)*	
200300411	Trasformatore 60 watt/*Transformer 60 watt*	
200300039	Kit derivazione faretto spot/ *Spot light junction box kit*	
100200446	Niples 2"x1"1/2 in pvc/*PVC nipples 2"x1"1/2*	
200200686	Passante a muro L 25 cm/*Wall-through pipe L 25 cm*	
200200685	Passante a muro L 30 cm/*Wall-through pipe L 30 cm*	
200200046F	Bocchetta senza diffusore per pannelli e rivestimento in pvc/*Nozzle without jet for panels with PVC lining*	
200200049F	Bocchetta senza diffusore per cemento e rivestimento in pvc/*Nozzle without jet for concrete with PVC lining*	
200200047F	Bocchetta senza diffusore per cemento e rivestimento in piastrelle/*Nozzle without jet for concrete with tile lining*	
200300042	Chiave per faretto 2"/*Wrench for spot 2"*	
200300038	Tubo per faretto spot light/*Hose for spot light*	
200300000R	Gel isolante/*Insulating gel*	
200300009	Scatola derivazione/*Junction box*	
200200079	Coperchio scatola derivazione/*Junction box cover*	
MQ0100180	Guaina flessibile mt.25/*Flexible conduit mt.25*	



Corpo faretto spot led luce cambia colore

Led spot light body with changing colours



CAMPO DI UTILIZZO

- Piscine pubbliche e private con strutture in pannelli e cemento
- Tecnologia a Skimmer
- Tecnologia a bordo sfioratore
- Particolarmente adatta in strutture pubbliche ed alberghiere
- Consiglio di utilizzo: 8 mq

CONTEXT OF USE

- *Public and private pools with structures in panels and concrete*
- *Skimmer technology*
- *Overflow edge technology*
- *Particularly suitable for public structures and hospitality facilities*
- *Recommendations for use: 8 sq. m*

DESCRIZIONE

Corpo faretto spot (lumen 350)
Istruzioni di funzionamento e montaggio

EFFETTI LUCE
Colori fissi: bianco, rosa, giallo, rosso, viola, blu, azzurro, verde acqua, verde, bianco freddo
Sequenze di colori:
Cambio senza dissolvenza lento
Cambio senza dissolvenza veloce
Dissolvenza blu/azzurro/bianco
Dissolvenza verde/viola/blu
Cambio con dissolvenza lento su tutti i colori
Cambio con dissolvenza veloce su tutti i colori

DESCRIPTION

Spot light body (lumen 350)
Installation and operation instructions

LIGHT EFFECTS
Fixed colours: white, pink, yellow, red, purple, blue, light blue, turquoise green, green, cool white
Colour sequence:
Change without fading, slow
Change without fading, fast
Blue/light blue/white fading
Green/purple/blue fading
Change with slow fading of all colours
Change with fast fading of all colours

CARATTERISTICHE TECNICHE

Luminosità: 350 lumen
Angolo luce 120°
Tensione di alimentazione: 12 VAC
Potenza: 10W
Grado di protezione IP68
Cavo: H07RN8-F Lunghezza 3 mt

TECHNICAL FEATURES

Luminous power: 350 lumen
Light angle 120°
Supply voltage: 12 VAC
Power: 10W
Protection degree IP68
Cable: H07RN8-F Length 3 mt

Codice/*Code*	Descrizione/*Description*	*Pack*	*Weight*	*Volume*	*Unit*	*Price (€)*
200300037	Corpo faretto spot led luce cambia colore 3 mt - 10 W *Led spot light body with changing colours 3 mt - 10 W*	1	0.5 Kg	0.02 mc	NR	
200300037S	Corpo faretto spot led luce cambia colore con cavo da 10 m - 10 W *Led spot light body with changing colours with 10 m cable - 10 W*	1	0.5 Kg	0.02 mc	NR	

OPTIONAL


200300030


200300411


200200686


200200685


200200047F

Codice/*Code*	Descrizione/*Description*	*Price*
200300030	Radiocomando con ricevente per fari (on-off)/ *Remote control with receiver for lights (on-off)*	
200300000T	Radiocomando per fari (on-off)/ *Remote control for lights (on-off)*	
200300411	Trasformatore 60 watt/*Transformer 60 watt*	
200300039	Kit derivazione faretto spot/ *Spot light junction box kit*	
100200446	Niples 2"x1"1/2 in pvc/*PVC nipples 2"x1"1/2*	
200200686	Passante a muro L 25 cm/*Wall-through pipe L 25 cm*	
200200685	Passante a muro L 30 cm/*Wall-through pipe L 30 cm*	
200200046F	Bocchetta senza diffusore per pannelli e rivestimento in pvc/*Nozzle without jet for panels with PVC lining*	
200200049F	Bocchetta senza diffusore per cemento e rivestimento in pvc/*Nozzle without jet for concrete with PVC lining*	
200200047F	Bocchetta senza diffusore per cemento e rivestimento in piastrelle/*Nozzle without jet for concrete with tile lining*	
200300042	Chiave per faretto 2"/*Wrench for spot 2"*	
200300038	Tubo per faretto spot light/*Hose for spot light*	
200300000R	Gel isolante/*Insulating gel*	
200300009	Scatola derivazione/*Junction box*	
200200079	Coperchio scatola derivazione/*Junction box cover*	
MQ0100180	Guaina flessibile mt.25/*Flexible conduit mt.25*	



Lampada led Aqualuxe
Aqualuxe led light



CAMPO DI UTILIZZO
Per fari che utilizzano lampade PAR 56

DESCRIZIONE
Lampada a led Aqualuxe bianca 720 lumen 10 w
1800 lumen 30 W, 3700 lumen 50 W.
EFFETTI LUCE
Colori fissi bianco
LA FORNITURA COMPRENDE
Lampada PAR 56

CARATTERISTICHE TECNICHE
Luminosità: lumen 720-1800-3700
Angolo luce 120°
Tensione di alimentazione: 12VCC
Potenza: 10 W-30 W-50 W
Grado di protezione IP68
Materiale in policarbonato
Temperatura di utilizzo -10° C+40° C
Durata Led 100.000 ore

CONTEXT OF USE
For lights using lamps PAR 56

DESCRIPTION
White led lamp Aqualuxe 720 lumen 10 w.
1800 lumen 30 W, 3700 lumen 50 W.
LIGHT EFFECTS
Fixed colours: white
INCLUDED IN THE SUPPLY:
Light PAR 56

TECHNICAL FEATURES
Luminous power: lumen 720-1800-3700
Light angle 120°
Supply voltage: 12 VCC
Power: 10 W-30 W-50 W
Protection degree: IP68
Material: polycarbonate
Operating temperature -10° C +40° C
Led life 100.000 hours

Codice/*Code*	Descrizione/*Description*	*Lumen*	*Watt*	*Light*	*Pack*	*Weight*	*Volume*	*Unit*	*Price (€)*
200300025	Lampada led bianco Aqualuxe Eco *Aqualuxe Eco white led light*	720	10	fredda *cold*	1	0,1 Kg	0.01 mc	NR	
200300013	Lampada led bianco Aqualuxe *Aqualuxe white led light*	1800	30	fredda *cold*	1	0,1 Kg	0.01 mc	NR	
200300026	Lampada led bianco Aqualuxe Power *Aqualuxe power white led light*	3700	50	fredda *cold*	1	0,1 Kg	0.01 mc	NR	
200300013C	Lampada led bianco caldo Aqualuxe *Aqualuxe white hot led light*	1800	10	calda *hot*	1	0,1 Kg	0.01 mc	NR	
200300026C	Lampada led bianco caldo Aqualuxe Power *Aqualuxe power white hot led light*	3700	50	calda *hot*	1	0,1 Kg	0.01 mc	NR	

OPTIONAL



200300000R

Codice/*Code*	Descrizione/*Description*	*Price (€)*
200300000R	Gel isolante IP68/ *Insulating gel IP68*	

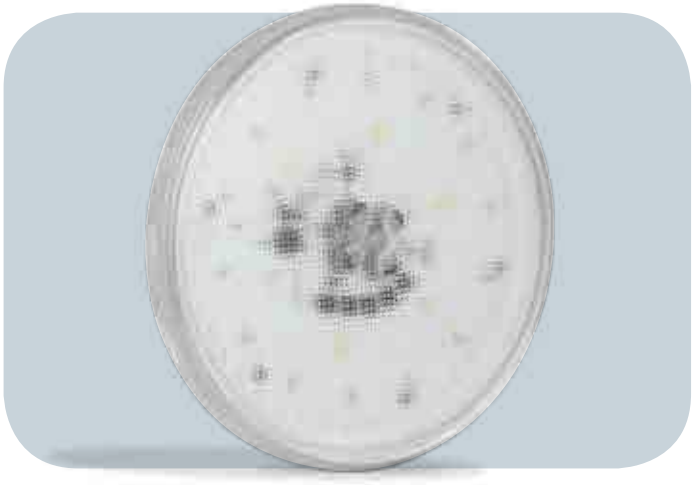

Lampada led Aqualuxe B-Blue
Aqualuxe B-Blue led light



CAMPO DI UTILIZZO
Per fari che utilizzano lampade PAR 56

CONTEXT OF USE
For lights using lamps PAR 56

DESCRIZIONE
Lampada a led Aqualuxe B-Blue bianca/blu 1500 lumen 30 W
EFFETTI LUCE
Possibilità di selezionare tra due varianti di luce:
- Luce blu notturna risparmio energetico 8W
- Luce bianca e blu elevata luminosità lumen 1400

LA FORNITURA COMPRENDE
- Lampada PAR 56

DESCRIPTION
White/Blue Led lamp Aqualuxe B-Blue 1500 lumen 30 W.
LIGHT EFFECTS
Two light types available:
- *8W night-time energy saving blue light*
- *High luminous power white and blue light 1400 lumen*

INCLUDED IN THE SUPPLY:
- *Light PAR 56*

CARATTERISTICHE TECNICHE
Luminosità: 1500 lumen
Angolo luce 120°
Tensione di alimentazione: 12VCC
Potenza: 30W
Grado di protezione IP68
Materiale in policarbonato
Temperatura di utilizzo -10° C+40° C
Durata Led 100.000 ore

TECHNICAL FEATURES
Luminous power: 1500 lumen
Light angle 120°
Supply voltage: 12 VCC
Power: 30 W
Protection degree: IP68
Material: polycarbonate
Operating temperature -10° C +40° C
Led life 100.000 hours

Codice/*Code*	Descrizione/*Description*	*Pack*	*Weight*	*Volume*	*Unit*	*Price (€)*
200300018	Lampada led Aqualuxe B-Blue *Aqualuxe B-Blue led light*	1	0.1 Kg	0.002 mc	NR	

OPTIONAL



200300000R

Codice/*Code*	Descrizione/*Description*	*Price (€)*
200300000R	Gel isolante IP68/ *Insulating gel IP68*	



Lampada led Aqualuxe Color

Aqualuxe Color led light



CAMPO DI UTILIZZO

Per fari che utilizzano lampade PAR 56

DESCRIZIONE

Lampada a led Aqualuxe cambia colore RGB 1015 lumen 30 W
3500 lumen 50 W.

Colori fissi: bianco, rosa, giallo, rosso, viola, blu, azzurro, verde acqua, verde, bianco freddo
Sequenze di colori:
Cambio senza dissolvenza lento
Cambio senza dissolvenza veloce
Dissolvenza blu/azzurro/bianco
Dissolvenza verde/viola/blu
Cambio con dissolvenza lento su tutti i colori
Cambio con dissolvenza veloce su tutti i colori

LA FORNITURA COMPRENDE
Lampada PAR 56

CARATTERISTICHE TECNICHE

Luminosità: lumen 1015-3500
Angolo luce 120°
Tensione di alimentazione: 12VCC
Potenza: 30 W-50 W
Grado di protezione IP68
Materiale in policarbonato
Temperatura di utilizzo -10° C+40° C
Durata Led 100.000 ore

CONTEXT OF USE

For lights using lamps PAR 56

DESCRIPTION

Led light Aqualuxe with changing RGB colours 1015 lumen 30 W 3500 lumen 50 W.

Fixed colours: white, pink, yellow, red, purple, blue, light blue, turquoise green, green, cool white
Colour sequence:
Change without fading, slow
Change without fading, fast
Blue/light blue/white fading
Green/purple/blue fading
Change with slow fading of all colours
Change with fast fading of all colours

INCLUDED IN THE SUPPLY:
Light PAR 56

TECHNICAL FEATURES

Luminous power: lumen 1015-3500
Light angle 120°
Supply voltage: 12 VCC
Power: 30 W-50 W
Protection degree: IP68
Material: polycarbonate
Operating temperature -10° C +40° C
Led life 100.000 hours

Codice/*Code*	Descrizione/*Description*	*Lumen*	*Watt*	*Pack*	*Weight*	*Volume*	*Unit*	*Price (€)*
200300014	Lampada led Aqualuxe Color *Aqualuxe Color led light*	1015	10	1	1,1 Kg	0.002 mc	NR	
200300027	Lampada led Aqualuxe Color Power *Aqualuxe Color Power led light*	3500	30	1	1,1 Kg	0.002 mc	NR	

OPTIONAL



200300000R

Codice/*Code*	Descrizione/*Description*	*Price (€)*
200300000R	Gel isolante IP68/ *Insulating gel IP68*	



Trasformatore di sicurezza in cassetta toroidale
Safety transformer in toroidal casing

CAMPO DI UTILIZZO
- Piscine pubbliche e private
- Tecnologia a Skimmer
- Tecnologia a bordo sfioratore
- Per ogni tipo di fari subacquei presenti sul catalogo

CONTEXT OF USE
- *Public and private pools*
- *Skimmer technology*
- *Overflow edge technology*
- *For all underwater light types on the catalogue*

DESCRIZIONE
Trasformatore in cassetta stagna da installare in parete
Staffe di fissaggio a parete
Pressacavi di serraggio cavi

DESCRIPTION
Transformer in watertight casing for wall mounting
Brackets for wall mounting
Cable glands

CARATTERISTICHE TECNICHE
Protezione IP56
Trasformatore toroidale di sicurezza su fondo in lamiera zincata
Resistente al calore anormale e al fuoco: temperatura con biglia 70°C
Fusibile di sicurezza
Lampada spia di funzionamento

TECHNICAL FEATURES
IP56 protection
Safety toroidal transformer on galvanised sheet metal base
Resistant to extreme heat and fire: temperature with ring-and-ball method 70°C
Safety fuse
Operation warning light



Codice/*Code*	Descrizione/*Description*	*Price (€)*
200300413	Trasformatore di sicurezza 220/12V 300w MAX/ *Safety transformer 220/12V 300w MAX*	
200300414	Trasformatore di sicurezza 220/12V 600w MAX/ *Safety transformer 220/12V 600w MAX*	
200300415	Trasformatore di sicurezza 220/12V 900w MAX/ *Safety transformer 220/12V 900w MAX*	



AQUA
INDUSTRIAL GROUP

Struttura per piscine MODULO 80 Magnelis. Pannelli modulari senza saldature con regolazioni per facilitarne la posa. Questo kit permette una facile installazione di qualsiasi tipologia di piscina; rettangolare, poligonali o forma libera con tecnologia a skimmer o bordo sfioro. Le strutture pool solution rispondono alla normativa antisismica" NTC 2008" e sono corredate di calcolo strutturale. Produzione industrializzata e con materiali scelti per conferire una resistenza assoluta alla corrosione. MODULO 80 un prodotto brevettato da Aqua SPA. L'applicazione di Magnelis® garantisce la preservazione delle risorse naturali dato che ricorre ad un quantitativo di zinco inferiore rispetto ai rivestimenti in puro zinco. Magnelis® riduce considerevolmente il deflusso di zinco nel terreno.

MODULO 80 Magnelis structure for pools. Seamless modular panels with adjustment elements for easier installation. This kit allows for easy installation of any type of pool: rectangular, polygonal or free form with skimmer or overflow edge technology. Pool solution structures are compliant to the "NTC 2008" earthquake regulation and are accompanied by structural calculations. Industrial production and materials are chosen to ensure complete resistance to corrosion. MODULO 80 is a patented product by Aqua SPA. The use of Magnelis® guarantees the preservation of natural resources using a quantity of zinc lower than all-zinc pool lining. Magnelis ® considerably reduces zinc release in soil.

Indice/*Index*

Modulo 80
Modulo 80 118

Pannelli modulo 80 diritti sp. 2mm 120H
Straight modulo 80 panels 2mm th. 120H 120

Pannelli modulo 80 FREE FORM sp. 2mm 120H
FREE FORM modulo 80 panels 2mm th. 120H 121

Pannelli modulo 80 diritti sp. 2mm 140H
Straight modulo 80 panels 2mm th. 140H 122

Pannelli modulo 80 FREE FORM sp. 2mm 140H
FREE FORM modulo 80 panels 2mm th. 140H 123

Bordo sfioratore regolabile in magnelis sp. 1,5mm
Overflow edge adjustable in magnelis panels 1,5mm th. 124

Kit struttura in casseri
Formwork structure kit 125

Bordi sfioratori prefabbricati in cemento
Concrete prefabricated overflow edges 127

Bordi perimetrali
Perimeter edge 128

MODULO 80



Modulo 80
Modulo 80

DESCRIZIONE
STRUTTURA: Tutte le installazioni hanno come punto di partenza una struttura, un telaio, una base.
Aqua Industrial Group presenta il MODULO 80; una struttura studiata e progettata al proprio interno, frutto di esperienza, conoscenza e consapevolezza, rispettando tutte le normative vigenti.
MODULO 80 è una struttura **autoportante** costruita appositamente per il mercato delle piscine, ogni singolo particolare è studiato per agevolare il lavoro dell'installatore.
Ogni dettaglio è fondamentale, lo è da sempre, per questo motivo la nostra struttura è eseguita con uno stampo std con passo da 80 cm e due millimetri di spessore; eseguita con nervature, angoli, pieghe ed imcastri per aumentare la robustezza strutturale; più contrafforte posteriore; predisposta con forature (skimmer, fari, bocchette) cieche.
Viti di regolazione sul fondo permettono all'installatore un accoppiamento perfetto tra i pannelli in modo orizzontale, sul contrafforte posteriore, invece, è presente un asola più un foro per un posizionamento millimetrico in modo verticale.
Inoltre il MODULO 80 si presta a tutte le tecnologia: skimmer o bordo sfioro, con possibilità di altezze e svariate opzioni.

DESCRIPTION
STRUCTURE: All installation have as a starting point a structure, a frame, a base.
Aqua Industrial Group present the "MODULO 80"; a structure designed and built in house, the result of experiemce, knowledge and awareness, respecting all applicable regulations.
*MODULO 80 is a **self-supporting** structure built specifically for the swimming pool market, every single detail is designed to facilitate the work of the builder.*
Every details is important, it always been, for this reason our structure is made with a std molt with a 80cm pitch and 2 millimeters with ribs, corners, bends to imcrease the structural strength, plus back support; prepared with blind holes (skimmers, lights, nozzles).
Adjustment screws on the bottom allow to the builder a perfect match between the panels horizontally; and on the back support , there is a loop hole more another hole for a millimeter positioning vertically.
Furthermore MODULO 80 lends itself to all the technology: skimmer or overflow, with the possibility of heights and various options.

CARATTERISTICHE TECNICHE
- Pannello prodotto con lega di acciaio, magnesio
- Produzione industriale std con passo da 80 cm x 2 mm di spessore
- Altezze differenti 120-130-140-150
- Struttura Rettilinea e Forma libera
- Sistema a Skimmer o Bordo Sfioratore
- Completa con forature, viti, dadi, tasselli ecc.
- Regolazione tramite 2 viti per facilitarne l'accoppiamento
- Asola sul contrafforte per facilitare la messa in bolla
- Doppia guarnizione sugli articoli ABS

TECHNICAL FEATURES
- *Panel produced with steel alloy and magnesium*
- *Industrial production std with pitch 80cm x 2 mm of thik*
- *Heights different 120-130-140-150*
- *Structure straight or free form*
- *Systems with Skimmers or Over flow*
- *Complete with holes, screws nuts, bolts etc.*
- *Adjustment with 2 screws for easy coupling*
- *Loop hole on back support for easily leveling*
- *Double gasket on ABS articles*

APPROFONDIMENTI/*DETAILS*
I codici "KIT" vengono consegnati completi di tutto il materiale necessario
The codes "KIT" are delivered complete with all the necessary materials

Codice/*Code*	Descrizione/*Description*	*Unit*
800120000IL	Pannello piano senza fori L80 H 120 IL/ *Flat panel without hole l80*	NR
800120002IL	Pannello piano foro skimmer sfioratore L80 H 120 IL/ *Flat panel with overflow skimmer hole l80*	NR
800120ASPIL	Pannello piano per aspiaf. L80 H 120 IL/ *Flat panel for mud suction nozzle l80*	NR
800120003IL	Pannello piano foro faro classic L80 H 120 IL/ *Flat panel with classic light hole l80*	NR
800120090IL	Pannello ad angolo 90° senza fori 40x40 H 120 IL/ *90° Corner panel without hole 40x40*	NR
800120007IL	Contrafforte H120 IL/ *Back support h120*	NR
800800024B	Viti 12x20 zn br/ *Screw 12x20 zn br*	NR
800800025B	Viti m 12x60 zn br/ *Screw m 12x60 zn br*	NR
800800002C	Dadi m 12 zn quadro/ *Nuts m 12 zn square*	NR
800800026C	Tassello metallico inox/ *Metal anchor bolt*	NR
800800023V	Viti m 8x60 zn/ *Screw m 8x60 zn*	NR
800800023S	Spessore 2mm di regolazione/ *2Mm spacer for adjustments*	NR

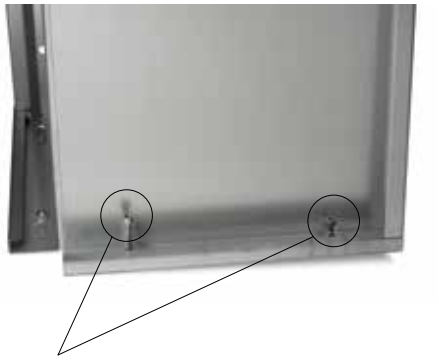

Viti di regolazione livello posa pannelli
Panel positioning level adjustment screws



Sistema a imcastro senza saldature
Snap-on system without welds

Inserti per viti di regolazione canale sfioratore
Inserts for overflow channel adjustment screws

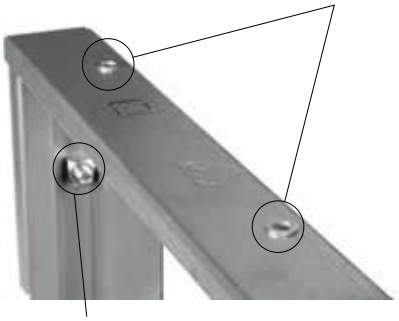

Dado quadro per accoppiamento pannelli
(non nesessita di chiave)
Square nut for panel coupling
(no need of wremch)

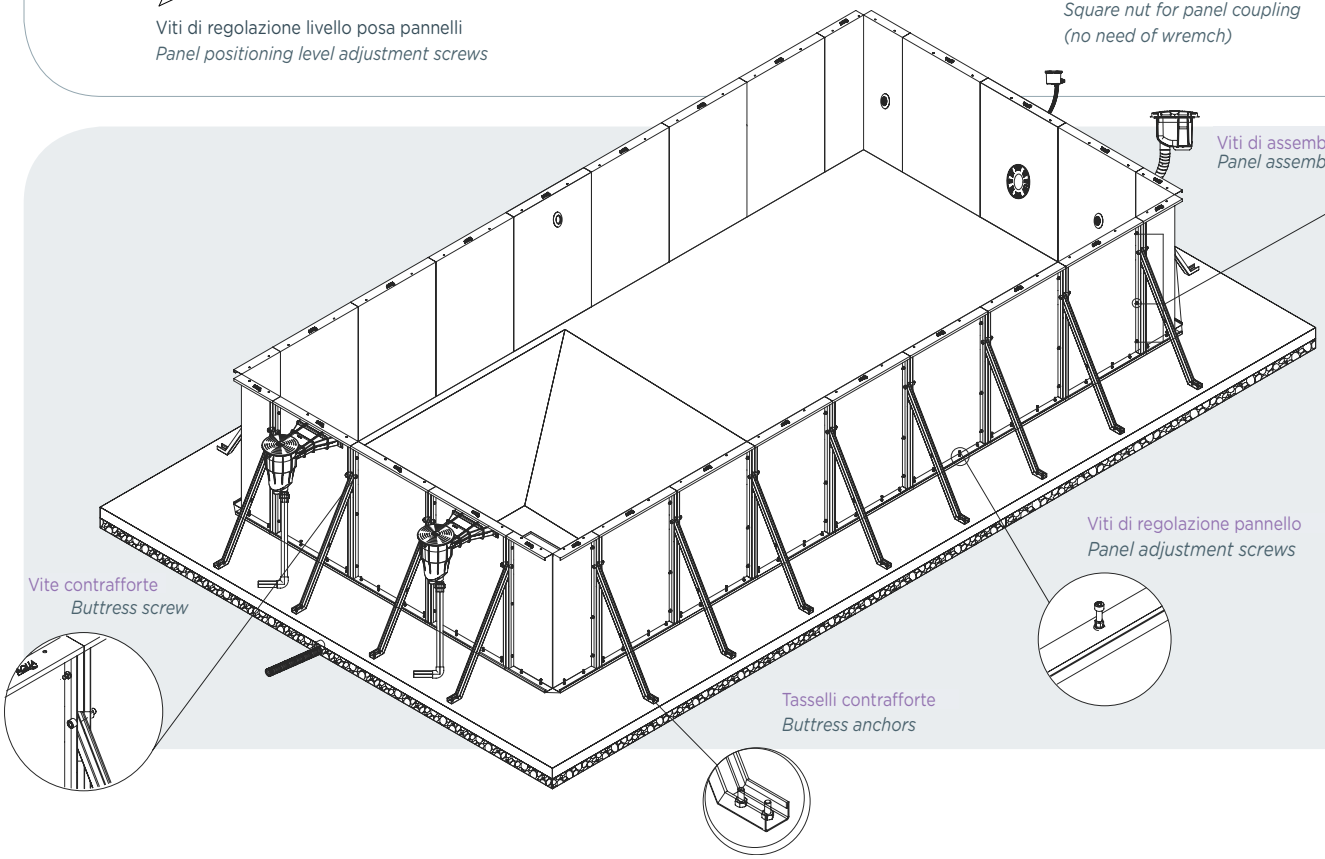

MODULO 80 STRAIGHT H120

I pannelli MODULO 80 diritti sono progettati per facilitare la costruzione di piscine rettangolari e poligonali, sia nella tecnologia con bordo sfioratore che nella versione ad skimmer.

Straight MODULO 80 panels are designed to facilitate the construction of rectangular and polygonal pools with overflow edge or skimmer technology.

Pannelli MODULO 80 diritti in magnelis spessore 2 mm/ *Straight MODULO 80 magnelis panels 2 mm thickness*

Codice/*Code*	Descrizione/*Description*	*Price (€)*
800120000IL	Pannello piano senza fori I80/*Flat panel without holes I80*	
800120060IL	Pannello piano senza fori I60/*Flat panel without holes I60*	
800120050IL	Pannello piano senza fori I50/*Flat panel without holes I50*	
800120040IL	Pannello piano senza fori I40/*Flat panel without holes I40*	
800120035IL	Pannello piano senza fori I35/*Flat panel without holes I35*	

Pannelli diritti in magnelis sp 2 mm altezza h 120 cm con forature accessori/ *Straight magnelis panels 2 mm thickness 120 cm height with holes for accessories*

Codice/*Code*	Descrizione/*Description*	*Price (€)*
800120002IL	Pannello piano foro skimmer sfioratore I 80/*Flat panel with overflow skimmer hole I 80*	
800120005IL	Pannello piano foro skimmer classic I 80/*Flat panel with classic skimmer hole I 80*	
800120001IL	Pannello piano foro bocchetta/spot I80/*Flat panel with nozzle/spot light hole I80*	
800120003IL	Pannello piano foro faro classic I 80/*Flat panel with classic light hole I 80*	
800120ASPIL	Pannello piano per aspiaf. L80/*Flat panel for mud suction nozzle L80*	
800120006IL	Pannello piano foro nuoto cc I80/*Flat panel with counter-current swimming system hole I80*	
800120602IL	Pannello piano foro skimmer sfioro I 60/*Flat panel with overflow skimmer hole I 60*	
800120605IL	Pannello piano foro skimmer classic I 60/*Flat panel with classic skimmer hole I 60*	
800120601IL	Pannello piano foro bocchetta I 60/*Flat panel with nozzle hole I 60*	
800120A60IL	Pannello piano foro aspirafango I 60/*Flat panel with mud suction nozzle hole I 60*	
800120011IL	Pannello piano foro faro par 56 I 60/*Flat panel with par 56 light hole I 60*	

Pannelli angolari in magnelis sp 2 mm altezza h 120 cm senza forature/ *Corner magnelis panels 2 mm thickness 120 cm height without holes*

Codice/*Code*	Descrizione/*Description*	*Price (€)*
800120090IL	Pannello ad angolo 90° senza fori 40x40/*90° corner panel without holes 40x40*	
800120275ILD	Pannello giunzione angolare I 80 pieno dx/*Corner junction full panel I 80 RH*	
800120275ILS	Pannello giunzione angolare I 80 pieno sx/*Corner junction full panel I 80 LH*	

Pannelli angolari in magnelis sp 2 mm altezza h 120 cm con forature accessori/ *Corner magnelis panels 2 mm thickness 120 cm height with holes for accessories*

Codice/*Code*	Descrizione/*Description*	*Price (€)*
800120SK3IL	Pannello ad angolo 90° foro sk. Angolo 40x40/*90° corner panel with sk. hole Corner 40x40*	
800120090IL	Pannello giunzione angolare I 80 pred. fori bocchette/*corner junction panel I 80 with inlet hole facilities*	

Pannelli angolari in magnelis sp 2 mm altezza h 120 cm senza forature/ *Corner magnelis panels 2 mm thickness 120 cm height without holes*

Codice/*Code*	Descrizione/*Description*	*Price (€)*
800120270IL	Pannello ad angolo 270° senza fori 40x40/*270° corner panel without holes 40x40*	

Pannelli angolari in magnelis sp 2 mm altezza h 120 cm con forature accessori/ *Corner magnelis panels 2 mm thickness 120 cm height with holes for accessories*

Codice/*Code*	Descrizione/*Description*	*Price (€)*
80012027BLD	Pannello ad angolo 270° foro bocchetta 40x40 dx/*270° corner panel with hole for nozzle 40x40 RH*	
80012027BLS	Pannello ad angolo 270° foro bocchetta 40x40 sx/*270° corner panel with hole for nozzle 40x40 LH*	

MODULO 80 FREEFORM H120

I pannelli MODULO 80 free form permettono di disegnare ogni forma di piscina sia nella tecnologia a bordo sfioratore che nella versione ad skimmer.

MODULO 80 free form panels allow building pools of any shape, with overflow edge or skimmer technology.

Pannelli free form in magnelis sp 2 mm altezza h 120 cm senza forature/ *Free form magnelis panels 2 mm thickness 120 cm height without holes*

Codice/*Code*	Descrizione/*Description*	*Price (€)*
800120FE0IL	Pannello free form senza fori I80/*Free form panel without holes I80*	
800060FE0IL	Pannello free form senza fori I60/*Free form panel without holes I60*	
800040FE0IL	Pannello free form senza fori I40/*Free form panel without holes I40*	

Pannelli free form in magnelis sp 2 mm altezza h 120 cm con forature accessori/ *Free form magnelis panels 2 mm thickness 120 cm height with holes for accessories*

Codice/*Code*	Descrizione/*Description*	*Price (€)*
800120FE2IL	Pannello free form foro skimmer sfioratore I 80/*Free form panel with overflow skimmer hole I 80*	
800120FE5IL	Pannello free form foro skimmer classic I 80/*Free form panel with classic skimmer hole I 80*	
800120FE1IL	Pannello free form foro bocchetta/spot I80/*Free form panel with nozzle/spot light hole I80*	
800120FEPIL	Pannello free form foro aspiafango I80/*Free form panel with mud suction nozzle hole I80*	
800120FE3IL	Pannello free form foro faro par 56 I 80/*Free form panel with par 56 light hole I 80*	
800120FE6IL	Pannello free form foro nuoto cc I80/*Free form panel with counter-current swimming system hole I80*	

Contrafforti e sp 2 mm per pannelli altezza h 120/ *Back support 2 mm thickness for panels height h 120*

Codice/*Code*	Descrizione/*Description*	*Price (€)*
800120007IL	Contrafforte h120/*Back support h120*	

Striscia sp 2 mm per pannelli free form/ *Strip 2 mm thickness for free form panels*

Codice/*Code*	Descrizione/*Description*	*Price (€)*
800120009I	Striscia I 2000 h 20 forata per rivetti/*Strip I 2000 h 20 with holes for rivets*	

Protezione per accessori/ *Protection for accessories*

Codice/*Code*	Descrizione/*Description*	*Price (€)*
800120005	Protezione skimmer/*Skimmer protection*	
800120006	Protezione faro/*Light protection*	

Viterie e tasselli di ancoraggio pannelli/ *Panel fastening nuts, bolts and anchors*

Codice/*Code*	Descrizione/*Description*	*Price (€)*
800800024B	Viti 12x20 zn br/ *Screws 12x20 zn br*	
800800025B	Viti m 12x60 zn br/ *Screws 12x60 zn br*	
800800023V	Viti m 8x60 zn/ *Screws m 8x60 zn*	
800800002C	Dadi m 12 zn quadro/ *Nuts m 12 zn square*	
800800023S	Spessore 2mm di regolazione/ *2 mm spacer for adjustments*	
800800026C	Tassello metallico ancoraggio/ *Metal anchor bolt*	

MODULO 80 STRAIGHT H140

I pannelli MODULO 80 diritti sono progettati per facilitare la costruzione di piscine rettangolari e poligonali, sia nella tecnologia con bordo sfioratore che nella versione ad skimmer.

Straight MODULO 80 panels are designed to facilitate the construction of rectangular and polygonal pools with overflow edge or skimmer technology.

Pannelli diritti in magnelis sp 2 mm altezza h 140 cm senza forature/ *Straight magnelis panels 2 mm thickness 140 cm height without holes*

Codice/*Code*	Descrizione/*Description*	*Price (€)*
800140000IL	Pannello piano senza fori I80/*Flat panel without holes I80*	
800140060IL	Pannello piano senza fori I60/*Flat panel without holes I60*	
800140050IL	Pannello piano senza fori I50/*Flat panel without holes I50*	
800140040IL	Pannello piano senza fori I40/*Flat panel without holes I40*	
800140035IL	Pannello piano senza fori I35/*Flat panel without holes I35*	

Pannelli diritti in magnelis sp 2 mm altezza h 140 cm con forature accessori/ *Straight magnelis panels 2 mm thickness 140 cm height with holes for accessories*

Codice/*Code*	Descrizione/*Description*	*Price (€)*
800140002IL	Pannello piano foro skimmer sfioratore I 80/ *Flat panel with overflow skimmer hole I 80*	
800140005IL	Pannello piano foro skimmer classic I 80/*Flat panel with classic skimmer hole I 80*	
800140001IL	Pannello piano foro bocchetta/spot I80/*Flat panel with nozzle/spot light hole I80*	
800140003IL	Piano foro faro classic I 80/*Flat panel with classic light hole I 80*	
800140ASPIL	Pannello piano per aspiaf. I80/*Flat panel for mud suction nozzle I80*	
800140006IL	Pannello piano foro nuoto cc I80/*Flat panel with counter-current swimming system hole I80*	
800140602IL	Pannello piano foro skimmer sfioro I 60/*Flat panel with overflow skimmer hole I 60*	
800140605IL	Pannello piano foro skimmer classic I 60/*Flat panel with classic skimmer hole I 60*	
800140601IL	Pannello piano foro bocchetta I 60/*Flat panel with nozzle hole I 60*	
800140A60IL	Pannello piano foro aspirafango I 60/*Flat panel with mud suction nozzle hole I 60*	
800140011IL	Pannello piano foro faro par 56 I 60/*Flat panel with par 56 light hole I 60*	

Pannelli angolari in magnelis sp 2 mm altezza h 140 cm senza forature/ *Corner magnelis panels 2 mm thickness 140 cm height without holes*

Codice/*Code*	Descrizione/*Description*	*Price (€)*
800140090IL	Pannello ad angolo 90° senza fori 40x40/*90° corner panel without holes 40x40*	
800140275ILD	Pannello giunzione angolare I 80 pieno dx/*Corner junction full panel I 80 RH*	
800140275ILS	Pannello giunzione angolare I 80 pieno sx/*Corner junction full panel I 80 LH*	

Pannelli angolari in magnelis sp 2 mm altezza h 140 cm con forature accessori/ *Corner magnelis panels 2 mm thickness 140 cm height with holes for accessories*

Codice/*Code*	Descrizione/*Description*	*Price (€)*
800140SK3IL	Pannello ad angolo 90° foro sk. angolo 40x40/*90° corner panel with sk. hole Corner 40x40*	
800140090IL	Pannello giunzione angolare I 80 pred. fori bocchette/*corner junction panel I 80 with inlet hole facilities*	

Pannelli angolari in magnelis sp 2 mm altezza h 140 cm senza forature/ *Corner magnelis panels 2 mm thickness 140 cm height without holes*

Codice/*Code*	Descrizione/*Description*	*Price (€)*
800140270IL	Pannello ad angolo 270° senza fori 40x40/*270° corner panel without holes 40x40*	

Pannelli angolari in magnelis sp 2 mm altezza h 140 cm con forature accessori/ *Corner magnelis panels 2 mm thickness 140 cm height with holes for accessories*

Codice/*Code*	Descrizione/*Description*	*Price (€)*
80014027BLD	Pannello ad angolo 270° foro bocchetta 40x40 dx/*270° corner panel with hole for nozzle 40x40 RH*	
80014027BLS	Pannello ad angolo 270° foro bocchetta 40x40 sx/*270° corner panel with hole for nozzle 40x40 LH*	

MODULO 80 FREEFORM H140

I pannelli MODULO 80 free form permettono di disegnare ogni forma di piscina sia nella tecnologia a bordo sfioratore che nella versione ad skimmer.

MODULO 80 free form panels allow building pools of any shape, with overflow edge or skimmer technology.

Pannelli FREE FORM in magnelis sp 2 mm altezza h 140 cm senza forature/ *FREE FORM magnelis panels 2 mm thickness 140 cm height without holes*

Codice/*Code*	Descrizione/*Description*	*Price (€)*
800140FE0IL	Pannello free form senza fori l80/*Pannello free form senza fori l80*	
800460FE0IL	Pannello free form senza fori l60/*Pannello free form senza fori l60*	
800440FE0IL	Pannello free form senza fori l40/*Pannello free form senza fori l40*	

Pannelli free form in magnelis sp 2 mm altezza h 140 cm con forature accessori/ *Free form magnelis panels 2 mm thickness 140 cm height with holes for accessories*

Codice/*Code*	Descrizione/*Description*	*Price (€)*
800140FE2IL	Pannello free form foro skimmer sfioratore l 80/*Free form panel with overflow skimmer hole l 80*	
800140FE5IL	Pannello free form foro skimmer classic l 80/*Free form panel with classic skimmer hole l 80*	
800140FE1IL	Pannello free form foro bocchetta/spot l80/*Free form panel with nozzle/spot light hole l80*	
800140FEPIL	Pannello free form foro aspiafango l80/*Free form panel with mud suction nozzle hole l80*	
800140FE3IL	Pannello free form foro faro par 56 l 80/*Free form panel with par 56 light hole l 80*	
800140FE6IL	Pannello free form foro nuoto cc l80/*Free form panel with counter-current swimming system hole l80*	

Contrafforti e sp 2 mm per pannelli altezza h 140/ *Back support 2 mm thickness for panels height h 140*

Codice/*Code*	Descrizione/*Description*	*Price (€)*
800140007IL	Contrafforte h1 40/*Back support h140*	

Striscia sp 2 mm per pannelli free form/ *Strip 2 mm thickness for free form panels*

Codice/*Code*	Descrizione/*Description*	*Price (€)*
800120009I	Striscia l 2000 h 20 forata per rivetti/*Strip l 2000 h 20 with holes for rivets*	

Protezione per accessori/ *Protection for accessories*

Codice/*Code*	Descrizione/*Description*	*Price (€)*
800120005	Protezione skimmer/*Skimmer protection*	
800120006	Protezione faro/*Light protection*	

Viterie e tasselli di ancoraggio pannelli/ *Panel fastening nuts, bolts and anchors*

Codice/*Code*	Descrizione/*Description*	*Price (€)*
800800024B	Viti 12x20 zn br/ *Screws 12x20 zn br*	
800800025B	Viti m 12x60 zn br/ *Screws 12x60 zn br*	
800800023V	Viti m 8x60 zn/ *Screws m 8x60 zn*	
800800002C	Dadi m 12 zn quadro/ *Nuts m 12 zn square*	
800800023S	Spessore 2mm di regolazione/ *2 mm spacer for adjustments*	
800800026C	Tassello metallico ancoraggio/ *Metal anchor bolt*	

OVERFLOW REGULA

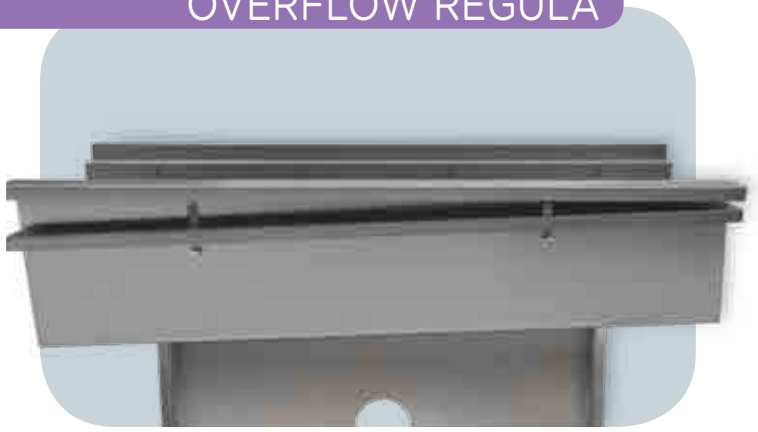

Il canale bordo sfioratore REGULA è una assoluta novità di Aqua Pool Division, facilmente utilizzabile con i pannelli MODULO 80. Il canale sfioratore può essere regolato da una profondità minima di 17 cm ad un Max di 25 cm inoltre regolato in pendenza nelle direzioni delle pilette (d.125) si realizzerà un canale con portata di acqua superiore. Eseguire i collettori in prossimità della vasca di compenso con un risparmio importante di tempo e materiali.
Il canale sfioratore regolabile può ospitare le griglie in pietra con sfioro sopra griglia e sotto bordo oppure la più tradizionale griglia da 25 cm. La parte interna dovrà essere rivestita con telo in pvc per garantire l'impermeabilità.

The overflow edge channel REGULA is a new product by Aqua Pool Division, which can be easily used with MODULO 80 panels. The depth of the overflow channel can be adjusted from 17 cm up to 25 cm and can be installed with a slight slope towards the drains (d.125) to obtain a higher flow rate. Manifolds can be installed near the compensation tank to save time and materials. The adjustable overflow channel can be matched with stone grids with overflow over the grid and under the edge, or with a traditional 25 cm grid. It must be lined with PVC sheet to guarantee waterproofing.

Canale sfioratore rettilineo REGULA senza piletta/ *Straight overflow channel REGULA without drain*

Codice/*Code*	Descrizione/*Description*	*Price (€)*
802100005	Canale sfioratore diritto mt 2/ *Straight overflow channel 2 m*	
802100006	Canale sfioratore diritto mt 1.5/ *Straight overflow channel 1.5 m*	
802100007	Canale sfioratore diritto mt 1/ *Straight overflow channel 1 m*	
802100008	Canale sfioratore diritto mt 0,5/ *Straight overflow channel 0.5 m*	

Canale sfioratore rettilineo REGULA con piletta D. 125/ *Straight overflow channel REGULA with drain D. 125*

Codice/*Code*	Descrizione/*Description*	*Price (€)*
802100161	Canale sfioratore diritto mt 2/ *Straight overflow channel 2 m*	
802100166	Canale sfioratore diritto mt 1.5/ *Straight overflow channel 1.5 m*	
802100163	Canale sfioratore diritto mt 1/ *Straight overflow channel 1 m*	

Angolo Canale sfioratore REGULA senza piletta/ *Corner overflow channel REGULA without drain*

Codice/*Code*	Descrizione/*Description*	*Price (€)*
802100013	Canale sfioratore ad angolo a 90° 50x50/ *90° corner overflow channel 50x50*	
802100015	Canale sfioratore ad angolo rovescio a 270° 50x50/ *270° inverted corner overflow channel 50x50*	

Canale sfioratore free form REGULA/ *Free form overflow channel REGULA*

Codice/*Code*	Descrizione/*Description*	*Price (€)*
802100009	Canale sfioratore free form mt.1,6/ *Free form overflow channel m 1.6*	
802100010	Canale sfioratore free form mt.1/ *Free form overflow channel m 1*	
802100011	Canale sfioratore free form mt.0,4/ *Free form overflow channel m 0.4*	

Accessori per Canale sfioratore REGULA/ *Accessories for REGULA overflow channel*

Codice/*Code*	Descrizione/*Description*	*Price (€)*
802100016	Squadra di sostegno canale sfioratore/ *Overflow channel support bracket*	
802100017	Chiusura testa canale destra/ *RH channel cap*	
802100018	Chiusura testa canale sinistra/ *LH channel cap*	
802100021	Vite testa extra bassa 4,2x13 autoforante per fissaggi/ *Self-drilling ultra low head screw 4.2x13 for fastenings*	
800100176	Piastra forata per piletta d.125/ *Drilled plate for drain d.125*	

CA OVERFLOW FORMWORK



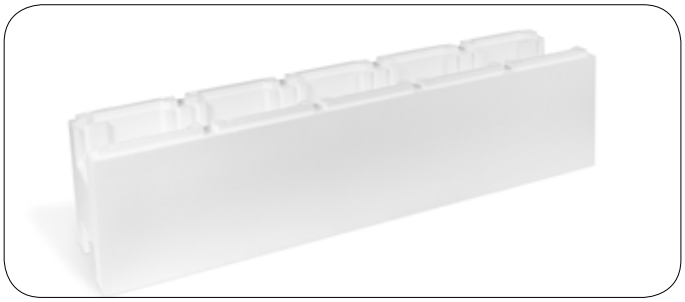



CAMPO DI UTILIZZO

Struttura in Casseri modulari per piscine pubbliche e private con tecnologia a bordo sfioratore

DESCRIZIONE

Sistema di costruzione in casseri il polistirene espanso sintetizzato (EPS) .Questo sistema tramite i casseri diritti o pretagliati permette la realizzazione di piscine di qualsiasi dimensione e forma. Tramite facili operazioni di taglio o forature da realizzare in cantiere è possibile inserire gli accessori ad incasso quali skimmer, bocchette, fari, ecc.

CARATTERISTICHE TECNICHE

Secondo allegato ZA della norma UNI EN 13163:2008
Conduttività termica (10 campioni): λ_{mean} 0,0332 W/mK
Deviazione standard (10 misure): s_λ 0,0006 W/mK
Sollecitazione a compressione di livello CS (10)150: σ_{10} ≥170 kPa
Assorbimento d'acqua a lungo periodo WL(T)5: W_{it} < 5,0%
Reazione al fuoco: euroclasse "E"
Emissione di sostanze pericolose: conforme

CONTEXT OF USE

Modular formwork structure for public and private pools with overflow edge technology

DESCRIPTION

Formwork structure in synthesised expanded polystyrene (EPS). With straight or pre-cut formworks, this system allows the construction of pools of any shape and dimension. Accessories such as skimmers, nozzles, lights, etc. can be easily fitted with easy cutting and drilling operations that can be performed on-site.

TECHNICAL FEATURES

Second ZA annex of UNI EN 13163:2008 standard
Thermal conductivity (10 samples): λ_{mean} *0,0332 W/mK*
Standard deviation (10 measurements): s_λ *0,0006 W/mK*
Compressive stress CS level (10)150: σ_{10} *≥170 kPa*
Long period water absorption WL(T)5: W_{it} *< 5,0%*
Reaction to fire: euroclass "E"
Emission of hazardous substances: compliant

Codice/*Code*	Dimensioni piscina AxB (mt)/*Dimensions LxH (mt)*	*Unit*	*Price (€)*
400400400Z	Cassero diritto 1250x300x250/ *Cassero diritto 1250x300x250*	NR	
400400401Z	Cassero pretagliato1250x300x250/ *Cassero pretagliato1250x300x250*	NR	
400400405Z	Cassero terminale/ *Cassero terminale*	NR	
400400412Z	Cassero inserto r 1.5/ *Cassero inserto r 1.5*	NR	
400400413Z	Cassero inserto r 2.0/ *Cassero inserto r 2.0*	NR	
400400414Z	Cassero inserto r 2,5/ *Cassero inserto r 2,5*	NR	
400400415Z	Cassero inserto r 3.0/ *Cassero inserto r 3.0*	NR	
400400416Z	Cassero inserto r 0/ *Cassero inserto r 0*	NR	

CA PREFABRICATED OVERFLOW

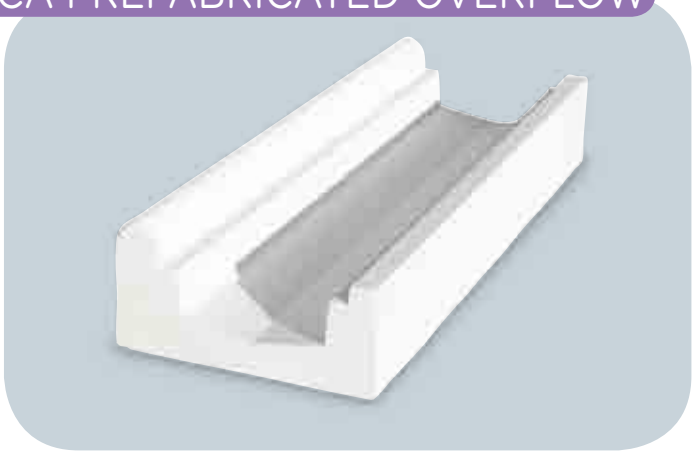

Bordi sfioratori prefabbricati in cemento
Prefabricated concrete overflow edges

CAMPO DI UTILIZZO
Piscine pubbliche e private con tecnologia a bordo sfioro realizzate con strutture in cemento o casseri in EPS

CONTEXT OF USE
Public and private pool with overflow edge technology and concrete or EPS formwork structure

DESCRIZIONE
Bordo prefabbricato in cemento per griglia larga 25 cm. Da impermeabilizzare con rivestimento in PVC o da verniciare con vernici epossidiche.

DESCRIPTION
Prefabricated concrete edge for wide grid 25 cm. Add PVC lining to ensure waterproofing or paint with epoxy coating.

CARATTERISTICHE TECNICHE
Bordo in cemento sagomato con spiaggetta rotonda con profondità da 180 cm-320cm-407cm lunghezza un 1 mt.

TECHNICAL FEATURES
Edge in shaped concrete with round beach with depth from 180 cm -320cm -407cm length 1 m.



Canale sfioratore senza piletta H 180/ *Overflow channel without drain H 180*

Codice/*Code*	Descrizione/*Description*	*Price (€)*
400400100P	Canale sfioratore mt. 1 con piletta Ø125mm/*Overflow channel mt. 1 with drain Ø125mm*	
400400101	Canale sfioratore diritto mt 0.33/*Straight overflow channel 0.33 m*	
400400102	Canale sfioratore angolo 90°/*90° corner overflow channel*	
400400103	Canale sfioratore angolo 270°/*270° corner overflow channel*	
400400104	Canale sfioratore terminale destro/*RH end overflow channel*	
400400105	Canale sfioratore terminale sinistro/*LH end overflow channel*	

Canale sfioratore senza piletta H 180/ *Overflow channel without drain H 180*

Codice/*Code*	Descrizione/*Description*	*Price (€)*
400400110	Canale sfioratore raggiato r.1.0 Mt.0.75/*Radial overflow channel r 1.0 m 0.75*	
400400111	Canale sfioratore raggiato r.1.5 mt.0.78/*Radial overflow channel r 1.5 m 0.78*	
400400112	Canale sfioratore raggiato r.2.0 mt.0.82/*Radial overflow channel r 2.0 m 0.82*	
400400113	Canale sfioratore raggiato r.2.5 mt.0.83/*Radial overflow channel r 2.5 m 0.83*	
400400114	Canale sfioratore raggiato r.3.0 mt.0.85/*Radial overflow channel r 3.0 m 0.85*	
400400115	Canale sfioratore raggiato r.3.5 mt.0.85/*Radial overflow channel r 3.5 m 0.85*	
400400116	Canale sfioratore raggiato r.4.0 mt.0.85/*Radial overflow channel r 4.0 m 0.85*	
400400117	Canale sfioratore raggiato r.4.5 mt.0.85/*Radial overflow channel r 4.5 m.0.85*	
400400118	Canale sfioratore raggiato r.5.0 mt.0.85/*Radial overflow channel r 5.0 m 0.85*	
400400119	Canale sfioratore raggiato r.6.0 mt.0.85/*Radial overflow channel r 6.0 m.0.85*	
400400120	Canale sfioratore raggiato r.7.0 mt.0.85/*Radial overflow channel r 7.0 m 0.85*	
400400121	Canale sfioratore raggiato r.8.0 mt.0.85/*Radial overflow channel r 8.0 m 0.85*	
400400125	Canale sfioratore raggiato r.1.5 rovescio mt.0.93/*Radial overflow channel r 1.5 inverted m 0.93*	
400400126	Canale sfioratore raggiato r.3.5 rovescio mt.0.93/*Radial overflow channel r 3.5 inverted m 0.93*	

Canale sfioratore senza piletta H 320/ *Overflow channel without drain H 320*

Codice/*Code*	Descrizione/*Description*	*Price (€)*
400400130P	Canale sfioratore dritto mt. 1 con piletta Ø125mm/*Straight overflow channel mt. 1 with drain Ø125mm*	
400400131	Canale sfioratore diritto mt 0.33/*Straight overflow channel 0.33 m*	
400400132	Canale sfioratore angolo 90°/*90° corner overflow channel*	
400400133	Canale sfioratore angolo 270°/*270° corner overflow channel*	

Piletta in PVC per canali sfioratori in cemento/ *PVC drain for concrete overflow channels*

Codice/*Code*	Descrizione/*Description*	*Price (€)*
400400145	Piletta in pvc d.90-110-125/*PVC drain d.90-110-125*	



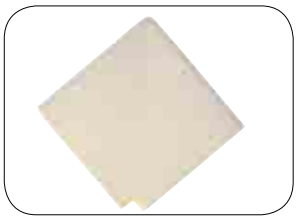

Codice/*Code*	Descrizione/*Description*	*UNIT*	*Price (€)*
400400150	Bordo diritto bianco liscio l 60 cm/*Straight white smooth edge l 60 cm*	NR	
400400151	Bordo diritto bianco liscio l 30 cm/*Straight white smooth edge l 30 cm*	NR	
400400152	Bordo angolo 90° bianco liscio l 0.10X0.10 cm/*90° corner white smooth edge l 0.10X0.10 cm*	NR	
400400153	Bordo angolo 270° bianco liscio l 0.40X0.40 cm/*270° corner white smooth edge l 0.40X0.40 cm*	NR	
400400154	Bordo angolo scala romana dx bianco liscio l 0.30X0.37 cm/*Roman step corner white smooth edge RH l 0.30X0.37 cm*	NR	
400400155	Bordo angolo scala romana sx bianco liscio l 0.30X0.37 cm/*Roman step corner white smooth edge LH l 0.30X0.37 cm*	NR	
400400160	Bordo angolo tondo r.0,15 L 0.25 cm/ *Radial edge r.0.15 L 25 cm*	NR	
400400161	Bordo raggiato r.0,25 L 27 cm/*Radial edge r.0.25 L 27 cm*	NR	
400400162	Bordo raggiato r.0,50 L 39 cm/*Radial edge r.0.50 L 39 cm*	NR	
400400163	Bordo raggiato r.0,75 L 42cm/*Radial edge r.0,75 L 42cm*	NR	
400400164	Bordo raggiato r.1.00 L 46 cm/*Radial edge r.1.00 L 46 cm*	NR	
400400165	Bordo raggiato r.1.25 L 48 cm/*Radial edge r.1.25 L 48 cm*	NR	
400400166	Bordo raggiato r.1.50 L 49 cm/*Radial edge r.1.50 L 49 cm*	NR	
400400167	Bordo raggiato r.1.60 L 50 cm/*Radial edge r.1.60 L 50 cm*	NR	
400400168	Bordo raggiato r.1.80 L .51 cm/*Radial edge r.1.80 L .51 cm*	NR	
400400169	Bordo raggiato r.2.00 L 52 cm/*Radial edge r.2.00 L 52 cm*	NR	
400400170	Bordo raggiato r.2.30 L 53 cm/*Radial edge r.2.30 L 53 cm*	NR	
400400171	Bordo raggiato r.2.50 L 53 cm/*Radial edge r.2.50 L 53 cm*	NR	
400400172	Bordo raggiato r.2.75 L 54cm/*Radial edge r.2.75 L 54cm*	NR	
400400173	Bordo raggiato r.3.00 L 54cm/*Radial edge r.3.00 L 54cm*	NR	
400400174	Bordo raggiato r.3.50 L 55cm/*Radial edge r.3.50 L 55cm*	NR	
400400175	Bordo raggiato r.4.00 L 55cm/*Radial edge r.4.00 L 55cm*	NR	
400400176	Bordo raggiato r.4.50 L 56cm/*Radial edge r.4.50 L 56cm*	NR	
400400177	Bordo raggiato r.5.00 L 57cm/*Radial edge r.5.00 L 57cm*	NR	
400400178	Bordo raggiato r.5.50 L 57cm/*Radial edge r.5.50 L 57cm*	NR	
400400179	Bordo raggiato r.6.00 L 57cm/*Radial edge r.6.00 L 57cm*	NR	
400400190	Bordo raggiato rovescio r.0.50 L 61 cm/*Inverted radial edge r.0.50 L 61 cm*	NR	
400400191	Bordo raggiato rovescio r.1.00 L 61 cm/*Inverted radial edge r.1.00 L 61 cm*	NR	
400400192	Bordo raggiato rovescio r.1.50 L 61 cm/*Inverted radial edge r.1.50 L 61 cm*	NR	
400400193	Bordo raggiato rovescio r.2.00 L 61 cm/*Inverted radial edge r.2.00 L 61 cm*	NR	
400400194	Bordo raggiato rovescio r.2.50 L 61 cm/*Inverted radial edge r.2.50 L 61 cm*	NR	
400400195	Bordo raggiato rovescio r.3.00 L 61 cm/*Inverted radial edge r.3.00 L 61 cm*	NR	
400400196	Bordo raggiato rovescio r.3.50 L 61 cm/*Inverted radial edge r.3.50 L 61 cm*	NR	
400400197	Bordo raggiato rovescio r.4.00 L 61 cm/*Inverted radial edge r.4.00 L 61 cm*	NR	
400400198	Bordo raggiato rovescio r.4.50 L 61 cm/*Inverted radial edge r.4.50 L 61 cm*	NR	
400400199	Bordo raggiato rovescio r.5.00 L 61 cm/*Inverted radial edge r.5.00 L 61 cm*	NR	
400400200	Bordo raggiato rovescio r.5.50 L 61 cm/*Inverted radial edge r.5.50 L 61 cm*	NR	
400400201	Bordo raggiato rovescio r.6.00 L 61 cm/*Inverted radial edge r.6.00 L 61 cm*	NR	
400490001	Supplemento lavorazione di sabbiatura/*Sanding process supplement*	NR	
400490002	Supplemento variante colore/*Colour variant supplement*	NR	





AQUA
INDUSTRIAL GROUP

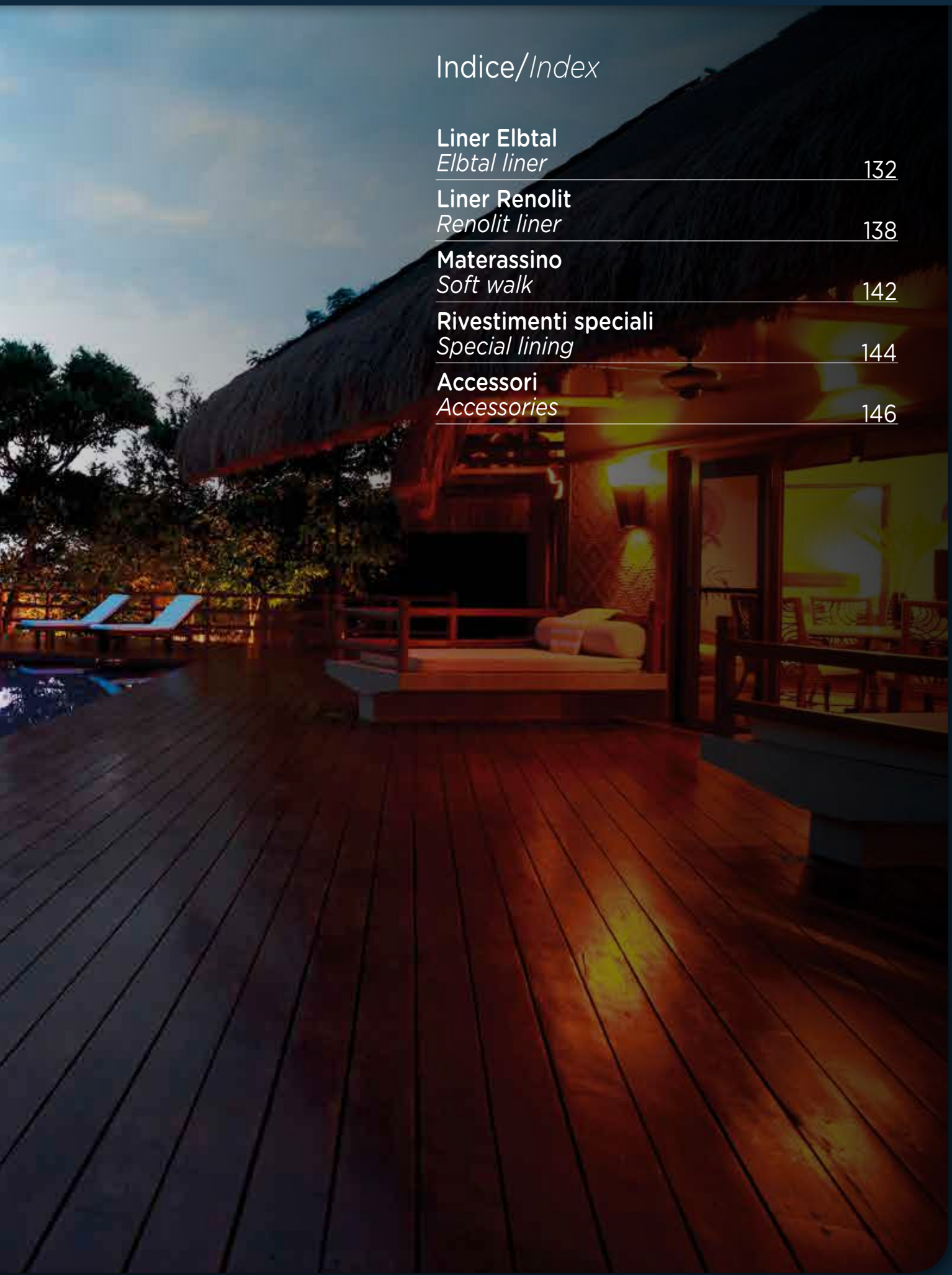

Indice/*Index*

Liner Elbtal
Elbtal liner 132

Liner Renolit
Renolit liner 138

Materassino
Soft walk 142

Rivestimenti speciali
Special lining 144

Accessori
Accessories 146

ELBTAL POOL LINING



Rivestimenti ELBTAL SBG 150, membrane flessibili per impermeabilizzazione fatti di cloruro di polivinile plastificato (PVC-P) rinforzato con fibre, come materiale di rivestimento per piscine

ELBTAL SBG 150 lining, flexible waterproofing membranes made in plasticized polyvinyl chloride (PVC-P) reinforced with fibers, to be used as pool lining

Quantità minima acquistabile di rivestimento (standard/antisdrucciolo): mezzo rotolo
Minimum quantity lining purchased (standard / non-slip): half a roll.

CAMPO DI UTILIZZO

Piscine pubbliche e private per rivestimento in membrane di PVC

Tecnologia a Skimmer e bordo sfioratore con rivestimento in membrane di PVC

CONTEXT OF USE

Public and private pools with PVC membrane lining

Skimmer and overflow edge technology with PVC membrane lining

DESCRIZIONE

Proprietà stabilizzato contro i raggi UV, resistente al freddo e resistente agli agenti atmosferici buona saldabilità esente da metalli pesanti e fisiologico ineccepibile secondo la norma EN 71/3 antimicrobicamente dotato resistente a tutti i prodotti chimici usuali per il trattamento dell'acqua nelle piscine (secondo le istruzioni chimiche).

DESCRIPTION

Properties: UV-resistant, resistant to cold temperatures and adverse weather conditions, good weldability, free from heavy metals, excellent results of physiological testing in compliance with EN 71/3, antimicrobial, resistant to all chemical products used for pool water treatment (according to chemical product instructions).

CARATTERISTICHE TECNICHE

Fabbricato in PVC, completamente riciclabile. Proprietà chimiche e meccaniche vengono assicurate dagli additivi rispettosi delle leggi internazionali. Il PVC non rilascia diossine nell'atmosfera e può essere riciclato mediante degassificazione, il PVC è normalmente riutilizzato per ulteriori pavimentazioni. Resistente e impermeabile, costruito con PVC rinforzato con uno spessore di 1,50mm assicura una perfetta tenuta della piscina. Liscio e piacevole al tatto, è durevole nel tempo e facile da mantenere. Stabile contro i raggi UV. Resistente al maltempo e al freddo. Antimicrobi. Saldabile. Privo di metalli pesanti e fisicamente testato secondo EN 71/3. Resistente ai prodotti per la pulizia della vasca e ai detergenti per la depurazione dell'acqua se effettuata attenendosi per fetta mente alle indicazioni e con una temperatura dell'acqua fino a 28°C.

TECHNICAL FEATURES

Made in fully recyclable PVC. Chemical and mechanical properties are ensured by additives in compliance with international regulations. PVC does not release dioxins into the atmosphere and can be recycled through degasification. After recycling, it is normally reused to produce materials for floor lining. Strong and waterproof, made in reinforced PVC with a thickness of 1.50mm, it guarantees excellent pool sealing. Smooth and pleasant to the touch, durable and low-maintenance. UV-resistant. Resistant to adverse weather conditions and cold temperatures. Antimicrobial. Weldable. Free from heavy metals and physically tested in compliance with EN 71/3. Resistant to pool detergents and water purification products, if these are used according to the instructions and with a water temperature up to 28°C.

NORMATIVE

Prodotto secondo EN 13967 CE 07 1349-CPD-036
Le piscine STG 200 Antiscivolo garantiscono, grazie alla loro superficie strutturata, la sicurezza di camminare su gradini, scalette, nell'area per bambini e nei bacini di passaggio. Le nostre STG 200 offrono i massimi standard in termini di sicurezza su superfici antiscivolo, confermati anche con il raggiungimento della classe di impiego C, secondo le certificazioni DIN 51097 e DIN EN 13451.

STANDARDS

Manufactured in compliance with EN 13967 CE 07 1349-CPD-036 Thanks to their textured surface, non-slip STG 200 pools ensure safe walking on steps, ladders, children's areas and other areas of the pool where users frequently walk. Our STG 200 pools offer excellent safety standards on non-slip surfaces, confirmed by the class C certification under DIN 51097 and DIN EN 13451 standards.

OPTIONAL

Codice/*Code*	Descrizione/*Description*	*Price (€)*
800800049	Applictore per PVC liquido/ *Liquid PVC applicator*	
808800026	Profilo in PVC Liner Look/ *Liner Look pool lining PVC profile*	
808800033	Materassino H 1500 L 15 mt sp.5 mm a cellula chiusa per pareti e fondo/*Closed-cell technology mat H 1500 L 15 m thickness 5 mm for walls and floor*	
808800034	Materassino H 1500 L 15 mt sp.10 mm a cellula chiusa per pareti e fondo/*Closed-cell technology mat H 1500 L 15 m thickness 10 mm for walls and floor*	

Codice/*Code*	Descrizione/*Description*	m²/*sq. m*	prezzo m²/ *price (sq. m)*
800800034	Rivestimento Elbtal azzurro mt.25x1.65/*Light blue Elbtal pool lining m25x1.65*	41.25	
800800035	Rivestimento Elbtal azzurro mt.25x2.00/*Light blue Elbtal pool lining m25x2.00*	50.00	
800800036	Rivestimento Elbtal antiscivolo azzurro mt.10x1.65/*Non-slip light blue Elbtal pool lining m10x1.65*	16.50	
800800062E	PVC Liquido azzurro kg . 1/*Light blue liquid PVC kg. 1*		
800800038	Rivestimento Elbtal blu mt.25x1.65/*Blue Elbtal pool lining m25x1.65*	41.25	
800800039	Rivestimento Elbtal blu mt.25x2.00/*Blue Elbtal pool lining m25x2.00*	50.00	
800800040	Rivestimento Elbtal antiscivolo blu mt.10x1.65/*Non-slip blue Elbtal pool lining m10x1.65*	16.50	
800800061E	PVC Liquido blu kg . 1/*Blue liquid PVC kg. 1*		
800800204	Rivestimento Elbtal verde mt.25x1.65/*Green Elbtal pool lining m25x1.65*	41.25	
800800252	Rivestimento Elbtal antiscivolo verde mt.10x1.65/*Non-slip green Elbtal pool lining m10x1.65*	16.50	
800800063E	PVC Liquido verde kg . 1/*Green liquid PVC kg. 1*		
800800205	Rivestimento Elbtal bianco mt.25x1.65/*White Elbtal pool lining m25x1.65*	41.25	
800800253	Rivestimento Elbtal antiscivolo bianco mt.10x1.65/*Non-slip white Elbtal pool lining m10x1.65*	16.50	
800800053E	PVC Liquido bianco kg . 1/*White liquid PVC kg. 1*		
800800207	Rivestimento Elbtal grigio mt.25x1.65/*Grey Elbtal pool lining m25x1.65*	41.25	
800800254	Rivestimento Elbtal antiscivolo grigio mt.10x1.65/*Non-slip grey Elbtal pool lining m10x1.65*	16.50	
800800066E	PVC Liquido grigio kg . 1/*Grey liquid PVC kg. 1*		
800800208	Rivestimento Elbtal grigio scuro mt.25x1.65/*Dark grey Elbtal pool lining m25x1.65*	41.25	
800800255	Rivestimento Elbtal antiscivolo grigio scuro mt.10x1.65/*Non-slip dark grey Elbtal pool lining m10x1.65*	16.50	
800800067E	PVC Liquido grigio scuro kg . 1/*Dark grey liquid PVC kg. 1*		
800800030	Rivestimento Elbtal sabbia mt.25x1.65/*Sand Elbtal pool lining m25x1.65*	41.25	
800800031	Rivestimento Elbtal sabbia mt.25x2.00/*Sand Elbtal pool lining m25x2.00*	50.00	
800800032	Rivestimento Elbtal antiscivolo sabbia mt.10x1.65/*Non-slip sand Elbtal pool lining m10x1.65*	16.50	
800800065E	PVC Liquido sabbia kg . 1/*Sand liquid PVC kg. 1*		
800800211	Rivestimento Elbtal nero mt.25x1.65/*Black Elbtal pool lining m25x1.65*	41.25	
800800257	Rivestimento Elbtal antiscivolo nero mt.10x1.65/*Non-slip black Elbtal pool lining m10x1.65*	16.50	
800800064E	PVC Liquido nero kg . 1/*Black liquid PVC kg. 1*		
808800040	Solvente thf lt.1/*THF thinner l 1*		
808800025	Profilo in PVC 9x3 mt.50/*PVC profile 9x3 mt.50*		

ELBTAL POOL LINING



Rivestimenti ELBTAL SBG Dream Island, membrane flessibili per impermeabilizzazione fatti di cloruro di polivinile plastificato (PVC-P) rinforzato con fibre, come materiale di rivestimento per piscine

ELBTAL SBG Dream Island lining, flexible waterproofing membranes made in plasticized polyvinyl chloride (PVC-P) reinforced with fibers, to be used as pool lining

Quantità minima acquistabile di rivestimento (standard/antisdrucciolo): mezzo rotolo
Minimum quantity lining purchased (standard / non-slip): half a roll.

CAMPO DI UTILIZZO

Piscine pubbliche e private per rivestimento in membrane di PVC

Tecnologia a Skimmer e bordo sfioratore con rivestimento in membrane di PVC

CONTEXT OF USE

Public and private pools with PVC membrane lining

Skimmer and overflow edge technology with PVC membrane lining

DESCRIZIONE

Il rivestimento ISLAND DREAMS dona alla piscina un aspetto naturale. È certificato antiscivolo, per cui può essere posato sui gradini e sulle spiagge d'ingresso. Grazie al suo particolare rivestimento superficiale può essere posato anche fuori acqua e sui bagno asciuga della piscina.

DESCRIPTION

The coating ISLAND DREAMS gives the pool a natural look. It is non-slip certificate, so it can be laid on the steps and at the entrances to the beaches. Thanks to its special surface coating can also be placed out of the water and on the shore of the pool.

CARATTERISTICHE TECNICHE

Fabbricato in PVC, completamente riciclabile. Proprietà chimiche e meccaniche vengono assicurate dagli additivi rispettosi delle leggi internazionali. Il PVC non rilascia diossine nell'atmosfera e può essere riciclato mediante degassificazione, il PVC è normalmente riutilizzato per ulteriori pavimentazioni. Resistente e impermeabile, costruito con PVC rinforzato con uno spessore di 1,50mm assicura una perfetta tenuta della piscina. Liscio e piacevole al tatto, è durevole nel tempo e facile da mantenere. Stabile contro i raggi UV. Resistente al maltempo e al freddo. Antimicrobi. Saldabile. Privo di metalli pesanti e fisicamente testato secondo EN 71/3. Resistente ai prodotti per la pulizia della vasca e ai detergenti per la depurazione dell'acqua se effettuata attenendosi per fetta mente alle indicazioni e con una temperatura dell'acqua fino a 28°C.

TECHNICAL FEATURES

Made in fully recyclable PVC. Chemical and mechanical properties are ensured by additives in compliance with international regulations. PVC does not release dioxins into the atmosphere and can be recycled through degasification. After recycling, it is normally reused to produce materials for floor lining. Strong and waterproof, made in reinforced PVC with a thickness of 1.50mm, it guarantees excellent pool sealing. Smooth and pleasant to the touch, durable and low-maintenance. UV-resistant. Resistant to adverse weather conditions and cold temperatures. Antimicrobial. Weldable. Free from heavy metals and physically tested in compliance with EN 71/3. Resistant to pool detergents and water purification products, if these are used according to the instructions and with a water temperature up to 28°C.

NORMATIVE

Prodotto secondo EN 13967 CE 07 1349-CPD-036
Le piscine STG 200 Antiscivolo garantiscono, grazie alla loro superficie strutturata, la sicurezza di camminare su gradini, scalette, nell'area per bambini e nei bacini di passaggio. Le nostre STG 200 offrono i massimi standard in termini di sicurezza su superfici antiscivolo, confermati anche con il raggiungimento della classe di impiego C, secondo le certificazioni DIN 51097 e DIN EN 13451.

STANDARDS

Manufactured in compliance with EN 13967 CE 07 1349-CPD-036 Thanks to their textured surface, non-slip STG 200 pools ensure safe walking on steps, ladders, children's areas and other areas of the pool where users frequently walk. Our STG 200 pools offer excellent safety standards on non-slip surfaces, confirmed by the class C certification under DIN 51097 and DIN EN 13451 standards.

OPTIONAL

Codice/*Code*	Descrizione/*Description*	*Price (€)*
800800049	Applictore per PVC liquido/ *Liquid PVC applicator*	
808800026	Profilo in PVC Liner Look/ *Liner Look pool lining PVC profile*	
808800033	Materassino H 1500 L 15 mt sp.5 mm a cellula chiusa per pareti e fondo/*Closed-cell technology mat H 1500 L 15 m thickness 5 mm for walls and floor*	
808800034	Materassino H 1500 L 15 mt sp.10 mm a cellula chiusa per pareti e fondo/*Closed-cell technology mat H 1500 L 15 m thickness 10 mm for walls and floor*	


CAPRI


HAWAII


BALI


TAHITI

Codice/*Code*	Descrizione/*Description*	*Price (€)*
800800259	RIVEST. ELBE ISLAND DREAMS CAPRI - H 1,60 x 20 m. – spess. 1,5 mm. *ELBE ISLAND DREAMS CAPRI POOL LINING - H 1,60 X 20 m. - thick. 1,5 mm.*	
800800068	PVC LIQUIDO CAPRI- 1 Kg. *Liquid PVC CAPRI- 1 Kg.*	
800800261	RIVEST. ELBE ISLAND DREAMS HAWAII - H 1,60 x 20 m. – spess. 1,5 mm. *ELBE ISLAND DREAMS HAWAII POOL LINING - H 1,60 X 20 m. - thick. 1,5 mm.*	
800800069	PVC LIQUIDO HAWAIII- 1 Kg. *Liquid PVC HAWAII- 1 Kg.*	
800800260	RIVEST. ELBE ISLAND DREAMS BALI - H 1,60 x 20 m. – spess. 1,5 mm. *ELBE ISLAND DREAMS BALI POOL LINING - H 1,60 X 20 m. - thick. 1,5 mm.*	
800800068	PVC LIQUIDO BALI- 1 Kg. *Liquid PVC BALI- 1 Kg.*	
800800258	RIVEST. ELBE ISLAND DREAMS TAHITI - H 1,60 x 20 m. – spess. 1,5 mm. *ELBE ISLAND DREAMS TAHITI POOL LINING - H 1,60 X 20 m. - thick. 1,5 mm.*	
800800073	PVC LIQUIDO TAHITI- 1 Kg. *Liquid PVC THAITI- 1 Kg.*	

ELBTAL POOL LINING



Rivestimenti ELBTAL SBG Elite, membrane flessibili per impermeabilizzazione fatti di cloruro di polivinile plastificato (PVC-P) rinforzato con fibre, come materiale di rivestimento per piscine

ELBTAL SBG Elite lining, flexible waterproofing membranes made in plasticized polyvinyl chloride (PVC-P) reinforced with fibers, to be used as pool lining

Quantità minima acquistabile di rivestimento (standard/antisdrucciolo): mezzo rotolo
Minimum quantity lining purchased (standard / non-slip): half a roll.

CAMPO DI UTILIZZO

Piscine pubbliche e private per rivestimento in membrane di PVC

Tecnologia a Skimmer e bordo sfioratore con rivestimento in membrane di PVC

CONTEXT OF USE

Public and private pools with PVC membrane lining

Skimmer and overflow edge technology with PVC membrane lining

DESCRIZIONE

Il rivestimento ELITE è un'ottima barriera contro le creme solari, grazie alla sua particolare laccatura superficiale.
È resistente ai prodotti chimici e resiste allo scolorimento.

DESCRIPTION

The ELITE coating is an excellent barrier against sunscreens due to its special surface lacquering.
It is resistant to chemicals and resists fading.

CARATTERISTICHE TECNICHE

Fabbricato in PVC, completamente riciclabile. Proprietà chimiche e meccaniche vengono assicurate dagli additivi rispettosi delle leggi internazionali. Il PVC non rilascia diossine nell'atmosfera e può essere riciclato mediante degassificazione, il PVC è normalmente riutilizzato per ulteriori pavimentazioni. Resistente e impermeabile, costruito con PVC rinforzato con uno spessore di 1,50mm assicura una perfetta tenuta della piscina. Liscio e piacevole al tatto, è durevole nel tempo e facile da mantenere. Stabile contro i raggi UV. Resistente al maltempo e al freddo. Antimicrobi. Saldabile. Privo di metalli pesanti e fisicamente testato secondo EN 71/3. Resistente ai prodotti per la pulizia della vasca e ai detergenti per la depurazione dell'acqua se effettuata attenendosi per fetta mente alle indicazioni e con una temperatura dell'acqua fino a 28°C.

TECHNICAL FEATURES

Made in fully recyclable PVC. Chemical and mechanical properties are ensured by additives in compliance with international regulations. PVC does not release dioxins into the atmosphere and can be recycled through degasification. After recycling, it is normally reused to produce materials for floor lining. Strong and waterproof, made in reinforced PVC with a thickness of 1.50mm, it guarantees excellent pool sealing. Smooth and pleasant to the touch, durable and low-maintenance. UV-resistant. Resistant to adverse weather conditions and cold temperatures. Antimicrobial. Weldable. Free from heavy metals and physically tested in compliance with EN 71/3. Resistant to pool detergents and water purification products, if these are used according to the instructions and with a water temperature up to 28°C.

NORMATIVE

Prodotto secondo EN 13967 CE 07 1349-CPD-036
Le piscine STG 200 Antiscivolo garantiscono, grazie alla loro superficie strutturata, la sicurezza di camminare su gradini, scalette, nell'area per bambini e nei bacini di passaggio. Le nostre STG 200 offrono i massimi standard in termini di sicurezza su superfici antiscivolo, confermati anche con il raggiungimento della classe di impiego C, secondo le certificazioni DIN 51097 e DIN EN 13451.

STANDARDS

Manufactured in compliance with EN 13967 CE 07 1349-CPD-036
Thanks to their textured surface, non-slip STG 200 pools ensure safe walking on steps, ladders, children's areas and other areas of the pool where users frequently walk. Our STG 200 pools offer excellent safety standards on non-slip surfaces, confirmed by the class C certification under DIN 51097 and DIN EN 13451 standards.

OPTIONAL

Codice/*Code*	Descrizione/*Description*	*Price (€)*
800800049	Applictore per PVC liquido/ *Liquid PVC applicator*	
808800026	Profilo in PVC Liner Look/ *Liner Look pool lining PVC profile*	
808800033	Materassino H 1500 L 15 mt sp.5 mm a cellula chiusa per pareti e fondo/*Closed-cell technology mat H 1500 L 15 m thickness 5 mm for walls and floor*	
808800034	Materassino H 1500 L 15 mt sp.10 mm a cellula chiusa per pareti e fondo/*Closed-cell technology mat H 1500 L 15 m thickness 10 mm for walls and floor*	


WHITE ARTIC


SAND BEACH

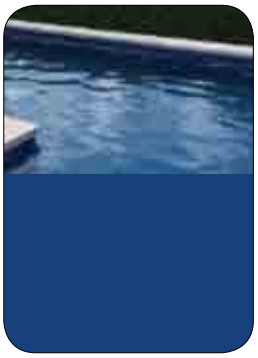
DEEP SEA


BLUE SKY

Codice/*Code*	Descrizione/*Description*	*Price (€)*
800800262	RIVEST. ELBE ELITE WHITE ARTIC - H 1,65 x 25 m. *ELBE ELITE WHITE ARTIC POOL LINING - H 1,65 X 25 m.*	
800800266	RIVEST. ELBE ELITE WHITE ARTIC ANTISDR - H 1,65 x 10 m. *NON/SLIP ELBE ELITE WHITE ARTIC POOL LINING - H 1,65 X 10 m.*	
800800074	PVC LIQUIDO WHITE ARTIC - 1 Kg. *Liquid PVC WHITE ARTIC - 1 Kg.*	
800800263	RIVEST. ELBE ELITE SAND BEACH - H 1,65 x 25 m. *ELBE ELITE SAND BEACH POOL LINING - H 1,65 X 25 m.*	
800800267	RIVEST. ELBE ELITE SAND BEACH ANTISDR - H 1,65 x 10 m. *NON/SLIP ELBE ELITE SAND BEACH POOL LINING - H 1,65 X 10 m.*	
800800075	PVC LIQUIDO SAND BEACH - 1 Kg. *Liquid PVC SAND BEACH - 1 Kg.*	
800800264	RIVEST. ELBE ELITE DEEP SEA - H 1,65 x 25 m. *ELBE ELITE DEEP SEA POOL LINING - H 1,65 X 25 m.*	
800800268	RIVEST. ELBE ELITE DEEP SEA ANTISDR - H 1,65 x 10 m. *NON/SLIP ELBE ELITE DEEP SEA POOL LINING - H 1,65 X 10 m.*	
800800076	PVC LIQUIDO DEEP SEA - 1 Kg. *Liquid PVC DEEP SEA - 1 Kg.*	
800800265	RIVEST. ELBE ELITE BLUE SKY - H 1,65 x 25 m. *ELBE ELITE BLUE SKY POOL LINING - H 1,65 X 25 m.*	
800800269	RIVEST. ELBE ELITE BLUE SKY ANTISDR - H 1,65 x 10 m. *NON/SLIP ELBE ELITE BLUE SKY POOL LINING - H 1,65 X 10 m.*	
800800077	PVC LIQUIDO BLUE SKY - 1 Kg. *Liquid PVC BLUE SKY - 1 Kg.*	

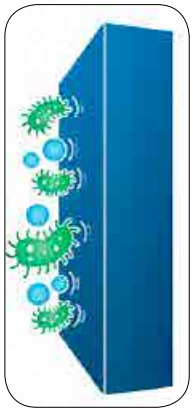

Resistente ai prodotti chimici e resiste allo scolorimento.
It is resistant to chemicals and resists fading.

RENOLIT POOL LINING



Quantità minima acquistabile di rivestimento (standard/anti-sdrucciolo): mezzo rotolo
Minimum quantity lining purchased (standard / non-slip): half a roll.

CAMPO DI UTILIZZO

Piscine pubbliche e private per rivestimento in membrane di PVC

Tecnologia a Skimmer e bordo sfioratore con rivestimento in membrane di PVC

CONTEXT OF USE

Public and private pools with PVC membrane lining

Skimmer and overflow edge technology with PVC membrane lining

DESCRIZIONE

Proprietà stabilizzato contro i raggi UV, resistente al freddo e resistente agli agenti atmosferici buona saldabilità esente da metalli pesanti e fisiologico ineccepibile secondo la norma EN 71/3 antimicrobicamente dotato resistente a tutti i prodotti chimici usuali per il trattamento dell'acqua nelle piscine (secondo le istruzioni chimiche).

DESCRIPTION

Properties: UV-resistant, resistant to cold temperatures and adverse weather conditions, good weldability, free from heavy metals, excellent results of physiological testing in compliance with EN 71/3, antimicrobial, resistant to all chemical products used for pool water treatment (according to chemical product instructions).

CARATTERISTICHE TECNICHE

Fabbricato in PVC, completamente riciclabile. Proprietà chimiche e meccani che vengono assicurate dagli additivi rispettosi delle leggi internazionali. Il PVC non rilascia diossine nell'atmosfera e può essere riciclato mediante degassificazione, il PVC è normalmente riutilizzato per ulteriori pavimentazioni. Resistente e impermeabile, costruito con PVC rinforzato con uno spessore di 1,50 mm assicura una perfetta tenuta della piscina. Liscio e piacevole al tatto, è durevole nel tempo e facile da mantenere. Stabile contro i raggi UV. Resistente al maltempo e al freddo. Antimicrobi. Saldabile. Privo di metalli pesanti e fisicamente testato secondo EN 71/3. Resistente ai prodotti per la pulizia della vasca e ai detergenti per la depurazione dell'acqua se effettuata attenendosi per fetta mente alle indicazioni e con una temperatura dell'acqua fino a 28°C.

TECHNICAL FEATURES

Made in fully recyclable PVC. Chemical and mechanical properties are ensured by additives in compliance with international regulations. PVC does not release dioxins into the atmosphere and can be recycled through degasification. After recycling, it is normally reused to produce materials for floor lining. Strong and waterproof, made in reinforced PVC with a thickness of 1.50mm, it guarantees excellent pool sealing. Smooth and pleasant to the touch, durable and low-maintenance. UV-resistant. Resistant to adverse weather conditions and cold temperatures. Antimicrobial. Weldable. Free from heavy metals and physically tested in compliance with EN 71/3. Resistant to pool detergents and water purification products, if these are used according to the instructions and with a water temperature up to 28°C.

NORMATIVE

Prodotto secondo EN 13967 CE 07 1349-CPD-036
Le piscine STG 200 Antiscivolo garantiscono, grazie alla loro superficie strutturata, la sicurezza di camminare su gradini, scalette, nell'area per bambini e nei bacini di passaggio.
Le nostre STG 200 offrono i massimi standard in termini di sicurezza su superfici antiscivolo, confermati anche con il raggiungimento della classe di impiego C, secondo le certificazioni DIN 51097 e DIN EN 13451.

STANDARDS

Manufactured in compliance with EN 13967 CE 07 1349-CPD-036
Thanks to their textured surface, non-slip STG 200 pools ensure safe walking on steps, ladders, children's areas and other areas of the pool where users frequently walk.
Our STG 200 pools offer excellent safety standards on non-slip surfaces, confirmed by the class C certification under DIN 51097 and DIN EN 13451 standards.

OPTIONAL

Codice/*Code*	Descrizione/*Description*	*Price (€)*
800800049	Applictore per PVC liquido/ *Liquid PVC applicator*	
808800026	Profilo in PVC Liner Look/ *Liner Look pool lining PVC profile*	
808800033	Materassino H 1500 L 15 mt sp.5 mm a cellula chiusa per pareti e fondo/*Closed-cell technology mat H 1500 L 15 m thickness 5 mm for walls and floor*	
808800034	Materassino H 1500 L 15 mt sp.10 mm a cellula chiusa per pareti e fondo/*Closed-cell technology mat H 1500 L 15 m thickness 10 mm for walls and floor*	

RENOLIT ARKORPLAN 1000

Sabbia/*Sand*

Bianco/*White*

Azzurro/*Light Blue*


Blu/ *Blue*


Verde/*Green*


Grigio/*Gray*

Codice/*Code*	Descrizione/*Description*	m²/*sq. m*	prezzo m²/ *price (sq. m)*
800800000	Rivestimento Renolit azzurro mt.25x1.65/*Light blue Renolit pool lining m25x1.65*	41.25	
800800001	Rivestimento Renolit azzurro mt.25x2.05/*Light blue Renolit pool lining m25x2.05*	51.25	
800800100	Rivestimento Renolit antiscivolo azzurro mt.12.60x1.65/*Non-slip light blue Renolit pool lining m.12.60x1.65*	20.79	
800800062	PVC Liquido azzurro kg . 1/*Light blue liquid PVC kg. 1*		
800800006	Rivestimento Renolit blu mt.25x1.65/*Blue Renolit pool lining m25x1.65*	41.25	
800800007	Rivestimento Renolit ablu mt.25x2.05/*Blue Renolit pool lining m25x2.05*	51.25	
800800106	Rivestimento Renolit antiscivolo blu mt.12.60x1.65/*Non-slip blue Renolit pool lining m.12.60x1.65*	20.79	
800800061	PVC Liquido blu kg . 1/*Blue liquid PVC kg. 1*		
800800002	Rivestimento Renolit sabbia mt.25x1.65/*Sand Renolit pool lining m25x1.65*	41.25	
800800102	Rivestimento Renolit antiscivolo sabbia mt.12.60x1.65/*Non-slip sand Renolit pool lining m.12.60x1.65*	20.79	
800800065	PVC Liquido sabbia kg . 1/*Sand liquid PVC kg. 1*		
800800004	Rivestimento Renolit verde mt.25x1.65/*Green Renolit pool lining m25x1.65*	41.25	
800800103	Rivestimento Renolit antiscivolo verde mt.12.60x1.65/*Non-slip green Renolit pool lining m.12.60x1.65*	20.79	
800800063	PVC Liquido verde kg . 1/*Green liquid PVC kg. 1*		
800800005	Rivestimento Renolit grigio mt.25x1.65/*Grey Renolit pool lining m25x1.65*	41.25	
800800104	Rivestimento Renolit antiscivolo grigio mt.12.60x1.65/ *Non-slip grey Renolit pool lining m.12.60x1.65*	20.79	
800800066	PVC Liquido grigio kg . 1/*Grey liquid PVC kg. 1*		
800800008	Rivestimento Renolit bianco mt.25x1.65/*White Renolit pool lining m25x1.65*	41.25	
800800107	Rivestimento Renolit antiscivolo bianco mt.12.60x1.65/*Non-slip white Renolit pool lining m.12.60x1.65*	20.79	
800800053	PVC Liquido bianco kg . 1/*White liquid PVC kg. 1*		
808800040	Solvente thf lt.1/*THF thinner l 1*		
808800025	Profilo in PVC liner look 9x3 mt.50/*Liner look PVC profile 9x3 mt.50*		

RENOLIT ARKORPLAN 2000

La membrana è composta da due strati calandrati in policloruro di vinile flessibile (PVC -P) e rinforzata con una rete in poliestere.

The membrane is made of two calendered layers of polyvinyl chloride (PVC-P) reinforced with a polyester mesh.



Sabbia/*Sand* | Bianco/*White* | Azzurro/*Light Blue* | Blu/*Blue* | Verde/*Green* | Grigio/*Gray* | Grigio Scuro/*Dark Gray* | Nero/*Black*

Codice/*Code*	Descrizione/*Description*	m²/*sq. m*	prezzo m²/ *price (sq. m)*
800800009	Rivestimento Renolit azzurro mt.25x1.65/*Light blue Renolit pool lining m25x1.65*	41.25	
800800010	Rivestimento Renolit azzurro mt.25x2.05/*Light blue Renolit pool lining m25x2.05*	51.25	
800800100	Rivestimento Renolit antiscivolo azzurro mt.12.60x1.65/*Non-slip light blue Renolit pool lining m.12.60x1.65*	20.79	
800800062	PVC Liquido azzurro kg . 1/*Light blue liquid PVC kg. 1*		
800800016	Rivestimento Renolit blu mt.25x1.65/*Blue Renolit pool lining m25x1.65*	41.25	
800800017	Rivestimento Renolit ablu mt.25x2.05/*Blue Renolit pool lining m25x2.05*	51.25	
800800106	Rivestimento Renolit antiscivolo blu mt.12.60x1.65/*Non-slip blue Renolit pool lining m.12.60x1.65*	20.79	
800800061	PVC Liquido blu kg . 1/*Blue liquid PVC kg. 1*		
800800011	Rivestimento Renolit sabbia mt.25x1.65/*Sand Renolit pool lining m25x1.65*	41.25	
800800012	Rivestimento Renolit sabbia mt.25x2.05/*Sand Renolit pool lining m25x2.05*	51.25	
800800102	Rivestimento Renolit antiscivolo sabbia mt.12.60x1.65/*Non-slip sand Renolit pool lining m.12.60x1.65*	20.79	
800800065	PVC Liquido sabbia kg . 1/*Sand liquid PVC kg. 1*		
800800013	Rivestimento Renolit verde mt.25x1.65/*Green Renolit pool lining m25x1.65*	41.25	
800800103	Rivestimento Renolit antiscivolo verde mt.12.60x1.65/*Non-slip green Renolit pool lining m.12.60x1.65*	20.79	
800800063	PVC Liquido verde kg . 1/*Green liquid PVC kg. 1*		
800800014	Rivestimento Renolit grigio mt.25x1.65/*Grey Renolit pool lining m25x1.65*	41.25	
800800104	Rivestimento Renolit antiscivolo grigio mt.12.60x1.65/*Non-slip grey Renolit pool lining m.12.60x1.65*	20.79	
800800066	PVC Liquido grigio kg . 1/*Grey liquid PVC kg. 1*		
800800015	Rivestimento Renolit grigio scuro mt.25x1.65/*Dark grey Renolit pool lining m25x1.65*	41.25	
800800105	Rivestimento Renolit antiscivolo grigio scuro mt.12.60x1.65/*Non-slip dark grey Renolit pool lining m.12.60x1.65*	20.79	
800800067	PVC Liquido grigio scuro kg . 1/*Dark grey liquid PVC kg. 1*		
800800018	Rivestimento Renolit bianco mt.25x1.65/*White Renolit pool lining m25x1.65*	41.25	
800800019	Rivestimento Renolit bianco mt.25x2.05/*White Renolit pool lining m25x2.05*	50.00	
800800107	Rivestimento Renolit antiscivolo bianco scuro mt.12.60x1.65/*Non-slip dark white Renolit pool lining m.12.60x1.65*	20.79	
800800053	PVC Liquido bianco kg . 1/*White liquid PVC kg. 1*		
800800049	Flacone applicatore pvc liquido/*Liquid PVC applicator bottle*		
808800040	Solvente thf lt.1/*THF thinner l 1*		
808800025	Profilo in pvc 9x3 mt.50/*PVC profile 9x3 m50*		
808800026	Profilo in pvc look mt.50 (finitura e bloccaggio rivestimento)/*PVC look profile m.50 (pool lining fastening and finishing)*		

RENOLIT ARKORPLAN 3000

Membrana armata stampata per il rivestimento delle piscine.
La membrana è composta da due strati calandrati in policloruro di vinile flessibile (PVC-P), rinforzata con una rete in poliestere.

Printed reinforced membrane for pool lining.
The membrane is made of two calendered layers of polyvinyl chloride (PVC-P) reinforced with a polyester mesh.


1 Mosaico/*Mosaic*


2 Marmorizzato/*Marbled*


3 Carrara/*Carrara*


4 Mosaico Byzance Blu/*Mosaic Byzane Blue*


5 Persia Blu/*Persia Blue*


6 Persia Sabbia/*Persia Sand*

Codice/*Code*	Descrizione/*Description*		m²/*sq. m*	prezzo m²/*price (sq. m)*
800800022	Rivestimento Renolit mosaico mt.25x1.65/ *Mosaic Renolit pool lining m25x1.65*	1	41.25	
800800043	Rivestimento Renolit marmorizzato mt.25x1.65/ *Marbled Renolit pool lining m25x1.65*	2	41.25	
800800054	PVC Liquido trasparente kg . 1/*Clear liquid PVC kg. 1*			
800800042	Rivestimento Renolit carrara mt.25x1.65/*Carrara Renolit pool lining m25x1.65*	3	41.25	
800800111	Rivestimento Renolit antiscivolo carrara mt.20x1.65/ *Non-slip carrara Renolit pool lining m20x1.65*		33.00	
800800054	PVC Liquido trasparente kg . 1/*Clear liquid PVC kg. 1*			
800800110	Rivestimento Renolit bysance mt.25x1.65/*Bysance Renolit pool lining m25x1.65*	4	41.25	
800800110	Rivestimento Renolit antiscivolo bysance mt.20x1.65/*Non-slip Bysance Renolit pool lining m20x1.65*		33.00	
800800054	PVC Liquido trasparente kg . 1/*Clear liquid PVC kg. 1*			
800800045	Rivestimento Renolit persia blu mt.25x1.65/*Persia Blue Renolit pool lining m25x1.65*	5	41.25	
800800109	Rivestimento Renolit antiscivolo persia blu mt.12.60x1.65/*Non-slip Persia Blue Renolit pool lining m.12.60x1.65*		20.79	
800800054	PVC Liquido trasparente kg . 1/*Clear liquid PVC kg. 1*			
800800044	Rivestimento Renolit persia sabbia mt.25x1.65/*Persia Sand Renolit pool lining m25x1.65*	6	41.25	
800800054	PVC Liquido trasparente kg . 1/*Clear liquid PVC kg. 1*			
800800049	Flacone applicatore pvc liquido/*Liquid PVC applicator bottle*			
808800040	Solvente thf lt.1/*THF thinner l 1*			
808800025	Profilo in pvc 9x3 mt.50/ *PVC profile 9x3 m50*			
808800026	Profilo in pvc look mt.50 (finitura e bloccaggio rivestimento)/ *PVC look profile m.50 (pool lining fastening and finishing)*			

SOFT WALK



DESCRIZIONE

Disponibile solo per le piscine con rivestimento in PVC, è costituita da un morbido materassino fabbricato in schiuma isolante con tecnologia a cellule chiuse, posizionato sul fondo o in parete vasca al di sotto del rivestimento in PVC.

Il materassino ha molteplici vantaggi:

- diminuisce la dispersione di calore dell'acqua della piscina come isolante tra il rivestimento e struttura;
- rende più sicura e confortevole la camminata sul fondo della piscina;
- isola il fondo della piscina, evitando il contatto diretto del liner con il suolo in cemento o le pareti in acciaio della vasca;
- con il rivestimento antisdrucciolo di fondo, è la soluzione ideale per garantire una maggior sicurezza in piscina, specialmente nelle aree più a rischio sdrucciolamento come le scale o spiagge;
- posato sulle scale d'ingresso, in corrispondenza di panche con di getti idromassaggio o in aree a bassa profondità, costituisce un'ottima base d'appoggio su cui rilassarsi;
- facilità di installazione: colla e profili in PVC di finitura sono gli unici elementi necessari per il fissaggio;

Il Materassino SOFT WALK rappresentano le soluzioni tecniche in grado di migliorare sensibilmente il confort in piscina, garantendo nel tempo elevata elasticità, particolarmente indicati per attività: dall'acquagym all'idroterapia.

DESCRIPTION

Available for pools with PVC lining only, it consists of a soft mat made of insulating foam with closed-cell technology, positioned on the floor or on side walls under the PVC lining.

The mat has several advantages:

- *acts as an insulation layer between pool lining and structure reducing heat dissipation from the water;*
- *makes walking on the pool floor safer and more comfortable;*
- *prevents the liner from coming into direct contact with the concrete floor or the steel walls of the pool;*
- *in combination with a non-slip coating for the pool floor, helps guarantee greater safety for pool users, especially in areas where the risk of slipping is higher, such as ladders and beaches; When placed on ladders, on benches with whirlpool jets or in shallow areas, it creates a comfortable surface where pool users can relax;*
- *easy installation: it can be applied with just some glue and the relevant PVC finishing profiles;*

The SOFT WALK mat is a technical solution that can significantly improve the pool's comfort, creating a durable soft surface that is particularly suitable for activities such as aquafit and hydrotherapy.

Codice/*Code*	Descrizione/*Description*	*Price (m²)*	*Price (rotolo)*
808800033	Materassino soft walk 5 mm, h 1500 - 15 mt *Soft walk mat 5 mm, h 1500 - 15 mt*		
808800034	Materassino soft walk 10 mm, h 1500 - 25 mt *Soft walk mat 10 mm, h 1500 - 25 mt*		



SPECIAL LINING



Special lining

Rivestimenti speciali



Quantità minima acquistabile di rivestimento (standard/anti-sdrucciolo): mezzo rotolo
Minimum quantity lining purchased (standard / non-slip): half a roll.

CAMPO DI UTILIZZO

per stagni e biotopi per paludi	per guarnizioni per bacini per pesci
per laghetti artificiali	per corsi d'acqua artificiali

CONTEXT OF USE

for ponds and biotopes in marshes	*for fish pond decoration*
for small artificial lakes	*for artificial water streams*

DESCRIZIONE

Rivestimento standard con guarnizioni, costruito e certificato secondo il DIN EN 16938 (barriera anti umidità tipo A, barriera anti-acqua freatica tipo T), da 0,5 mm fino a 2,0 mm di spessore, stabili contro raggi UV, resistente al freddo, adatto per pesci, preconfezionato anche su progetto. Colore Parte anteriore WTG 150 / colore verde (546) Parte posteriore WTG 150 / colore nero (801).

DESCRIPTION

Standard lining with seals, made and certified according to DIN EN 16938 (type A anti-moisture barrier and type T anti-phreatic water barrier) thickness from 0.5 mm to 2.0 mm, UV-resistant, resistant to cold temperatures, suitable for fish, prepackaged or made to measure. Colour of front WTG 150 / green (546), colour or rear WTG 150 / black (801).

CARATTERISTICHE TECNICHE

resistente all'invecchiamento e all'imputridimento
stabile contro raggi UV
stabile secondo DIN 16726/DIN 4062
saldabile
privo di piombo e cadmio
adatto anche per pesci e piante
non resistente contro bitume, olio combustibile e polisterolo hartschaum
privo di rigenerato

TECHNICAL FEATURES

resistant to ageing and rot
UV-resistant
stable in compliance with DIN 16726/DIN 4062
weldable
free from lead and cadmium
also suitable for fish and plants
not resistant to bitumen, combustible oil, diesel fuel and hartschaum polystyrene
free from regenerated materials

Codice/*Code*	Descrizione/*Description*		m²/*sq. m*	prezzo m²/ *price (sq. m)*
800800120	Rivestimento in rotoli 2x25 - sp. 1,5 mm/ *Lining in 2x25 rolls - 1,5 mm thickness*		50,00	



SPECIAL LINING



Rivestimenti speciali per bacini per acqua potabile
Linings for drinking water basins

Quantità minima acquistabile di rivestimento (standard/anti-sdrucciolo): mezzo rotolo
Minimum quantity lining purchased (standard / non-slip): half a roll.

CAMPO DI UTILIZZO
Vasche con guarnizioni omogenee e senza spallini con spessore di 1,5 mm e certificato per l'impiego per contenitori di acqua potabile così come per bacini con pesci ornamentali (KOI).

CONTEXT OF USE
Tanks with homogeneous seals without border with 1.5 thickness and certified as containers of drinking water as well as ornamental fish (KOI) ponds.

DESCRIZIONE
Vasche con guarnizioni in materiali sintetici ricavati dal plasticizzante polivinicloruro (PVC-P), per il rivestimento interno di bacini per acqua potabile. Verificato secondo il test attitudinale KTW e quello contro l'accumulo di colonie batteriche su materiali per il settore dell'acqua potabile gem. DVGW-foglio di lavoro W270.

DESCRIPTION
Tanks with synthetic seals obtained from plasticized polyvinyl chloride (PVC-P), for lining of drinking water basin interior sides. Verified with KTW testing and tests on the accumulation of bacterial colonies on materials for drinking water gem. DVGW- W270 work sheet.

CARATTERISTICHE TECNICHE
anti-invecchiamento e anti-imputridimento
stabile contro raggi UV
a prova di radici
saldabile
privo di piombo, cadmio e altri metalli pesanti
non resistente al bitume, all'olio combustibile, diesel e polisterolo-hartschaum
privo di rigenerato

TECHNICAL FEATURES
anti-ageing and anti-rot
UV-resistant
prevents root penetration
weldable
free from lead, cadmium and other heavy metals
not resistant to bitumen, combustible oil, diesel fuel and hartschaum polystyrene
free from regenerated materials

Codice/*Code*	Descrizione/*Description*	m²/*sq. m*	prezzo m²/*price (sq. m)*
800800122	Rivestimento in rotoli 2x25 - sp. 1,5 mm/ *Lining in 2x25 rolls - 1,5 mm thickness*	50,00	

Azzurro/*Light blue*

Blu adriatico/*Adriatic blue*



SEALING



PVC liquido
Liquid PVC

CAMPO DI UTILIZZO
Rinforzo delle saldature dei giunti di saldatura, angoli interni e esterni delle membrane impermeabilizzanti Renolit Alkorplan.

DESCRIZIONE
Soluzione di polivinilcloruro (PVC) i tetraidrofurano (THF) in confezione kg.1. COLORI: blu-azzurro-verde-bianco-trasparente-nero-sabbia-grigio-grigio scuro.

CARATTERISTICHE TECNICHE
viscoso
volatile
basso punto di infiammabilità
punto di infiammabilità: -17 ° C vaso chiuso
Consumo: circa 1 kg/100 m

NORMATIVE
Vedi scheda di sicurezza.

CONTEXT OF USE
Reinforcement of welding joints, internal and external corners of Renolit Alkorplan waterproofing membranes.

DESCRIPTION
Polyvinyl chloride (PVC) and tetrahydrofuran (THF) solution in 1 kg. package. COLOURS: blue-light blue-green-white-clear-black-sand-grey-dark grey.

TECHNICAL FEATURES
viscous
volatile
low flash point
flash point: -17 ° C closed cup
Consumption: approx. 1 kg/100 m

STANDARDS
See safety sheet.

Codice/*Code*	Descrizione/*Description*	*Unit*	*Price (€)*
800800049	Flacone applicatore Pvc liquido/ *Liquid PVC Applicator Bottle*	UN	
800800061	Pvc liquido blu adriatico/ *Liquid PVC Light blue adriatico*	UN	
800800062	Pvc liquido azzurro/ *Liquid PVC Light blu*	UN	
800800063	Pvc liquido verde caraibi/ *Liquid PVC Light green caraibi*	UN	
800800053	Pvc liquido bianco/ *Liquid PVC White*	UN	
800800054	Pvc liquido trasparente/ *Liquid PVC transparent*	UN	
800800064	Pvc liquido nero/ *Liquid PVC Black*	UN	
800800065	Pvc liquido sabbia/ *Liquid PVC Sand*	UN	
800800066	Pvc liquido grigio/ *Liquid PVC Gray*	UN	
800800067	Pvc liquido grigio scuro/ *Liquid PVC Dark gray*	UN	

SEALING



PVC liquido
Liquid PVC

CAMPO DI UTILIZZO
PVC liquido per saldature e rifinitura delle saldature del rivestimento in pvc Elbtal.

DESCRIZIONE
Soluzione di polivinilcloruro (PVC) i tetraidrofurano (THF) in confezione kg.1. COLORI: blu-azzurro-verde-bianco-trasparente-nero-sabbia-grigio-grigio scuro.

CARATTERISTICHE TECNICHE
viscoso
volatile.
basso punto di infiammabilità
punto di infiammabilità: -17 ° C vaso chiuso
Consumo: circa 1 kg/100 m

NORMATIVE
Vedi scheda di sicurezza.

CONTEXT OF USE
Liquid PVC for sealing and finishing of Elbtal PVC lining welds.

DESCRIPTION
Polyvinyl chloride (PVC) and tetrahydrofuran (THF) solution in 1 kg. package. COLOURS:
blue-light blue-green-white-clear-black-sand-grey-dark grey.

TECHNICAL FEATURES
viscous
volatile.
low flash point
flash point: -17 ° C closed cup
Consumption: approx. 1 kg/100 m

STANDARDS
See safety sheet.

Codice/*Code*	Descrizione/*Description*	*Unit*	*Price (€)*
800800049	Flacone applicatore Pvc liquido/ *Liquid PVC Applicator Bottle*	UN	
800800061E	Pvc liquido blu adriatico/ *Liquid PVC Light blue adriatico*	UN	
800800062E	Pvc liquido azzurro/ *Liquid PVC Light blu*	UN	
800800063E	Pvc liquido verde caraibi/ *Liquid PVC Light green caraibi*	UN	
800800053E	Pvc liquido bianco/ *Liquid PVC White*	UN	
800800054E	Pvc liquido trasparente/ *Liquid PVC transparent*	UN	
800800064E	Pvc liquido nero/ *Liquid PVC Black*	UN	
800800065E	Pvc liquido sabbia/ *Liquid PVC Sand*	UN	
800800066E	Pvc liquido grigio/ *Liquid PVC Gray*	UN	
800800067E	Pvc liquido grigio scuro/ *Liquid PVC Dark gray*	UN	

FIXING

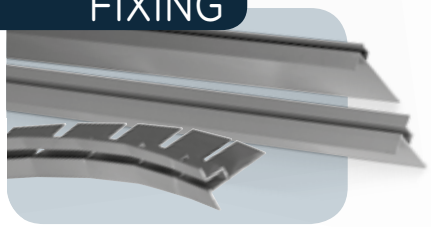

Profilo in alluminio
Aluminium profile

CAMPO DI UTILIZZO
Profilo di ancoraggio del rivestimento in pvc da fissare sul perimetro della piscina con struttura in pannelli-cemento.

CONTEXT OF USE
PVC lining fastening profile to be secured along the perimeter of pools with panels or concrete structure.

DESCRIZIONE
Profilo in alluminio per ancoraggio rivestimento.

DESCRIPTION
Aluminium profile for lining fastening.

Tecnologia a pannelli
Panel technology

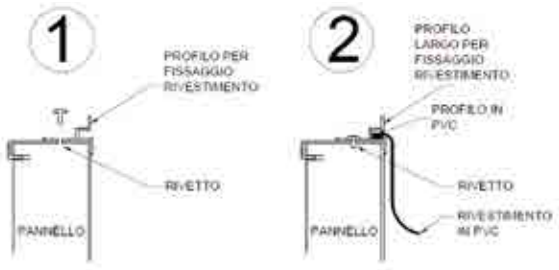

Tecnologia in cemento e rivestimento
Concrete and lining technology

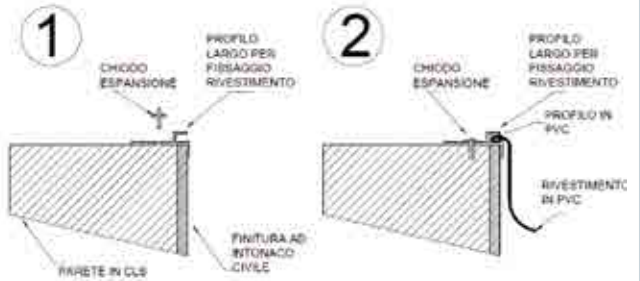

CARATTERISTICHE TECNICHE
Profilo in alluminio anodizzato a H (doppia aletta) per rivestimento con gola per ospitare profilo in pvc
Per pareti in pannelli fornito in barre da 3 m. di lunghezza;
Profilo pretagliato in alluminio anodizzato a H (doppia aletta) per rivestimento con gola per ospitare profilo in pvc da utilizzare su pareti raggiate o free form.
Per pareti in pannelli fornito in barre da 3 m. di lunghezza;
Profilo in alluminio anodizzato a L (singola aletta) per rivestimento con gola per ospitare profilo in pvc . Per pareti in cemento armato fornito in barre da 3 m. di lunghezza;
Profilo pretagliato in alluminio anodizzato a L (singola aletta) per rivestimento con gola per ospitare profilo in pvc da utilizzare su pareti raggiate o free form.
Per pareti in cemento armato fornito in barre da 3 m. di lunghezza

TECHNICAL FEATURES
H-shaped (double tab) anodised aluminium profile for lining with groove for PVC profile
For panel walls, with 3 m bars;
Pre-cut H-shaped (double tab) anodised aluminium profile for lining with groove for PVC profile, to be used on radial or free form walls.
For panel walls, with 3 m bars;
L-shaped (single tab) anodised aluminium profile for lining with groove for PVC profile. For reinforced concrete walls, with 3 m bars;
Pre-cut L-shaped (single tab) anodised aluminium profile for lining with groove for PVC profile, to be used on radial or free form walls.
For reinforced concrete walls, with 3 m bars

NORMATIVE
Vedi scheda di sicurezza.

STANDARDS
See safety sheet.

Codice/*Code*	Descrizione/*Description*	*Unit*	prezzo ml/*price (ml)*
808800021	Prof. all. anodizz. pretagliato/ *Flexible anodized alluminum profile*	ML	
808800022	Prof. all. anod. largo/ *Large anodized alluminum profile*	ML	
808800023	Prof. all. anod. pret. largo/ *Large flexible anodized alluminum profile*	ML	

OPTIONAL

Codice/*Code*	Descrizione/*Description*	*Price (€)*
808800009	Rivetti in alluminio 3.4x11 *Aluminium 3.4x11 rivets*	
808800011	Chiodi espansione in alluminio 4.8x26 *Aluminium 4.8x26 expansion bolts*	

FIXING



Profili in alluminio
Aluminium profile

CAMPO DI UTILIZZO
Profilo di ancoraggio per ristrutturazioni del rivestimento in pvc da fissare sul perimetro della piscina con struttura in pannelli - cemento .

CONTEXT OF USE
Fastening profile for PVC lining restoring, to be secured along the perimeter of pools with panels or concrete structure.

DESCRIZIONE
Profilo in alluminio per ancoraggio rivestimento.

DESCRIPTION
Aluminium profile for lining fastening.

Tecnologia a pannelli
Panel technology

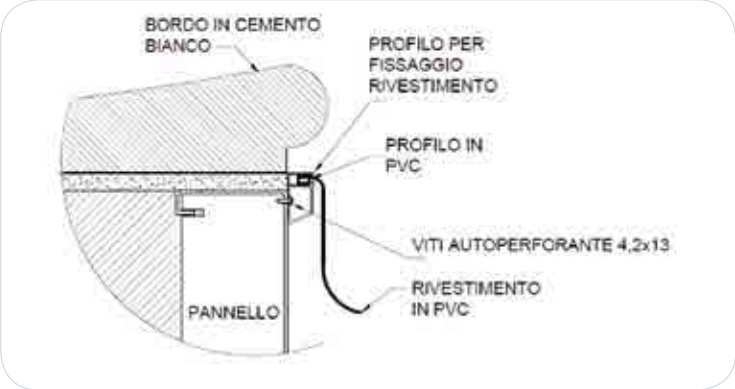

Tecnologia in cemento e rivestimento
Concrete and lining technology

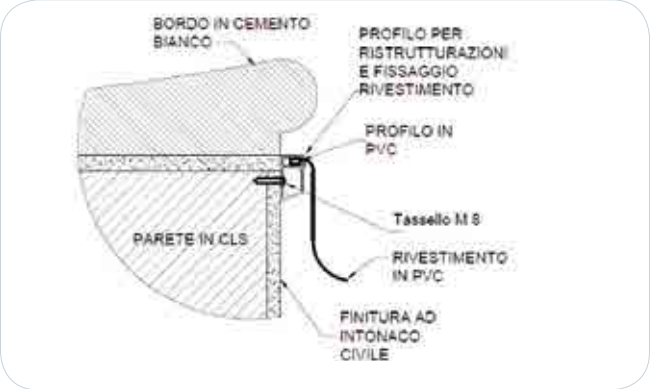

CARATTERISTICHE TECNICHE
Profilo in alluminio anodizzato studiato per soluzioni di rifacimenti piscine esistenti. Con gola per ospitare profilo in pvc fornito in barre da 3 m. di lunghezza

TECHNICAL FEATURES
Anodised aluminium profile developed for existing pool reconstruction projects. With groove for PVC profile supplied with 3 m bars

NORMATIVE
Vedi scheda di sicurezza.

STANDARDS
See safety sheet.

Codice/*Code*	Descrizione/*Description*	*Unit*	prezzo ml/ *price (ml)*
808800024	Prof. all. ristrutturazioni/ *Aluminum profile restructuring*	ML	

OPTIONAL

Codice/*Code*	Descrizione/*Description*	*Price (€)*
802100021	Tasselli m 8 conf.150 pz. calcolare uno ogni 30 cm. sul perimetro della piscina *M8 anchor bolts in package of 150 pcs, use one every 30 cm along the pool perimeter*	
100201013	Tasselli m 8 conf.50 pz. calcolare uno ogni 30 cm. sul perimetro della piscina *M8 anchor bolts in package of 50 pcs, use one every 30 cm along the pool perimeter*	

SEALING



Colla per rivestimento
Lining glue

CAMPO DI UTILIZZO
Il Alkorplus b 40 è un adesivo poliuretanico a solvente, per incollaggio di materiali flessibili sintetici anche plastificati.

DESCRIZIONE
Il Alkorplus b 40 è impiegato per migliorare le fasi di saldatura a caldo nei casi elencati:
per incollare la parte centrale dell'antisdrucciolo sulle scale o gradini e scale recesse; il perimetro è poi saldato con il Leister e sigillato come d'abitudine.
per prefissare il telo su fondi CA (ad esempio scale, per meglio mettere in trazione i teli di fondo e sulle testate dei vani tapparella, senza l'uso dei chiodi ad espansione).
rivestimenti di PVC sopra a PVC (ad esempio riparazioni o rifacimenti sopra vecchi teli PVC, rifacimenti di teli per Foam); il perimetro dei teli nuovi è poi saldato con il Leister e sigillato come d'abitudine.

NORMATIVE
Vedi scheda di sicurezza.

CONTEXT OF USE
Alkorplus b 40 is a solvent-based polyurethane adhesive that can be used for glueing flexible materials of synthetic origin (including plasticized materials).

DESCRIPTION
Alkorplus b 40 is used to facilitate hot-welding operations in the following cases:
to glue the central part of the non-slip lining to ladders, steps and roman steps; the edge is then welded with Leister and sealed as usual.
to pre-fasten the lining on reinforced concrete surfaces (for instance on steps, to ensure better traction for floor lining and on shutter housing top areas, without using anchor bolts).
installation of PVC lining over an existing PVC lining (for instance in case of repairs or reconstruction over old PVC lining, re-lining after installation of Foam layer); the perimeter of the new lining is then welded with Leister and sealed as usual.

STANDARDS
See safety sheet.

Codice/*Code*	Descrizione/*Description*	*Unit*	*Price (€)*
800800072	Collante Alkorplus 5 Kg/ *Alkorplus Glue 5 Kg*	KG	
808800014	Collante b40 - confez.15 Kg/ *Glue b40 - 15 Kg*	UN	

SEALING



Smalto epossidico
Epoxy Enamel

CAMPO DI UTILIZZO
Utilizzata per l'impermeabilizzazione piscine o bacini in cemento sia per piscine nuove che precedentemente verniciate.

DESCRIZIONE
Smalto epossidico confezione da kg.5 da utilizzare con catalizzatore (808800012) si consiglia di applicare tre applicazioni.

CARATTERISTICHE TECNICHE
Applicazione: 1) Eliminare la polvere, meglio se tramite un aspiratore. 2) Pulire con detergente acido, eliminando ogni traccia di grassi, ruggine, ecc ... 3) Sciacquare con acqua. 4) Addizionare il catalizzatore (non compreso) in ragione di 1 a 2, amalgamare il tutto, lasciare riposare per 15 minuti ed applicare entro le 8 ore successive. È possibile l'applicazione a pennello, a rullo, o a spruzzo, eventualmente diluire leggermente con diluente nitro. Attendere 6-7 giorni prima di riempire la piscina. Resa indicativa: A) Prima mano: con prodotto leggermente diluito da 4 a 6 m2 per ogni kg di prodotto. B) Seconda mano: con prodotto puro da 4 a 5 m2 per ogni Kg di prodotto.

NORMATIVE
Vedi scheda di sicurezza.

CONTEXT OF USE
Used for the waterproofing of pools or concrete basins, in new pools and in previously painted pools.

DESCRIPTION
Epoxy enamel 5 kg package to be used as catalyst (808800012), applying three coats is recommended.

TECHNICAL FEATURES
Application: 1) Remove dust, preferably with a vacuum cleaner. 2) Clean with an acidic detergent, eliminating all traces of grease, rust, etc. 3) Rinse with water. 4) Add the catalyst (not included) in a proportion of 1 to 2, mix well and allow to rest for 15 minutes. Apply within the next 8 hours. The product can be applied with brush, roller or sprayed. If necessary, add nitro thinner. Wait 6-7 days before filling the pool. Indicative yield: A) First coat: with slightly diluted product from 4 to 6 sq. m for each kg of product. B) Second coat: with undiluted product from 4 to 5 sq. m for each kg of product.

STANDARDS
safety sheet.

Codice/*Code*	Descrizione/*Description*	*Unit*	*Price (€)*
808800012	Catalizzatore x smalto kg 2,5/ *Catalyst for Enamel - 2.5Kg -*	KG	
808800013	Smalto epossidico conf. Kg 5/ *Epoxy Enamel - 5Kg -*	UN	

GRID PROFILE

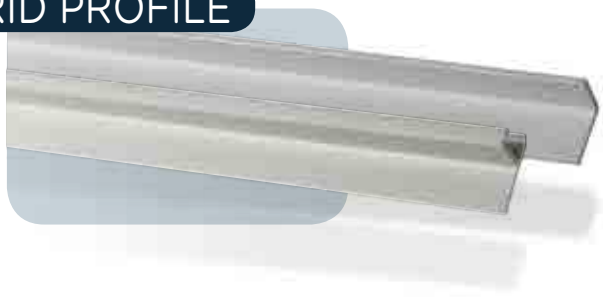

CAMPO DI UTILIZZO

Profilo ad L in PVC per il rivestimento canale sfioratore in prefabbricato o in cemento e alloggio della griglia bordo sfioratore.

CONTEXT OF USE

L-shaped PVC profile for prefabricated or concrete overflow channel lining and for overflow edge grid housing.

DESCRIZIONE

Profilo ad L in PVC da fissare sul bordo con rivetti nella versione pre-fabbricata con bordi in cemento fissarli con chiodi ad espansione o tasselli. Profilo in PVC per posa in fase di getto del canale sagomato per rimanere ancorato al cemento senza ulteriori fissaggi.

DESCRIPTION

L-shaped PVC profile to be fastened to the pool edge with rivets in the prefabricated version; fasten with expansion bolts or anchors on concrete edges. PVC profile to be installed during the fabrication of poured-in-place shaped channel, does not require the use of other fasteners.

CARATTERISTICHE TECNICHE

Profilo in PVC saldabile da 25x20x3 in barre da 3 mt.

TECHNICAL FEATURES

Weldable PVC profile 25x20x3 in 3 m bars.

Tecnologia a pannelli
Panel technology

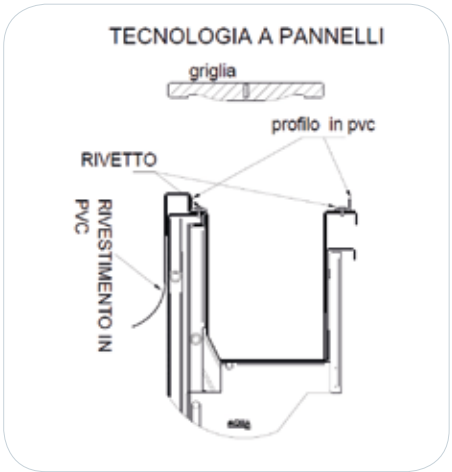

Tecnologia in cemento
Concrete technology

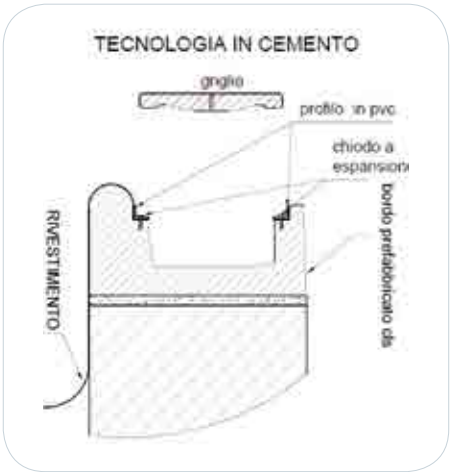

Tecnologia in cemento in opera
Poured-in-place concrete technology

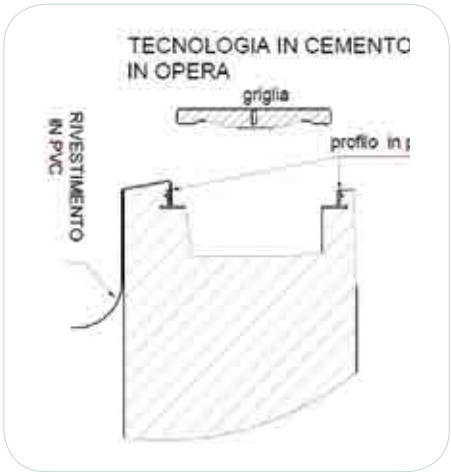

Codice/*Code*	Descrizione/*Description*	*Price (€)*
808800030	Profilo in pvc BSF 25x20x3 *PVC profile OVERFLOW 25x20x3*	
808800032	Profilo in pvc 25x20x3 da inserire nel getto del canale in opera *PVC profile 25x20x3 to be installed during fabrication of poured-in-place channel*	

GRID PROFILE

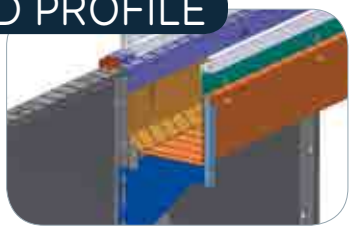

CAMPO DI UTILIZZO

Profilo ad L in PVC per il rivestimento canale sfioratore in prefabbricato o in cemento e alloggio della griglia bordo sfioratore.

CONTEXT OF USE

L-shaped PVC profile for prefabricated or concrete overflow channel lining and for overflow edge grid housing.

DESCRIZIONE

Flexflox in pvc profilo per griglia free form. Profilo ad L in PVC da fissare sul bordo con rivetti nella versione prefabbricata con bordi in cemento fissarli con chiodi ad espansione o tasselli. Profilo in pvc per posa in fase di getto del canale sagomato per rimanere ancorato al cemento senza ulteriori fissaggi.

DESCRIPTION

Free form grid Flexflox PVC profile. L-shaped PVC profile to be fastened to the pool edge with rivets in the prefabricated version; fasten with expansion bolts or anchors on concrete edges. PVC profile to be installed during the fabrication of poured-in-place shaped channel, does not require the use of other fasteners.

CARATTERISTICHE TECNICHE

Profilo in PVC saldabile da 25x20x3 in barre da 3 mt.

TECHNICAL FEATURES

Weldable PVC profile 25x20x3 in 3 m bars.

Tecnologia a pannelli freeform

Freeform panel technology

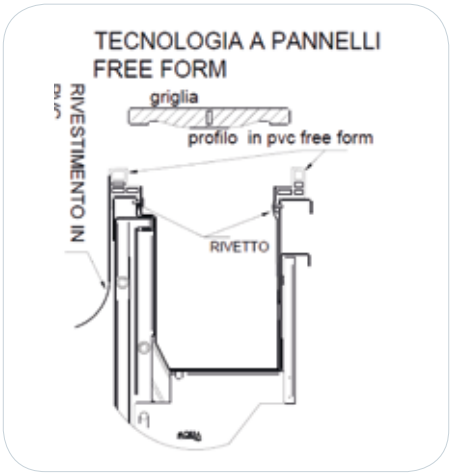

Codice/*Code*	Descrizione/*Description*	*UNIT*	*Price (€)*
800800149	Profilo PVC interno BSF/ *Internal PVC profile for overflow*	UN	
800800148	Profilo PVC esterno BSF/ *External PVC profile for overflow*	UN	



AQUA
INDUSTRIAL GROUP

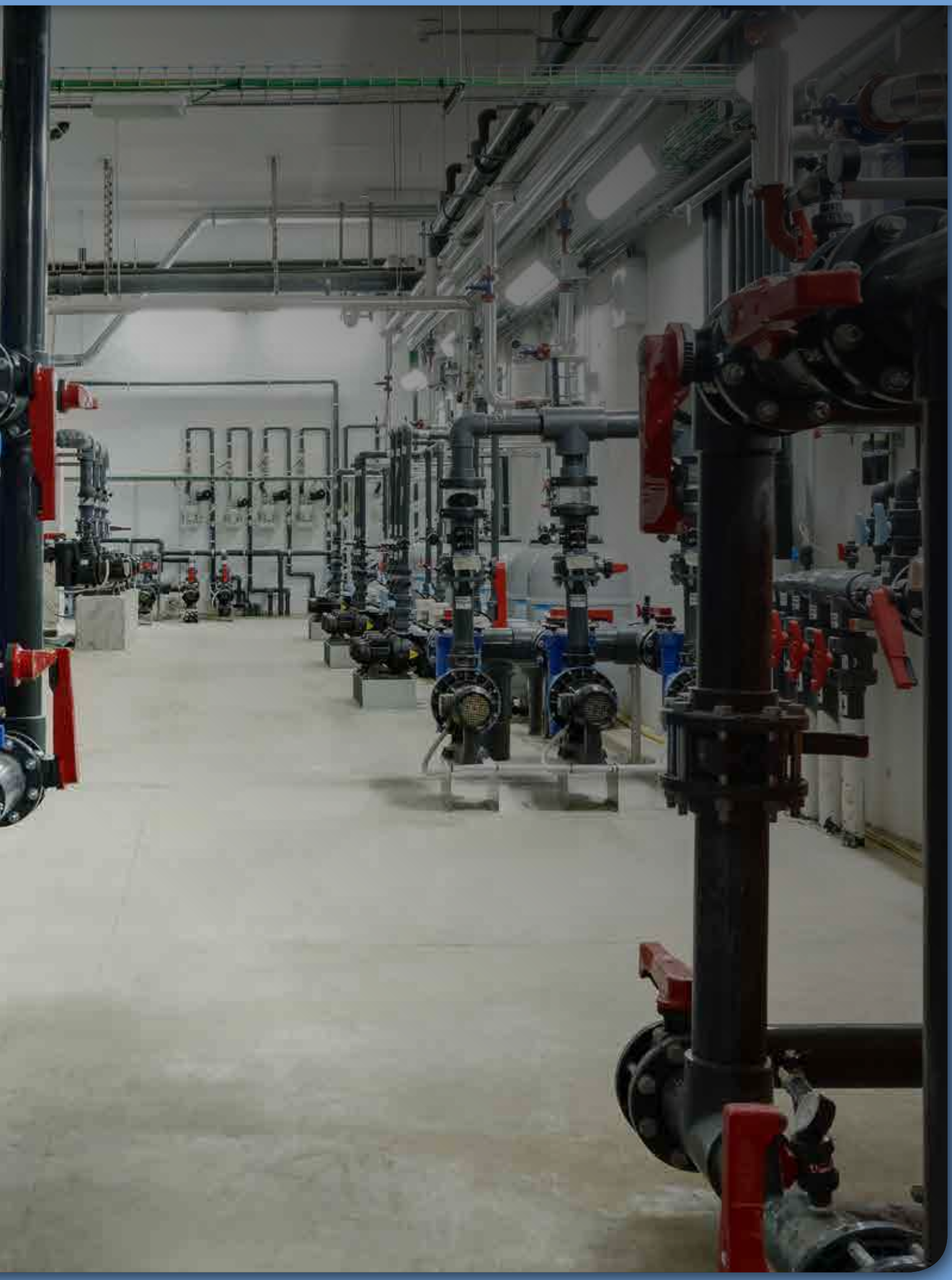



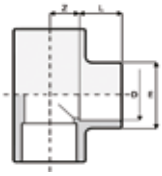

TI a 90°/ *Tee 90°*

Codice/*Code*	D	L	Z	E	g	*Price (€)*
100200605	20	16	11	28	35	
100200603	25	19	14	34	50	
100200608	50	31	26	61	185	
100100285	63	38	33	75	286	
100200610	75	44	39	89	505	
100200611	90	51	47	106	795	
100200612	110	61	61	131	1590	
100200613	125	69	66	146	2020	
100200614	140	76	72	163	2740	
100200615	160	86	82	186	3855	
100200604	180	96	94	215	6180	
100200617	200	106	102	230	6960	
100200618	225	119	115	258	9600	
100200619	250	131	128	286	13250	
100200621	280	146	144	319	17840	
100200620	315	164	162	360	25300	



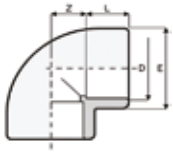

Gomito a 90°/ *Elbow 90°*

Codice/*Code*	D	L	Z	E	g	*Price (€)*
100200360	20	16	11	28	25	
100200361	25	19	14	34	35	
100100386	50	31	26	59	114	
100100286	63	38	33	75	197	
100200366	75	44	39	89	402	
100200367	90	51	47	106	600	
100200368	110	61	57	129	1020	
100200369	125	69	66	146	1385	
100200370	140	76	72	163	2125	
100200371	160	86	82	186	2920	
100200376	180	96	94	215	5200	
100200372	200	106	102	230	5400	
100200373	225	119	115	258	7550	
100200374	250	131	188	287	12480	
100200377	280	147	210	325	17000	
100200375	315	164	236	359	23370	



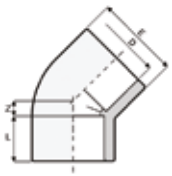

Gomito a 45°/ *Elbow 45°*

Codice/*Code*	D	L	Z	E	g	*Price (€)*
100200326	20	16	5	28	20	
100200328	25	19	6	34	25	
100100299	50	31	12	61	110	
100100300	63	38	14	75	230	
100200331	75	44	17	89	300	
100200332	90	51	20	106	420	
100200333	110	61	24	129	835	
100200334	125	69	27	145	1085	
100200335	140	76	31	163	1620	
100200336	160	86	35	186	2265	
100200337	200	108	48	230	4500	
100200338	225	121	55	260	6400	
100200339	250	131	58	286	7700	
100200340	280	146	62	320	10460	
100200341	315	164	66	359	15500	

Croce/ *Cross*



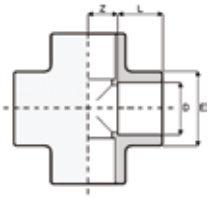

Codice/*Code*	D	L	Z	E	g	Ref.	Box	Master	*Price (€)*
100200277	50	31	27	64	265	1R.CR1.500.00	20	C	
100200278	63	38	33,5	79	505	1R.CR1.630.00	12	C	

Manicotto/ *Sleeve*

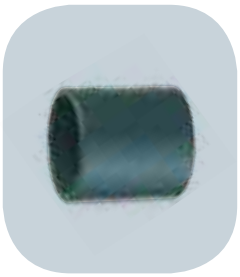

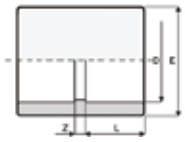

Codice/*Code*	D	L	Z	E	g	Ref.	Box	Master	*Price (€)*
100200416	20	16	3	28	15	1R.MA1.200.00	900	C	
100200417	25	19	3	34	20	1R.MA1.250.00	500	C	
100200418	32	22	3	42	30	1R.MA1.320.00	300	C	
100200419	40	26	3	51	60	1R.MA1.400.00	150	C	
100100516	50	31	3	58	64	1R.MA1.500.00	100	C	
100200421	63	38	3	75	140	1R.MA1.630.00	50	C	
100200422	75	44	4	89	215	1R.MA1.750.00	70	B	
100200423	90	51	20	106	355	1R.MA1.900.00	40	B	
100200424	110	61	5	129	605	1R.MA1.110.00	25	B	
100200425	125	69	67	145	935	1R.MA1.130.00	20	B	
100200426	140								
100200427	160	86	8	182	1380	1R.MA1.170.00	6	B	
100200428	200	106	12	231	3810	1R.MA1.210.00	3	B	
100200429	225	119	11	262	4755	1R.MA1.230.00	2	B	
100200430	250	131	10	286	5760	1R.MA1.260.00	-	-	
100200432	280	146	10	320	7630	1R.MA1.280.00	-	-	
100200431	315	164	12	355	9780	1R.MA1.330.00	-	-	

Manicotto ridotto/ *Reducing Sleeve*



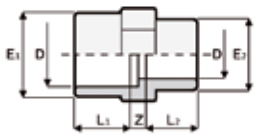

Fig. A

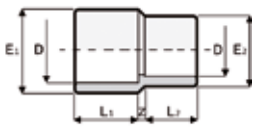

Fig. B

Codice/*Code*	DxD	L1	L2	Z	E1	E2	E2	Fig.	g	Ref.	Box	Master	*Price (€)*
100200450	20x16	16	14	6	28	23	23	B	10	1R.MR1.20A.00	1000	C	
100200451	25x20	19	16	6	34	28	28	B	13	1R.MR1.25B.00	500	C	
100200452	32x25	22	19	6	42	34	34	B	37	1R.MR1.32C.00	300	C	
100200453	40x32	26	22	6	51	42	42	B	55	1R.MR1.40D.00	150	C	
100200454	50x40	31	26	6	61	51	51	B	80	1R.MR1.50E.00	100	C	
100200455	63x50	38	31	6	75	61	61	B	130	1R.MR1.63F.00	60	C	
100200456	75x63	44	38	4	89	75	75	A	210	1R.MR1.75G.00	80	B	
100200457	90x75	51	44	5	106	89	89	A	370	1R.MR1.90H.00	50	B	
100200458	110x90	61	51	6	129	106	106	A	528	1R.MR1.111.00	35	B	
100200459	125x110	69	61	24	145	129	129	B	809	1R.MR1.13L.00	16	B	
100200460	140x110	76	61	25	160	129	129	B	1166	1R.MR1.15L.00	15	B	

Riduzione maschio-femmina/ *reducing sleeve male/female*

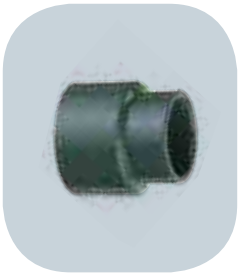

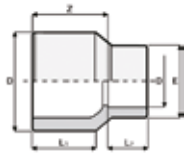

Codice *Code*	L1	L2	Z	E	g	DxD	Ref.	Box	Master	Master	*Price (€)*
100200461	76	61	92	129	809	140x110	1R.RL1.15L.00	16	B	C	
100200462	86	61	100	129	1166	140x110	1R.RL1.17L.00	15	B	C	

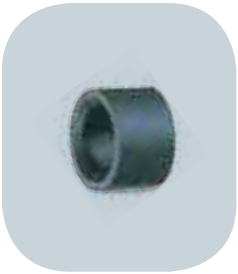

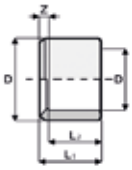

Fig. A

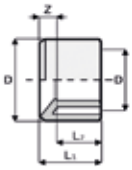

Fig. B

Riduzione a bussola/ *Compass reduction*

Codice/*Code*	DxD	L1	L2	Z	Fig.	g	*Price (€)*
100200587	20x16	16	14	2	A	5	
100200588	25x16	19	14	5	B	10	
100200551	25x20	19	16	3	A	5	
100200589	32x16	22	14	8	B	15	
100200552	32x20	22	16	6	B	18	
100200592	32x25	22	19	3	A	10	
100200593	40x20	26	16	10	B	25	
100200553	40x25	26	19	7	B	32	
100200554	40x32	26	22	4	A	15	
100200555	50x20	31	16	15	B	50	
100200556	50x25	31	19	12	B	45	
100200557	50x32	31	22	9	B	44	
100200558	50x40	31	26	5	A	31	
100200594	63x32	38	22	16	B	80	
100200559	63x40	38	26	12	B	80	
100200560	63x50	38	31	7	A	65	
100200596	75x40	44	26	18	B	120	
100200561	75x50	44	31	13	B	120	
100200562	75x63	44	38	6	A	85	
100200597	90x50	51	31	20	B	220	
100200563	90x63	51	38	13	B	205	
100200564	90x75	51	44	7	A	150	
100200565	110x63	61	38	23	B	375	
100200566	110x75	61	44	17	B	380	
100200567	110x90	61	51	9	A	280	
100201500	125x75	69	44	25	B	440	
100200568	125x90	69	51	18	B	455	
100200569	125x110	69	61	8	A	300	
100200570	140x90	76	51	25	B	315	
100200571	140x110	76	61	15	B	460	
100200572	140x125	76	69	7	B	330	
100200573	160x90	86	51	35	B	1040	
100200574	160x110	86	61	25	A	795	
100200575	160x125	86	69	17	B	715	
100200576	160x140	86	76	10	B	710	
100200578	200x160	106	86	20	B	1310	
100201501	225x160	119	86	33	B	1840	
100200579	225x200	119	106	13	A	1196	
100200580	250x160	132	86	45	B	3100	
100200581	250x200	132	106	25	A	3500	
100200582	250x225	132	119	12	A	2100	
100200583	280x225	147	119	27	B	4300	
100200584	315x200	165	106	58	B	8650	
100200585	315x225	165	119	45	B	8100	
100200590	315x250	165	131	33	B	5080	
100200586	315x280	165	146	18	A	4590	

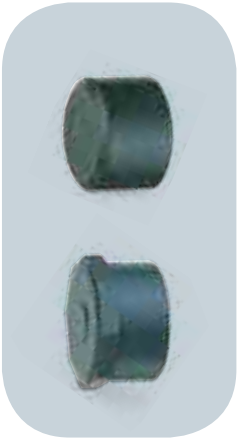

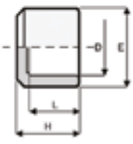

Fig. A

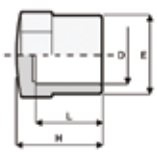

Fig. B

Calotta/ *Canopy*

Codice/*Code*	D	L	H	E	Fig.	Ref.	Box	Master	*Price (€)*
100201100	16	14	22	23	B	1R.CA1.160.00	2000	C	
100201101	20	16	24	28	A	1R.CA1.200.00	1200	C	
100201102	25	19	27	34	A	1R.CA1.250.00	800	C	
100200189	32	22	30	42	A	1R.CA1.320.00	400	C	
100201103	40	26	35	51	A	1R.CA1.400.00	250	C	
100200190	50	31	40	61	A	1R.CA1.500.00	150	C	
100200191	63	38	48	75	A	1R.CA1.630.00	90	C	
100200192	75	44	59	89	B	1R.CA1.750.00	50	C	
100200193	90	51	67	106	B	1R.CA1.900.00	30	C	
100200194	110	61	77	129	B	1R.CA1.110.00	20	C	
100200195	125	69	98	145	A	1R.CA1.130.00	30	B	
100200196	140	76	108	162	A	1R.CA1.150.00	20	B	
100200197	160	86	123	182	A	1R.CA1.170.00	13	B	
100200199	225	119	163	260	A	1R.CA1.230.00	4	C	



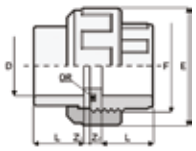

Bocchettone con o-ring/ *Union with o-ring*

Codice/*Code*	D	L	Z1	Z2	F	E	O-R	g	Pn	Ref.	Box	Master	*Price (€)*
100200161	25	19	3	10	1 1/4"	52	4112	70	16	1R.MR1.40D.00	150	C	
100200162	50	31	3	14	2 1/4"	79	6187	216	16	1R.MR1.75G.00	80	B	
100200163	63	38	3	18	2 3/4"	96	6237	368	16	1R.MR1.90H.00	50	B	
100200164	75	44	3	18	3 1/2"	120	6300	590	10	1R.MR1.111.00	35	B	
100200165	90	51	5	18	4"	135	6362	770	10	1R.MR1.13L.00	16	B	
100200166	110	61	5	18	5"	163	6450	1300	10	1R.MR1.15L.00	15	B	





Flangia libera/ *Loose flange*

Codice/*Code*	D	DN	d	E	S	I	f	n°drill	g	*Price (€)*
100200322	50	40	62	150	16	110	18	4	225	
100200310	63	50	78	165	18	125	18	4	295	
100200311	75	65	92	188	19	145	18	4	390	
100200312	90	80	109	203	20	160	18	8	460	
100200313	110	100	132	222	22	180	18	8	515	
100200314	125	110	150	230	26	190	18	8	615	
100200315	140	125	167	250	26	210	18	8	707	
100200316	160	150	190	283	28	240	22	8	1285	
100200317	200	200	235	338	32	295	22	8-dic	1457	
100200318	225	200	253	339	32	295	22	8-dic	1321	
100200319	250	250	280	395	35	350	22	12	2780	
100200320	280	250	309	396	35	350	22	12	1880	
100200321	315	300	349	465	40	400	22	12	3050	



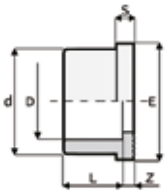

Collare/ *Collar*

Codice/*Code*	D	L	Z	d	S	E	g	Ref.	Box	Master	*Price (€)*
100200265	63	38	4	76	9	90	112	1R.QR1.630.00	80	C	
100200266	75	44	3	90	10	106	169	1R.QR1.750.00	50	C	
100200267	90	51	5	108	11	125	273	1R.QR1.900.00	48	B	
100200268	110	61	5	131	12	150	439	1R.QR1.110.00	32	B	
100200269	125	69	5	147	15	168	598	1R.QR1.130.00	25	B	
100200270	140	76	5	165	14	188	817	1R.QR1.150.00	20	B	
100200271	160	86	4	188	16	212	1112	1R.QR1.170.00	10	B	
100200272	200	106	10	233	20	254	2013	1R.QR1.210.00	7	B	
100200273	225	119	8	248	26	274	1927	1R.QR1.230.00	6	B	
100200264	250	131	11	274	21	308	2427	1R.QR1.260.00	4	B	
100200275	280	147	14,5	307	32	327	3650	1R.QR1.280.00	-	-	
100200276	315	165	13	346	32	375	4791	1R.QR1.330.00	-	-	



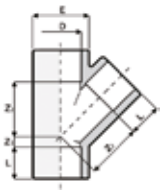

TI a 45°/ *TEE 45°*

Codice/*Code*	D	L	Z1	Z2	E	g	Ref.	Box	Master	*Price (€)*
100201600	50	31	12	68	63	326	1R.TY1.500.00	20	C	
100201601	63	38	15	85	78	584	1R.TY1.630.00	15	B	



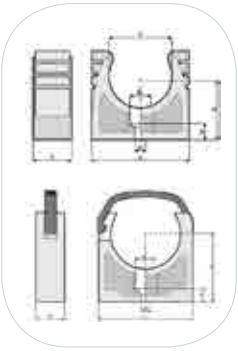

Supporto in pp per tubi*/ *PP pipes support**

Codice/*Code*	D	H	L	d2	d1	h	f	Fig.	g	Ref.	Pack	Box	*Price (€)*
100200014	25	27,5	38	5,5	10,5	7,5	16	A	8	1R.ST1.250.00	10	900	
100200015	50	46,5	64,5	7	14	9	23	B	29	1R.ST1.500.00	10	240	
100200016	63	56	80	7	14	9	25	B	39	1R.ST1.630.00	10	280	
100200017	75	63,5	94	9	17	10,5	27,5	B	55	1R.ST1.750.00	10	240	
100200018	90	72	115	9	17	13,5	30	B	85	1R.ST1.900.00	10	100	
100200019	110	84	139	9	17	14	30	B	100	1R.ST1.110.00	10	100	

** Availabe also in black pe*



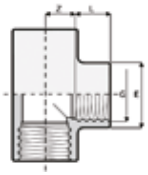

TI a 90°/ *TEE 90°*

Codice/*Code*	G	L	Z	E	g	*Price (€)*
100200624	1/2"	15	13	28	30	
100200623	3/4"	16,3	16,7	35	55	
100200625	1 1/2"	21,4	35,6	61	255	
100200626	2"	25,7	45,3	75	450	



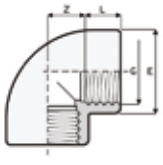

Gomito a 90°/ *Elbow 90°*

Codice/*Code*	G	L	Z	E	g	*Price (€)*
100200350	1/2"	15	13	28	25	
100200351	3/4"	16,3	16,7	35	40	
100200352	1"	19,1	19,9	43	65	
100200353	1 1/4"	21,4	25,6	51	100	
100200355	1 1/2"	21,4	35,6	61	190	
100200356	2"	25,7	45,3	76	340	
100200354	2 1/2"	30,2	52,8	89	455	
100200357	3"	33,3	64,7	106	545	
100200358	4"	39,3	78,7	129	1030	



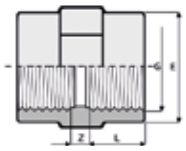

Manicotto/ *Sleeve*

Codice/*Code*	G	L	Z	E	g	*Price (€)*
100201430	1/2"	15	7	28,5	17	
100200435	3/4"	16,3	8,5	35	26	
100201431	1"	19,1	9	43	42	
100201432	1 1/4"	21,4	11	50	53	
100200433	1 1/2"	21,4	17,5	61	108	
100200434	2"	25,7	19,5	76	190	
100201433	2 1/2"	30,2	9	89	215	
100201434	3"	33,3	10	103	305	
100201435	4"	39,3	11	130	652	



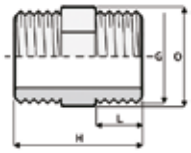

Nipplo/ *Nipple*

Codice/*Code*	G	L	H	O	g	Ref.	Box	Master	*Price (€)*
100201440	1/2"	15	42	24	10	1R.NI2.200.00	1000	C	
100201441	3/4"	16,3	44	30	20	1R.NI2.250.00	700	C	
100201442	1"	19,1	50	36	30	1R.NI2.320.00	400	C	
100201443	1 1/4"	21,4	58	46	45	1R.NI2.400.00	200	C	
100200440	1 1/2"	21,4	58	50	63	1R.NI2.500.00	150	C	
100200441	2"	25,7	66	65	105	1R.NI2.630.00	80	C	
100200442	2 1/2"	30,2	78	80	175	1R.NI2.750.00	100	B	
100200443	3"	33,3	85	95	245	1R.NI2.900.00	70	B	
100200444	4"	39,3	96	120	348	1R.NI2.110.00	35	B	



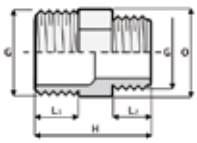

Nipplo ridotto/ *Reduced nipple*

Codice/*Code*	GxG	L1	L2	H	O	g	Ref.	Box	Master	*Price (€)*
100201450	1/2"x3/8"	15	11,4	38	24	14	1R.NR2.20A.00	1000	C	
100201451	3/4"x1/2"	16,3	15	43	30	15	1R.NR2.25B.00	700	C	
100201452	1"x3/4"	19,1	16,3	47	36	25	1R.NR2.32C.00	400	C	
100201454	1 1/4"x1"	21,4	19,1	56	46	40	1R.NR2.40D.00	250	C	
100201453	1 1/2"x1 1/4"	21,4	21,4	58	50	60	1R.NR2.50E.00	150	C	
100200446	2"x1 1/2"	25,7	21,4	62	65	90	1R.NR2.63F.00	100	C	
100200447	2 1/2"x2"	30,2	25,7	72	80	155	1R.NR2.75G.00	100	B	
100200448	3"x2 1/2"	33,3	30,2	82	95	240	1R.NR2.90H.00	70	B	
100200449	4"x3"	39,3	33,3	90	120	357	1R.NR2.111.00	24	B	



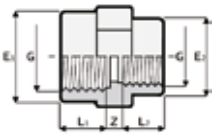

Manicotto ridotto/ *Reduced Sleeve*

Codice/*Code*	GxG	L1	L2	Z	E1	E2	g	Ref.	Box	Master	*Price (€)*
100201110	1/2"x3/8"	15	11,4	6	28	23	7	1R.MR2.20A.00	900	C	
100201111	3/4"x1/2"	16,3	15	7	34	28	25	1R.MR2.25B.00	500	C	
100201112	1"x3/4"	19,1	16,3	7	42	34	40	1R.MR2.32C.00	300	C	
100201113	1 1/4"x1"	21,4	19,1	8	51	42	34	1R.MR2.40D.00	150	C	
100201114	1 1/2"x1 1/4"	21,4	21,4	8	58	51	79	1R.MR2.50E.00	100	C	
100201115	2"x1 1/2"	25,7	21,4	8	72	58	130	1R.MR2.63F.00	90	C	
100201116	2 1/2"x2"	30,2	25,7	8	89	72	178	1R.MR2.75G.00	100	B	
100201117	3"x2 1/2"	33,3	30,2	9	103	89	226	1R.MR2.90H.00	50	B	
100201118	4"x3"	39,3	33,3	10	130	103	515	1R.MR2.111.00	40	B	

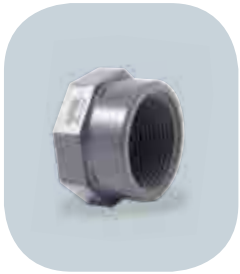

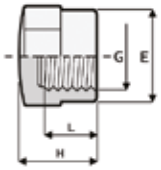

Calotta/ *Canopy*

Codice/*Code*	G	L	H	E	g	*Price (€)*
100200174	1/2"	15	24	28	20	
100200177	3/4"	16,3	27	34	25	
100200178	1"	19,1	30	42	40	
100200179	1 1/4"	21,4	35	51	60	
100200180	1 1/2"	21,4	40	61	85	
100200181	2"	25,7	48	75	115	
100200182	2 1/2"	30,2	50	89	251	
100200183	3"	33,3	53	103	390	
100200184	4"	39,3	59	130	623	



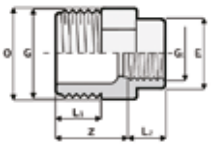

Riduzione maschio-femmina/ *Male/female reduction*

Codice/*Code*	GxG1	L1	L2	Z	E	O	g	*Price (€)*
100201120	3/4"x3/8"	16,3	11,4	25	23	30	15	
100201121	3/4"x1/2"	16,3	15	26	28	30	20	
100201122	1"x3/8"	19,1	11,4	28	23	36	37	
100201123	1"x1/2"	19,1	15	29	28	36	25	
100201124	1"x3/4"	19,1	16,3	30	34	36	30	
100201125	1 1/4"x1/2"	21,4	15	33	28	46	41	
100201126	1 1/4"x3/4"	21,4	16,3	33	34	46	45	
100201127	1 1/4"x1"	21,4	19,1	33	42	46	50	
100201128	1 1/2"x3/4"	21,4	16,3	34	34	50	50	
100201129	1 1/2"x1"	21,4	19,1	34	42	50	54	
100201130	1 1/2"x1 1/4"	21,4	21,4	34	51	55	79	
100201131	2"x1"	25,7	19,1	37	42	65	95	
100201132	2"x1 1/4"	25,7	21,4	37	51	65	106	
100201133	2"x1 1/2"	25,7	21,4	37	58	65	105	
100201134	2 1/2"x1 1/4"	30,2	21,4	43	51	80	140	
100201135	2 1/2"x1 1/2"	30,2	21,4	43	58	80	145	
100201136	2 1/2"x2"	30,2	25,7	43	72	80	160	
100201137	3"x1 1/2"	33,3	21,4	47	58	95	199	
100201138	3"x2"	33,3	25,7	47	72	95	215	
100201139	3"x2 1/2"	33,3	30,2	47	89	95	230	



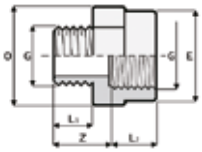

Maggioratore maschio-femmina/ *Male/female adapter*

Codice/*Code*	GxG	L1	L2	Z	O	E	g	Ref.	Box	Master	*Price (€)*
100201140	1/2"x3/4"	15	16,3	24	36	34	15	1R.MG2.20C.00	600	C	
100201141	3/4"x1"	16,3	19,1	26	46	42	40	1R.MG2.25D.00	300	C	
100201142	1"x1 1/4"	19,1	21,4	30	55	51	72	1R.MG2.32E.00	200	C	
100201143	1 1/4"x1 1/2"	21,4	21,4	33	60	58	83	1R.MG2.40F.00	150	C	
100201144	1 1/2"x2"	21,4	25,7	34	75	72	125	1R.MG2.50G.00	90	C	
100201145	2"x2 1/2"	25,7	30,2	38	90	89	202	1R.MG2.63H.00	100	B	



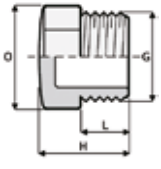

Tappo/ *Cap*

Codice/*Code*	G	L	H	O	g	Ref.	Box	Master	*Price (€)*
100201590	3/8"	11,4	24	22	5	1R.TA2.160.00	3000	C	
100201591	1/2"	15	29	24	10	1R.TA2.200.00	1500	C	
100201592	3/4"	16,3	30	30	15	1R.TA2.250.00	1000	C	
100201593	1"	19,1	33	36	25	1R.TA2.320.00	600	C	
100201594	1 1/4"	21,4	39	46	50	1R.TA2.400.00	300	C	
100200598	1 1/2"	21,4	39	50	35	1R.TA2.500.00	250	C	
100200599	2"	25,7	43	65	80	1R.TA2.630.00	150	C	
100200600	2 1/2"	30,2	51	80	160	1R.TA2.750.00	80	C	
100200601	3"	33,3	55	95	235	1R.TA2.900.00	50	C	
100200602	4"	39,3	61	120	360	1R.TA2.110.00	60	B	



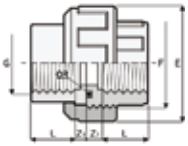

Bocchettone con o-ring/ *Union with o-ring*

Codice/*Code*	G	L	Z1	Z2	F	E	O-R	g	Pn	*Price (€)*
100201146	3/8"	11,4	5,6	13,6	3/4"	34	3062	32	16	
100201147	1/2"	15	4	11	1"	42	4081	44	16	
100201148	3/4"	16,3	5,7	12,7	1 1/4"	52	4112	72	16	
100201149	1"	19,1	5,9	12,9	1 1/2"	59	4125	100	16	
100201150	1 1/4"	21,4	7,6	16,6	2"	72	6162	161	16	
100200142	1 1/2"	21,4	12,6	23,6	2 1/4"	79	6187	264	16	
100200143	2"	25,7	15,3	30,3	2 3/4"	96	6237	454	16	
100200144	2 1/2"	30,2	17,8	32,8	3 1/2"	120	6300	620	10	
100200145	3"	33,3	25,7	36,7	4"	135	6362	810	10	
100200146	4"	39,3	27,7	40,7	5"	163	6450	1350	10	



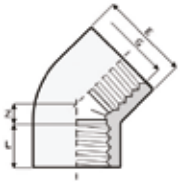

Gomito a 45°/ *Elbow 45°*

Codice/*Code*	G	L	Z	E	g	*Price (€)*
100201320	1/2"	15	12	28	31	
100201321	3/4"	16,3	16,7	34	49	
100201322	1"	19,1	19,9	42	61	
100201323	1 1/4"	21,4	25,6	51	101	
100201324	1 1/2"	21,4	35,6	61	150	
100201325	2"	25,7	45,3	75	290	

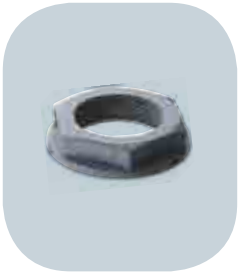

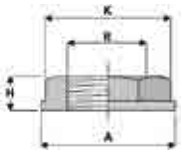

Dado/ *Nut*

Codice/*Code*	R	A	K	H	g	Ref.	Pack	Box	Master	*Price (€)*
100201151	1/2"	38	28	13	11	1R.NU2.200.00	25	1000	C	
100201152	3/4"	44	33	13,5	14	1R.NU2.250.00	25	750	C	
100201153	1 1/2"	76	60	19	52	1R.NU2.500.00	10	200	C	
100201154	2"	92	79	20,8	84	1R.NU2.630.00	10	120	C	



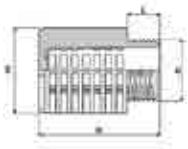

Filtro/ *Filter*

Codice/*Code*	G	L	H	E	g	Ref.	*Price (€)*
100201160	1 1/2"	16	90,5	66	125	20.FLT.18M2.G050	
100201161	2"	15	108,5	81	220	20.FLT.18M2.G063	

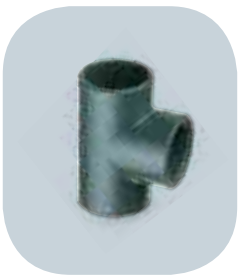

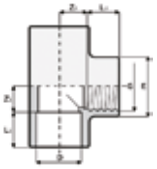

T a 90°/ *T 90°*

Codice/*Code*	DxG	L1	L2	Z1	Z2	E	g	*Price (€)*
100201162	20x1/2"	16	15	12	13	28	32	
100201163	25x3/4"	19	16,3	15	17	35	52	
100201164	32x1"	22	19,1	18	21	43	71	
100201165	50x1 1/2"	31	21,4	26	35,6	61	200	
100201166	63x2"	38	25,7	33	45,3	75	380	



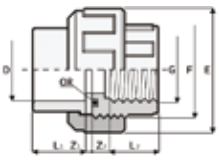

Bocchettone con o-ring/ *Union with o-ring*

Codice/*Code*	DxG	L1	L2	Z1	Z2	F	E	O-R	g	Pn	*Price (€)*
100201170	20x1/2"	16	15	3	11	1"	42	4081	42	16	
100201171	25x3/4"	19	16,3	3	12,7	1 1/4"	52	4112	70	16	
100201172	50x1 1/2"	31	21,4	3	23,6	2 1/4"	79	6187	237	16	
100201173	63x2"	38	25,7	3	30,3	2 3/4"	96	6237	405	16	
100201174	75x2 1/2"	45	30,2	3	32,8	3 1/2"	120	6300	620	10	
100201175	90x3"	53	33,3	5	36,7	4"	135	6362	810	10	
100201176	110x4"	61	39,3	5	40,7	5"	163	6450	1350	10	



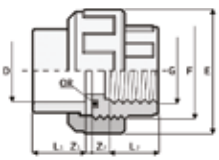

Bocchettone iso filettato con sede o-ring/ *ISO union/threaded with O-ring seat*

Codice/*Code*	DxG	L1	L2	Z1	Z2	F	H	H1	E	O-R	g	*Price (€)*
100200150	50x1"1/2	31	21,4	3	23,6	2"1/4	56,9	3,6	79	6187	237	
100200151	63x2"	38	25,7	3	30,3	2"3/4	69,7	3,6	96	6237	405	



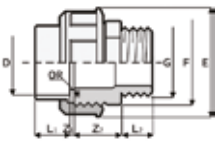

Bocchettone maschio con o-ring/ *Union male with o-ring*

Codice/*Code*	DxG	L1	L2	Z1	Z2	F	E	O-R	g	Ref.	Box	Master	*Price (€)*
100200170	50x1 1/2"	31	28	3	41	2 1/4"	79	6187	270	1R.BM3.50F.00	45	C	
100200172	50x2"	31	28	3	41	2 1/4"	79	6187	258	1R.BM3.50G.00	40	C	
100200171	63x2"	38	28	3	43	2 3/4"	96	6237	406	1R.BM3.63G.00	25	C	



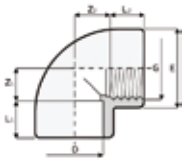

Gomito a 90°/ *Elbow 90°*

Codice/*Code*	DxG	L1	L2	Z1	Z2	E	g	Ref.	Box	Master	*Price (€)*
100200385	20x1/2"	16	15	11	12	28	25	1R.GO3.20B.00	600	C	
100200386	25x3/4"	19	16,3	14	17	35	40	1R.GO3.25C.00	300	C	
100200387	32x1"	22	19,1	18	20,5	43	72	1R.GO3.32D.00	170	C	
100200388	40x1 1/4"	26	21,4	21	25,6	51	95	1R.GO3.40E.00	100	C	
100200380	50x1 1/2"	31	21,4	26	35,6	61	165	1R.GO3.50F.00	60	C	
100200381	63x2"	38	25,7	33	46	76	320	1R.GO3.63G.00	60	B	
100200382	75x2 1/2"	44	30,2	39	52,8	89	417	1R.GO3.75H.00	40	B	
100200383	90x3"	51	33,3	47	64,7	106	690	1R.GO3.90I.00	25	B	
100200384	110x4"	61	39,3	57	78,7	129	1035	1R.GO3.11L.00	14	B	



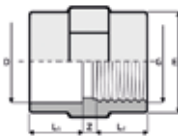

Manicotto/ *Sleeve*

Codice/*Code*	DxG	L1	L2	Z	E	g	Ref.	Box	Master	*Price (€)*
100200400	20X1/2"	16	15	4	28,5	20	1R.MA3.20B.00	900	C	
100200401	25x3/4"	19	16,3	5	35	30	1R.MA3.25C.00	500	C	
100200402	32x1"	22	19,1	6	43	48	1R.MA3.32D.00	300	C	
100200403	40x11/4"	26	21,4	5	50	56	1R.MA3.40E.00	150	C	
100200404	50x11/2"	31	21,4	8	61	102	1R.MA3.50F.00	100	C	
100200405	63x2"	38	25,7	7,5	76	181	1R.MA3.63G.00	50	C	
100200406	75x21/2"	44	30,2	8	89	225	1R.MA3.75H.00	75	B	
100200407	90x3"	51	33,3	9	106	355	1R.MA3.90I.00	40	B	
100200408	110x4"	61	39,3	10	129	555	1R.MA3.11L.00	25	B	



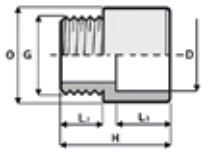

Adattatore iso filettato/ *PVC adapter*

Codice/*Code*	DxG	L1	L2	H	O	g	Ref.	Box	Master	*Price (€)*
100201177	50x1"1/2	32	29,9	66,8	61,7	90	1R.AL3.50F.00	100	C	
100201178	63x2"	38,9	34,6	79,6	75,7	142	1R.AL3.63G.00	50	C	
100201179	75x2"1/2	44	40	108,3	95	300	1R.AL3.75H.00	36	C	



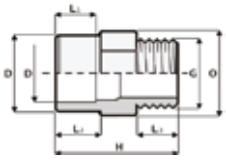

Adattatore filettato maschio/ *Male threaded adapter*

Codice/*Code*	DxDxG	L1	L2	L3	H	O	g	g	Ref.	Box	Master	*Price (€)*
100200130	16x20x1/2"	14	16	15	43	24	15	300	1R.AM3.16B.00	1100	C	
100200116	20x25x3/8"	16	19	11,4	43	30	19	90	1R.AM3.20A.00	700	C	
100200110	20x25x1/2"	16	19	15	46	30	15	142	1R.AM3.20B.00	700	C	
100200109	20x25x3/4"	16	19	16,3	47	30	20	300	1R.AM3.20C.00	700	C	
100200118	25x32x1/2"	19	22	15	49	36	25	90	1R.AM3.25B.00	450	C	
100200119	25x32x3/4"	19	22	16,3	50	36	25	142	1R.AM3.25C.00	400	C	
100200117	25x32x1"	19	22	19,1	53	36	45	300	1R.AM3.25D.00	400	C	
100200105	32x40x3/4"	22	26	16,3	54	46	40	90	1R.AM3.32C.00	280	C	
100200108	32x40x1"	22	26	19,1	57	46	40	142	1R.AM3.32D.00	250	C	
100200106	32x40x1 1/4"	22	26	21,4	60	46	55	300	1R.AM3.32E.00	200	C	
100200123	40x50x1"	26	31	19,1	64	55	70	90	1R.AM3.40D.00	130	C	
100200112	40x50x1 1/4"	26	31	21,4	67	55	70	142	1R.AM3.40E.00	130	C	
100200111	40x50x1 1/2"	26	31	21,4	67	55	70	300	1R.AM3.40F.00	130	C	
100200114	50x63x1 1/4"	31	38	21,4	74	65	70	90	1R.AM3.50E.00	100	C	
100200113	50x63x1 1/2"	31	38	21,4	74	65	115	142	1R.AM3.50F.00	80	C	
100200115	50x63x2"	31	38	25,7	78	65	125	300	1R.AM3.50G.00	75	C	
100200120	63x75x1 1/2"	38	44	21,4	80	80	198	90	1R.AM3.63F.00	70	C	
100200121	63x75x2"	38	44	25,7	84	80	160	142	1R.AM3.63G.00	60	C	
100200122	63x75x2 1/2"	38	44	30,2	91	80	195	300	1R.AM3.63H.00	45	C	
100200126	75x90x2"	44	51	25,7	94	95	270	90	1R.AM3.75G.00	45	C	
100200107	75x90x2 1/2"	44	51	30,2	99	95	285	142	1R.AM3.75H.00	45	C	
100200125	75x90x3"	44	51	33,3	102	95	285	300	1R.AM3.75I.00	25	C	
100200132	90x110x2"	51	61	25,7	110	115	485	90	1R.AM3.90G.00	20	C	
100200127	90x110x2 1/2"	51	61	30,2	110	115	485	142	1R.AM3.90H.00	20	C	
100200128	90x110x3"	51	61	33,3	113	115	490	300	1R.AM3.90I.00	20	C	
100200131	90x110x4"	51	61	39,3	118	115	480	90	1R.AM3.90L.00	30	B	
100200129	110x125x3"	61	66	33,3	115	130	490	142	1R.AM3.11I.00	35	B	
100200136	110x125x4"	61	66	39,3	120	130	490	300	1R.AM3.11L.00	30	B	

PN 16

Valvola a sfera in PVC - 420

PVC ball valve - 420



DESCRIZIONE

Valvola a sfera in PVC grigio per piscine e per trasporto acqua, bighiera a smontaggio radiale con supporto regolabile, sfera tonda. Guarnizioni in EPDM, sedi sfera in PE. Pressione di esercizio PN 16 a 20° C dal DN 10 al DN 50, PN 10 a 20° C dal DN 65 al DN 100. Versione disponibile per incollaggio femmina ISO metrico (1V420) e BS standard (3V420), filettata femmina BSP (1V421). Su richiesta possibilità di esecuzioni in altri standard internazionali (ASTM, JIS, NPT).

DESCRIPTION

Grey PVC ball valve dedicated to swimming pools and water supp systems, true union, provided with adjustable support, round ba EPDM seals, PE ball seats. Operating pressure PN 16 at 20° C fro DN 10-50 and PN 10 at 20° C from DN 65-100. Version available: IS metric (1V420) and BS standard (3V420) plain solvent weld socke BSP threaded Socket (1V421). Available to be manufactured in ot er international standards (ASTM, JIS, NPT) upon request.

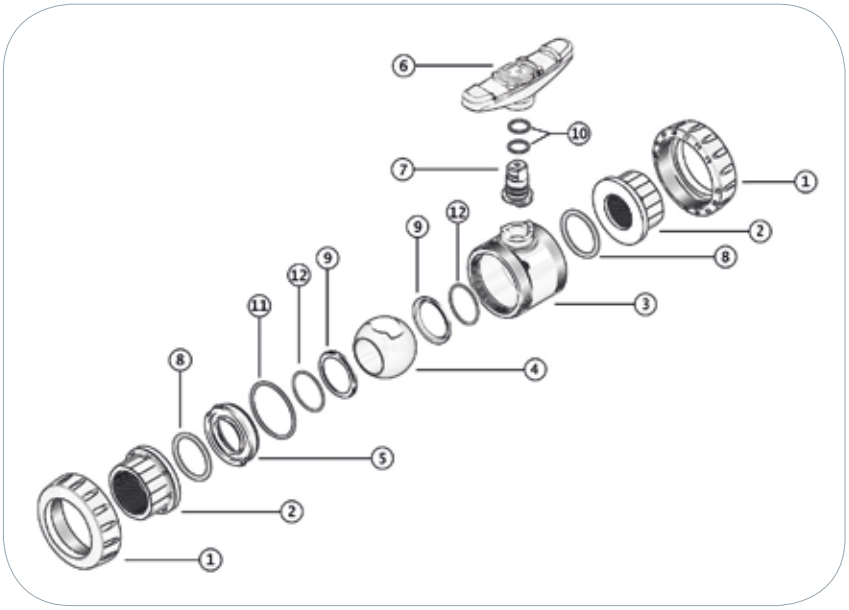

Pos./*Pos.*	Componenti/*Components*	Materiale/*Materials*	*Unit*
1	ghiera/ *nut*	PVC-U/ *PVC-U*	2
2	collarino/ *union end*	PVC-U/ *PVC-U*	2
3	corpo/ *body*	PVC-U/ *PVC-U*	1
4	sfera/ *ball*	PVC-U/ *PVC-U*	1
5	supporto/ *support*	PVC-U/ *PVC-U*	1
6	maniglia/ *handle*	PVC-U/ *PVC-U*	1
7	asta comando/ *stem*	PVC-U/ *PVC-U*	1
8	O-ring tenuta testa/ *Sleeve O-ring*	EPDM/ *EPDM*	2
9	sede sfera/ *ball seat*	PE/ *PE*	2
10	O-ring asta comando/ *stem O-ring*	EPDM/ *EPDM*	1*
11	O-ring tenuta radiale/ *radial O-ring*	EPDM/ *EPDM*	1
12	O-ring sede sfera/ *ball seat O-ring*	EPDM/ *EPDM*	2**

2 pz per DN 65 ÷ DN 100
**2 pz for version DN 65 ÷ DN 100*

Solo per DN 65 ÷ DN 100
***only for version DN 65 ÷ DN 100*

Valvola a sfera in PVC - IV420

Ball valve in PVC - IV420

Codice/*Code*	D	DN	L	Z	C	E	H	B	g	*Price (€)*
100200712	20	15	16	50	82	53	51	66	145	
100200719	25	20	19	53	91	62	59	77	220	
100200713	32	25	22	59	103	71	66	88	315	
100200720	40	32	26	68	120	84	77	102	505	
100200714	50	40	31	77	139	98	87	117	725	
100200715	63	50	38	98	174	117	105	140	1245	
100200716	75	65	44	142	230	168	138	225	3400	
100200717	90	80	51	142	244	168	138	225	3500	
100200718	110	100	61	162	284	210	171	280	5900	

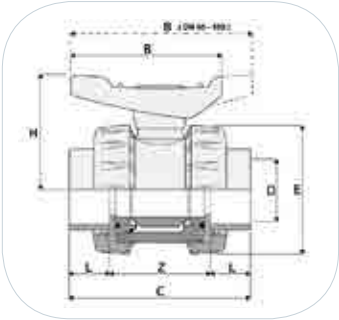

Valvola a sfera in PVC - IV421

Ball valve in PVC - IV421

Codice/*Code*	G	DN	L	Z	C	E	H	B	g	*Price (€)*
100200725	1/2"	15	17	56	90	53	51	66	145	
100200721	3/4"	20	19	55	93	62	59	77	225	
100200727	1"	25	22	66	110	71	66	88	320	
100200722	1 1/4"	32	24	79	127	84	77	102	515	
100200728	1 1/2"	40	24	83	131	98	87	117	735	
100200729	2"	50	29	103	161	117	105	140	1260	
100200730	2" 1/2	65	33	164	230	168	138	225	3400	
100200731	3"	80	36	172	244	168	138	225	3500	
100200732	4"	100	42	200	284	210	171	280	5900	

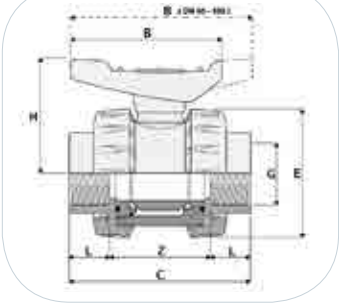

Valvola di reintegro netvitc

Check valve netvitc



DESCRIZIONE

L'innovativo sistema netvitc abbinato al corpo valvola di ritegno trasparente per un controllo costante della sua tenuta idraulica. NETVIC è un nuovo sistema di giunzione efficace e sicuro, pensato per facilitare il lavoro di installazione dei componenti del vostro impianto con la massima garanzia in termini di qualità e affidabilità. Il sistema NETVIC è testato a 4 volte la pressione nominale (PN).

DESCRIPTION

The innovative system Netvitc coupled to the body check valve transparent for a constant control of the hydraulic seal. The Netvitc system is a new joint systen effective and safety designed to facilitate the installation of the components of the implant with the maximum guarantees in terms of quality and reliability. The system netvic is tested at 4 times the nominal pressure (PN).

Codice/*Code*	Descrizione/*Description*	*Unit*	*Price (€)*
100200682	Val. ritegno netvitc d 50 tras/ *Check valve netvitc d 50 trans*	NR	
100200683	Val. ritegno netvitc d 63 tras/ *Check valve netvitc d 63 trans*	NR	
100200684	Val. ritegno netvitc d 75 tras/ *Check valve netvitc d 75 trans*	NR	
100200685	Val. ritegno netvitc d 90 tras/ *Check valve netvitc d 90 trans*	NR	
100200686	Val. ritegno netvitc d 110 tras/ *Check valve netvitc d 110 trans*	NR	
100200687	Val. ritegno netvitc d 125 tras/ *Check valve netvitc d 125 trans*	NR	
100200688	Val. ritegno netvitc d 140 tras/ *Check valve netvitc d 140 trans*	NR	
100200689	Val. ritegno netvitc d 160 tras/ *Check valve netvitc d 160 trans*	NR	
100200690	Val. ritegno netvitc d 200 tras/ *Check valve netvitc d 200 trans*	NR	

GREY PVC

Valvola a farfalla in PVC - 800

PVC Butterfly valve - 800



D 50 DN 40÷D 75 DN 65



D 90 DN 80÷160 DN 150



D 225 DN 200

DESCRIZIONE

Valvola a farfalla in PVC grigio per trasporto acqua, a smontaggio radiale. Guarnizioni in EPDM, stelo in acciaio zincato.
Gamma disponibile da D 50 (DN 40) a D 315 (DN 300). Diametri D 280-315 provvisti di serie di riduttore a volantino. Per pressione di esercizio e coppia di manovra vedi tabella a pag. 25.

DESCRIPTION

Grey PVC butterfly valve for water supply systems, true union. EPDM seals, galvanised steel stem. Flange type coupling with collars and flanges. Range available from D 50 (DN 40) up to D 315 (DN 300). Diameters D 280-315 provide of with gear box as standard. Pressure rating and operating torque, see page 25.t

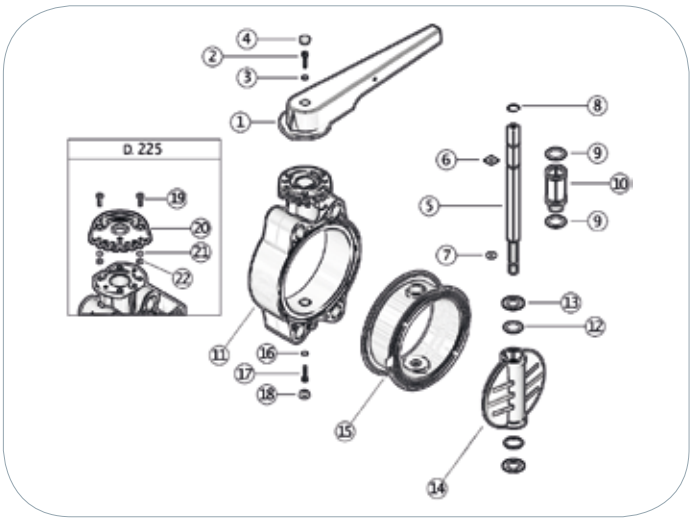

Code	Descrizione/*Description*	*Unit*	*Price (€)*
100200633	Val. farf. completa d 90/ *Butterfly valve complete d 90*	NR	
100200634	Val. farf. completa d 110/ *Butterfly valve complete d 110*	NR	
100200635	Val. farf. completa d 125/ *Butterfly valve complete d 125*	NR	
100200636	Val. farf. completa d 140/ *Butterfly valve complete d 140*	NR	
100200637	Val. farf. completa d 160/ *Butterfly valve complete d 160*	NR	
100200638	Val. farf. completa d 200/ *Butterfly valve complete d 200*	NR	
100200639	Val. farf. completa d 225/ *Butterfly valve complete d 225*	NR	
108200090	Att. elettr. val. farf. 90/110 / *Auto. motor. actuators for butt.valve 90/110*	NR	
108200091	Att. elettr. val. farf. 125/160 / *Auto. motor. actuators for butt.valve 125/160*	NR	
108200092	Att. elettr . val. farf. 200/250 / *Auto. motor. actuators for butt.valve 200/250*	NR	

Pos./*Pos.*	Componenti/*Components*	Materiale/*Materials*	*Unit*
1	maniglia/ *handle*	PVC-U/ *PVC-U*	1
2	vite/ *screw*	stainless steel/ *stainless steel*	1
3	rondella/ *washer*	stainless steel/ *stainless steel*	1
4	cappellotto protettivo/ *protection cap*	PE/ *PE*	1
5	stelo/ *shaft*	zinc plated steel/ *zinc plated steel*	1
6	guarnizione stelo/ *shaft gasket*	EPDM/ *EPDM*	1
7	O-ring stelo/ *shaft O-ring*	EPDM/ *EPDM*	1
8	anello seeger/ *seeger ring*	stainless steel/ *stainless steel*	1
9	O-ring bussola/ *bush O-ring*	EPDM/ *EPDM*	2
10	bussola/ *bush*	nylon/ *nylon*	1
11	corpo/ *body*	PVC-U/ *PVC-U*	1
12	O-ring disco/ *disc O-ring*	EPDM/ *EPDM*	2
13	anello antifrizione/ *anti-friction ring*	PTFE/ *PTFE*	2
14	disco/ *disc*	PVC-U/ *PVC-U*	1
15	guarnizione/ *gasket*	EPDM/ *EPDM*	1
16	rondella/ *washer*	stainless steel/ *stainless steel*	1
17	vite/ *screw*	stainless steel/ *stainless steel*	1
18	cappellotto protettivo/ *protection cap*	PE/ *PE*	1
19	vite/ *screw*	stainless steel/ *stainless steel*	2
20	piattello/ *pad*	PVC-U/ *PVC-U*	1
21	rondella/ *washer*	stainless steel/ *stainless steel*	2
22	dado/ *nut*	stainless steel/ *stainless steel*	2



Valvola a clapet in PVC - CLP

PVC WAFER CHECK VALVE - CLP

DESCRIZIONE

Valvola a clapet in PVC. Connessione in accoppiamento con collari e guarnizioni piane Astore (QR1 e GQP).
Classe pressoria PN 5 a 20° C. Collegamento con tubazioni con massima classe pressoria PN 10.

DESCRIPTION

PVC wafer check valve. Connection with flanges, Astore stubs (QR1) and flat gaskets (GQP). Pressure rating PN 5 at 20° C, maximum pressure rating of connected pipe PN 10.

Codice/*Code*	D	DN	De	Z	Di	A	B	C	g	A(hor)Bar	A(vert)Bar	B Bar	*Price (€)*
100200664	50	40	95	16	22	72	25	28	160	0,001	0,004	0,3	58,00
100200671	63	50	109	18	32	86	37	29	250	0,001	0,004	0,4	70,40
100200672	75	65	129	20	40	105	50	31	320	0,001	0,004	0,3	77,40
100200665	90	80	144	20	54	119	61	32	390	0,001	0,007	0,2	90,48
100200666	110	100	164	23	70	146	77	31	550	0,001	0,007	0,2	111,28
100200667	125	-	-	-	-	-	-	-	-	0,001	0,007	-	120,64
100200668	140	125	195	23	92	173	94	35	750	0,001	0,007	0,3	147,68
100200669	160	150	220	26	105	197	100	40	1100	0,001	0,007	0,1	156,00
100200670	200	-	-	-	-	-	-	-	-	0,001	0,007	-	210,49
100200675	225	200	275	34	154	225	152	38	2100	0,001	0,012	0,1	185,00
100200679	280	250	330	40	192	312	180	41	3500	0,001	0,012	0,1	281,00

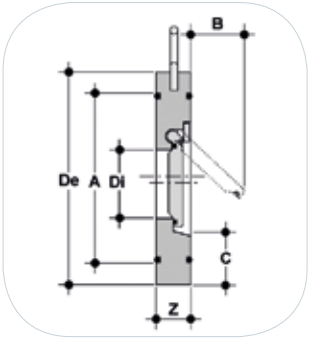

A pressione minima per apertura valvola
A Minimum pressure for valve opening

A pressione minima perla tenuta
A Minimum pressure for seal

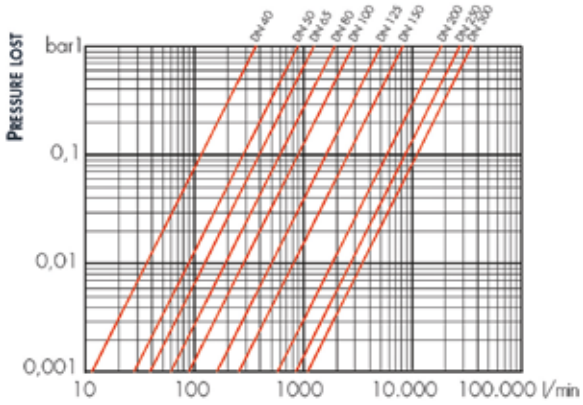

Guarnizione piana per qr1 - GQP

Flat gasket for qr1- GQP

Codice/*Code*	D	A	B	I	Sp	f	Fig.	*Price (€)*
108200048	50	50	71	-	2	-	x	
108200049	63	63	88	-	2	-	x	
108200050	75	75	104	-	2	-	x	
108200051	90	90	123	-	2	-	x	
108200052	110	110	148	-	3	-	x	
108200053	125	125	167	-	3	-	x	
108200054	140	140	186	-	3	-	x	
108200055	160	160	211	-	3	-	x	
108200058	200	200	252	-	4	-	x	
108200059	225	225	270	-	4	-	x	
108200060	250	250	305	-	4	-	x	
108200061	280	265	395	350	4	12Ø22	y	
108200062	315	290	462	400	4	12Ø22	y	

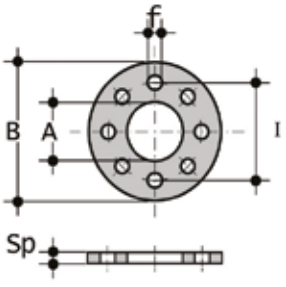

Fig. Y

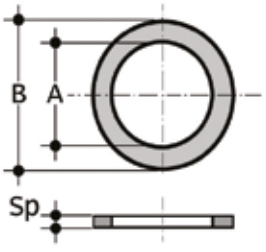

Fig. X

PVC



Semi collettori
Half manifolds

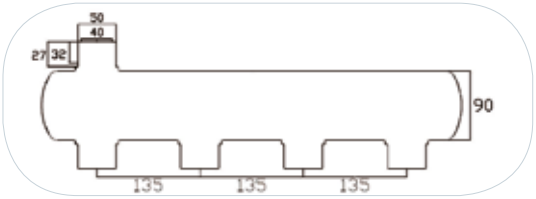

CAMPO DI UTILIZZO
Collettori in PVC per impianti di filtrazione per piscine.

DESCRIZIONE
Semi collettori in PVC senza valvole.

CARATTERISTICHE TECNICHE
- Pvc PN 10
- Uscite ad incollaggio
- Attacchi incollaggio

CONTEXT OF USE
PVC manifolds for pools filtration systems

DESCRIPTION
PVC half manifolds without valves.

TECHNICAL FEATURES
- *PVC PN 10*
- *Gluing nozzles*
- *Gluing coupling*

Codice/*Code*	Descrizione/*Description*	D	Uscite d.50/*Outputs d.50*	Uscite d.63/*Outputs d.63*	Attacco d.50/*Coupling d.50*	Attacco d.63/*Coupling d.63*	*Unit*	*Price (€)*
107100350	Semi collettore in PVC/ *PVC half-manifold*	90	2		1		NR	
107100351	Semi collettore in PVC/ *PVC half-manifold*	90	2			1	NR	
107100352	Semi collettore in PVC/ *PVC half-manifold*	90	3		1		NR	
107100353	Semi collettore in PVC/ *PVC half-manifold*	90	3			1	NR	
107100354	Semi collettore in PVC/ *PVC half-manifold*	90	4			1	NR	
107100363	Semi collettore in PVC/ *PVC half-manifold*	110		2		1	NR	
107100364	Semi collettore in PVC/ *PVC half-manifold*	110		3		1	NR	
107100365	Semi collettore in PVC/ *PVC half-manifold*	110		4		1	NR	



Semi collettori aperti sui lati
Side open half manifolds

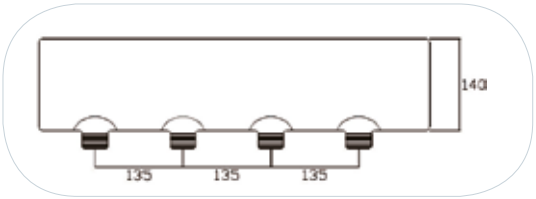

CAMPO DI UTILIZZO
Collettori in PVC per impianti di filtrazione per piscine.

DESCRIZIONE
Semi collettori in PVC senza valvole aperti sui lati.

CARATTERISTICHE TECNICHE
- Pvc PN 6
- Uscite con filetto maschio
- Attacchi laterali

CONTEXT OF USE
PVC manifolds for pools filtration systems

DESCRIPTION
Side open PVC half manifolds without valves.

TECHNICAL FEATURES
- *PVC PN 6*
- *Male thread nozzles*
- *Side couplings*

Codice/*Code*	Descrizione/*Description*	D	Uscite/ *Outputs*	Attacco late/*Side coupling*	*Unit*	*Price (€)*
107100355	Semi collettore in PVC/ *PVC half-manifold*	140	5	2"	NR	
107100356	Semi collettore in PVC/ *PVC half-manifold*	140	6	2"	NR	
107100357	Semi collettore in PVC/ *PVC half-manifold*	140	7	2"	NR	
107100358	Semi collettore in PVC/ *PVC half-manifold*	140	8	2"	NR	
107100359	Semi collettore in PVC/ *PVC half-manifold*	140	9	2"	NR	
107100360	Semi collettore in PVC/ *PVC half-manifold*	140	10	2"	NR	
107100361	Semi collettore in PVC/ *PVC half-manifold*	140	11	2"	NR	
107100362	Semi collettore in PVC/ *PVC half-manifold*	140	12	2"	NR	



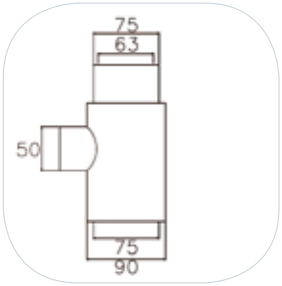

Codice/*Code*	Descrizione/*Description*	*Unit*	*Price (€)*
100200611T	T per collettore pvc-c/ *T for CPVC manifold*	NR	
100200612T	T per collettore pvc-c/ *T for CPVC manifold*	NR	



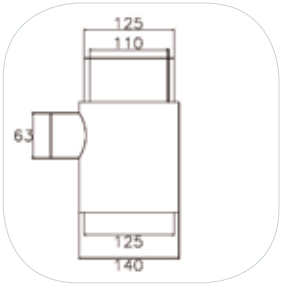



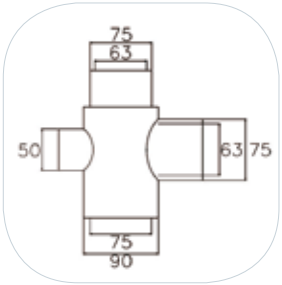

Codice/*Code*	Descrizione/*Description*	*Unit*	*Price (€)*
100200280T	Croce per collettore pvc-c/ *Cross for CPVC manifold*	NR	

FLEXIBLE PIPES



Tubazioni Aquaflex in PVC per impianti di circolazione piscine e vasche idromassaggio

Aquaflex PVC pipes for pool and whirlpool circulation systems



CAMPO DI UTILIZZO

- Piscine e vasche idromassaggio pubbliche e private
- Tecnologia a Skimmer
- Tecnologia a Bordo sfioratore
- Idonee per essere utilizzate per giunzioni con colle e giunti a compressione

CONTEXT OF USE

- *Public and private pools and whirlpools*
- *Skimmer technology*
- *Overflow edge technology*
- *Suitable for connection using glue or compression fittings*

DESCRIZIONE

Tubo flessibile in PVC plastificato con spirale di rinforzo in PVC rigido a sezione ovale, antiurto ed antischiacciamento. Diametro esterno calibrato per un perfetto incollaggio con i raccordi specifici per l'applicazione piscina e per l'applicazione con giunti a compressione.
La naturale flessibilità e la semplicità di taglio ne fanno un' ottima alternativa al tubo rigido classico con un sensibile risparmio di tempo e facilità di posa nelle fasi di installazione.
Conforme alla norma UNI EN ISO 3994 e garantito dalla certificazione TÜV di AQUA.

DESCRIPTION

Flexible PVC pipe with oval section reinforcement made of rigid PVC, anti-shock and anti-trap.
Outside diameter calibrated for a perfect bonding with specific fittings for pool application and for the application with compression joints.
The natural flexibility and ease cut, make it a good alternative to classic rigid pipe with a substantial saving of time and easy placing during the installation phases.
Conforming with UNI EN ISO 3994 and guaranteed by AQUA certifications TÜV.

CARATTERISTICHE TECNICHE

• Resistenza all'azione ossidante del cloro con l'aggiunta di uno specialeadditivo antimicrobico registrato per EPA per azione Battericida fungo statica, efficace contro un largo spettro di germi grampositivi e gramnegativi, lieviti e funghi;
•Maggiore resistenza allo schiacciamento ed alla dilatazione rispetto ai classici tubi con spirare a sezione circolare;
•Caratteristiche meccaniche costanti nel tempo anche a temperature estreme da -10°C a 60°C

TECHNICAL FEATURES

• Resistance to the oxidizing action of chlorine with the addition of a special antimicrobial additive registered for EPA for bactericidal static fungus action, effective against to large spectrum of germs gram-positive and gram-negative, yeasts and fungus;
•Increased resistance to crushing and expansion that traditional circular section pipe with spiral;
•Constant mechanical characteristics even in extreme temperatures from -10°C to 60°C.estreme da -10°C a 60°C

Codice *Code*	Diametro Esterno *Diametro Esterno*	Diametro Interno *Diametro Interno*	Spessore *Thickness*	Pressione di lavoro a 20°C *Working pressure at 20°C*	Pressione di scoppio a 20°C *Burst pressure at 20°C*	Sottovuoto (mH_2O) *Vacuum (mH_2O)*	Raggio di curvatura *Radius of curvature*	Peso per metro lineare *Weight per linear meter*
	mm	mm	mm	BAR	BAR	BAR	mm	g/m
100200901	25	20	2.5	7	21	7	100	260
100200902	32	25	3.5	7	21	7	100	430
100200910	50	43	3.5	5	15	7	165	690
100200911	63	55	4	4	12	7	220	990

Contalitri
Water meters



DESCRIZIONE
Contalitri meccanici.

DESCRIPTION
Mechanical water meters.

Codice/*Code*	Descrizione/*Description*	*Unit*	*Price (€)*
100200036	Contalitri 1" / *Water meters 1"*	NR	
100200026	Contalitri 1" 1/2 / *Water meters 1" 1/2*	NR	
100200027	Contalitri 2" / *Water meters 2"*	NR	

Tubazioni rigide
Rigid pipes



DESCRIZIONE
Tubo PVC rigido per incollaggio.

DESCRIPTION
Rigid pipe made in PVC glue series.

Codice/*Code*	Descrizione/*Description*	*Unit*	*Price (€)*
100200803	Tubo pvc d. 25 Pn 10 inc. / *Pipe pvc d. 25 Pn 10 glue serie*	M	
100200804	Tubo pvc d. 32 Pn 10 inc. / *Pipe pvc d. 32 Pn 10 glue serie*	M	
100100230	Tubo pvc d. 50 Pn 10 inc. / *Pipe pvc d. 50 Pn 10 glue serie*	M	
100100231	Tubo pvc d. 63 Pn 10 inc. / *Pipe pvc d. 63 Pn 10 glue serie*	M	
100200808	Tubo pvc d. 75 Pn 10 inc. / *Pipe pvc d. 75 Pn 10 glue serie*	M	
100100233	Tubo pvc d. 90 Pn 10 inc. / *Pipe pvc d. 90 Pn 10 glue serie*	M	
100200810	Tubo pvc d.110 Pn 10 inc. / *Pipe pvc d.110 Pn 10 glue serie*	M	
100200811	Tubo pvc d.125 Pn 10 inc. / *Pipe pvc d.125 Pn 10 glue serie*	M	
100200812	Tubo pvc d.140 Pn 10 inc. / *Pipe pvc d.140 Pn 10 glue serie*	M	
100200813	Tubo pvc d.160 Pn 10 inc. / *Pipe pvc d.160 Pn 10 glue serie*	M	
100200816	Tubo pvc d.200 Pn 10 inc. / *Pipe pvc d.200 Pn 10 glue serie*	M	
100200817	Tubo pvc d.225 Pn 10 inc. / *Pipe pvc d.225 Pn 10 glue serie*	M	
100200818	Tubo pvc d.250 Pn 10 inc. / *Pipe pvc d.250 Pn 10 glue serie*	M	
100200880	Tubo pvc d.140 Pn 6 inc. / *Pipe pvc d.140 Pn 6 glue serie*	M	
100200881	Tubo pvc d.200 Pn 6 inc. / *Pipe pvc d.200 Pn 6 glue serie*	M	
108200870	Tubo pvc d.63 Pn 10 inc. trasparente/ *Pipe PVC d.63 Pn 10 glue serie trasparent M*	M	

Prese a staffa

Pvc ball valve - 420



DESCRIZIONE
Presa a staffa in PVC.

DESCRIPTION
Outlet bracket made in PVC.

Codice/*Code*	Descrizione/*Description*	*Unit*	*Price (€)*
100200479	Presa a staffa d 50 x 3/4" / *Outlet bracket d 50 x 3/4"*	NR	
100200480	Presa a staffa d 50 x 1/2" / *Outlet bracket d 50 x 1/2"*	NR	
100200481	Presa a staffa d 63 x 1 1/2" / *outlet bracket d 63 x 1 1/2"*	NR	
100200482	Presa a staffa d 63 x 1/2" / *outlet bracket d 63 x 1/2"*	NR	
100200478	Presa a staffa d 63 x 3/4" / *outlet bracket d 63 x 3/4"*	NR	
100200483	Presa a staffa d 90 x 1 1/2" / *outlet bracket d 90 x 1 1/2"*	NR	
100200484	Presa a staffa d 90 x 2" / *outlet bracket d 90 x 2"*	NR	
100200485	Presa a staffa d 110 x 1 1/2" / *outlet bracket d 110 x 1 1/2"*	NR	
100200486	Presa a staffa d 110 x 2" / *outlet bracket d 110 x 2"*	NR	
100200487	Presa a staffa d 125 x 1 1/2" / *outlet bracket d 125 x 1 1/2"*	NR	
100200488	Presa a staffa d 125 x 2" / *outlet bracket d 125 x 2"*	NR	
100200489	Presa a staffa d 140 x 1 1/2" / *outlet bracket d 140 x 1 1/2"*	NR	
100200490	Presa a staffa d 140 x 2" / *outlet bracket d 140 x 2"*	NR	
100200491	Presa a staffa d 140 x 2"1/2 / *outlet bracket d 140 x 2"1/2*	NR	
100200492	Presa a staffa d 140 x 3" / *outlet bracket d 140 x 3"*	NR	
100200493	Presa a staffa d 160 x 1" / *outlet bracket d 160 x 1"*	NR	
100200494	Presa a staffa d 160 x 1 1/2" / *outlet bracket d 160 x 1 1/2"*	NR	
100200496	Presa a staffa d 200 x 3" / *outlet bracket d 200 x 3"*	NR	
100200495	Presa a staffa d 225 x 2" / *outlet bracket d 225 x 2"*	NR	

Giunti

Joints



DESCRIZIONE
Giunto antivibrante per il collegamento delle pompa alle tubazioni.

DESCRIPTION
Rubber expansion joint for connecting the pump to the pipes.

Codice/*Code*	Descrizione/*Description*	*Unit*	*Price (€)*
100200040	Giunto antivibrante dn 50 / *R. E. joint dn 50*	NR	
100200041	Giunto antivibrante dn 65 / *r. E. joint dn 65*	NR	
100200042	Giunto antivibrante dn 80 / *r. E. joint dn 80*	NR	
100200043	Giunto antivibrante dn 100 / *r. E. joint dn 100*	NR	
100200044	Giunto antivibrante dn 125 / *r. E. joint dn 125*	NR	
100200045	Giunto antivibrante dn 150 / *r. E. joint dn 150*	NR	

Materiali di consumo da utilizzare nelle varie fasi di installazione o manutenzione

Consumables to be used during installation or maintenance procedures



Codice/*Code*	Descrizione/*Description*	*Price (€)*
100200051	Colla tangit kg. 0.5/ *Tangit glue kg. 0.5*	
100200002	Colla tangit kg. 1/ *Tangit glue kg. 1*	

CAMPO DI UTILIZZO

Tangit è un adesivo a presa rapida specifico per giunzioni longitudinali di tubi in PVC rigido. E' indicato in modo particolare per l'assemblaggio di tubi e raccordi anche sotto pressione (acqua potabile, gas), grondaie, condutture in PVC rigido per cavi. Incolla anche ABS e altre materie plastiche sebbene con resistenze inferiori. Le saldature eseguite con Tangit sono resistenti all'acqua.
La resistenza chimica, specialmente agli acidi inorganici, dipende dalla resistenza dei tubi, dai tempi di attesa, dal rispetto della tolleranza, dal carico di pressione, dalle temperature di esercizio, dal tipo di acido e dalla sua concentrazione. La durata delle saldature effettuate con Tangit equivale a quella dei tubi in PVC-U.

CONTEXT OF USE

Tangit is a rapid glue designed for longitudinal joints of PV rigid pipes. It is mainly indicated to assemble pipes and fitting also under pressure (drinking water, gas), drainpipes and rigi PVC ducts for cables. It glues ABS and other plastic material. although resistance might be lower. Welds performed with Tang are water-proof.
Chemical resistance, especially to inorganic acids, depenc on pipe resistance, waiting times, tolerance respect, pressur charge, operating temperatures and acid type and concentra tion. The durability of welds performed with Tangit is equal t that of PVC-U pipes.

DESCRIZIONE

Adesivo speciale a base solvente per PVC-U rigido; Tangit PVC-U effettua una saldatura dei supporti sui quali viene applicato.

DESCRIPTION

Special solvent-based adhesive for rigid PVC-U. Tangit PVC-U cre ates a welding on the points of application.



Codice/*Code*	Descrizione/*Description*	*Price (€)*
100200050	Detergete tangit lt.1/ *Tangit detergent lt.1*	

DESCRIZIONE

Le saldature eseguite con Tangit sono resistenti all'acqua.
La resistenza chimica, specialmente agli acidi inorganici, dipende dalla resistenza dei tubi, dai tempi di attesa, dal rispetto della tolleranza, dal carico di pressione, dalle temperature di esercizio, dal tipo di acido e dalla sua concentrazione. La durata delle saldature effettuate con Tangit equivale a quella dei tubi in PVC-U.

DESCRIPTION

Welds performed with Tangit are water-proof.
The chemical resistance, especially to non-organic acids, depenc on the pipe resistance, the wait time, the conformity with tole ance, the pressure load, the operating pressure, the type of aci and its concentration. The durability of welds performed with Tar git is equal to that of PVC-U pipes.



Codice/*Code*	Descrizione/*Description*	*Price (€)*
100200052	Kit tangit/ *Kit tangit*	

DESCRIZIONE

Resina ad espansione per la sigillatura di allacciamenti domestici di acqua, gas. Il sistema Tangit M3000/M4082 è stato testato dall'istituto DVGW (VP601) per la resistenza alla trazione ed alla torsione di allacciamenti domestici e per la tenuta al gas e all'acqua, fino a 1 bar.

DESCRIPTION

Expansion resin to seal home water and gas connections. The Tangit M3000/M4082 system is equipped with the DVGW (VP601) body for the resistance to traction and twisting of home connections and water/gas seal up to 1 b

CAMPO DI UTILIZZO

Il prodotto è applicabile a tubi di passaggio domestici di gas e acqua, per passaggi a muro di scarichi fognari e cavi di vario genere (cavi elettrici, FTTH). E' compatibile con materiali e plastiche più comunemente utilizzati in edilizia. La sua funzionalità non viene condizionata negativamente dall'azione delle acque sotterranee. Non ritira e non è soggetto a deterioramento. Non biodegradabile. Resiste a solventi, oli ed acqua.

CONTEXT OF USE

This product can be applied on domestic gas or water plants, wall drains or cables (electrical cables, FTTH). It is compatible with the most common materials and plastics used in construction industry. Its functionality is not compromised by the action of underground water. It does not shrink nor deteriorate. Not biodegradable. Solvents, oils and water resistant.

CARATTERISTICHE TECNICHE

Il prodotto indurisce in 5 minuti (a +20°C) e raggiuge la forza finale dopo 30 minuti (a+20°C).
Composizione Resina bicomponente
- Resistenza a trazione
- Resistenza a torsione
- Resistenza a temperatura
- Tenuta alla pressione 30kN 240Nm
- Fino a +650°C (30' a 0.1 bar)
- 1 bar (acqua e gas)

TECHNICAL FEATURES

The product hardens in 5 minutes (at a temperature of +20 °C) and it is ready after 30 minutes (at a temperature of +20 °C).
Two-component resin composition
- *Traction resistance*
- *Twisting resistance*
- *Temperature resistance*
- *Pressure resistance 30kN 240Nm*
- *Up to +650 °C (30' at 0.1 bar)*
- *1 bar (water and gas)*



Codice/*Code*	Descrizione/*Description*	*Price (€)*
100200000G	Colla rapida per pvc kg 0.5 *Fast drying glue for kg 0.5*	

DESCRIZIONE

Adesivo tixotropico blu per PVC rigido molto rapido.

DESCRIPTION

Thixotropic blue adhesive for very fast PVC.

CAMPO DI UTILIZZO

Adesivo per l'incollaggio di tubi (flessibili) e raccordi in PVC (rigido) con interferenze piccole e ampie per impianti in pressione e di drenaggio. Ideale per piscine, vasche idromassaggio e applicazioni in presenza di umidità. Non utilizzabile in acqua. Idoneo per diametri fino a 160 mm. Max 16 bar (PN16). Tolleranze: max 0,8 mm sul diametro (tubi flessibili max 0,3 mm) e 0,2 mm di bloccaggio. Adatto per sistemi di tubazione conformi a EN 1329, 1453, 1455 e ISO 15493 (CPVC).

CONTEXT OF USE

Adhesive to glue hoses and PVC fittings (rigid) with small and large interfaces for system under pressure and drainage systems. Ideal for pools, whirlpool and applications in presence of humidity. Do not use in water. Suitable for diameters of up to 160 mm. Max 16 bar (PN16). Tolerances: max 0.8 mm on diameter (hoses max 0.3 mm) and 0.2 mm for fixing. Suitable for piping systems compliant to EN 1329, 1453, 1455 and ISO 15493 (CPVC).

NORMATIVE

- CE: Adesivo per impianti di tubazioni termoplastiche per fluidi in pressione per il trasporto / stoccaggio / smaltimento di acqua
- (EN14814).
- CE: Adesivo per impianti di tubazioni termoplastiche per fluidi non in pressione per il trasporto / stoccaggio / smaltimento di
- acqua (EN14680).
- EN 14680: Soddisfa i requisiti della Norma Europea 14680: Adesivo per impianti di tubazioni termoplastiche non in pressione.
- EN 14814: Soddisfa i requisiti della Norma Europea 14814: Adesivo per impianti di tubazioni termoplastiche per fluidi in pressione.

STANDARDS

- *EC: Glue for thermoplastic pipes systems with pressurized fluids for water flow / storage / disposal.*
- *(EN14814).*
- *EC: Glue for thermoplastic pipe systems of non-pressurized fluids for water flow / storage / disposal*
- *(EN14680).*
- *EN 14680: In compliance with the requirements provided for by European Regulation 14680: Glue for non-pressurized thermoplastic pipe systems.*
- *EN 14814: In compliance with the requirements provided for by European Regulation 14814: Adhesive for thermoplastic system pipes for fluids under pressure.*

Materiali di consumo da utilizzare nelle varie fasi di installazione o manutenzione

Consumables to be used during installation or maintenance procedures



Codice/*Code*	Descrizione/*Description*	*Price (€)*
107100775	tangit PVC-C GR 700/ *tangit CPVC GR 700*	

CAMPO DI UTILIZZO

Adesivo speciale Tangit PVC-C adatto per le connessioni a tensione di tubi pressione con raccordi in PVC-C per uso industriale e uso igienico-sanitari con temperature da 5° C - 100° C

CONTEXT OF USE

Tangit PVC-C is suitable for producing tensile stress resistar connections between pipes and PVC-C fittings for industrial an sanitary use with themperature from 5° C to 100° C

DESCRIZIONE

Adesivo a base solvente sulla base di tetraidrofurano (THF stabilizzato)

DESCRIPTION

Solvent-containing adhesive based on tetrahydrofuran (THF stab lized).

NORMATIVE

- Soddisfa i requisiti della norma DIN 16 970 per giunti adesivi.
- Certificazione DVGW TS 232 in connessione con DEKADUR C Pipe System.
- Soddisfa i requisiti termici e di resistenza indicati per uso sanitario ed industriale.

STANDARDS

- *Meets the requirements of DIN 16 970 for adhesive joints.*
- *DVGW TS 232 certification in connection with DEKADUR C Pip System.*
- *Meets requirements and thermal resistance suitable for dome tic and industrial use.*

Materiali di consumo da utilizzare nelle varie fasi di installazione o manutenzione

Consumables to be used during installation or maintenance procedures



Codice/*Code*	Descrizione/*Description*	*Price (€)*
100200053	Nastro teflon speciale/ *Special teflon tape*	

DESCRIZIONE

NASTRO PTFE TEFLON. Nastro di qualità in PTFE spessore costante 0,1 mm. Assicura una tenuta perfetta di lunga durata su tutti i filetti e una lubrificazione al montaggio. Non indurisce ed evita il grippaggio dei raccordi. Consigliato per gli impieghi più gravosi in condizioni di temperatura e pressioni elevate.

CARATTERISTICHE TECNICHE

- Applicazione: applicare su filetti puliti esercitando una leggera tensione del nastro fino ad ottenere spessori costanti.
- Temperatura di esercizio -60 °C ÷ +260 °C
- Peso/m² 100 g/m²
- pressione di esercizio 20 Bar
- spessore nom.: 0,20mm
- larghezza nom.: 19mm
- lunghezza nom.: 15mm

NORMATIVE

Conforme alla norma EN 751/3.

DESCRIPTION

PTFE TEFLON TAPE. PTFE quality tape with constant thickness of 0.1 mm. It ensures a perfect long-lasting seal on all threads and lubrication upon installation. It does not harden and avoid fitting seizure. Recommended for use in environments with extremely high temperature and pressure.

TECHNICAL FEATURES

- *Application: apply on clean threads by exerting a slight tension of the tape until reaching constant thicknesses.*
- *Operating temperature -60 °C ÷ +260 °C*
- *Weight/sq. m 100 g/sq. m*
- *operating pressure 20 Bar*
- *Nom. thickness: 0.20mm*
- *Nom. width: 19mm*
- *Nom. length: 15mm*

STANDARDS

Compliant with EN 751/3.



Codice/*Code*	Descrizione/*Description*	*Price (€)*
100200054	Canapa in matassa 200 gr/ *Hemp bundle 200 gr*	
100200055	Canapa in rocchetta 80 gr/ *Hemp spool 80 gr*	

DESCRIZIONE

CANAPA IDRAULICA FINE, tecnicamente pettinato meccanico di lino di prima qualità in trecce a 4 code da 250 gr, da utilizzare come guarnitura di filetti e raccordi e da utilizzare con mastici in pasta (pasta verde) che impedisce a distanza di tempo l'ossidazione e ne consente lo smontaggio.

DESCRIPTION

FINE HYDRAULIC HEMP, technically speaking mechanical top flax, braids with 4 tails of 250 gr, to be used as sealant on threads and fittings as well as adhesive paste (green paste) to prevent oxidation and its removal over time.

0-100 °C



Raccordi pvc-c
CPVC fittings

CAMPO DI UTILIZZO
Raccordi e tubazioni per impianti con temperature 0-100°C (vedi curve di regressione Pressione / temperatura). Particolarmente indicato per i collegamenti e tratti di scambiatori di calore, impianti a insufflaggio d'aria impianti termali. Può essere utilizzato in piscine con acqua trattata a cloro o acqua trattata con sale.

CONTEXT OF USE
Fittings and pipes for plants with 0-100°C temperatures (se Pressure/ temperature regression curves). Suitable for connec tions and heat exchangers, air blowing systems and thermal sys tems. It might be used in chlorinated or salted water pools.

DESCRIZIONE
No costi di installazione ridotti grazie al procedimento di giunzione "Incollaggio" ottenuto attraverso l'impiego di idoneo collante non conducibile (indifferente alla corrosione galvanica).
Il PVC-C risponde alla necessità di fornire una resistenza meccanica idonea e rispondente alle esigenze di progettazione degli impianti Tutta la serie PVC-C necessita di utilizzo di colla idonea.

DESCRIPTION
The installation costs are reduced thanks to the "gluing" jointin obtained with a proper non-conducting adhesive (i.e. not affected by galvanic corrc sion).
CPVC is the best solution to provide a great mechanical and t meet the design requirements of the plant. All the products c the CPVC range need a proper adhesive.

NORMATIVE
- ISO 15493 Sistemi di componenti (Tubi,Raccordi e Valvole) in PVC-C per applicazioni industriali.
- prEN ISO 15877-1-2-3-5 Sistemi di componenti in PVC-C per applicazioni di acqua calda e fredda.
- ISO 727-1 Tubi e raccordi in PVC-C. Dimensioni e tolleranze serie metrica.
- DIN 8079-8080 Tubi in PVC-C, dimensioni.
- ASTM D1784 classe 23447B Compound di PVC-C classificati per applicazioni industriali.
- ASTM D696 e DIN 53752 Coefficiente di dilatazione termica lineare, test e metodo di prova.
- UNI 11242

STANDARDS
- *ISO 15493 Component systems (pipes, fittings and valves) in PVC-C for industrial application.*
- *prEN ISO 15877-1-2-3-5 PVC-C Component system for cold and warm water application.*
- *ISO 727-1 PVC-C pipes and fittings. Dimensions and tolerance metric.*
- *DIN 8079-8080 PVC-C pipes, dimensions.*
- *ASTM D1784 class 23447B PVC-C compound classified for industrial application.*
- *ASTM D696 and DIN 53752 Linear thermal dilatation coeffi- cient, test and test method.*
- *UNI 11242*

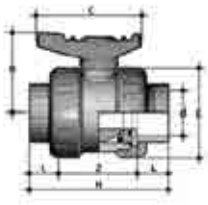

Valvola a sfera ff pvc-c 50/ *Ball valve ff CPVC 50*

Codice/*Code*	Descrizione/*Description*	D	L	Z	H	E	B	C	G	*Unit*	*Price (€)*
107200750	Valvola a sfera ff pvc-c/ *Ball valve ff CPVC*	50	31	77	139	98	85	112	795	NR	
107200751	Valvola a sfera ff pvc-c/ *Ball valve ff CPVC*	63	38	98	174	117	103	137	1370	NR	



Tubo pvc-c/ *CPVC pipe*

Codice/*Code*	Descrizione/*Description*	ø	DN	Spessore (mm)	L (m)	*Unit*	*Price (€)*
107200752	Tubo pvc - c/ *CPVC pipe*	50	40	3.7	5	NR	
107200753	Tubo pvc - c/ *CPVC pipe*	63	50	4.7	5	NR	

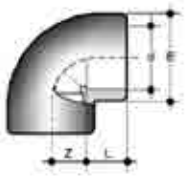

Gomito ff 90° pvc-c/ *Elbow ff 90° CPVC*

Codice/*Code*	Descrizione/*Description*	DN	L	Z	E	G	*Unit*	*Price (€)*
107200754	Gomito ff 90° pvc-c/ *Elbow ff 90° CPVC*	50	31	27	61	155	NR	
107200755	Gomito ff 90° pvc-c/ *Elbow ff 90° CPVC*	63	38	33.5	76	283	NR	

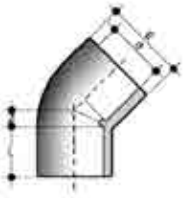

Gomito ff 45° pvc-c/ *Elbow ff 45° CPVC*

Codice/*Code*	Descrizione/*Description*	DN	L	Z	E	G	*Unit*	*Price (€)*
107200756	Gomito ff 45° pvc-c/ *Elbow ff 45° CPVC*	50	31	11.7	64	175	NR	
107200757	Gomito ff 45° pvc-c/ *Elbow ff 45° CPVC*	63	38	14	80	305	NR	

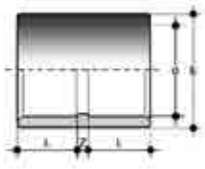

Manicotto ff pvc-c/ *Sleeve ff CPVC*

Codice/*Code*	Descrizione/*Description*	DN	L	Z	E	G	*Unit*	*Price (€)*
107200758	Manicotto ff pvc-c/ *Sleeve ff CPVC*	50	31	3	61	90	NR	
107200759	Manicotto ff pvc-c/ *Sleeve ff CPVC*	63	38	3	75	160	NR	

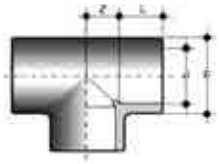

T a 90°pvc-c/ *90°-T CPVC*

Codice/*Code*	Descrizione/*Description*	DN	L	Z	E	G	*Unit*	*Price (€)*
107200760	T a 90° pvc-c/ *90°-T pvc-c*	50	31	27	61	195	NR	
107200761	T a 90° pvc-c/ *90°-T pvc-c*	63	38	33.5	76	394	NR	

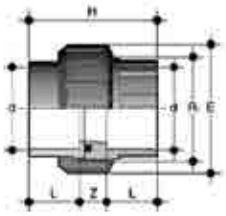

T a 90° pvc-c/ *90°-T CPVC*

Codice/*Code*	Descrizione/*Description*	DN	R_1	H	L	Z	E	G	*Unit*	*Price (€)*
107200762	Bocchettone ff pvc-c/ *f/f sleeve CPVC*	50	2 1/4	79	31	17	79	190	NR	
107200763	Bocchettone ff pvc-c/ *f/f sleeve CPVC*	63	2 3/4	98	38	22	98	355	NR	

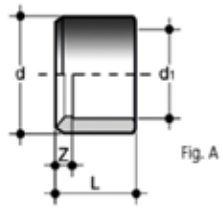

Fig. A

Riduzione pvc-c/ *CPVC reducer*

Codice/*Code*	Descrizione/*Description*	Dxd_1	L	Z	G	*Unit*	*Price (€)*
107200764	Riduzione pvc-c/ *CPVC reducer*	63x50	38	7	70	NR	
107200765	Riduzione pvc-c/ *CPVC reducer*	75x63	44	6	92	NR	
107200766	Riduzione pvc-c/ *CPVC reducer*	90x75	51	7	159	NR	
107200767	Riduzione pvc-c/ *CPVC reducer*	110x90	61	9	297	NR	

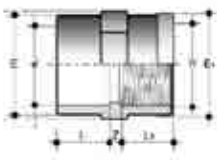

Manicotto misto pvc-c/ *CPVC mixed sleeve*

Codice/*Code*	Descrizione/*Description*	DxR	L	L_1	Z	E	E_1	K	G	*Unit*	*Price (€)*
107200768	Manicotto misto pvc-c/ *CPVC mixed sleeve*	50x1 1/2	2 1/4	31	21.4	61	62	61	109	NR	
107200769	Manicotto misto pvc-c/ *CPVC mixed sleeve*	63x2	2 3/4	38	25.7	76	77	76	196	NR	

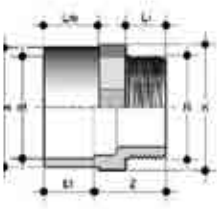

Adattatore pvc-c/ *CPVC adapter*

Codice/*Code*	Descrizione/*Description*	Dm x Df x R	L_m	L_f	L_1	Z	K	G	*Unit*	*Price (€)*
107200770	Adattatore pvc-c/ *CPVC adapter*	63x40x1 1/2"	38	31	21.4	35	65	113	NR	
107200771	Adattatore pvc-c/ *CPVC adapter*	75x63x2"	44	38	25.7	41	75	158	NR	





AQUA
INDUSTRIAL GROUP



Indice/*Index*

Kit idromassaggio
Whirlpool kit 182

Kit aeromassaggio
Air massage kit 187

Fontane
Fountains 190

Impianto nuoto controcorrente
Counter/current swimming system 193

FOR PVC USE



Bocchetta per idromassaggio per rivestimento in PVC

Whirlpool nozzle for PVC lining

CAMPO DI UTILIZZO

- Per piscine pubbliche o private con tipologie a skimmer o bordo sfioro con strutture in blocchi in EPS, cemento armato con rivestimento in PVC o pannelli (abbinando la guarnizione sandwich).

DESCRIZIONE

Bocchette per idromassaggio a parete facilmente utilizzabili in piscina ideali per creare zone di relax (panche, scalinate, angoli). Bocchette idromassaggio in ABS Flange e copriflangia in acciaio getto orientabile con regolazione della miscelazione tra acqua-aria.

- Completa di:
- Flange inox 304
- Guarnizioni
- Viti inox
- Valvola di aspirazione aria 3/8”
- Tubo flessibile d.20
- Raccordo 12x16x3/8”

CONTEXT OF USE

- *For public or private pools with skimmer or overflow edge technology with EPS blocks or reinforced concrete structure and PVC lining. Nozzles for panel structures may also be used, adding a sandwich gasket*

DESCRIPTION

Wall-mounted whirlpool nozzles, can be used to easily create relax areas in any swimming pool (benches, steps, corners). ABS whirlpool nozzles - Steel flanges and flange covers, adjustable jet with adjustable air-water mixture.

- *Comes with:*
- *304 stainless steel flanges*
- *Gaskets*
- *Stainless steel screws*
- *Air suction valve 3/8”*
- *Flexible pipe d.20*
- *Fitting 12x16x3/8”*

Codice/*Code*	Descrizione/*Description*	*Pack*	*Weight*	*Volume*	*Unit*	*Price (€)*
100160210C	Bocchette per idromassaggio in ABS per rivestimento in PVC *ABS whirlpool nozzles for PVC lining*	1	0.2 Kg	0.010 mc	NR	275,00

RICAMBI/ *SPARE PARTS*



100160422



100160223

Codice/*Code*	Descrizione/*Description*	*Pack*	*Weight*	*Unit*	*Price (€)*
108160002	Valvola di aspirazione ø 3/8” mm/ *Suction valve ø 3/8” mm*	1	0.1 Kg	NR	10,44
100160422	Pulsante piezo elettrico/ *Piezo electric push-button*	1	0.1 Kg	NR	106,80
100160223	Flangia inox/ *Stainless steel flange*	1	0.1 Kg	NR	74,30

FOR CA USE



Bocchetta per idromassaggio per rivestimento in piastrelle

Whirlpool nozzle for tile lining

CAMPO DI UTILIZZO

Per piscine pubbliche o private con tipologie a skimmer o bordo sfioro con strutture in blocchi in EPS o ce-mento armato e rivestimento in piastrelle

CONTEXT OF USE

For public or private pools with skimmer or overflow edge technology with EPS blocks or reinforced concrete structure and tile lining

DESCRIZIONE

Bocchette per idromassaggio a parete facilmente utilizzabili in piscina ideali per creare zone di relax (panche, scalinate, angoli). Bocchette idromassaggio in ABS e copriflangia in acciaio getto orientabile con regolazione della miscelazione tra acqua-aria.
Completa di:
- Flange inox 304
- Valvola di aspirazione aria 3/8”
- Tubo flessibile d.20
- Raccordo 12x16x3/8”

DESCRIPTION

Wall-mounted whirlpool nozzles, can be used to easily create relax areas in any swimming pool (benches, steps, corners). ABS whirlpool nozzles and steel flange covers, adjustable jet with adjustable air-water mixture.
Comes with:
- *304 stainless steel flanges*
- *Air suction valve 3/8”*
- *Flexible pipe d.20*
- *Fitting 12x16x3/8”*

Codice/*Code*	Descrizione/*Description*	*Pack*	*Weight*	*Volume*	*Unit*	*Price (€)*
100160211C	Bocchette per idromassaggio in ABS per riverstimento in piastrelle *ABS whirlpool nozzles for TILE LINING*	1	0.15 Kg	0.10 mc	NR	115,00

RICAMBI/ *SPARE PARTS*



100160422



100160223

Codice/*Code*	Descrizione/*Description*	*Pack*	*Weight*	*Unit*	*Price (€)*
108160002	Valvola di aspirazione ø 3/8” mm/ *Suction valve ø 3/8” mm*	1	0.1 Kg	NR	10,44
100160422	Pulsante piezo elettrico/ *Piezo electric push-button*	1	0.4 Kg	NR	106,80
109160223	Copriflangia inox/ *Stainless steel flange cover*	1	0.1 Kg	NR	44,10



Jet miscelatore aria-acqua per Bocchette in ABS A parete facilmente utilizzabili in piscina ideali pe creare zone di relax (panche, scalinate, angoli)

Air-water mixer jet for wall-mounted ABS nozzles, ca be used to easily create relax areas in any swimming pool (benches, steps, corners)

CAMPO DI UTILIZZO

- Per piscine pubbliche o private con tipologie a skimmer o bordo sfioro con strutture in blocchi in EPS o cemento armato

CONTEXT OF USE

- *For public or private pools with skimmer or overflow edge technology with EPS blocks or reinforced concrete structure*

DESCRIZIONE

- JET AIR da abbinare a Bocchette in ABS getto orientabile per la miscelazione tra acqua-aria.
- Attacchi di mandata MF ø 1 ½"
- Attacchi aspirazione aria F ø 20 mm

DESCRIPTION

- *AIR JET for installation with ABS nozzles, adjustable jet for air-water mixing.*
- *Inlet fittings MF ø 1 ½"*
- *Air suction fittings F ø 20 mm*

Codice/*Code*	Descrizione/*Description*	*Pack*	*Weight*	*Volume*	*Unit*	*Price (€)*
108160000	jet miscelatore acqua-aria 1"1/2 MF *Air-water mixing jet 1"1/2 MF*	1	0.15 Kg	0.01 mc	NR	

OPTIONAL


200200016F


200200048F


200200017F


200200686


200200685

Codice/*Code*	Descrizione/*Description*	*Price (€)*
200200016F	Bocchetta con sfera per pannelli con rivestimento PVC/ *Nozzle with ball for panels with PVC lining*	
200200048F	Bocchetta con sfera per cemento con rivestimento PVC/ *Nozzle with ball for concrete with PVC lining*	
200200017F	Bocchetta con sfera per cemento con rivestimento Piastrelle/ *Nozzle with ball for concrete with Tile lining*	
200200686	Passante a muro l 250 mm per bocchette (solo versione in cls)/ *Wall-through pipe l 250 mm for nozzles (concrete version only)*	
200200685	Passante a muro l 300 mm per bocchette (solo versione in cls)/ *Wall-through pipe l 300 mm for nozzles (concrete version only)*	
108160002	Valvola di aspirazione ø 3/8" mm/ *Suction valve ø 3/8" mm*	
108160005	Raccordo nipplo 12x16x 3/8" mm/ *Nipple fitting 12x16x 3/8" mm*	
108160004	Tubo flessibile in PVC ø 16x20 mm/ *Flexible PVC pipe ø 16x20 mm*	



Pulsante piezo elettrico
Piezoelectric push-button

CAMPO DI UTILIZZO
Per piscine pubbliche o private con tipologie a skimmer o bordo sfioro

CONTEXT OF USE
For public or private pools with skimmer or overflow edge technology

DESCRIZIONE
Pulsante piezo elettrico d.26 con 2 mt di cavo di collegamento resinato. Pulsante piezo elettronico IP 68 funzione ON-OFF. Completo di:
- Pulsante piezo
- Ghiera di fissaggio
- Supporto da 2" forato

DESCRIPTION
Piezoelectric push-button d.26 with resin-coated connection cable 2 m. Piezoelectric push-button IP 68 with ON-OFF function. Comes with:
- *Piezo push-button*
- *Fastening ring nut*
- *Drilled 2" support*

Codice/*Code*	Descrizione/*Description*	*Pack*	*Weight*	*Volume*	*Unit*	*Price (€)*
100160422C	Pulsante piezo elettrico d.26 con 2 mt di cavo di collegamento resinato *Piezoelectric push-button d.26 with resin-coated connection cable 2 m*	1	0.1 Kg	0.001 mc	NR	

RICAMBI/ *SPARE PARTS*

Codice/*Code*	Descrizione/*Description*	*Pack*	*Weight*	*Unit*	*Price (€)*
200200191L	Adattatore pulsante piezo-pneumo/ *Adaptor piezo-pneumatic button*	1	0.01 Kg	NR	

OPTIONAL

Codice/*Code*	Descrizione/*Description*	*Price (€)*
108160020	Centralina timer multiscala/ *Multi-scale timer control box*	
200300042	Chiave per serraggio ghiera/ *Wrench for ring nut tightening*	



Pulsante pneumatico
Pneumatic push-button

CAMPO DI UTILIZZO
Per piscine pubbliche o private con tipologie a skimmer o bordo sfioro consigliato per una distanza max 10 mt

CONTEXT OF USE
For public or private pools with skimmer or overflow edge technology, recommended for a distance of up to 10 m

DESCRIZIONE
Pulsante pneumatico in gomma per trasmissione impulso. Pulsante pneumatico ON-OFF completo di supporto per bocchetta da 2" in ABS con sede per chiave di serraggio.
Completo di:
- Pulsante pneumatico in gomma
- Supporto da 2" per bocchetta in ABS bianco
- Tubetto di collegamento aria 3x5 mt 10

DESCRIPTION
Rubber pneumatic push-button for pulse transmission. ON-OF pneumatic push-button with support for 2" ABS nozzle with housing for tightening wrench.
Comes with:
- *Rubber pneumatic push-button*
- *White 2" support for ABS nozzle*
- *Air connection pipe 3x5 m 10*

Codice/*Code*	Descrizione/*Description*	*Pack*	*Weight*	*Volume*	*Unit*	*Price (€)*
100160416C	Pulsante pneumatico in gomma per trasmissione impulso *Rubber pneumatic push-button for pulse transmission*	1	0.01 Kg	0.001 mc	NR	

RICAMBI/ *SPARE PARTS*

Codice/*Code*	Descrizione/*Description*	*Pack*	*Weight*	*Unit*	*Price (€)*
100160416	Pulsante pneumatico gomma/ *Rubber pneumatic push-button*	1	0.01 Kg	NR	
108160022	Tubo di collegamento aria 3x5/ *Air connection pipe 3x5*	1	0.01 Kg	NR	
200200191L	Adattatore pulsante piezo-pneumo/ *Adaptor piezo-pneumatic button*	1	0.01 Kg	NR	

OPTIONAL



108160010

Codice/*Code*	Descrizione/*Description*	*Price (€)*
108160010	Interruttore aria idromassaggio/ *Whirlpool air switch*	
200300042	Chiave per serraggio ghiera/ *Wrench for ring nut tightening*	

FOR PVC USE



Bocchetta in ABS d.2"M-50f a pavimento con diffusore geyser per riv. In PVC

ABS nozzle D.2"M-50F for floor installation with geyser jet for PVC lining

CAMPO DI UTILIZZO

- Piscine pubbliche e private con strutture in cemento con rivestimento in PVC
- Tecnologia a Skimmer con strutture in cemento con rivestimento in PVC
- Tecnologia a bordo sfioratore con strutture in cemento con rivestimento in PVC

CONTEXT OF USE

- *Public and private pools with concrete structures with PVC lining*
- *Skimmer technology with concrete structures with PVC lining*
- *Overflow edge technology with concrete structures with PVC lining*

DESCRIZIONE

- Corpo in ABS con n° 5 inserti in ottone m 5 attacchi ø50F-2"M
- Guarnizioni (n° 2 pezzi) per bocchetta
- Flangia in ABS per bocchetta
- Kit viti inox per bocchetta
- Copriflangia in ABS per bocchetta
- Diffusore geyser in ABS per bocchetta a pavimento

DESCRIPTION

- *ABS body with no. 5 brass inserts m 5 fittings ø50F-2"M*
- *Seals (no. 2 pieces) for nozzle*
- *ABS flange for nozzle*
- *316 Stainless steel screw kit for nozzle*
- *ABS flange cover for nozzle*
- *Radial ABS jet for floor nozzle*

CARATTERISTICHE TECNICHE

- Portata massima 11.00m³/h

TECHNICAL FEATURES

- *Flow rate at maximum 11.00m³/h*

Codice/*Code*	Descrizione/*Description*	*Price (€)*
200200035F	Bocchetta in abs d.2"M-50f a pavimento con diffusore geyser per riv. In pvc / *ABS nozzle D.2"M-50F for floor installation with geyser jet. For PVC lining*	
200200036F	Bocchetta in abs d.2"M-50f a pavimento con diffusore geyser per riv. CA / *ABS nozzle D.2"M-50F for floor installation with geyser jet. For tiles*	

RICAMBI/ *SPARE PARTS*



200200053 200200032 200200026 200200025

Codice/*Code*	Descrizione/*Description*	*Pack*	*Weight*	*Unit*	*Price (€)*
200200031	Diffusore geyser in ABS per bocchetta / *Geyser ABS jet for nozzle*	1	0.1 Kg	NR	
200200053	Copriflangia in ABS per bocchetta / *ABS flange cover for nozzle*	1	0.1 Kg	NR	
200200032	Flangia in ABS per bocchetta / *ABS flange for nozzle*	1	0.1 Kg	NR	
200200026	Guarnizione per bocchetta / *Seal for nozzle*	1	0.1 Kg	NR	
200200025	Kit viti inox per bocchetta (5 pz) / *316 Stainless steel screw kit for nozzle (5 pcs.)*	1	0.1 Kg	NR	

OPTIONAL

Codice/*Code*	Descrizione/*Description*	*Price (€)*
200200116	Chiave per serraggio ghiera per diffusore a sfera per bocchetta / *Ring nut tightening wrench for nozzle ball-type jet oe jet*	



Soffiante continuo
Continuous blower



CAMPO DI UTILIZZO
- Piscine pubbliche e private

CONTEXT OF USE
- *For public and private pools*

DESCRIZIONE
Carcasse e giranti interamente realizzate in lega di alluminio; costruzione in esecuzione "MONOBLOCCO". La flangia anteriore del motore elettrico è direttamente fissata al corpo macchina e la girante, bilanciata dinamicamente, è calettata sul capo d'albero del motore stesso;
Motori elettrici, per servizio continuo, a due poli, disponibili in versione trifase per tutte le potenze ed in versione monofase fino a 2,2 kW.

DESCRIPTION
Casing and impellers made completely of spark proof aluminium alloy; Manufactured in the so-called "CLOSE COUPLED" version; i.e. a flange mounted electric motor is bolted to the machine casing. The impeller, which is dynamically balanced, is fitted directly onto the motor shaft extension.
The two-pole electric motors, designed for continuous operation, are available in three phase for all the powers and in single phase up to 2.2 kW.

CARATTERISTICHE TECNICHE
- Grado di protezione: IP54
- Classe d'isolamento: F
- Tensioni di alimentazione:
- Motori trifase, a 50 Hz: 200-240 VΔ / 345-416 V per potenze fino a 4 Kw 345-415 VΔ / 600-720 V per potenze > 4 kW
- Motori trifase, a 60 Hz: 208-275 VΔ / 380-480 V per potenze fino a 4,6 kW 380-480 VΔ / 660-720 V
- Per potenze > 4,6 kW - motori monofase, a 50 e 60 Hz: 104-127 V / 208-254 V
- Completo di filtro

TECHNICAL FEATURES
- *Protection degree: IP54*
- *Insulation class:: F*
- *Line voltages:*
- *Three phase motors, at 50 Hz: 200-240 VΔ / 345-416 V for powers up to 4 Kw 345-415 VΔ / 600-720 V for powers > 4 kW*
- *Three phase motors, at 60 Hz: 208-275 VΔ / 380-480 V for powers up to 4,6 kW 380-480 VΔ / 660-720 V*
- *For powers > 4,6 kW - Single phase motors, at 50 and 60 Hz: 104-127 V / 208-254 V*
- *Complete of filter*

Codice/*Code*	Descrizione/*Description*	Attacchi *Fittings*	Termica A *Thermal A*	*Price (€)*
100160552	Soffiante cl-40 0.8 kw monofase / *Blower cl-40 0.8 kw single-phase*	1"1/2	6-9	
100160553	Soffiante cl-40 0.9 kw trifase / *Blower cl-40 0.9 kw three-phase*	1"1/2	2-4	
100160554	Soffiante cl-40 1.1 kw monofase / *Blower cl-40 1.1 kw single-phase*	1"1/2	6-9	
100160555	Soffiante cl-40 1.1 kw trifase / *Blower cl-40 1.1 kw three-phase*	1"1/2	2-4	
100160556	Soffiante cl-50 1.5 kw monofase / *Blower cl-50 1.5 kw single-phase*	2"	9-12	
100160557	Soffiante cl-50 1.5 kw trifase / *Blower cl-50 1.5 kw three-phase*	2"	4-6	
100160558	Soffiante cl-60 2.2 kw trifase / *Blower cl-60 2.2 kw three-phase*	2"	6-9	
100160559	Soffiante cl-60 3 kw trifase / *Blower cl-60 3 kw three-phase*	2"	6-9	

NORMATIVE
Direttive Europee 2006/42

STANDARDS
European directives 2006/42

OPTIONAL

Codice/*Code*	Descrizione/*Description*	*Price (€)*
108160030	Tubo flessibile cl 40/ *Flexible pipe cl 40*	
108160031	Tubo flessibile cl 50-60 / *Flexible pipe cl 50-60*	



Soffiante discontinuo
Discontinuous blower

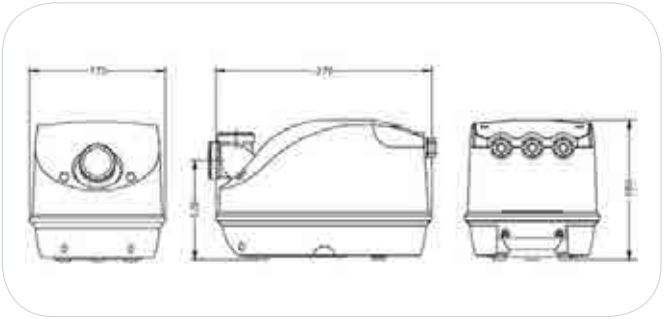

CAMPO DI UTILIZZO
- Piscine private

CONTEXT OF USE
- *For private pools*

DESCRIZIONE
Le soffianti tecnologicamente più avanzate oggi disponibili sul mercato (per piscine di piccole e medie dimensioni). Hanno integrato all'interno l'interruttore di attivazione attraverso il pulsante pneumatico. Il ciclo di funzionamento preimpostato è di 30 minuti, al termine del quale si spegnerà automaticamente. La protezione termica incorporata che interromperà automaticamente l'alimentazione in caso di surriscaldamento

DESCRIPTION
Blowers most technologically advanced on the market today (for small and medium size swimming pools). They have integrated into the switch through the activation pneumatic button. The operating cycle is preset to 30 minutes, after which it will automatically turn off. The thermal protection that automatically shut down the power supply in case of overheating.

CARATTERISTICHE TECNICHE
- Tensione: 230 V - 50 Hz
- Watt: 700
- Attacchi: 1"1/4
- Portata m^3/h: 20
- Prevalenza mbar: 0 - 210

TECHNICAL FEATURES
- *Voltage: 230 V - 50 Hz*
- *Watt: 700*
- *Fittings: 1"1/4*
- *Flow rate m^3/h: 20*
- *mbar prevalence: 0 - 210*

Codice/*Code*	Descrizione/*Description*	Attacchi *Fittings*	Termica A *Thermal A*	*Price (€)*
100160551	Soffiante 900 W monofase / *Blower 900 W single-phase*	1"1/4	6-9	

NORMATIVE
Direttive Europee 2006/42

STANDARDS
European directives 2006/42

Cannon jet Fiji
Cannon jet Fiji





Codice/*Code*	Descrizione/*Description*	*Unit*	*Price (€)*
600600012	Cannon jet bocca piatta portata 8 mc/h / *Cannon jet flat mouth flow rate 8 mc/h*	NR	
600600013	Cannon jet bocca tonda portata 8 mc/h / *Cannon jet round mouth flow rate 8 mc/h*	NR	
600600015	Ancoraggio Cannon jet Fiji / *Cannon jet Fiji anchor*	NR	

Cannon jet Tahiti
Cannon jet Tahiti





Codice/*Code*	Descrizione/*Description*	*Unit*	*Price (€)*
600600031	Cannon jet senza ugello / *Cannon jet without tip*	NR	
600600016	Ugello piatto 4 fori / *Flat tip 4 hoses*	NR	
600600017	Ugello piatto / *Flat tip*	NR	
600600018	Ugello tondo 6 fori / *Round tip 6 hoses*	NR	

Cascate Mini Bali
Mini Bali Cascades



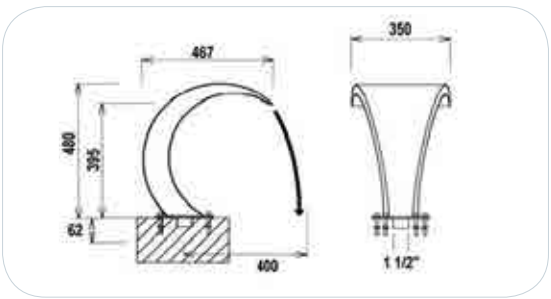

Codice/*Code*	Descrizione/*Description*	*Unit*	*Price (€)*
600600014	Cascata inox mini bali - portata 20 mc/h / *Inox waterfall mini bali - flow rate 20 mc/h*	NR	



Cascate Bali
Bali Cascades

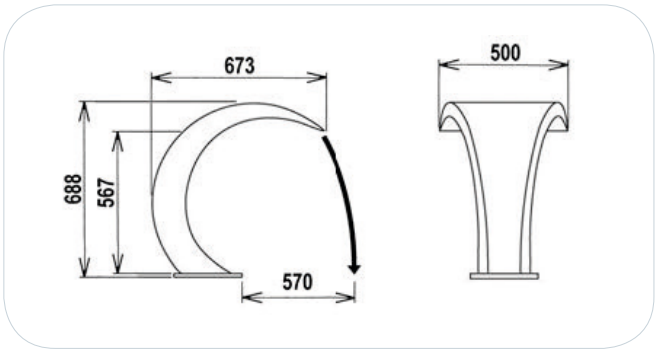

Codice/*Code*	Descrizione/*Description*	*Unit*	*Price (€)*
600600030	Cascata inox Bali lucida - portata 30 mc/h / *Waterfall Inox Bali polished - flow rate 30 mc/h*	NR	
600600034	Ancoraggio / *Anchor*	NR	
600600035	Cornice inox / *Frame Inox*	NR	



Cascata a parete Maui
Wall-Mounted Water Cascades Maui

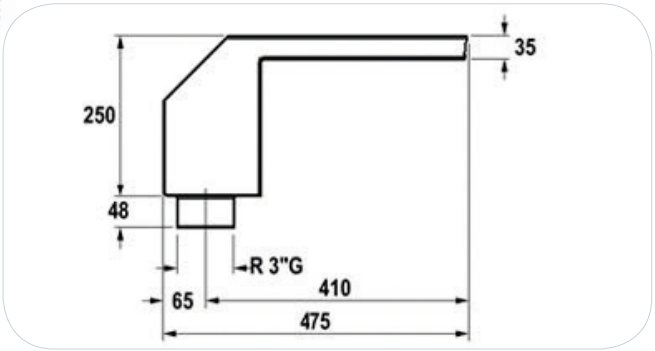

Codice/*Code*	Descrizione/*Description*	*Unit*	*Price (€)*
600600050	Cascata a parete inox MAUI 300 mm - portata 10 mc/h *Wall-Mounted Water Cascades MAUI Inox 300 mm - flow rate 10 mc/h*	NR	
600600051	Cascata a parete inox MAUI 500 mm - portata 20 mc/h *Wall-Mounted Water Cascades MAUI Inox 500 mm - flow rate 20 mc/h*	NR	



Lama d'acqua sheet
Water blade sheet

Codice/*Code*	Descrizione/*Description*	*Unit*	*Price (€)*
600600060	Lama d'acqua sheet 450 - 11/2 P - 6mc *Water blade sheet 450 - 11/2 P - 6mc*	NR	
600600061	Lama d'acqua sheet 600 - 11/2 P - 9mc *Water blade sheet 600 - 11/2 P - 9mc*	NR	
600600062	Lama d'acqua sheet 900 - 11/2 P - 12mc *Water blade sheet 900 - 11/2 P - 12mc*	NR	

MAX JET



Nuoto in controcorrente
Counter-current swimming

CAMPO DI UTILIZZO

Il nuoto in controcorrente nasce dall'esigenza di poter nuotare nella vostra piscina di ogni dimensione. Posizionato in parete il nuoto contro corrente con il suo flusso d'acqua orientabile a elevata velocità con la possibilità di miscelazione di aria per aumentare la piacevolezza del nuoto. Particolarmente adatto per piscine di piccole o medie dimensioni, permette di nuotare ininterrottamente. Il nuoto controcorrente è fornito con una pompa conforme alle norme CE: funziona in modo silenzioso e può essere facilmente installato in qualsiasi tipo di piscina (cemento armato, prefabbricate, skimmer, a sfioro...)

CONTEXT OF USE

Counter-current swimming arises from the need to be able to swim in pools of any size. Mounted on the side wall, the counter-current system creates a high-speed adjustable water flow, which can also be mixed with air to enhance the pleasure of swimming. Especially suitable for small or medium sized pools, it allows uninterrupted swimming. The counter-current swimming system is supplied with a pump compliant with CE standards: it is silent and can be installed on all pool types (reinforced concrete, pre-fabricated, skimmer, overflow edge...)

Codice *Code*	Nuoto controcorrente *Counter-current swimming*	Alimentazione V *Power supply V*	Pompa kW-HP *Pump kW-HP*	Quadro elettrico *Electric panel*	Listino (€) *Price (€)*
CEMENTO CON PVC UNIVERSALE					
100160601L	MAX JET	monofase / *single-phase*	1,5 kW - 2.0 HP	SI	
100160602L	MAX JET	trifase / *three-phase*	2,2 kW - 3.0 HP	SI	

Schema di montaggio nuoto controcorrente
Assembly diagram swimming counter-current

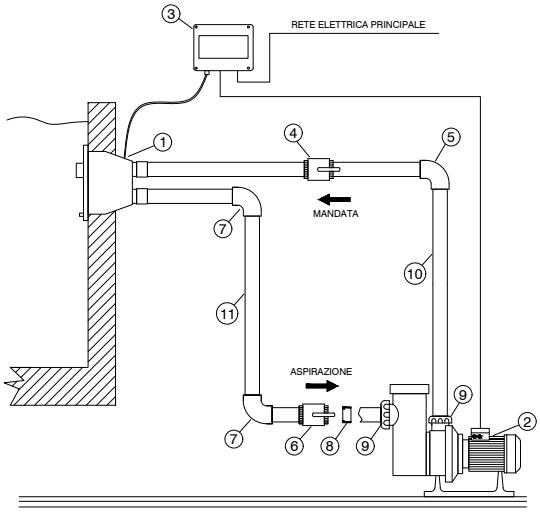

Rif. *Ref.*	Codice *Code*	Descrizione *Description*	Quantità *Quantity*
1	100160600	MAX JET - parte da murare/*MAX JET - part to be walled*	1
2	100100336	POMPA DAB 3.0 HP TRIFASE/*Pump DAB 3.0 threephase*	1
3	100160704	Q. ELETTRICO IDROMASSAGGIO/*Hydromassage electrical panel*	1
4	100200715	VALVOLA SFERA Ø 63/*Ball valve Ø 63*	1
5	100100286	GOMITO 90° - Ø 63/*Elbow 90° - Ø 63*	1
6	100200716	VALVOLA SFERA Ø 75/*Ball valve Ø 75*	1
7	100200366	GOMITO 90° - Ø 75/*Elbow 90° - Ø 75*	2
8	100200562	RIDUZIONE CORTA 75 x 63/*Short reduction 75 x 63*	1
9	100200171	BOCCHETTONE Ø 63 x 2" MASCHIO/*Drain Ø 63 x 2" male*	2
10	100100231	TUBO PVC RIGIDO Ø 630/*Rigid PVC pipe Ø 63*	3 m.
11	100200808	TUBO PVC RIGIDO Ø 75/*Rigid PVC pipe Ø 75*	3 m.
12	100200053	NASTRO TEFLON/*Teflon tape*	1
13	100200051	COLLA TANGIT 0,5 KG. C/PENNELLO/*Glue Tangit 0,5kg with brush*	1
14	100200050	DETERGENTE TANGIT 1 LITRO/*Detergent Tangit 1 liter*	1

JETVAG



Nuoto in controcorrente
Counter-current swimming

CAMPO DI UTILIZZO

Il nuoto in controcorrente nasce dall'esigenza di poter nuotare nella vostra piscina di ogni dimensione. Posizionato in parete il nuoto contro corrente con il suo flusso d'acqua orientabile a elevata velocità con la possibilità di miscelazione di aria per aumentare la piacevolezza del nuoto. Particolarmente adatto per piscine di piccole o medie dimensioni, permette di nuotare ininterrottamente. Il nuoto controcorrente è fornito con una pompa conforme alle norme CE: funziona in modo silenzioso e può essere facilmente installato in qualsiasi tipo di piscina (cemento armato, prefabbricate, skimmer, a sfioro...)

CONTEXT OF USE

Counter-current swimming arises from the need to be able to swim in pools of any size. Mounted on the side wall, the counter-current system creates a high-speed adjustable water flow, which can also be mixed with air to enhance the pleasure of swimming. Especially suitable for small or medium sized pools, it allows uninterrupted swimming. The counter-current swimming system is supplied with a pump compliant with CE standards: it is silent and can be installed on all pool types (reinforced concrete, pre-fabricated, skimmer, overflow edge...)

Codice *Code*	Nuoto controcorrente *Counter-current swimming*	Alimentazione V *Power supply V*	Pompa kW-HP *Pump kW-HP*	Quadro elettrico *Electric panel*	Listino (€) *Price (€)*
PANNELLI CON PVC UNIVERSALE					
100160610	JETVAG	monofase / *single-phase*	2,2 kW - 3.0 HP	SI	
100160611	JETVAG	trifase / *three-phase*	3,0 kW - 4.0 HP	SI	

Schema di montaggio nuoto controcorrente
Assembly diagram swimming counter-current

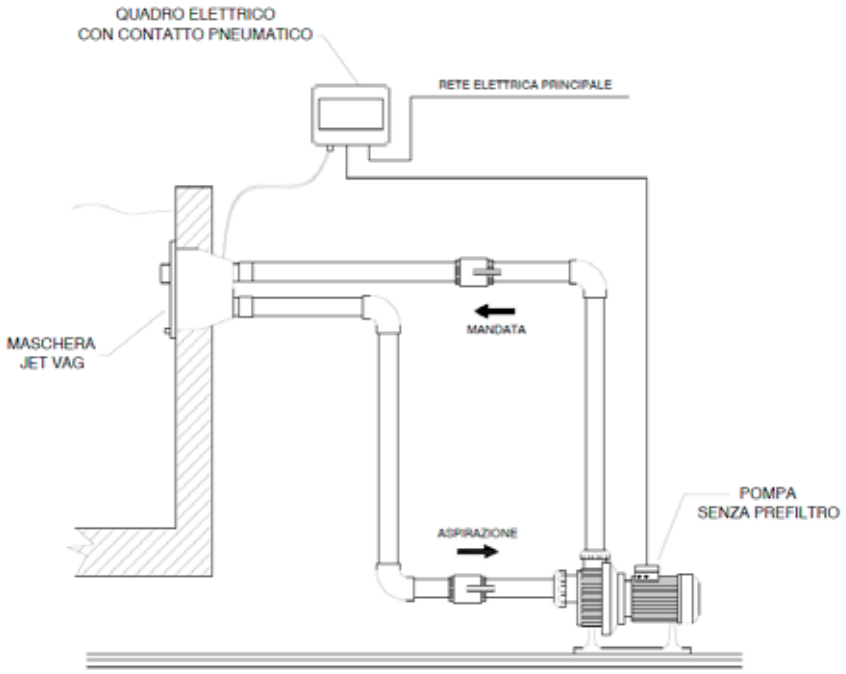



AQUA
INDUSTRIAL GROUP


light
hydro
filter
enter
esc

T° CONTROL 1



DIMENSIONI/*DIMENSIONS*



IMBALLO/*PACK*

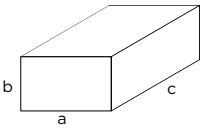

Confezione singola/*Single pack*:
axbxc: 350x300x160 mm - Kg: 4,00

CAMPO DI UTILIZZO

- Piscine private Skimmer

CARATTERISTICHE TECNICHE

- Gestione e controllo di: filtrazione – fari a led – idromassaggio – carico elettronico H2O;
- Rilevamento temperatura dell'acqua della piscina tramite Sonda NTC;
- 3 modalità di controllo:
  MANUALE – TEMPORIZZATA – TEMPERATURA;
- Funzione antigelo: al di sotto dei 3°C parte l'avvio automatico della pompa di filtrazione per 3 minuti ogni ora (giorno e notte);
- Versione monofase 230 V – potenza massima-pompa 2,20 Kw.

CONTEXT OF USE

- *Private skimmer pools*

TECHNICAL FEATURES

- *Management and control of: filtration - LED headlights - whirlpool – H2O electronic load;*
- *Pool water temperature detection through NTC probe;*
- *3 control modes:*
  MANUAL - TIMED – TEMPERATURE;
- *Antifreeze function: below 3 ° C there is the automatic start the filter pump for 3 minutes every hour (day and night);*
- *230V single-phase version - maximum power pump 2.20 Kw.*

Codice/*Code*	Descrizione/*Description*	*Unit*	*Price (€)*
100100832	Quadro el. 1 T CONTROL 1/*T CONTROL 1 el. cont. box*	NR	
100100830	Quadro el. 1 T CONTROL 1H/*T CONTROL 1H el. cont. box*	NR	
100100836	Quadro el. 1 T CONTROL 1LR/*T CONTROL 1LR el. cont. box*	NR	
100100837	Quadro el. 1 T CONTROL 1LRH/*T CONTROL 1LRH el. cont. box*	NR	

Tabella come catalogo (solo per i modelli 100100832/100100830/100100836/100100837)
Table as catalog (only for models 100100832/100100830/100100836/100100837)

		TCONTROL 1 100100832	TCONTROL 1H 100100830	TCONTROL 1LR 100100836	TCONTROL 1LRH 100100837
Contatto 1 *Contact 1*	Illuminazione *Lighting*	●	●	●	●
Contatto 2 *Contact 2*	Rete principale *Mains*	●	●	●	●
Contatto 3 *Contact 3*	Pompa filtrazione *Filtration pump*	●	●	●	●
Contatto 4 *Contact 4*	Pompa idromassaggio *Whirlpool pump*	●	●	●	●
Contatto 5 *Contact 5*	Trasformatore elettrovalvola *Transformer + solenoid*	●	●	●	●
Contatto 6 *Contact 6*	Sonda di temperatura *Temperature probe*	●	●	●	●
Contatto 7 *Contact 7*	Pulsante piezoelettrico *Piezo button*	●	●	●	●
Contatto 8 *Contact 8*	Regolatore livello elettronico *Electronic level controller*	●	●	●	●

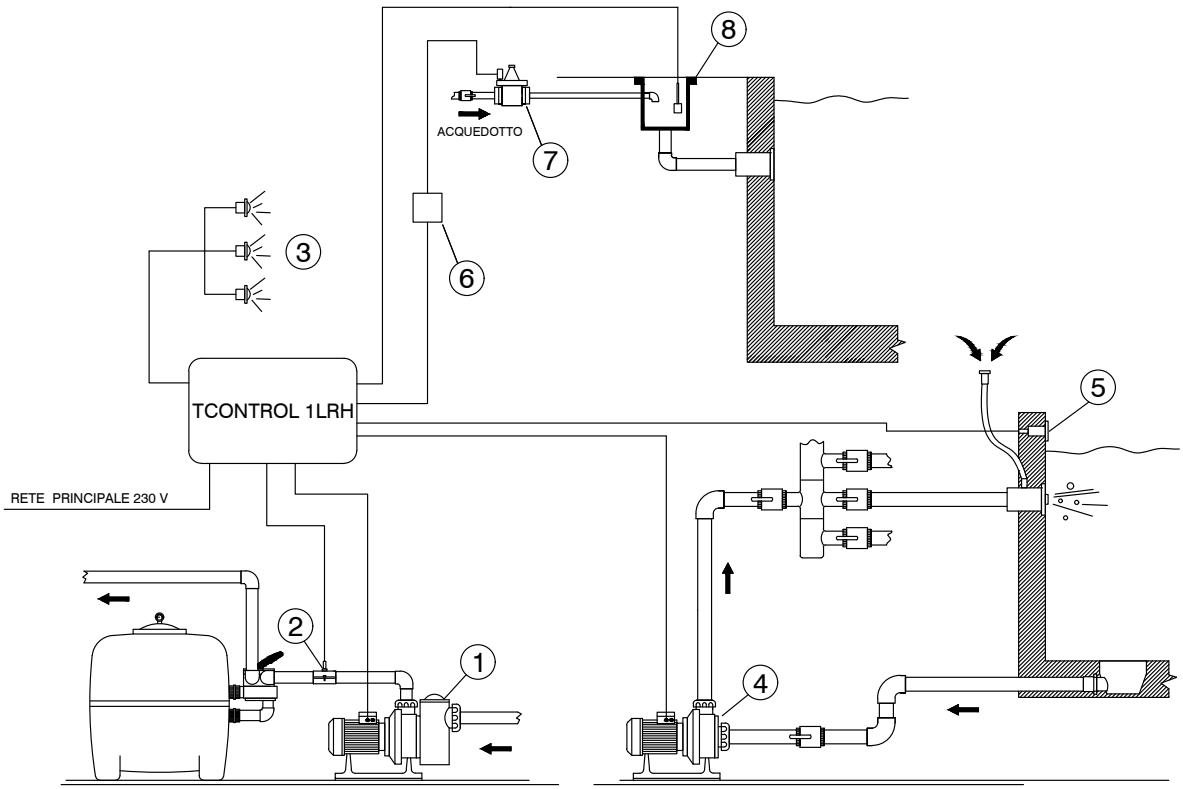

1 - ILLUMINAZIONE/*LIGHTING*
2 - RETE PRINCIPALE 220 / 230 VAC/ *MAINS 220 / 230 VAC*
3 - POMPA DI FILTRAZIONE MAX 2,20 KW - MONO/*FILTRATION PUMP MAX 2,20 KW - MONO*
4 - POMPA IDROMASSAGGIO MAX 2,20 KW - MONO/*WHIRLPOOL PUMP MAX 2,20 KW - MONO*
5 - TRASFORMATORE 24 VAC + ELETTROVALVOLA/ *TRANSFORMER 24 VAC + SOLENOID*
6 - SONDA DI TEMPERATURA mod. NTC/ *TEMPERATURE PROBE mod. NTC*
7 - PULSANTE PIEZOELETTRICO/ *PIEZO BUTTON*
8 - REGOLATORE DI LIVELLO ELETTRONICO/ *ELECTRONIC LEVEL CONTROLLER*

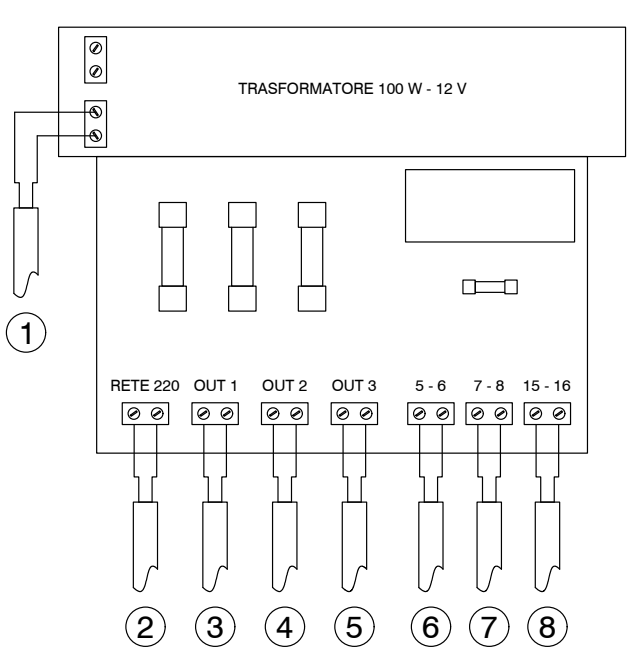

1 - morsetto TRASFORMATORE/*terminal TRANSFORMER*
2 - morsetto " RETE 220"/*terminal "MAINS 220"*
3 - morsetto "OUT 1"/*terminal "OUT 1"*
4 - morsetto "OUT 2"/*terminal "OUT 2"*
5 - morsetto "OUT 3"/*terminal "OUT 3"*
6 - morsetto "5 - 6"/*terminal "5 - 6"*
7 - morsetto "7 - 8"/*terminal "7 - 8"*
8 - morsetto "15 - 16"/*terminal "15 - 16"*

T° CONTROL 2



DIMENSIONI/*DIMENSIONS*

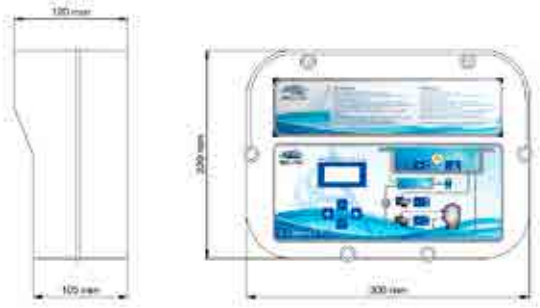

IMBALLO/*PACK*

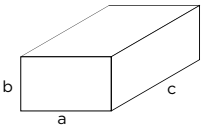

Confezione singola/*Single pack*:
axbxc: 350x300x160 mm - Kg: 4,00

CAMPO DI UTILIZZO

• Piscine private bordo sfioro

CARATTERISTICHE TECNICHE

• Gestione e controllo di: filtrazione – fari a led – idromassaggio – carico elettronico H2O - marcia a secco - svuotamento - troppo pieno;
• Rilevamento temperatura dell'acqua della piscina tramite Sonda NTC;
• 3 modalità di controllo:
MANUALE – TEMPORIZZATA – TEMPERATURA;
• Funzione antigelo: al di sotto dei 3°C parte l'avvio automatico della pompa di filtrazione per 3 minuti ogni ora (giorno e notte);
• Versione monofase 230 V – potenza massima-pompa 2,20 Kw.

CONTEXT OF USE

• *Private overflow channel pools*

TECHNICAL FEATURES

• *Management and control of: filtration - LED headlights - whirlpool – H2O electronic load - dry run - draining - too full;*
• *Pool water temperature detection through NTC probe;*
• *3 control modes:*
MANUAL - TIMED – TEMPERATURE;
• *Antifreeze function: below 3 ° C there is the automatic start the filter pump for 3 minutes every hour (day and night);*
• *230V single-phase version - maximum power pump 2.20 Kw.*

Codice/*Code*	Descrizione/*Description*	*Unit*	*Price (€)*
100100842	Quadro el. 1 T CONTROL 2BS/*T CONTROL 2BS el. cont. box*	NR	
100100840	Quadro el. 1 T CONTROL 2BSH/*T CONTROL 2BSH el. cont. box*	NR	

Tabella come catalogo (solo per i modelli 100100842/100100840)
Table as catalog (only for models 100100842/100100840)

		TCONTROL 2BS 100100842	TCONTROL 2BSH 100100840
Contatto 1 *Contact 1*	Illuminazione *Lighting*	●	●
Contatto 2 *Contact 2*	Rete principale *Mains*	●	●
Contatto 3 *Contact 3*	Pompa filtrazione *Filtration pump*	●	●
Contatto 4 *Contact 4*	Pompa idromassaggio *Whirlpool pump*	●	●
Contatto 5 *Contact 5*	Trasformatore elettrovalvola *Transformer + solenoid*	●	●
Contatto 6 *Contact 6*	Sonda di temperatura *Temperature probe*	●	●
Contatto 7 *Contact 7*	Pulsante piezoelettrico *Piezo button*	●	●
Contatto 8 *Contact 8*	Galleggiante basso – marcia a secco *Floater down – dry run*	●	●
Contatto 9 *Contact 9*	Galleggiante medio – elettrovalvola *Floater medium – solenoid*	●	●
Contatto 10 *Contact 10*	Galleggiante alto – troppopieno *Floater high – too full*	●	●

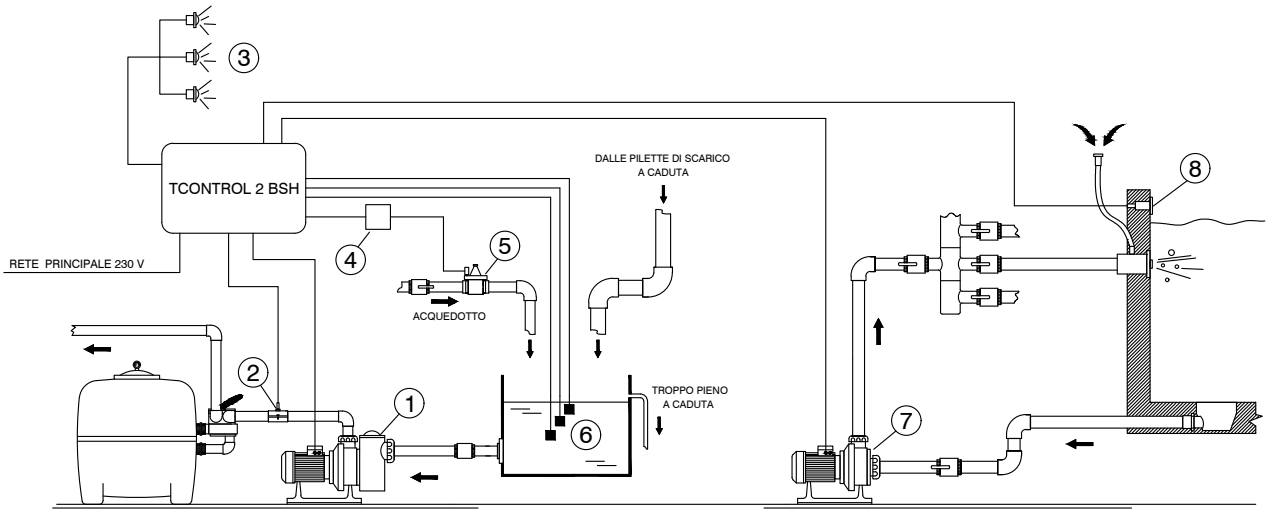

1 - ILLUMINAZIONE/*LIGHTING*
2 - RETE PRINCIPALE 220 / 230 VAC/*MAINS 220 / 230 VAC*
3 - POMPA DI FILTRAZIONE MAX 2,20 KW - MONO/*FILTRATION PUMP MAX 2,20 KW - MONO*
4 - POMPA IDROMASSAGGIO MAX 2,20 KW - MONO/*WHIRLPOOL PUMP MAX 2,20 KW - MONO*
5 - TRASFORMATORE 24 VAC + ELETTROVALVOLA/*TRANSFORMER 24 VAC + SOLENOID*
6 - SONDA DI TEMPERATURA mod. NTC/*TEMPERATURE PROBE mod. NTC*
7 - PULSANTE PIEZOELETTRICO/*PIEZO BUTTON*
8 - GALLEGGIANTE BASSO - MARCIA A SECCO/*FLOATER DOWN - DRY RUN*
9 - GALLEGGIANTE MEDIO - ELETTROVALVOLA/*FLOATER MEDIUM - SOLENOID*
10 - GALLEGGIANTE ALTO - TROPPIENO/*FLOATER HIGH - TOO FULL*

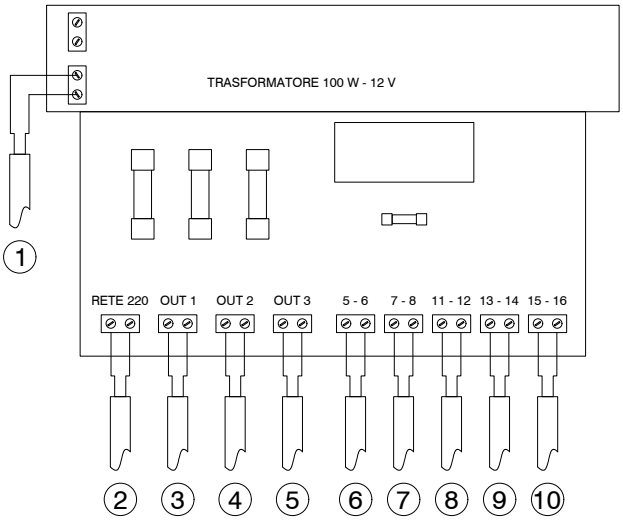

1 - morsetto TRASFORMATORE/*terminal TRANSFORMER*
2 - morsetto " RETE 220"/*terminal "MAINS 220"*
3 - morsetto "OUT 1"/*terminal "OUT 1"*
4 - morsetto "OUT 2"/*terminal "OUT 2"*
5 - morsetto "OUT 3"/*terminal "OUT 3"*
6 - morsetto "5 - 6"/*terminal "5 - 6"*
7 - morsetto "7 - 8"/*terminal "7 - 8"*
8 - morsetto "11 - 12"/*terminal "11 - 12"*
9 - morsetto "13 - 14"/*terminal "13 - 14"*
10 - morsetto "15 - 16"/*terminal "15 - 16"*

Fornitura standard/*Standard supply*



T-Control 1-2

+



SONDA NTC + PRESSACAVO 1/2”

Accessori prodotto/*Product optional*





Presa a staffa 1/2” femm. per sonda NTC
Outlet bracket 1/2” female for NTC probe



Regolatore di livello elettronico
Electronic level control



Pulsante piezoelettrico
Piezo button



Kit alimentatore 220 / 24 V
Power supply kit 220 / 24 V



Galleggiante (3 PZ.)
Floater (3 PZ.)

RICAMBI/ *SPARE PARTS*

Codice/*Code*	Descrizione/*Description*
100100828	Trasformatore 100w / 12vac/*Transformer 100w / 12vac*
100100831	Sonda temperatura NTC /*NTC temperature probe*
100100833	Modulo radio illuminazione /*Radio module lighting*
100100834	Kit per radio comando (antenna esterna kit bnc + cavo esterno) /*Kit for remote control (external antenna, kit bnc + external cable)*
100100835	Kit alimentazione 220 / 24 v (elettrovalvola compresa) /*Power supply kit 220 / 24 v (solenoid included)*
200300030	Ricevente con radiocomando fari a led multicolor/*Receiver with remote control for headlights led multicolor*
A5010050	Galleggiante cavo 3 m. /*Floater 3 m cable*
100160422	Pulsante piezoelettrico /*Piezo button*
200200730	Regolatore livello elettronico /*Electronic level regulator*
100200480	Presa a staffa 50xG1/2 /*50xG1/2 outlet bracket*
100200482	Presa a staffa 63xG1/2 /*63xG1/2 outlet bracket*



Quadro elettronico idro
Idro electric panels

CAMPO DI UTILIZZO
- Quadri elettrici per idromassaggi, nuoto contro corrente, giochi d'acqua, fontane

CONTEXT OF USE
- *Electric panels for whirlpools, counter-current swimming systems, water games, fountains*

DESCRIZIONE
Quadri elettrici con cassetta stagna in materiale isolante IP55 con porta trasparente
Comprende:
- Interruttore Differenziale
- Interruttore magnetotermico protezione pompa
- Interruttore comando pompa
- Morsetti di collegamento

DESCRIPTION
Electric panels with waterproof casing in insulating material IP 55 with clear door
Comes with:
- *Differential Switch*
- *Magnetothermal switch for pump protection*
- *Pump control switch*
- *Connection terminals*

NORMATIVE
CEI EN61439-1

STANDARDS
CEI EN61439-1

Codice *Code*	Quadro elettrico *Electric panel*	Pompa kw *Pump kw*	Alimentazione V *Power supply Vt*	Pulsante pneumatico *Pneumatic push-button*	Listino (€) *Price List (€)*
100160701	6/9 A	0.55-1.1	monofase / *single-phase*	1	
100160702	9/12 A	1.5-2.2	monofase / *single-phase*	1	
100160703	2.4/4 A	0.75-1.1	trifase / *three-phase*	1	
100160704	4/6 A	0.75-1.1	trifase / *three-phase*	1	
100160706	6/9 A	1.5x2	monofase / *single-phase*	1	
100160707	6/9 A	1.5x2	monofase / *single-phase*	2	
100160708	4/6 A	0.75-1.1x2	trifase / *three-phase*	1	
100160709	4/6 A	0.75-1.1x2	trifase / *three-phase*	2	
100160710	9/12 A	2.2-3.5x2	trifase / *three-phase*	1	
100160711	9/12 A	2.2-3.5x2	trifase / *three-phase*	2	
108160010	interruttore-aria / *air-switch*				

ELECTRIC PANELS

Quadri elettronici 1-2-3 pompe per skimmer
Electrical control box 1-2-3 pump for skimmer







CAMPO DI UTILIZZO
Quadri elettrici per impianti di filtrazione per piscine con tecnologia a skimmer

CONTEXT OF USE
Electric panels for filtration systems for pools with skimmer technology

DESCRIZIONE
Quadro elettrico con differenziale per piscina a skimmer. Cassetta stagna IP65 con porta trasparente completo di salvamotore regolabile, teleruttore e selettore M/A. Timer giornaliero a cavalieri con riserva di carica. Interruttore automatico 16 A per fari (max 6). Differenziale puro 30 mA. Nota:ogni quadro elettrico è corredato di schema e certificazione di conformità.

DESCRIPTION
Electrial control box with breaker for skimmer pools. Sealed control box IP65 with trasparent lid complete of adjustable overload protection, controlled power, operation selector M/A. Autmoatic switch 16 A for light (max 6). pure differential 30mA. Note: the electric control box is complete of scheme and certification of compliance.

Codice/*Code*	Descrizione/*Description*	*Unit*	*Price (€)*
100100700	Quadro el. 1 pompa sk c/s m 1,6>2 (220V 1,6 - 2,4 A)/*El. Cont. Box 1 pump sk w/li-sa single 1.6>2 (220V 1,6 - 2,4 A)*	NR	
100100701	Quadro el. 1 pompa sk c/s m 2,4>4 (220V 2,4 - 4 A)/*El. Cont. Box 1 pump sk w/li-sa single 2.4>4 (220V 2,4 - 4 A)*	NR	
100100702	Quadro el. 1 pompa sk c/s m 4>6 (220V 4 - 6 A)/*El. Cont. Box 1 pump sk w/li-sa single 4>6 (220V 4 - 6 A)*	NR	
100100703	Quadro el. 1 pompa sk c/s m 6>9 (220V 6 - 9 A)/*El. Cont. Box 1 pump sk w/li-sa single 6>9 (220V 6 - 9 A)*	NR	
100100704	Quadro el. 1 pompa sk c/s m 9>12 (220V 9 - 12 A)/*El. Cont. Box 1 pump sk w/li-sa single 9>12 (220V 9 - 12 A)*	NR	
100100705	Quadro el. 1 pompa sk c/s m 6/9+int. (380V 1 - 1,6 A)/*El. Cont. Box 1 pump sk w/li-sa single + switch (380V 1 - 1,6 A)*	NR	
100100707	Quadro el. 1 pompa sk c/s t 1>1,6 (380V 1,6 - 2,4 A)/*El. Cont. Box 1 pump sk w/li-sa thr 1>1.6 (380V 1,6 - 2,4 A)*	NR	
100100708	Quadro el. 1 pompa sk c/s t 1,6>2 (380V 2,4 - 4 A)/*El. Cont. Box 1 pump sk w/li-sa thr 1.6>2 (380V 2,4 - 4 A)*	NR	
100100709	Quadro el. 1 pompa sk c/s t 2,4>4 (380V 4-6 A)/*El. Cont. Box 1 pump sk w/li-sa thr 2.4>4 (380V 4-6 A)*	NR	
100100711	Quadro el. 1 pompa sk c/s t 6>9 (380V 4 - 6 A)/*El. Cont. Box 1 pump sk w/li-sa thr 6>9 (380V 6 - 9 A)*	NR	
100100715	Quadro el. 2 pompe sk c/s m 4>6 (220V 4 - 6 A)/*El. Cont. Box 2 pump sk w/li-sa single 4>6 (220V 4 - 6 A)*	NR	
100100716	Quadro el. 2 pompe sk c/s m 6>9 (220V 6 - 9 A)/*El. Cont. Box 2 pump sk w/li-sa single 6>9 (220V 6 - 9 A)*	NR	
100100717	Quadro el. 2 pompe sk c/s m 9>12 (220V 9 - 12 A)/*El. Cont. Box 2 pump sk w/li-sa single 9>12 (220V 9 - 12 A)*	NR	
100100720	Quadro el. 2 pompe sk c/s t 1,6>2 (380V 1,6 - 2,4 A)/*El. Cont. Box 2 pump sk w/li-sa thr 1.6>2 (380V 1,6 - 2,4 A)*	NR	
100100721	Quadro el. 2 pompe sk c/s t 2,4>4 (380V 2,4 - 4 A)/*El. Cont. Box 2 pump sk w/li-sa thr 2.4>4 (380V 2,4 - 4 A)*	NR	
100100722	Quadro el. 2 pompe sk c/s t 4>6 (380V 4-6 A)/*El. Cont. Box 2 pump sk w/li-sa thr 4>6 (380V 4-6 A)*	NR	
100100723	Quadro el. 2 pompe sk c/s t 6>9 (380V 6 - 9 A)/*El. Cont. Box 2 pump sk w/li-sa thr 6>9 (380V 6 - 9 A)*	NR	
100100727	Quadro el. 3 pompe sk c/s m 4/6 (220V 4 - 6 A)/*El. Cont. Box 3 pump sk w/li-sa single 4>6 (220V 4 - 6 A)*	NR	
100100728	Quadro el. 3 pompe sk c/s m 6/9 (220V 6 - 9 A)/*El. Cont. Box 3 pump sk w/li-sa single 6>9 (220V 6 - 9 A)*	NR	
100100729	Quadro el. 3 pompe sk c/s m 9/12 (220V 9 - 12 A)/*El. Cont. Box 3 pump sk w/li-sa single 9>12 (220V 9 - 12 A)*	NR	
100100731	Quadro el. 3 pompe sk c/s t 2,4/4 (380V 2,4 - 4 A)/*El. Cont. Box 3 pump sk w/li-sa thr 2.4>4 (380V 2,4 - 4 A)*	NR	
100100732	Quadro el. 3 pompe sk c/s t 4/6 (380V 4-6 A)/*El. Cont. Box 3 pump sk w/li-sa thr 4>6 (380V 4-6 A)*	NR	
100100733	Quadro el. 3 pompe sk c/s t 6/9 (380V 6-9 A)/*El. Cont. Box 3 pump sk w/li-sa thr 6>9 (380V 6-9 A)*	NR	

ELECTRIC PANELS

Quadri elettronici 1-2-3 pompe a sfioro
Electrical control box 1-2-3 pump overflow







CAMPO DI UTILIZZO
Quadri elettrici per impianti di filtrazione per piscine con tecnologia a bordo sfioro

CONTEXT OF USE
Electric panels for filtration systems for pools with overflow technology

DESCRIZIONE
Quadro elettrico a norme CEI, per piscine con bordo sfioratore, con trasformatore per livelli e differenziale.
Contenitore stagno IP65 con porta trasparente. Composto da salvamotore regolabile, teleruttore e selettore M/A. Timer giornaliero a cavalieri con riserva di carica. Interruttore automatico 16 A per fari (max 6). Trasformatore 30 VA 220/24 V. Relè per minimo livello e per troppo pieno. Differenziale puro 30 mA. Nota: da abbinare a due galleggianti con troppo pieno (109100816) Nota: ogni quadro elettrico è corredato di schema e certificazione di conformità.

DESCRIPTION
Electrial control box with breaker for skimmer pools. Sealed control box IP65 with trasparent lid complete of adjustable overload protection, controlled power, operation selector M/A. Autmoatic switch 16 A for light (max 6). pure differential 30mA. Note: the electric control box is complete of scheme and certification of compliance.

Codice/*Code*	Descrizione/*Description*	*Unit*	*Price (€)*
100100740	Quadro el.1 pompa vc c/s m 4>6 (220V 4 - 6 A)/*El. Cont. Box 1 pump o/t w/li-sa single 4>6 (220V 4 - 6 A)*	NR	
100100741	Quadro el.1 pompa vc c/s m 6>9 (220V 6 - 9 A)/*El. Cont. Box 1 pump o/t w/li-sa single 6>9 (220V 6 - 9 A)*	NR	
100100742	Quadro el.1 pompa vc c/s m 9>12 (220V 9 - 12 A)/*El. Cont. Box 1 pump o/t w/li-sa single 9>12 (220V 9 - 12 A)*	NR	
100100746	Quadro el.1 pompa vc c/s t 2,4>4 (380V 2,4 - 4 A)/*El. Cont. Box 1 pump o/t w/li-sa thr 2.4>4 (380V 2,4 - 4 A)*	NR	
100100749	Quadro el.1 pompa vc c/s t 4>6 (380V 4 - 6 A)/*El. Cont. Box 1 pump o/t w/li-sa thr 4>6 (380V 4 - 6 A)*	NR	
100100750	Quadro el.1 pompa vc c/s t 6>9 (380V 6 - 9 A)/*El. Cont. Box 1 pump o/t w/li-sa thr 6>9 (380V 6 - 9 A)*	NR	
100100752	Quadro el.2 pompe vc c/s m 4>6 (220V 4 - 6 A)/*El.Cont.Box 2 pump o/t w/li-sa single 4>6 (220V 4 - 6 A)*	NR	
100100798	Quadro el.2 pompe vc c/s m 6>9 (220V 6 - 9 A)/*El. Cont. Box 2 pump o/t w/li-sa single 6>9 (220V 6 - 9 A)*	NR	
100100751	Quadro el.2 pompe vc c/s m 9/12 (220V 9-12 A)/*El.Cont.Box 2 pump o/t w/li-sa single 9>12 (220V 9-12 A)*	NR	
100100758	Quadro el.2 pompe vc c/s t 2,4>4 (380V 2,4 - 4 A)/*El. Cont. Box 2 pump o/t w/li-sa thr 2.4>4 (380V 2,4 - 4 A)*	NR	
100100759	Quadro el.2 pompe vc c/s t 4>6 (380V 4 - 6 A)/*El. Cont. Box 2 pump o/t w/li-sa thr 4>6 (380V 4 - 6 A)*	NR	
100100760	Quadro el.2 pompe vc c/s t 6>9 (380V 6 - 9 A)/*El. Cont. Box 2 pump o/t w/li-sa thr 6>9 (380V 6 - 9 A)*	NR	
100100761	Quadro el.2 pompe vc c/s t 9/12 (380V 9 - 12 A)/*El. Cont. Box 2 pump o/t w/li-sa thr 9>12 (380V 9 - 12 A)*	NR	
100100765	Quadro el.3 pompe vc c/s m 4/6 (220V 4 - 6 A)/*El. Cont. Box 3 pump o/t w/li-sa single 4>6 (220V 4 - 6 A)*	NR	
100100766	Quadro el.3 pompe vc c/s m 6/9 (220V 6 - 9 A)/*El. Cont. Box 3 pump o/t w/li-sa single 6>9 (220V 6 - 9 A)*	NR	
100100767	Quadro el.3 pompe vc c/s m 9/12 (220V 9-12 A)/*El. Cont. Box 3 pump o/t w/li-sa single 9>12 (220V 9-12 A)*	NR	
100100781	Quadro el.3 pompe vc c/s t 2,4/4 (380V 2,4 - 4 A)/*El. Cont. Box 3 pump o/t w/li-sa thr 2.4>4 (380V 2,4 - 4 A)*	NR	
100100782	Quadro el.3 pompe vc c/s t 4/6 (380V 4 - 6 A)/*El. Cont. Box 3 pump o/t w/li-sa thr 4>6 (380V 4 - 6 A)*	NR	
100100783	Quadro el.3 pompe vc c/s t 9/12 (380V 9 - 12 A)/*El. Cont. Box 3 pump o/t w/li-sa thr 9>12 (380V 9 - 12 A)*	NR	
100100784	Quadro el.3 pompe vc c/s t 6/9 (380V 6 - 9 A)/*El. Cont. Box 3 pump o/t w/li-sa thr 6>9 (380V 6 - 9 A)*	NR	

ELECTRIC PANELS



Quadri elettronici per piscine tipo B
Electric panels for type B pools



CAMPO DI UTILIZZO
Quadri elettrici per impianti di filtrazione per piscine con tecnologia a bordo sfioro e Skimmer tipo B.

CONTEXT OF USE
Electric panels for filtration systems for pools with overflow edge technology and type B Skimmer.

DESCRIZIONE
- Quadro elettrico per piscine a bordo sfioratore con gestione della vasca di compenso tramite tre livelli
- Contenitore stagno IP55 con sportello trasparente
- Quadro elettrico per piscine a Skimmer Contenitore stagno IP55 con sportello trasparente.

DESCRIPTION
- *Electric panel for overflow edge pools, with a three-level control of the compensation tank*
- *Sealed IP55 box with transparent lid*
- *Electric panel for skimmer pools. Sealed IP55 box with transparent lid.*

CARATTERISTICHE TECNICHE
- Salvamotore
- Timer giornaliero
- Interruttore manuale/automatico
- Trasformatore 30 VA (solo nelle versione bordo sfioratore)
- Interruttore fari

TECHNICAL FEATURES
- *Overload protection*
- *Daily timer*
- *Manual/automatic switch*
- *30 VA transformer (only for overflow edge pools)*
- *Light switch*

NORMATIVE
Normative di riferimento CEI

STANDARDS
CEI reference standards

Codice/*Code*	Descrizione/*Description*	*Unit*	*Price (€)*
100100758	Quadro elettrico per n°2 pompe trifase A 2.4>4 per piscine a bordo sfioratore *Electric panel for no. 2 three-phase pumps A 2.4>4 for overflow edge pools*	NR	
100100759	Quadro elettrico per n°2 pompe trifase A 4>6 per piscine a bordo sfioratore *Electric panel for no. 2 three-phase pumps A 4>6 for overflow edge pools*	NR	
100100721	Quadro elettrico per n°2 pompe trifase A 2.4>4 per piscine a skimmer *Electric panel for no. 2 three-phase pumps A 2.4>4 for skimmer pools*	NR	
100100722	Quadro elettrico per n°2 pompe trifase A 4>6 per piscine a skimmer *Electric panel for no. 2 three-phase pumps A 4>6 for skimmer pools*	NR	

ELECTRIC PANELS



Quadri elettronici per piscine tipo A
Electric panels for type A pools



CAMPO DI UTILIZZO
- Quadri elettrici per impianti di filtrazione per piscine con tecnologia a bordo sfioro e Skimmer tipo A

CONTEXT OF USE
- *Electric panel for filtration systems of overflow edge and skimmer pools, type A*

DESCRIZIONE
- Quadro elettrico per piscine a bordo sfioratore con gestione della vasca di compenso tramite tre livelli
- Contenitore stagno IP55 con sportello trasparente
- Quadro elettrico per piscine a Skimmer Contenitore stagno IP55 con sportello trasparente.

DESCRIPTION
- *Electric panel for overflow edge pools, with a three-level control of the compensation tank*
- *Sealed IP55 box with transparent lid*
- *Electric panel for skimmer pools. Sealed IP55 box with transparent lid.*

CARATTERISTICHE TECNICHE
- Salvamotore
- Timer giornaliero
- Interruttore manuale/automatico
- Trasformatore 30 VA (solo nelle versione bordo sfioratore)
- Interruttore fari

TECHNICAL FEATURES
- *Overload protection*
- *Daily timer*
- *Manual/automatic switch*
- *30 VA transformer (only for overflow edge pools)*
- *Light switch*

NORMATIVE
Normative di riferimento CEI

STANDARDS
CEI reference standards

Codice/*Code*	Descrizione/*Description*	*Unit*	*Price (€)*
100100781	Quadro elettrico per n°3 pompe trifase A 2.4>4 per piscine con bordo sfioratore *Electric panel for 3 three-phase pumps A 2.4>4 for overflow edge pools*	NR	
100100782	Quadro elettrico per n°3 pompe trifase A 4>6 per piscine con bordo sfioratore *Electric panel for 3 three-phase pumps A 4>6 for overflow edge pools*	NR	
100100731	Quadro elettrico per n°3 pompe trifase A 2.4>4 per piscine a skimmer *Electric panel for 3 three-phase pumps A 2.4>4 for skimmer pools*	NR	
100100732	Quadro elettrico per n°3 pompe trifase A 4>6 per piscine a skimmer *Electric panel for 3 three-phase pumps A 4>6 for skimmer pools*	NR	

OVERFLOW EDGE

Quadri elettronici per piscinea bordo sfioro A1
Electric panels for overflow edge A1 pools





CAMPO DI UTILIZZO
- Quadri elettrici per impianti di filtrazione per piscine con tecnologia a bordo sfioro tipo A

CONTEXT OF USE
- *Electric panels for filtration systems of overflow edge pools type A*

DESCRIZIONE
- Quadro elettrico per piscine a bordo sfioratore con gestione della vasca di compenso tramite tre livelli
- Contenitore stagno IP55 con sportello trasparente.

DESCRIPTION
- *Electric panel for overflow edge pools, with a three-level control of the compensation tank*
- *Sealed box IP55 with transparent door.*

CARATTERISTICHE TECNICHE
- Salvamotore
- Timer giornaliero
- Interruttore manuale/automatico
- Trasformatore 30 VA
- Interruttore fari

TECHNICAL FEATURES
- *Overload protection*
- *Daily timer*
- *Manual/automatic switch*
- *30 VA transformer*
- *Light switch*

NORMATIVE
Normative di riferimento CEI

STANDARDS
CEI reference standards

Codice/*Code*	Descrizione/*Description*	*Unit*	*Price (€)*
100100786	Quadro elettrico per n°5 pompe trifase A 10>16 *Electric panel for 5 three-phase pumps A 10>16*	NR	
100100785	Quadro elettrico per n°5 pompe trifase A 6>10 *Electric panel for 5 three-phase pumps A 6>10*	NR	
100100783	Quadro elettrico per n°3 pompe trifase A 10>16 *Electric panel for 3 three-phase pumps A 10>16*	NR	
100100784	Quadro elettrico per n°3 pompe trifase A 6>10 *Electric panel for 3 three-phase pumps A 6>10*	NR	

OPTIONAL/ *OPTIONAL*



Codice/*Code*	Descrizione/*Description*	*Unit*	*Price (€)*
108100805	Elettroval. 1" 24 V/ *Solenoi valve 1" 24v*	UN	
108100806	Elettroval. 1"1/2 24 V/ *Solenoi valve 1"1/2 24 v*	UN	
108100807	Elettroval. 2" 24 V/ *Solenoi valve .2" 24 V*	UN	
A5010040	Int. Gall. Con contrappes/ *Switch for level regulator with counterweight*	UN	
108200870	Tubo pvc d. 63 Trasparente/ *Trasparent pipe d.63*	UN	

RICAMBI/ *SPARE PARTS*

Codice/*Code*	Descrizione/*Description*	*Unit*	*Price (€)*
109100813	Int. differenziale a 2 poli 30ma / *Differential bipolar switch 30ma*	UN	
109100814	Int. differenziale a 4 poli 30ma / *Differential 4 polar switch 30ma*	UN	
109100816	Pressacavo pg 21 / *Gland pg 21*	UN	
109100818	Timer 1 mod. Giorn. +Riserva / *Timer 1 mod day. Reserve*	UN	
109100819	Timer 3 mod. Giorn. +Riserva / *Timer 3 mod day. Reserve*	UN	
109100817P	Pressacavo PG 11 / *Cable gland PG 11*	UN	
109100815	Pressacavo PG 13,5 / *Cable gland PG 13,5*	UN	
109100817	Teleruttore 20A 2P / *Telector 20A 2P*	UN	
109100812	Centralino 8M / *8M Switchboard UN 24,00*	UN	
109100810	Cavo FG7 3x2,5 / *Cable FG7 3x2,5*	UN	
209300060	Cavo FG7 4x1,5 / *Cable FG7 4x1,5*	UN	



AQUA
INDUSTRIAL GROUP

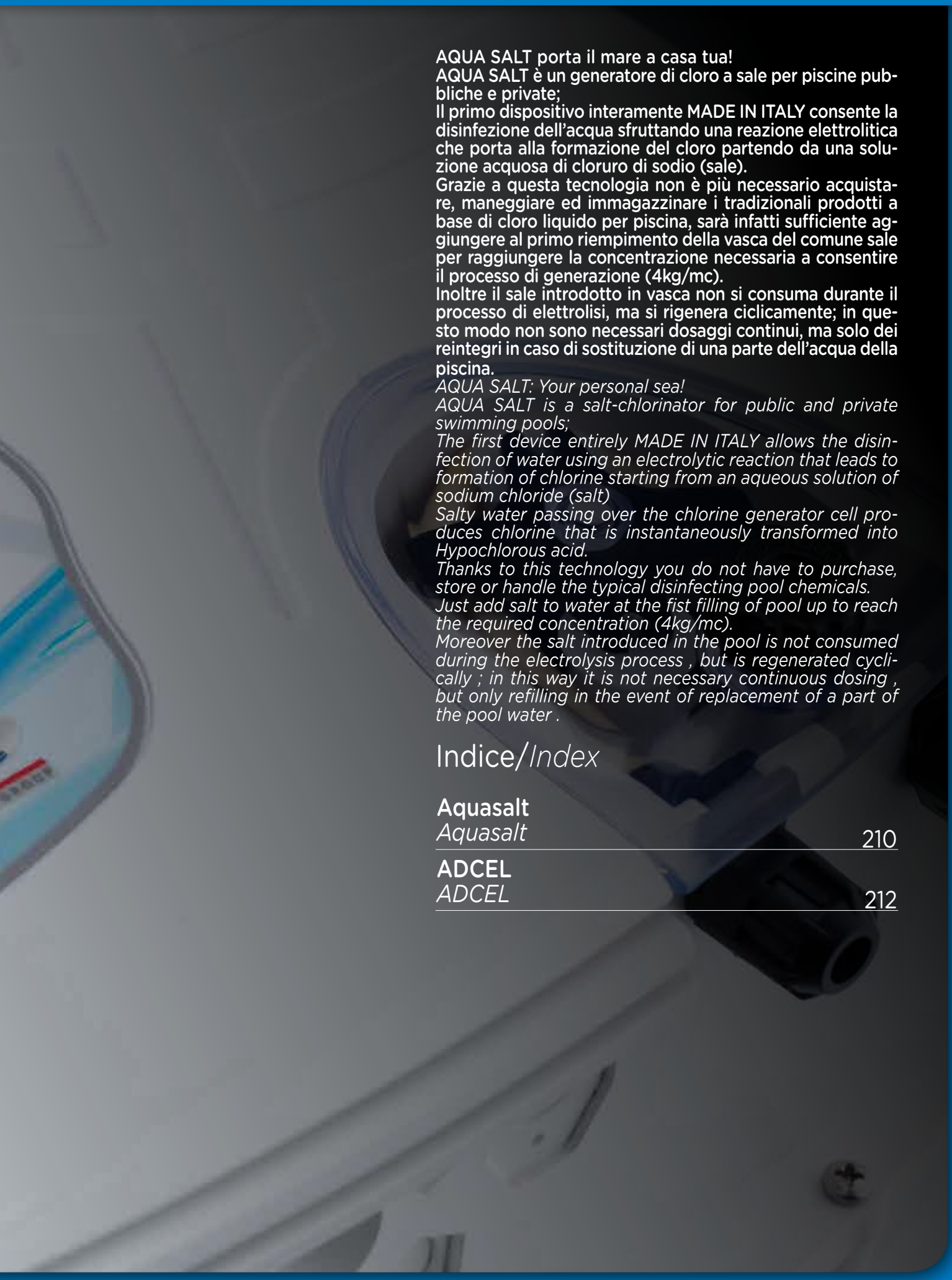

AQUA SALT porta il mare a casa tua!
AQUA SALT è un generatore di cloro a sale per piscine pubbliche e private;
Il primo dispositivo interamente MADE IN ITALY consente la disinfezione dell'acqua sfruttando una reazione elettrolitica che porta alla formazione del cloro partendo da una soluzione acquosa di cloruro di sodio (sale).
Grazie a questa tecnologia non è più necessario acquistare, maneggiare ed immagazzinare i tradizionali prodotti a base di cloro liquido per piscina, sarà infatti sufficiente aggiungere al primo riempimento della vasca del comune sale per raggiungere la concentrazione necessaria a consentire il processo di generazione (4kg/mc).
Inoltre il sale introdotto in vasca non si consuma durante il processo di elettrolisi, ma si rigenera ciclicamente; in questo modo non sono necessari dosaggi continui, ma solo dei reintegri in caso di sostituzione di una parte dell'acqua della piscina.

AQUA SALT: Your personal sea!
AQUA SALT is a salt-chlorinator for public and private swimming pools;
The first device entirely MADE IN ITALY allows the disinfection of water using an electrolytic reaction that leads to formation of chlorine starting from an aqueous solution of sodium chloride (salt)
Salty water passing over the chlorine generator cell produces chlorine that is instantaneously transformed into Hypochlorous acid.
Thanks to this technology you do not have to purchase, store or handle the typical disinfecting pool chemicals.
Just add salt to water at the fist filling of pool up to reach the required concentration (4kg/mc).
Moreover the salt introduced in the pool is not consumed during the electrolysis process , but is regenerated cyclically ; in this way it is not necessary continuous dosing , but only refilling in the event of replacement of a part of the pool water .

Indice/*Index*

Aquasalt
Aquasalt 210

ADCEL
ADCEL 212

AQUA SALT **Nuove funzionalità!** *New features!*



Cloratore a sale AQUA SALT
AQUA SALT salt chlorinator

DIMENSIONI/*DIMENSIONS*

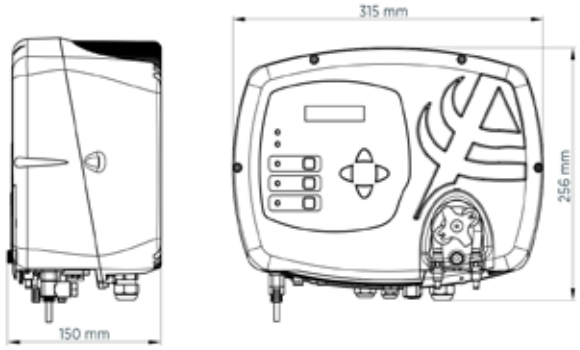

IMBALLO/*PACK*

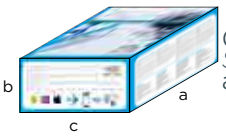

Confezione singola Sistema di controllo/
Single pack control system:
axbxc: 405x200x311 mm - Kg: 3,40

CAMPO DI UTILIZZO
- Piscine pubbliche e private

CARATTERISTICHE TECNICHE
- **Compatibile con tutte le dimensioni di celle elettrolitiche ADCE**
- **Protezione IP65**
- **Temperatura max di lavoro 40°C**
- Massima produzione cloro: **40 g/h****
- Dimensione massima piscine 200mc*
- Doppia sicurezza sulla presenza di flusso
- Selezione lingua
- Attivazione pompa per ripristino automatico salinità
- Inversione automatica della polarità per pulizia cella
- Contatore integrato ore di funzionamento e allarme manutenzione impostabile
- Stima concentrazione sale in piscina e relativi allarmi
- Possibilità di comandare timer pompa ricircolo
- Software di gestione basato su Windows gratuito per tutti i modelli (connessione con porta RS232 di serie su tutti i modelli)
- Alimentazione: da 180 a 260 VAC 50/60 Hz – Max 300X
- Alimentazione cella: 24VDC @ 10 A
- **Disponibile a richiesta versione con modulo Bluetooth per connessione con APP su Smartphone Android e Windowsphone**
- **Disponibile a richiesta versione MASTER/SLAVE per connessioni multiple in parallelo per piscine maggiori di 200mc (pag.7)**

CONTEXT OF USE
- *Public and private pools*

TECHNICAL FEATURES
- ***Compatible with all sizes of electrolytic cells ADCEL***
- ***IP65 protection***
- ***Max working temperature 40°C***
- *Max chlorine production:* ***40 g/h****
- *Swimming pool dimension (Max)200mc**
- *Double safety on the presence of flow*
- *Language selection*
- *Pump feeding for salt concentration restoring*
- *Cell cleaning through polarity inversion*
- *Control of real use and maintenance alarms*
- *Approximate Salt level calculation with range alarms*
- *Additional timer for circulating pump*
- *Software for Windows-based management free for all models (RS232 port standard for all models)*
- *Power supply: 180÷260 Max consumption: 300 W*
- *Cell power supply: 24VDC 10 A*
- ***Available upon request Bluetooth module for connection with APP for Android and Windowsphone***
- ***Available upon request MASTER/SLAVE version for parallel multiple connection for swimming pool bigger for 200mc (p.7)***

Codice *Code*	Modello *Model*	Compatibilità ADCEL *Suitable for ADCEL*	Pompa peristaltica per pH (Acido/Alcalino) *Peristaltic pH pump (Acid/Alkaline)*	Note *Notes*
ADSAL110	AQUA SALT STANDARD	50-100-150-200	-	
ADSAL210	AQUA SALT PH	50-100-150-200	1,4 Lt./h - 1 BAR	
ADSAL310	AQUA SALT PH-RX	50-100-150-200	1,4 Lt./h - 1 BAR	
ADSAL410	AQUA SALT PH-CLJ	50-100-150-200	1,4 Lt./h - 1 BAR	Montata su pannello/*Assembled on panel*

La centralina di controllo AQUA SALT è disponibile in 4 versioni:
- **Modello standard**: attivazione generazione cloro da Timer Esterno o Timer Interno;
- **Modello pH**: come modello standard con in aggiunta controller pH e dosaggio del correttore Acido/Alcalino;
- **Modello pH-Rx**: come modello pH con in aggiunta modulazione della generazione di cloro della Cella tramite lettura del Redox;
- **Modello pH-ClJ**: (montata su pannello termoformato): come modello pH con in aggiunta modulazione della generazione di cloro della Cella tramite lettura del Cloro libero in PPM.

Aqua salt control unit available in 4 versions:
- ***Standard model**: internal/external time-controlled;*
- ***Model pH**: same as standard model with additional control and dosing of acid/alkaline pH corrector/ via peristaltic pump;*
- ***Model pH-Rx**: same as model pH with additional Rx reading for modulation of Cell chlorine generation;*
- ***Model pH-ClJ**: (mounted on a thermoformed panel): same as model pH with additional Cl reading (PPM) for modulation of Cell chlorine generation.*

*Dimensionamento del sistema di generazione cloro secondo Norma a cura dell'installatore. Per uso intensivo valutare soluzione Master-Slave/*The installer is in charge for the correct sizing of Chlorine capability that has to respect the country legislation. For intense use check Master-Slave option*

** Qualora la produzione di 40g/h non risultasse sufficiente per la vostra applicazione si può ricorrere alla Nuova configurazione Master/Slave (vedi pagina 7)
If the production of 40g /h is not enough for your application you can evaluate the NEW Master/Slave configuration (see page 7)

COMPOSIZIONE DEL PRODOTTO/*WHAT IS INCLUEDED IN THE BOX*

STANDARD											
		ADSP6020156									
PH												
		ADSP6020156	ADELTPH05	ADSPH4/7	ADPSTC	ADSP6000001	ADSP6000551					
PH-RX											
		ADSP6020156	ADELTPH05	ADSPH4/7	ADPSTC	ADSP6000001	ADSP6000551	ADELTRX05G	ADSRX	ADSP6000111	ADPST1
PH-CLJ									 4mt.	 2x	
		ADFV3	ADELTPH01	ADSPH4/7	ADSP6000049	ADSP6000001	ADSP6000551	ADELCLJ25S	ADSP6000440	ADSP5005002 ADSP5004002	

RICAMBI/ *SPARE PARTS*



Codice/*Code*	Descrizione/*Description*
ADSP8000109N	Tubo santoprene con raccordo 4x6/*Santoprene hose for 4x6 tube*
ADSP8000009A	Portarullini per pompa ph/*PH pump roll holder*
ADSP8000254	Motore pompa pH/*pH pump motor*
ADSP6002247	Sensore di flusso con BNC/*Flow sensor with bnc*
ADCAV003	Cavo collegamento cella/*Cell connection cable*

OPTIONAL/ *OPTIONAL*

Codice/*Code*	Descrizione/*Description*
700800121N	Kit messa a terra (2 elettrodi)/*Ground connection kit (2 electrodes)*
ADSP6000659	Convertitore null-modem per RS232/485/*null-modem adapter for RS232/485*
ADSP6000658	Cavo adattatore USB-RS232/*USB-RS232 cable*
ADSP6000550A	Kit BLUETOOTH per APP/*BLUETOOTH kit for APP*
ADSLG4	Sonda livello/*Low level probe*
ADTANK030	Serbatoio 300LT/*300lt tank*
ADTANK050	Serbatoio 500LT/*500lt tank*
ADSP6002451	Cavo collegamento pompa salamoia 5mt/*Brine pump connection cable 5mt*
AD980040Y0000	Pompa salamoia HC899 50lt/*brine solenoid pump HC899 50lt*
ADSP6002452	Cavo collegamento MASTER-SLAVE /*MASTER-SLAVE connection cable*

Nella versione con modulo BT tramite l'App gratuita Aqua Salt si potrà accendere e spegnere l'apparato, attivare/disattivare il Boost, attivare/disattivare la modalità Winter, aumentare/diminuire la percentuale di cloro in piscina, leggere il valore pH e del Redox, verificare eventuali allarmi, modificare i setpoint delle misure di interesse.

With Aqua Salt Bluetooth at any time, you can turn on and turn off the device, activate/deactivate boost, activate/deactivate winter mode, increase/decrease the percentage of chlorine in the pool, read the value of pH and Redox, check alarms, set setpoint of the measures of interest.



QR code
Vai direttamente all'approfondimento
Get more detailed information

ADCEL



Cella elettrolitica ADCEL
ADCEL electrolytic cell

DIMENSIONI/*DIMENSIONS*

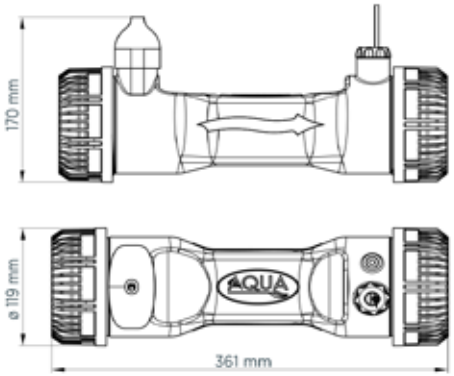

IMBALLO/*PACK*

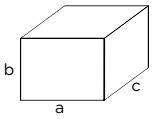

Confezione singola Cella elettrolitica/
Single pack electrolytic cell:
axbxc: 385x150x140 mm - Kg: 1,90

DESCRIZIONE

Nella cella elettrolitica si produce cloro per disinfettare l'acqua della piscina attraverso una reazione elettrolitica che porta alla formazione di ipoclorito di sodio partendo da una soluzione acquosa di cloruro di sodio. In essa sono presenti il sensore di flusso, le placche in titanio, e una sonda PT100 per rilevare la temperatura. La corrispondenza fra modello cella e dimensione piscina è indicativa, fare riferimento alla produzione di cloro.

DESCRIPTION

The disinfectant chlorine is produced in the electrolytic cell thanks to an electrolytic reaction that gives sodium hypochlorite from an aqueous solution of sodium chloride. It contains the flow sensor, the titanium plates and a PT100 probe to measure the temperature. The correspondence between swimming pool dimension and cell model is indicative. Please refer to Chlorine production data.

CARATTERISTICHE TECNICHE

- Placche in titanio
- Morsetti di connessione in AISI 316
- Sensore di flusso integrato
- Sonda temperatura PT100
- Max pressione di funzionamento: 3,75 bar
- Massima produzione cloro: 40 grammi/ora**
- Connessioni idrauliche cella: d.50 o d.63
- Durezza massima acqua 30°F*
- Corpo trasparente della cella sostituibile
- Alimentazione cella: 24VDC
- Massima potenza assorbita: 240 W

* Per durezze maggiori si consiglia l'utilizzo di sistemi di riduzione calcare (addolcitori)

TECHNICAL FEATURES

- *Titanium plates*
- *Connection pins made in AISI 316*
- *In-built flow sensor*
- *PT100 temperature probe*
- *Max. operating pressure: 3.75 bar*
- *Max. chlorine production: 40 g/h***
- *Hydraulic connections of the cell: d.50 or d.63*
- *Max water hardness 30°F**
- *Transparent body of the replaceable cell*
- *Cell power supply: 24VDC*
- *Max. absorbed power: 240 W*

* *For water hardness higher than 30°F we recommend anti-scale devices (water softners)*

Codice *Code*	Modello *Model*	Dimensione piscina mc (Max) *Swimming pool dimension mc (Max)*	Cloro prodotto *Chlorine production*	Livello sale ottimale *Recommended salt level*	Livello sale massimo *Max salt level*
ADCELSPA	SPA	Fino a 5/*Up to 5*	Fino a/*Up to* 0,8g/h	3,5-4,5 g/Lt.	8 g/Lt.
ADCEL050	50	Fino a 50/*Up to 50* *	Fino a/*Up to* 10g/h	3,5-4,5 g/Lt.	8 g/Lt.
ADCEL100	100	Fino a 100/*Up to 100* *	Fino a/*Up to* 20g/h	3,5-4,5 g/Lt.	8 g/Lt.
ADCEL150	150	Fino a 150/ *Up to 150* *	Fino a/*Up to* 30g/h	3,5-4,5 g/Lt.	8 g/Lt.
ADCEL200	200	Fino a 200/ *Up to 200* *	Fino a/*Up to* 40g/h	3,5-4,5 g/Lt.	8 g/Lt.

*Dimensionamento del sistema di generazione cloro secondo Norma a cura dell'installatore. Per uso intensivo valutare soluzione Master-Slave/*The installer is in charge for the correct sizing of Chlorine capability that has to respect the country legislation. For intense use check Master-Slave option*

** Qualora la produzione di 40g/h non risultasse sufficiente per la vostra applicazione si può ricorrere alla Nuova configurazione Master/Slave (vedi pagina 7)
If the production of 40g /h is not enough for your application you can evaluate the NEW Master/Slave configuration (see page 7)

ESEMPIO DI INSTALLAZIONE/ *INSTALLATION EXAMPLE*

INSTALLAZIONE CONSIGLIATA/*RECOMMENDED INSTALLATION*

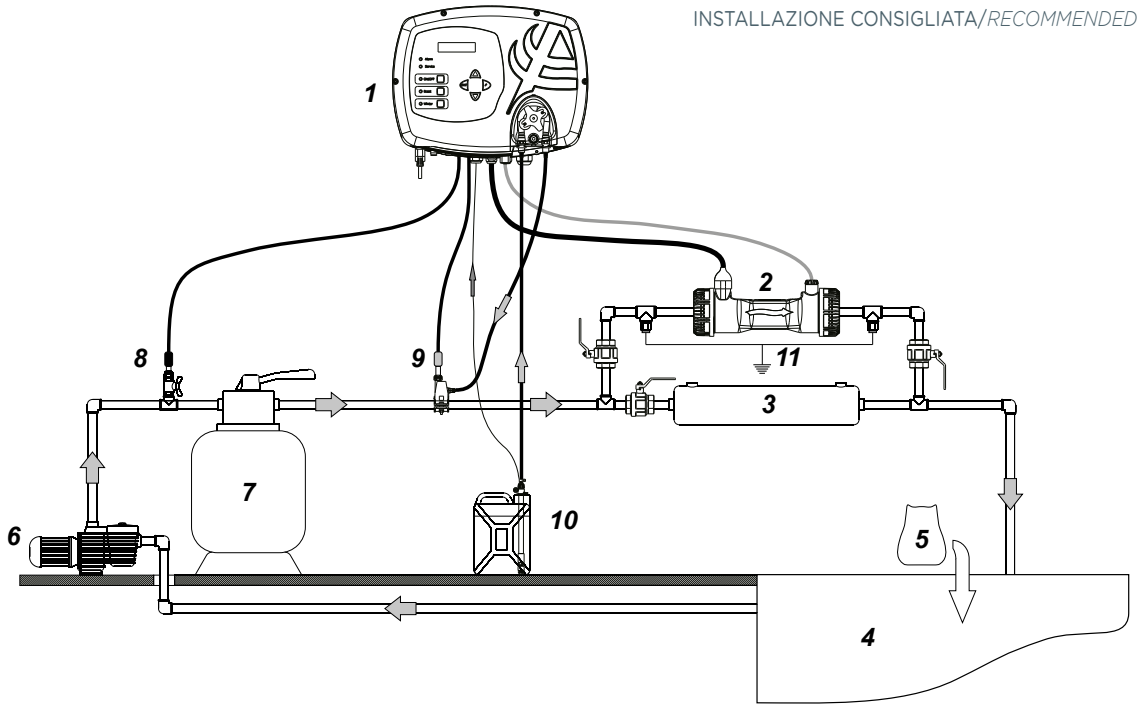

VERSIONE PH-CLJ/*PH-CLJ VERSION*

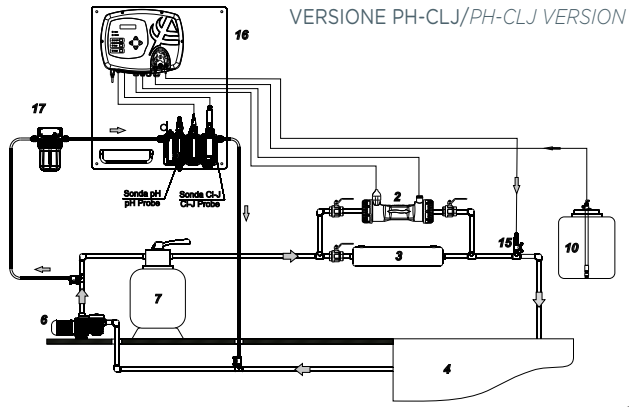

COLLEGAMENTO POMPA SALAMOIA/*BRINE PUMP CONNECTION*

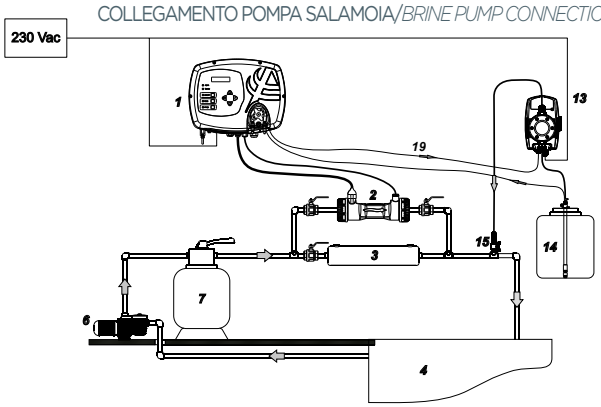

MASTER-SLAVE/*MASTER-SLAVE*

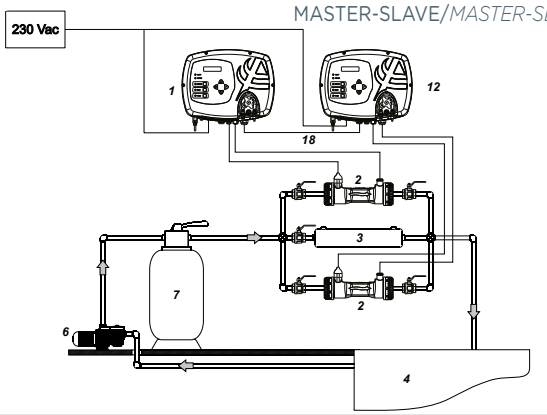

1.Centralina Aqua Salt (Master nel sistema Master/Slave)
2.Cella elettrolitica
3.Riscaldatore
4.Piscina
5.Sale
6.Pompa di circolazione
7.Filtro a sabbia
8.Collare con Sonda Rx
9.Collare 2in1 con Sonda pH ed iniezione correttore pH
10.Correttore pH
11.Collegamento Kit messa a terra
12.Aqua Salt Slave
13.Pompa HC899 per dosaggio salamoia
14.Serbatoio salamoia con lancia e sonda di livello
15.Collare con Raccordo di iniezione
16.Pannello Aqua Salt pH-CLJ completo di portasonde e sonde
17.Pre-filtro per pannello pH-CLJ
18.Cavo di collegamento Master-Slave
19.Cavo di collegamento per pompa salamoia

1.Aqua Salt control unit (Master in Master/Slave system)
2.Electrolytic cell
3.Heater
4.Swimming pool
5.Salt
6.Recirculating pump
7.Sand filter
8.Collar with Rx probe
9.Collar 2 in 1 with pH probe and injection of pH corrector pH
10.pH corrector
11.Grounding kit connection
12.Aqua Salt Slave
13.HC899 pump for brine dosage
14.Brine tank with lance and level sensor
15.Collar with injection junction
16.Aqua Salt pH-CLJ panel with probe and probe holder
17.Prefilter for pH-CLJ panel
18.Connecting cable for Master-Slave
19.Connecting cable for brine pump

NUOVA CONFIGURAZIONE MASTER/SLAVE

Grazie alla nuova versione MASTER/SLAVE disponibile a richiesta per il 2016 è possibile collegare in parallelo un numero a scelta di sistemi AQUA SALT. In questo modo la capacità di generazione del cloro non è limitata ai 40g di produzione oraria ma può raggiungere il valore desiderato.
Nel collegamento MASTER/SLAVE il sistema principale (MASTER) attiva l'accensione degli N sistemi secondari (SLAVE).
Il Sistema Master può essere di tipo Standard/PH/PH-RX/PH-CLJ, il sistema SLAVE è sempre di tipo Standard.
Per la scelta del Vostro sistema MASTER/SLAVE vi invitiamo a rivolgervi agli uffici commerciali di AQUA SPA.

NEW CONFIGURATION MASTER / SLAVE

Thanks to the new MASTER / SLAVE version available on request for 2016 you can now connect in parallel a desired number of AQUA SALT systems. In this way the chlorine generation capacity is not limited to 40g per hour but can reach any required value.
When connecting MASTER / SLAVE, the main system (MASTER) powers on the N secondary systems (SLAVE).
The Master System can be either Standard / PH / PH - RX / PH - CLJ, the SLAVE system is always a Standard type.
In order to select your MASTER / SLAVE system please contact the sales offices of AQUA SPA.

QR code
Vai direttamente all'approfondimento
Get more detailed information

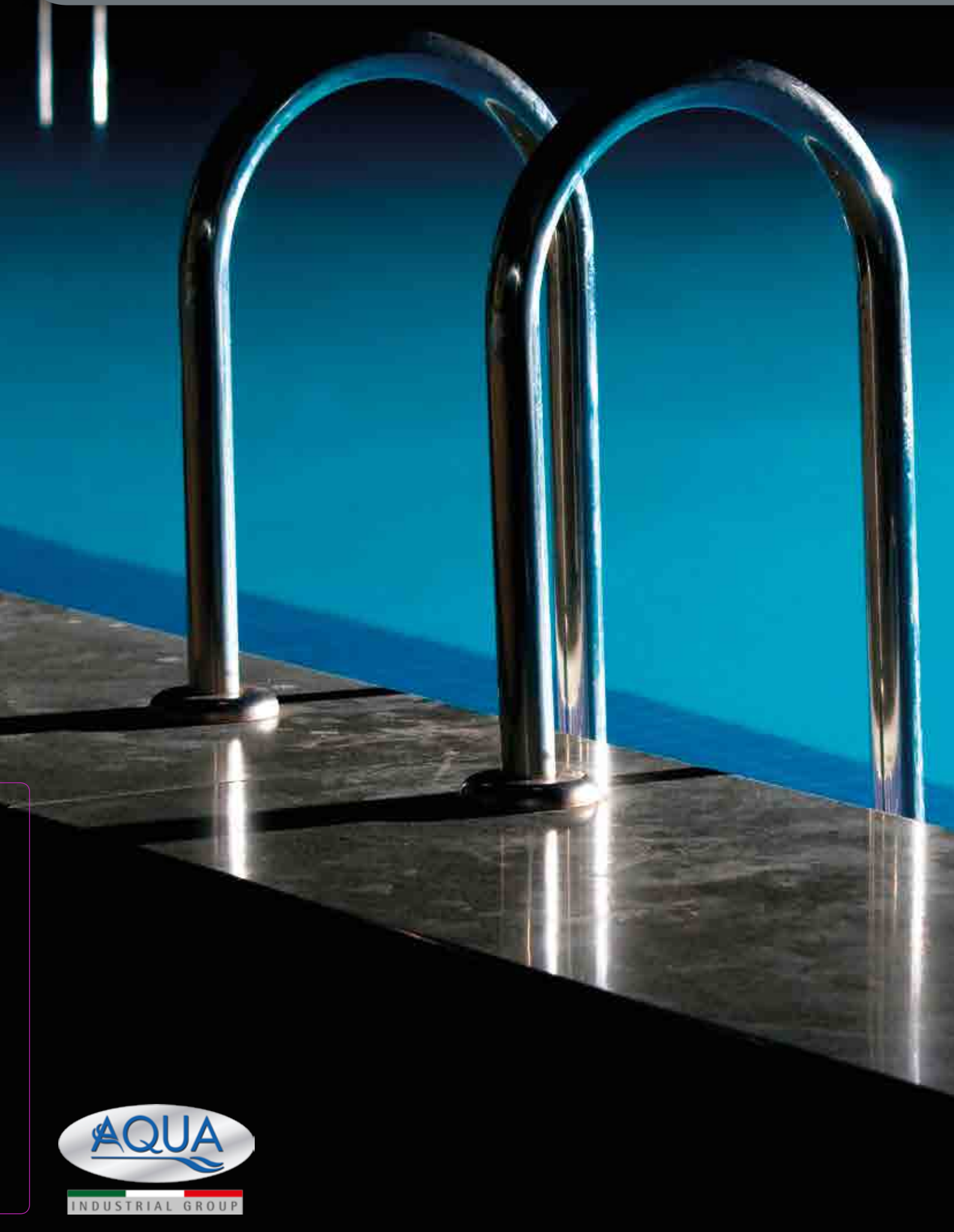

AQUA
INDUSTRIAL GROUP

Indice/*Index*

Docce solari
Solar shower 216

Scalette inox
Stainless steel ladders 220

Trampolini
Diving boards 230



DADA SHOWER



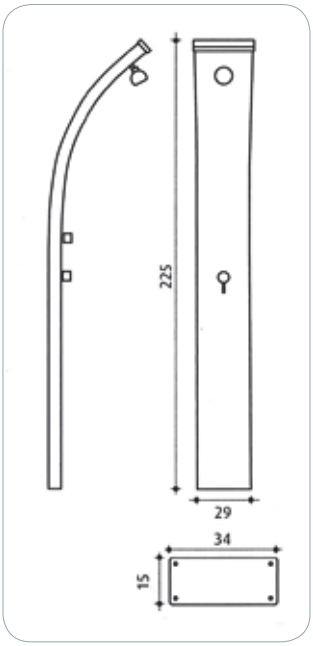

Doccia solare
modello DADA
Solar shower
DADA model

CAMPO DI UTILIZZO

Ogni tipo di piscina

DESCRIZIONE

Doccia solare di ultima generazione, dal design particolare, studiato per dare il massimo rendimento, l'acqua presente nel serbatoio riceve il calore diretto del sole. La struttura realizzata con corpo totalmente in alluminio garantito anti corrosione più una pratica base di appoggio, anch'essa in alluminio per un'installazione semplice e sicura, tramite il fissaggio a pavimento con tasselli. La doccia comprende: rubinetto miscelatore acqua calda/fredda, soffione doccia, valvola sovra-pressione tarata a 3 bar. Basta collegarla alla rete idrica.

CARATTERISTICHE TECNICHE

Capacità corpo serbatoio pari a 40 litri.
Dimensioni h mm 2250 x larghezza mm 290
Prodotto realizzato completamente in alluminio verniciato a polvere.
Disponibile nei colori: antracite RAL 7016 bianco sabbia RAL 9001

CONTEXT OF USE

All pool types

DESCRIPTION

Next-generation solar shower especially designed to offer maximum efficiency. The water in the tank is heated directly by the sun. The structure is made entirely out of corrosion-proof steel and features a convenient steel base to be secured to the floor with anchor bolts, for simple and safe installation. The shower features: hot/cold water mixer tap, shower head, pressure safety valve (calibrated pressure value: 3 bar). Just connect it to the water mains.

TECHNICAL FEATURES

Tank body capacity - 40 litres.
Dimensions h mm 2250 x width mm 290
Made entirely out of powder-coated aluminium.
Available in the colours: anthracite grey RAL 7016, cream RAL 9001







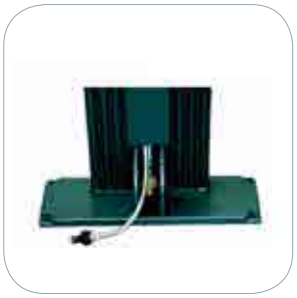

Base in alluminio integrata, attacco ad innesto e valvola di sovrapressione
Built-in aluminium base, quick-coupling and pressure safety valve



Profilo posteriore frangivento per il massimo accumulo di energia solare
Rear wind-breaker profile for the maximum accumulation of solar power

Codice/*Code*	Descrizione/*Description*	*Unit*	*Price (€)*
500500646	Doccia solare mod. DADA colore antracite + lavapiedi *Solar shower mod. DADA anthracite grey colour + footwasher*	NR	
500500649	Doccia solare mod. DADA colore bianca + lavapiedi *Solar shower mod. DADA white colour + footwasher*	NR	

SPRING SHOWER



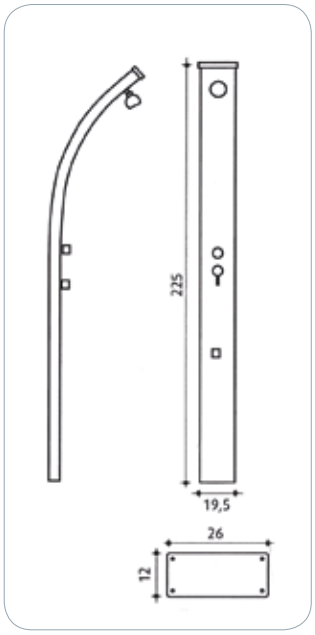

Doccia solare
modello SPRING

Solar shower
SPRING model

CAMPO DI UTILIZZO

Ogni tipo di piscina

CONTEXT OF USE

All pool types

DESCRIZIONE

La doccia per piscina SPRING con forma curva unisce stile e funzionalità. La doccia per piscina SPRING riprende il design del modello DADA. La struttura è in alluminio verniciato e trattato anticorrosione per resistere all'aria aperta. Il serbatoio contiene 30 litri di acqua, scaldata dai raggi solari.

DESCRIPTION

The SPRING shower for swimming pools combines style and functionality thanks to its curved shape. The shower is based on the design of the DADA shower, and features an aluminium structure, which is painted and treated with an anti-corrosion coating, making it ideal for outdoor installation. The tank has a 30-litre capacity, and the water it contains is heated by the sun rays.

CARATTERISTICHE TECNICHE

Capacità corpo serbatoio pari a 30 litri.
Dimensioni h mm 2250 x larghezza mm 190
Prodotto realizzato completamente in alluminio verniciato a polvere.
Disponibile nei colori: antracite RAL 7016 bianco sabbia RAL 9001

TECHNICAL FEATURES

Tank body capacity - 30 litres.
Dimensions h mm 2250 x width mm 190
Made entirely out of powder-coated aluminium.
Available in the colours: anthracite grey RAL 7016, cream RAL 9001



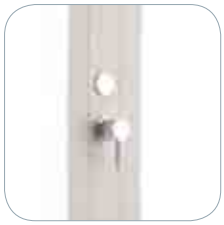



Codice/*Code*	Descrizione/*Description*	*Unit*	*Price (€)*
500500641	Doccia solare mod. SPRING colore antracite + lavapiedi *Solar shower mod. SPRING anthracite grey colour + footwasher*	NR	
500500645	Doccia solare mod. SPRING colore bianca + lavapiedi *Solar shower mod. SPRING white colour + footwasher*	NR	

JOLLY SHOWER



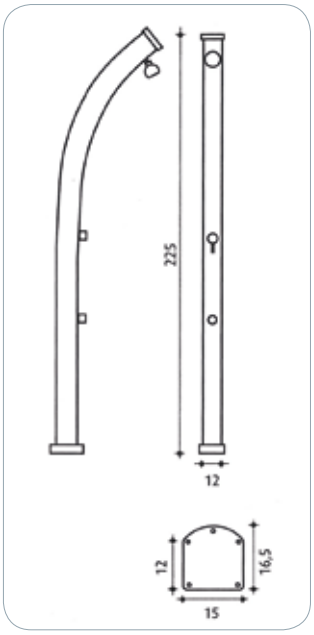

Doccia solare
modello JOLLY
Solar shower JOLLY model

CAMPO DI UTILIZZO
Ogni tipo di piscina

CONTEXT OF USE
All pool types

DESCRIZIONE
Economica, una doccia solare Jolly, funziona come una qualsiasi doccia solare. L'acqua fredda viene raccolta in un serbatoio dalla capacità di 25 litri per essere scaldata diretta dei raggi solari.

DESCRIPTION
Jolly solar showers are cost-effective and ensure the same functionality as any other solar shower. Cold water is collected in a 25-litre tank, where it is heated directly by the sun rays.

CARATTERISTICHE TECNICHE
Capacità 25 litri
Peso 12 Kg
Foratura fissaggio 12 x 12 cm

TECHNICAL FEATURES
Capacity 25 litres
Weight 12 Kg
Holes for fastening 12 x 12 cm







Codice/*Code*	Descrizione/*Description*	*Unit*	*Price (€)*
500500636	Doccia solare mod. jolly colore antracite + lavapiedi *Solar shower mod. jolly colour anthracite grey + footwasher*	NR	
500500640	Doccia solare mod. jolly colore bianca + lavapiedi *Solar shower mod. jolly colour white + footwasher*	NR	

INOX SHOWER

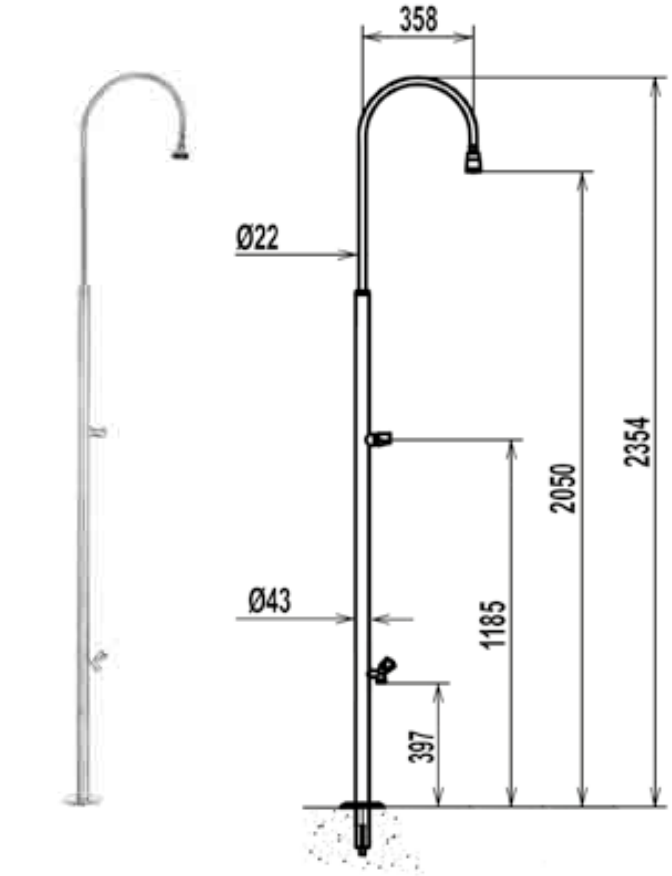

Doccia inox singola con lavapiedi
Inox shower with feetwasher

CAMPO DI UTILIZZO/*CONTEXT OF USE*

Per ogni tipo di piscina/*All pool types*

DESCRIZIONE/*DESCRIPTION*

Realizzata in acciaio inox AISI 304L, tubolare d.43 mm. Fornita di soffione e manopole dei rubinetti cromati. La doccia è fornita di rubinetto lavapiedi. Flangia di ancoraggio fornita, con attacco solo per acqua fredda da 1/2 " femmina.
Made of stainless steel AISI 304L, tubular shape d.43 mm. It is equipped with a shower head and knobs of chrome taps. The shower is equipped with foot-washing faucet. Anchor flange supplied with single attack for cold water 1/2" female.



Codice/*Code*	Descrizione/*Description*	*Price (€)*
500500604	Doccia inox con un rubinetto+lavapiedi *Inox shower with one faucet+feetwasher*	

INOX SHOWER

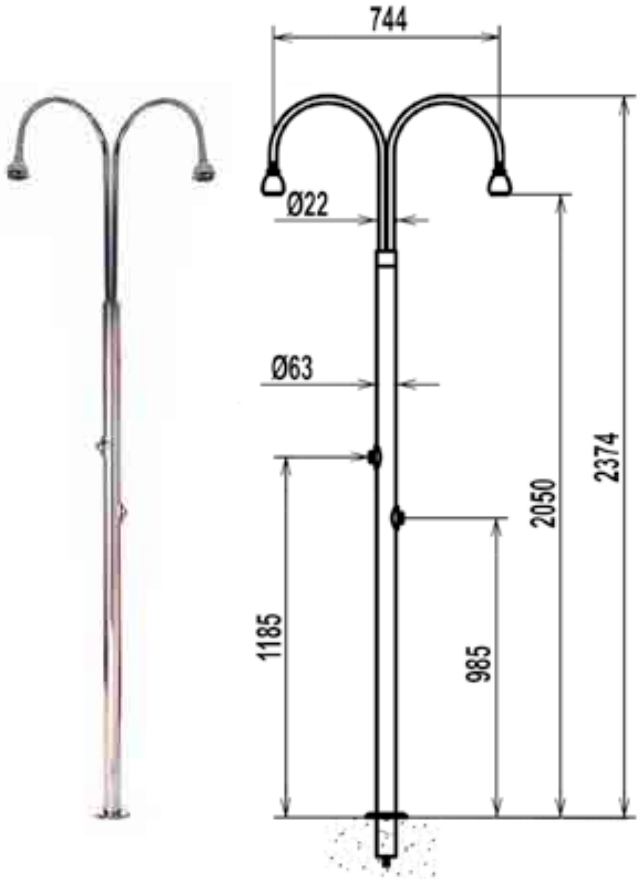

Doccia inox doppia
Inox double shower

CAMPO DI UTILIZZO/*CONTEXT OF USE*

Per ogni tipo di piscina/*All pool types*

DESCRIZIONE/*DESCRIPTION*

Realizzata in acciaio inox AISI 304L, tubolare d.63 mm. Fornita di soffione e pulsanti dei rubinetti cromati. La doccia è fornita di pulsanti temporizzati. Flangia di ancoraggio fornita, con attacco solo per acqua fredda da 1/2 " femmina.
Made of stainless steel AISI 304L, tubular shape d.63 mm. It is equipped with a shower head and knobs of chrome taps. The shower is equipped with foot-washing faucet. Anchor flange supplied with single attack for cold water 1/2" female.



Codice/*Code*	Descrizione/*Description*	*Price (€)*
500500605	Doccia inox doppia con due rubinetti *Inox double shower with two faucets*	

INOX AISI 316



Scalette inox
Modello standard

Stainless steel ladders
Standard model

CAMPO DI UTILIZZO

Per piscina pubbliche o private con acqua trattata a cloro o con sale con tecnologia a skimmer o bordo sfioratore con tutti i tipi di rivestimento.

CONTEXT OF USE

For public or private pools with chlorinated water or salt water, with skimmer or overflow edge technology and all pool lining types.

DESCRIZIONE

L'ampia gamma di scale per pubbliche o privata piscina con finitura lucida, con gradini INOX sempre fissati al corrimano con viti nascoste. Tutte le scale sono fornite con accessori necessari per la loro installazione.

DESCRIPTION

A wide range of ladders for public or private pools with polished finish, STAINLESS STEEL steps fastened onto the handrail with hidden screws. All ladders are supplied with installation accessories.

CARATTERISTICHE TECNICHE

Ø 43 mm Tubo x 1,2 mm
Acciaio inox AISI-316
Gradini in acciaio inox AISI-316
Scheda per installazione

TECHNICAL FEATURES

Ø 43 mm Pipe x 1.2 mm
AISI-316 stainless steel
AISI-316 stainless steel steps
Installation sheet

Codice/*Code*	Descrizione/*Description*	*A.*	*Unit*	*Price (€)*
500500026	Scaletta inox 316 con 2 gradini per pareti h 90/ *316 stainless steel ladder with 2 steps for h 90 walls*	696	NR	
500500027	Scaletta inox 316 con 3 gradini per pareti h 120/ *316 stainless steel ladder with 3 steps for h 120 walls*	946	NR	
500500028	Scaletta inox 316 con 4 gradini per pareti h 150/ *316 stainless steel ladder with 4 steps for h 150 walls*	1196	NR	

RICAMBI/ *SPARE PARTS*



509500120



508500106



509500115



509500080

Codice/*Code*	Descrizione/*Description*	*Unit*	*Price (€)*
509500120	Tappo in gomma per appoggio scala in parete (2 pz)/ *Rubber cap for pool wall contact (2 pcs.)*	NR	
508500106	Gradino in acciaio inox anatomico/ *Stainless steel ergonomic step*	NR	
509500115	Copri flangia di finitura inox (2 pz)/ *Stainless steel-finish flange cover (2 pcs.)*	NR	
509500080	Aggancio scala da murare nelle pavimentazione (2 pz)/ *Ladder fastener, to be walled into the flooring (2 pcs.)*	NR	

OPTIONAL



508500087



508500088



508500081



508500120

Codice/*Code*	Descrizione/*Description*	*Unit*	*Price (€)*
508500087	Snodo scala ø 43 a baionetta (2 pz)/ *Ladder bayonet-type junctions ø 43 (2 pcs.)*	NR	
508500088	Snodo scala ø 43 da fissare a pavimento (2 pz)/ *Ladder junctions ø 43 for floor fastening (2 pcs.)*	NR	
508500081	Ancoraggio scala ø 43 da fissare a pavimento (2 pz)/ *Ladder anchors ø 43 for floor fastening (2 pcs.)*	NR	
508500120	Detergente per acciaio inox/ *Stainless steel detergent*	NR	

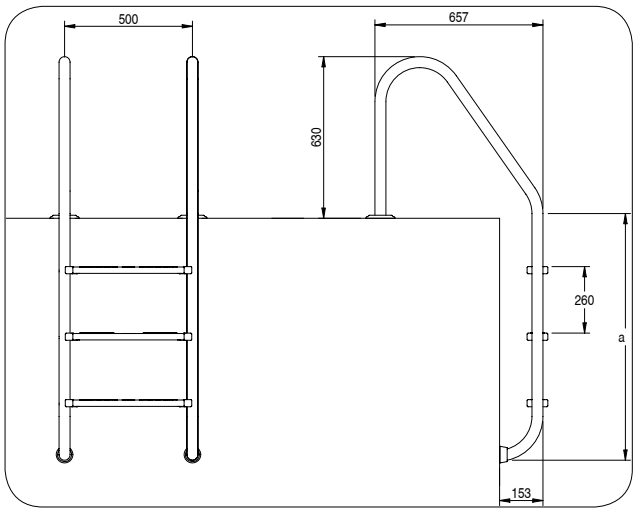

INOX AISI 316



Scalette inox
Modello stretta
Stainless steel ladders
Narrow model

CAMPO DI UTILIZZO

Per piscina pubbliche o private con acqua trattata a cloro o con sale con tecnologia a skimmer senza bordi perimetrali con tutti i tipi di rivestimento.

CONTEXT OF USE

For public or private pools with chlorinated water or salt water, with skimmer technology, without perimeter edges and all pool lining types.

DESCRIZIONE

L'ampia gamma di scale per pubbliche o privata piscina con finitura lucida, con gradini INOX sempre fissati al corrimano con viti nascoste. Tutte le scale sono fornite con accessori necessari per la loro installazione.

DESCRIPTION

A wide range of ladders for public or private pools with polished finish, STAINLESS STEEL steps fastened onto the handrail with hidden screws. All ladders are supplied with installation accessories.

CARATTERISTICHE TECNICHE

Ø 43 mm Tubo x 1,2 mm
Acciaio inox AISI-316
Gradini in acciaio inox AISI-316
Scheda per installazione

TECHNICAL FEATURES

Ø 43 mm Pipe x 1.2 mm
AISI-316 stainless steel
AISI-316 stainless steel steps
Installation sheet

Codice/*Code*	Descrizione/*Description*	*A.*	*Unit*	*Price (€)*
500500050	Scaletta inox 316 con 2 gradini per pareti h 90/ *316 stainless steel ladder with 2 steps for h 90 walls*	696	NR	
500500051	Scaletta inox 316 con 3 gradini per pareti h 120/ *316 stainless steel ladder with 3 steps for h 120 walls*	946	NR	
500500052	Scaletta inox 316 con 4 gradini per pareti h 150/ *316 stainless steel ladder with 4 steps for h 150 walls*	1196	NR	

RICAMBI/ *SPARE PARTS*



509500120



508500106



509500115



509500080

Codice/*Code*	Descrizione/*Description*	*Unit*	*Price (€)*
509500120	Tappo in gomma per appoggio scala in parete (2 pz)/ *Rubber cap for pool wall contact (2 pcs.)*	NR	
508500106	Gradino in acciaio inox anatomico/ *Stainless steel ergonomic step*	NR	
509500115	Copri flangia di finitura inox (2 pz)/ *Stainless steel-finish flange cover (2 pcs.)*	NR	
509500080	Aggancio scala da murare nelle pavimentazione (2 pz)/ *Ladder fastener, to be walled into the flooring (2 pcs.)*	NR	

OPTIONAL



508500087



508500088



508500081



508500120

Codice/*Code*	Descrizione/*Description*	*Unit*	*Price (€)*
508500087	Snodo scala ø 43 a baionetta (2 pz)/ *Ladder bayonet-type junctions ø 43 (2 pcs.)*	NR	
508500088	Snodo scala ø 43 da fissare a pavimento (2 pz)/ *Ladder junctions ø 43 for floor fastening (2 pcs.)*	NR	
508500081	Ancoraggio scala ø 43 da fissare a pavimento (2 pz)/ *Ladder anchors ø 43 for floor fastening (2 pcs.)*	NR	
508500120	Detergente per acciaio inox/ *Stainless steel detergent*	NR	

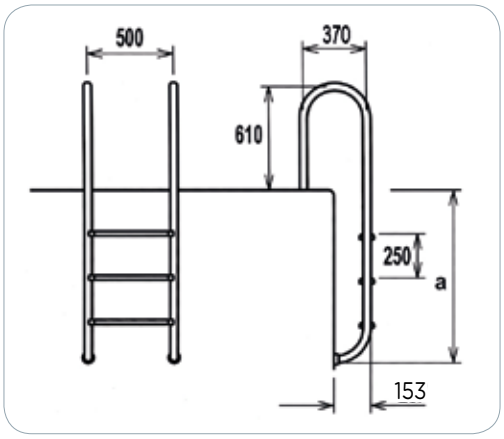

INOX AISI 316



Scalette inox
Modello bordo sfioro
Stainless steel ladders
Overflow edge model

CAMPO DI UTILIZZO

Per piscina pubbliche o private con acqua trattata a cloro o con sale con tecnologia bordo sfioratore con tutti i tipi di rivestimento.

CONTEXT OF USE

For public or private pools with chlorinated water or salt water, with overflow edge technology and all pool lining types.

DESCRIZIONE

L'ampia gamma di scale per pubbliche o privata piscina con finitura lucida, con gradini INOX sempre fissati al corrimano con viti nascoste. Tutte le scale sono fornite con accessori necessari per la loro installazione.

DESCRIPTION

A wide range of ladders for public or private pools with polished finish, STAINLESS STEEL steps fastened onto the handrail with hidden screws. All ladders are supplied with installation accessories.

CARATTERISTICHE TECNICHE

Ø 43 mm Tubo x 1,2 mm
Acciaio inox AISI-316
Gradini in acciaio inox AISI-316
Scheda per installazione

TECHNICAL FEATURES

Ø 43 mm Pipe x 1.2 mm
AISI-316 stainless steel
AISI-316 stainless steel steps
Installation sheet

Codice/*Code*	Descrizione/*Description*	*A.*	*Unit*	*Price (€)*
500500029	Scaletta inox 316 con 2 gradini per pareti h 90/ *316 stainless steel ladder with 2 steps for h 90 walls*	696	NR	
500500030	Scaletta inox 316 con 3 gradini per pareti h 120/ *316 stainless steel ladder with 3 steps for h 120 walls*	946	NR	
500500031	Scaletta inox 316 con 4 gradini per pareti h 150/ *316 stainless steel ladder with 4 steps for h 150 walls*	1196	NR	

RICAMBI/ *SPARE PARTS*



509500120



508500106



509500115



509500080

Codice/*Code*	Descrizione/*Description*	*Unit*	*Price (€)*
509500120	Tappo in gomma per appoggio scala in parete (2 pz)/ *Rubber cap for pool wall contact (2 pcs.)*	NR	
508500106	Gradino in acciaio inox anatomico/ *Stainless steel ergonomic step*	NR	
509500115	Copri flangia di finitura inox (2 pz)/ *Stainless steel-finish flange cover (2 pcs.)*	NR	
509500080	Aggancio scala da murare nelle pavimentazione (2 pz)/ *Ladder fastener, to be walled into the flooring (2 pcs.)*	NR	

OPTIONAL


508500087


508500088


508500081


508500107


508500120

Codice/*Code*	Descrizione/*Description*	*Unit*	*Price (€)*
508500087	Snodo scala ø 43 a baionetta (2 pz)/ *Ladder bayonet-type junctions ø 43 (2 pcs.)*	NR	
508500088	Snodo scala ø 43 da fissare a pavimento (2 pz)/ *Ladder junctions ø 43 for floor fastening (2 pcs.)*	NR	
508500081	Ancoraggio scala ø 43 da fissare a pavimento (2 pz)/ *Ladder anchors ø 43 for floor fastening (2 pcs.)*	NR	
508500107	Gradino doppio inox per piscine pubbliche/ *Double stainless steel step for public pools*	NR	
508500120	Detergente per acciaio inox/ *Stainless steel detergent*	NR	

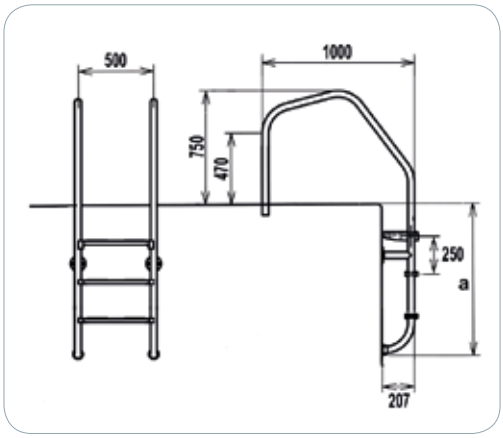

INOX AISI 316



Scalette inox (Solo elettrolucidate)
Modello due pezzi

Stainless steel ladders (only electropolished)
Two-piece model

CAMPO DI UTILIZZO

Per piscina pubbliche o private con acqua trattata a cloro o con sale con tecnologia skimmer o bordo sfioratore con tutti i tipi di rivestimento consigliata per piscine dotate di coperture a tapparella automatiche.

DESCRIZIONE

L'ampia gamma di scale per pubbliche o privata piscina con finitura lucida, con gradini INOX sempre fissati al corrimano con viti nascoste. Tutte le scale sono fornite con accessori necessari per la loro installazione.

CARATTERISTICHE TECNICHE

Ø 43 mm Tubo x 1,2 mm
Acciaio inox AISI-316
Gradini in acciaio inox AISI-316
Scheda per installazione

CONTEXT OF USE

For public or private pools with chlorinated water or salt water, with skimmer or overflow edge technology and all pool lining types. Recommended for pools with automatic shutter covers.

DESCRIPTION

A wide range of ladders for public or private pools with polished finish, STAINLESS STEEL steps fastened onto the handrail with hidden screws. All ladders are supplied with installation accessories.

TECHNICAL FEATURES

Ø 43 mm Pipe x 1.2 mm
AISI-316 stainless steel
AISI-316 stainless steel steps
Installation sheet

Codice/*Code*	Descrizione/*Description*	*A.*	*Unit*	*Price (€)*
500500015	Scaletta inox 316 con 2 gradini per pareti h 90/ *316 stainless steel ladder with 2 steps for h 90 walls*	515	NR	
500500016	Scaletta inox 316 con 3 gradini per pareti h 120/ *316 stainless steel ladder with 3 steps for h 120 walls*	765	NR	
500500017	Scaletta inox 316 con 4 gradini per pareti h 150/ *316 stainless steel ladder with 4 steps for h 150 walls*	1015	NR	

RICAMBI/ *SPARE PARTS*



509500120



508500106



509500115



509500080

Codice/*Code*	Descrizione/*Description*	*Unit*	*Price (€)*
509500120	Tappo in gomma per appoggio scala in parete (2 pz)/ *Rubber cap for pool wall contact (2 pcs.)*	NR	
508500106	Gradino in acciaio inox anatomico/ *Stainless steel ergonomic step*	NR	
509500115	Copri flangia di finitura inox (2 pz)/ *Stainless steel-finish flange cover (2 pcs.)*	NR	
509500080	Aggancio scala da murare nelle pavimentazione (2 pz)/ *Ladder fastener, to be walled into the flooring (2 pcs.)*	NR	

OPTIONAL



508500081



508500107



508500120

Codice/*Code*	Descrizione/*Description*	*Unit*	*Price (€)*
508500081	Ancoraggio scala ø 43 da fissare a pavimento (2 pz)/ *Ladder anchors ø 43 for floor fastening (2 pcs.)*	NR	
508500107	Gradino doppio inox 316 per piscine pubbliche/ *Double 316 stainless steel step for public pools*	NR	
508500120	Detergente per acciaio inox/ *Stainless steel detergent*	NR	

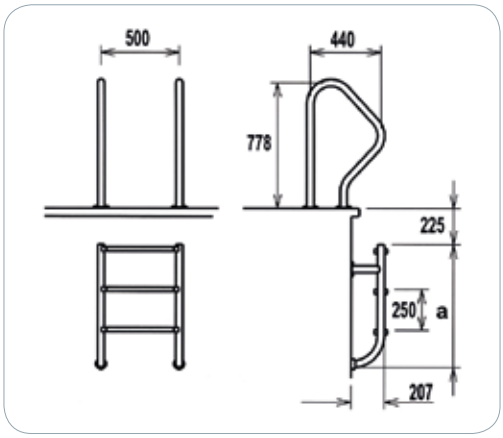

INOX AISI 316



Scalette inox (Solo elettrolucidate)
Modello accesso facilitato

Stainless steel ladders (only electropolished)
Easy-access model

CAMPO DI UTILIZZO

Per piscina pubbliche o private con acqua trattata a cloro o con sale con tecnologia skimmer o bordo sfioratore con tutti i tipi di rivestimento consigliata per piscine dotate di coperture a tapparella automatiche.

CONTEXT OF USE

For public or private pools with chlorinated water or salt water, with skimmer or overflow edge technology and all pool lining types. Recommended for pools with automatic shutter covers.

DESCRIZIONE

L'ampia gamma di scale per pubbliche o privata piscina con finitura lucida, con gradini INOX sempre fissati al corrimano con viti nascoste. Tutte le scale sono fornite con accessori necessari per la loro installazione.

DESCRIPTION

A wide range of ladders for public or private pools with polished finish, STAINLESS STEEL steps fastened onto the handrail with hidden screws. All ladders are supplied with installation accessories.

CARATTERISTICHE TECNICHE

Ø 43 mm Tubo x 1,2 mm
Acciaio inox AISI-316
Gradini in acciaio inox AISI-316
Scheda per installazione

TECHNICAL FEATURES

Ø 43 mm Pipe x 1.2 mm
AISI-316 stainless steel
AISI-316 stainless steel steps
Installation sheet

Codice/*Code*	Descrizione/*Description*	*A.*	*Unit*	*Price (€)*
500500010	Scaletta inox 316 con 3 gradini per pareti h 120/ *316 stainless steel ladder with 3 steps for h 120 walls*	765	NR	
500500011	Scaletta inox 316 con 4 gradini per pareti h 150/ *316 stainless steel ladder with 4 steps for h 150 walls*	1015	NR	

RICAMBI/ *SPARE PARTS*



509500120



508500106



509500115



509500080

Codice/*Code*	Descrizione/*Description*	*Unit*	*Price (€)*
509500120	Tappo in gomma per appoggio scala in parete (2 pz)/ *Rubber cap for pool wall contact (2 pcs.)*	NR	
508500106	Gradino in acciaio inox anatomico/ *Stainless steel ergonomic step*	NR	
509500115	Copri flangia di finitura inox (2 pz)/ *Stainless steel-finish flange cover (2 pcs.)*	NR	
509500080	Aggancio scala da murare nelle pavimentazione/ *Ladder fastener, to be walled into the flooring*	NR	

OPTIONAL



508500081



508500107



508500120

Codice/*Code*	Descrizione/*Description*	*Unit*	*Price (€)*
508500081	Ancoraggio scala ø 43 da fissare a pavimento (2pz) / *Ladder anchors ø 43 for floor fastening (2 pcs.)*	NR	
508500107	Gradino doppio inox 316 per piscine pubbliche/ *Double 316 stainless steel step for public pools*	NR	
508500120	Detergente per acciaio inox/ *Stainless steel detergent*	NR	

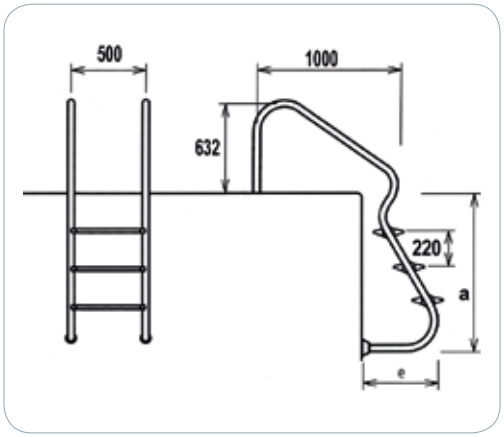

DIVING



Modello Delfino
Delfino model

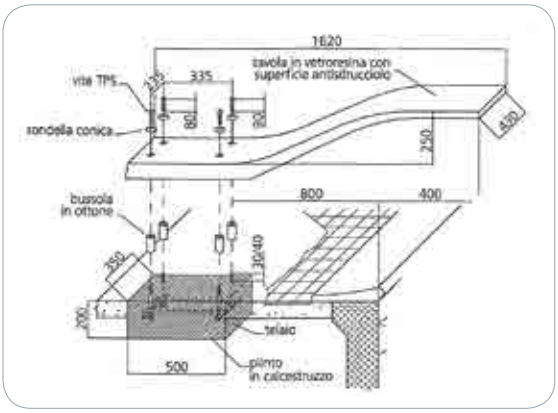

CAMPO DI UTILIZZO
Per piscina private con zona tuffi.

DESCRIZIONE
Tavola in vetroresina con superficie antisdrucciolo con kit di ancoraggio tavola da murare nella pavimentazione.
Dimensioni: 1600x430 mm.

CARATTERISTICHE TECNICHE
Tavola in vetroresina con superficie antisdrucciolo
Viti TPS in acciaio inox AISI-304
Bussole i
Supporto da murare
Scheda per installazione

CONTEXT OF USE
For private pools with diving area.

DESCRIPTION
Fiber glass board with non-slip surface, with fastening kit - Board to be walled into the flooring.
Dimensions: 1600x430 mm.

TECHNICAL FEATURES
Fiber glass board with non-slip surface
AISI-304 stainless steel countersunk screws
Bushes i
Support, to be walled in
Installation sheet

Codice/*Code*	Descrizione/*Description*	*A.*	*Unit*	*Price (€)*
500500500C	Trampolino mod. Delfino 1600x350 mm/ *Diving board mod. Delfino 1600x350 mm*	765	NR	

RICAMBI/ *SPARE PARTS*


500500010


508500510


509500541

Codice/*Code*	Descrizione/*Description*	*Unit*	*Price (€)*
500500500	Asse Trampolino mod. Delfino 1600x350 mm/ *Diving board mod. Delfino 1600x350 mm*	NR	
508500510	Ancoraggio asse trampolino/ *Diving board fastener*	NR	
509500546	Kit viti asse trampolino (sedi per viti - viti-bussole)/ *Diving board bolt kit (bolt seats - bolts - bushes)*	NR	

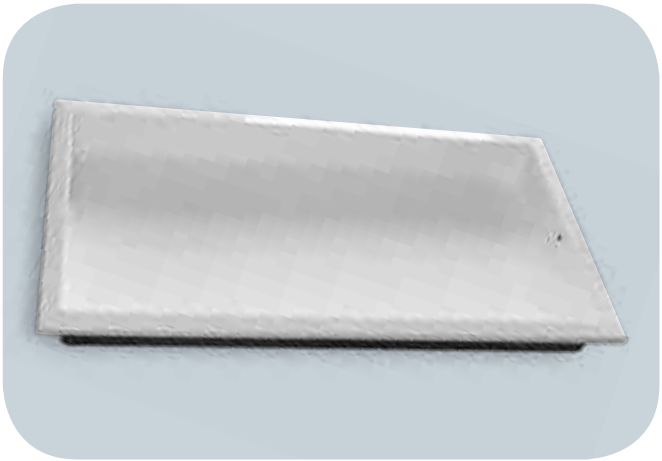

Vasche lavapiedi
Modello accesso facilitato

Footwash tub
Easy-access model

CAMPO DI UTILIZZO
Per piscina pubbliche anche in presenza di disabili.

CONTEXT OF USE
For public pools, even with presence of disabled users.

DESCRIZIONE
Vasca lavapiedi per impianti pubblici realizzata in vetroresina con superficie antiscivolo completa.
Dimensioni: 2100x1100x200 mm.

DESCRIPTION
Footwash tub for public pools in fiber glass with full non-slip surface.
Dimensions: 2100x1100x200 mm.

CARATTERISTICHE TECNICHE
Vasca in vetroresina con superficie antisdrucciolo
Bocchetta di immissione
Piletta di scarico

TECHNICAL FEATURES
Fiber glass tub with non-slip surface
Inlet nozzle
Drain

Codice/*Code*	Descrizione/*Description*	*Unit*	*Price (€)*
500500691	Vasca per accesso facilitato 2100x1100x200 mm / *Easy-access tub 2100x1100x200 mm*	NR	
500500690	Vascha lavapiedi standard 2100x1100x200 mm / *Standard tub 2100x1100x200 mm*	NR	



AQUA
INDUSTRIAL GROUP



Indice/*Index*

Pompe di calore
Heat pumps 234

Scambiatori di calore
Heat exchangers 236

Coperture
Coverings 246

Tapparelle
Shutters 254

HEAT PUMPS

Pompe di calore
Heat pumps





CAMPO DI UTILIZZO
Per il riscaldamento di piscine, vasche idromassaggio con trattamento a cloro o sale. Riscaldamento: pompe di calore o impianti a bassa temperatura.

CONTEXT OF USE
To heat up pools, whirlpool with chlorinated or salt water. Heating: heat pumps or low-temperature systems.

DESCRIZIONE
Sistema di riscaldamento basato sull'impiego di energia esterna per riscaldare l'acqua della piscina, con un rapporto di 1 Kw consumati e 5 Kw restituiti. Compressore Panasonic con protezione interna, batteria evaporante ad alte prestazioni, ventilatore assiale con motore ad azionamento diretto, condensatore ad acqua in titanio Puro.

DESCRIPTION
Heating system based on the external power system to heat up the pool water with a ratio of 1 Kw consumption and 5 Kw gained. Panasonic compressor with internal protection, high-performance evaporative battery, axial fan with direct-activation motor, water condenser in Pure titanium.

CARATTERISTICHE TECNICHE
Installazione: all'esterno, vicino al locale tecnico.
Collegamento idraulico in PVC ø 50 con by-pass sulla filtrazione. Prevedere uno spazio di 50 cm tra il retro della pompa di calore e il muro. Non devono esserci ostacoli davanti alla macchina per 4-5 metri (muretto, ecc.). Alimentazione elettrica con protezione a interruttore differenziale 30 mA in testa linea.

TECHNICAL FEATURES
Installation: Outdoors, near the bunker.
PVC ø 50 hydraulic connection with by-pass on filtration. Arrange a space of 50 cm between the rear side of the heat pump and the wall. There must be no obstacles in front of the machine in a range of 4-5 meters (wall, etc.). Power supply with 30 mA differential switch protection overhead the line.

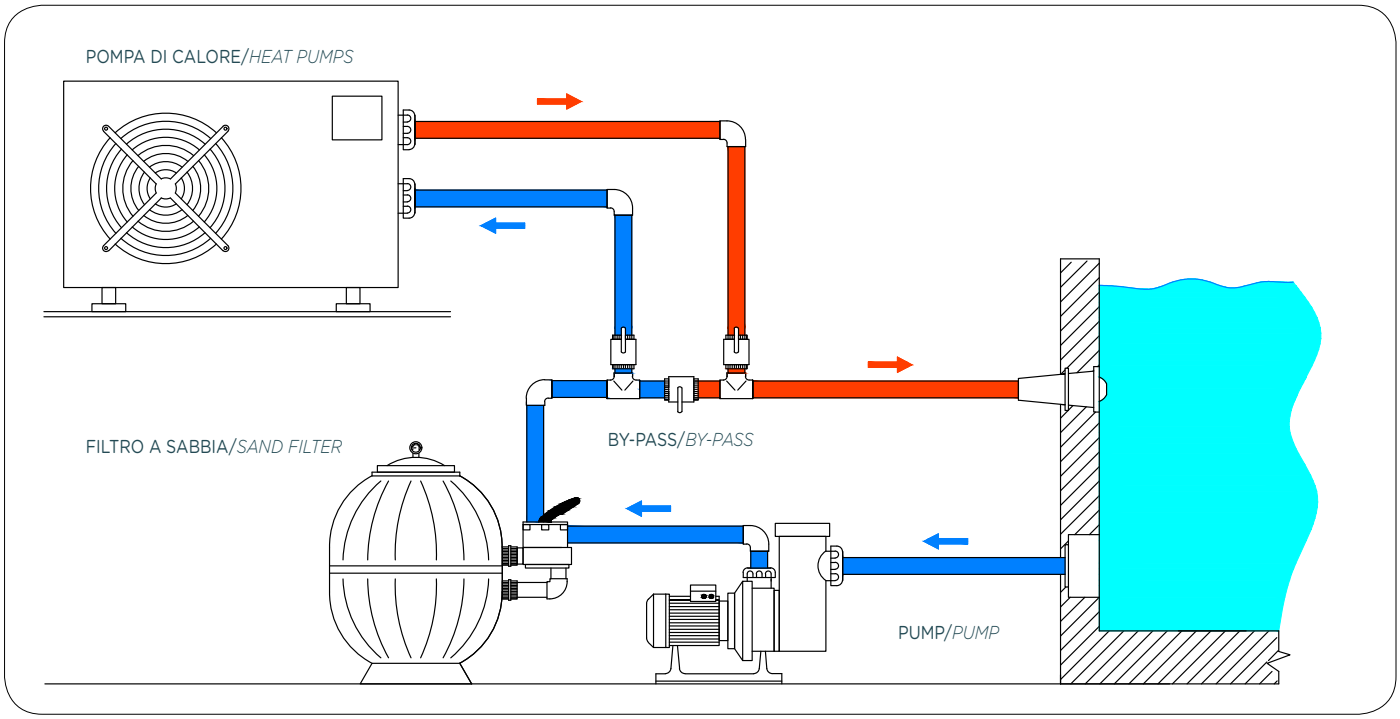

MODELLO/*MODEL*			700800304N	700800305N	700800306N	700800307N
POTENZA/*POWER SUPPLY*		V/Ph/Hz	220 ~ 240V/1/50			
REFRIGERANTE/*REFRIGERANT*			R410a			
A24 / W26°C	POTENZA RISCALDAMENTO/*HEATING CAPACITY*	kW	7.3	9.8	12	14
		BTU/h	24908	33438	40944	47768
	ASSORBIMENTO/*POWER INPUT*	kW	1.34	1.78	2.18	2.50
	INTENSITÀ NOMINALE/*RUNNING CURRENT*	A	5.8	7.7	9.5	10.9
	RENDIMENTO/*COP*	-	5.45	5.5	5.5	5.6
A15 / W26°C	POTENZA RISCALDAMENTO/*HEATING CAPACITY*	kW	6.0	8.0	9.8	11.5
		BTU/h	20412	27402	35554	39146
	ASSORBIMENTO/*POWER INPUT*	kW	1.32	1.76	2.16	2.47
	INTENSITÀ NOMINALE/*RUNNING CURRENT*	A	5.8	7.7	9.4	10.7
	RENDIMENTO/*COP*	-	4.52	4.56	4.56	4.64
COMPRESSORE/*COMPRESSOR*	TIPO/*TYPE*		ROTATIVO/*ROTARY*			
VENTILAZIONE/*FAN*	DIREZIONE/*DIRECTION*		ORIZZONTALE/*HORIZONTAL*			
DIMENSIONI L*A*P *DIMENSIONS W*H*D*	NETTE/*NET*	mm	1050*360*620	1050*360*620	1050*360*620	1050*360*620
	IMBALLO/*PACKING*	mm	1080*390*710	1080*390*710	1080*390*710	1080*390*710
LIVELLO RUMORE/*NOISE LEVEL*		DB(A)	46	48	49	49
TEMP. DI LAVORO ACQUA/*THE WATER TEMP. RANGE*		°C	RISCALDAMENTO/*HEATING*: 10°C-40°C - RAFFREDDAMENTO/*COOLING*: 10°C-30°C			
TEMP. DI LAVORO AMBIENTE/*AMBIENT TEMP. RANGE*		°C	-10 ~ 43			
PORTATA NOMINALE ACQUA/*RATED WATER FLOW RATE*		m3/h	3.1	4.2	5.2	6.0
PERDITE DI CARICO/*RATED PRESSURE DROP*		kPa	12	12	14	14
CONNESSIONI IDRAULICHE/*WATER CONNECTIONS*		inch	1-1/2"	1-1/2"	1-1/2"	1-1/2"
CONTROLLO/*CONTROLLER*		-	DISPLAY DIGITALE CON MICROPROCESSORE/*MICRO PROCESSOR BASED WITH LCD DISPLAY*			
STRUTTURA ESTERNA/*EXTERNAL CABINET*		-	ACCIAIO ZINCATO VERNICIATO A POLVERE/*HEAVY GAUGLE GALVANIZED STEEL WITH POWDER COATING*			
SCAMBIATORE DI CALORE *WATER HEAT*	MATERIALE/*TYPE*	-	TITANIO/*TITANIUM*	TITANIO/*TITANIUM*	TITANIO/*TITANIUM*	TITANIO/*TITANIUM*
	RIVESTIMENTO/*THE SHELL MATERIAL*	-	PVC	PVC	PVC	PVC
MOTORE/*COIL*	TIPO/*TYPE*	-	ASINCRONO CON AVVOLGIMENTO IN RAME *FIN-TUBE: BLUE COATED ALLUMINIUM FINS+INNER GROOVED COPPER TUBE*			

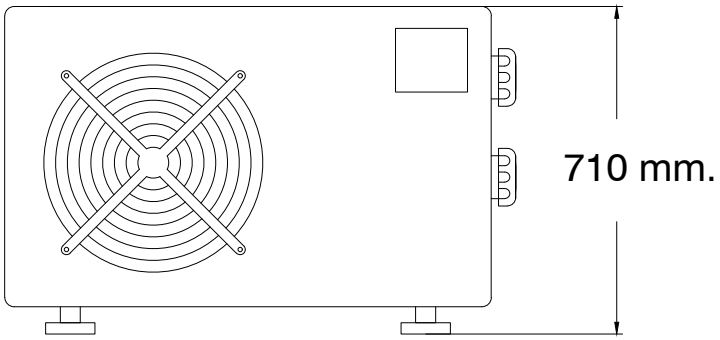

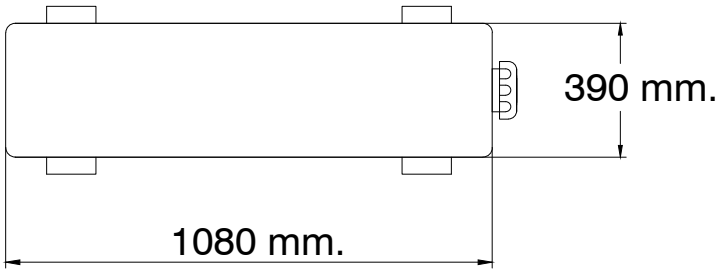

STAINLESS STEEL PLASTIC



Scambiatori di calore a fascio tubiero
Pipe nest heat exchangers

CAMPO DI UTILIZZO
Per il riscaldamento di piscine, vasche idromassaggio con acqua clorata. Riscaldamento: con caldaia, impianti solari, pompe di calore o impianti a bassa temperatura.

CONTEXT OF USE
To heat chlorinated pools and whirlpools. Heating: by boiler, solar collectors, heat pumps or low temperature plants.

DESCRIZIONE
Scambiatore di calore in plastica con tubo corrugato in acciaio inox 28-46-85 e 108 kW.

DESCRIPTION
Plastic heat exchanger with flexible stainless steel pipes 28-46-85 and 108 kW.

CARATTERISTICHE TECNICHE
- Pressione massima d' esercizio: riscaldamento 6 bar mass, acqua piscina 2.5 bar mass.
- Temperatura: Mass. 90°C

Materiale:
- Carcassa: Plastica
- Giunzione ad incollaggio: ABS
- Guarnizione ad anello: Silicone
- D-KWT-VA: Tubo corrugato Acciaio e serpentina Aisi 316

TECHNICAL FEATURES
- *Max. operating pressure: heating 6 bar max., pool water 2.5 bar max.*
- *Temperature: Max. 90 °C*

Material:
- *Housing: Plastic*
- *Bonding joining: ABS*
- *O-ring: Silicone*
- *D-KWT-VA: AISI 316 steel corrugated pipe and coil*

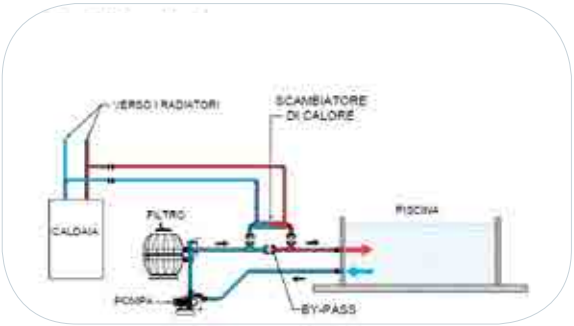

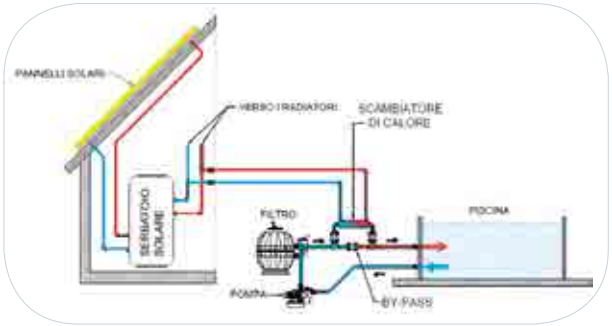

Capacità in kW - 90° *Capacity in kW - 90°*	Capacità in kW - 60° *Capacity in kW - 60°*	Capacità minima pompa riscaldamento m³/h *Minimum pump flow rate heating cu. m/h*	Perdita riscaldamento bar *Heating loss bar*	Capacità minima pompa acqua piscina m³/h *Minimum pool water pump flow rate cu. m/h*	Perdita acqua piscina bar *Pool water loss bar*	Volume piscina m³ *Pool volume cu. m*
Temperatura acqua piscina riscaldata 30°/ *Heated pool water temperature 30°*						
28	17,5	2	0,20	10	0,14	60
46	25	2	0,25	20	0,15	100
85	49	3	0,35	12	0,22	130
108	60	5	0,50	15	0,30	180

Codice/ *Code*	Termica A *Thermal protection A*	Listino (€) *Price List (€)*
700700824	Scambiatore Plastica - inox 25/ *Plastic exchanger - stainless steel 25*	
700700825	Scambiatore Plastica - inox 45/ *Plastic exchanger - stainless steel 45*	
700700826	Scambiatore Plastica - inox 85/ *Plastic exchanger - stainless steel 85*	
700700827	Scambiatore Plastica - inox 105/ *Plastic exchanger - stainless steel 105*	

Durante inutilizzo e le ore notturne si raccomanda di coprire la piscina con coperture isotermiche
When not used and at night, we recommend to cover the pool with isothermal coverings.

Standard Power Output *Standard Power Output*	Primario (HOT) portata (m^3/h) *Primary (HOT) Flow rate (cu. m/h)*	Primario (HOT) perdita di carico (kPa) *Primary (HOT) charge loss (kPa)*	Secondario (POOL) portata (m^3/h) *Secondary (POOL) Flow rate (cu. m/h)*	Secondario (POOL) perdita di carico (kPa) *Secondary (POOL) charge loss (kPa)*	ΔT 15°C (kW)	ΔT 20°C (kW)	ΔT 30°C (kW)	ΔT 40°C (kW)	ΔT 50°C (kW)	ΔT 60°C (kW)	ΔT 70°C (kW)
30-kW	1.1	6.1	10	5.0	9	11	16	20	26	30	33
30-kW	1.3	6.8	10	5.0	10	13	18	23	31	34	39
30-kW	1.3	6.8	14	7.0	11	15	20	26	34	41	46
49-kW	1.6	7.7	16	9.2	13	18	25	34	41	50	56
49-kW	1.8	8.3	16	9.2	14	20	28	38	45	55	62
49-kW	2.2	9.6	17	9.8	16	22	33	44	52	64	73
85-kW	2.4	11.3	17	10.6	22	28	40	53	64	75	81
85-kW	2.7	12.9	17	10.6	26	32	46	60	73	82	89
85-kW	3.2	14.7	17	10.6	28	34	49	64	77	90	102
122-kW	3.8	18.3	19	12.6	33	43	68	75	93	108	120
122-kW	4.2	20.0	19	12.6	36	48	70	89	108	126	143
122-kW	4.6	21.1	19	12.6	38	52	73	95	116	137	156

ΔT = Differenza di temperatura tra primario (HOT) e secondaria (POOL)
ΔT = Temperature difference between primary (HOT) and secondary (POOL)

Per calcolare BTU moltiplicare kW x 3412 kW x 3412 = BTU uscita
To calculate BTU, multiply kW x 3412 kW x 3412 = output BTU

KW=860 kcalor = 3412 BTU
KW=860 kcalor = 3412 BTU

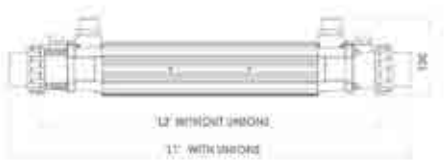

Codice/ *Code*	Modello/ *Model*			
700700828	G2-HE-30T	30-kW / 102,360 BTU	540-mm	426-mm
700700829	G2-HE-49T	49-kW / 167,188 BTU	710-mm	596-mm
700700830	G2-HE-85T	85-kW / 290,020 BTU	840-mm	726-mm
700700831	G2-HE-122T	122-kW / 416,260 BTU	1000-mm	886-mm

OPTIONAL

Codice/*Code*	Descrizione/*Description*	*Price (€)*
700700832	KIT DIGITALE G2-ME-DIG/ *DIGITAL KIT G2-ME-DIG*	

TITANIUM STEEL



Scambiatori di calore a fascio tubiero
Pipe nest heat exchangers

CAMPO DI UTILIZZO
Per il riscaldamento di piscine, vasche idromassaggio con acqua clorata o con trattamento a sale. Riscaldamento: con caldaia, impianti solari, pompe di calore o impianti a bassa temperatura.

CONTEXT OF USE
To heat chlorinated or salted water pools and whirlpools. Heating: by boiler, solar collectors, heat pumps or low temperature plants.

DESCRIZIONE
Scambiatore di calore con tubo corrugato in acciaio titanio 30-49-85 e 122 kW.

DESCRIPTION
Heat exchanger with corrugated titanium steel pipe 30-49-85 and 122 kW.

CARATTERISTICHE TECNICHE
- Pressione massima d' esercizio: riscaldamento 4 bar mass, acqua piscina 2.5 bar mass.
- Temperatura: Mass. 90°C

Materiale:
- Carcassa: acciaio inox 316 bs
- Giunzione ad incollaggio: ABS
- Guarnizione ad anello: Silicone
- G2 : fascio tubiero TITANIO

- Scheda di installazione

TECHNICAL FEATURES
- *Max. operating pressure: heating 4 bar max., pool water 2.5 bar max.*
- *Temperature: Max. 90 °C*

Material:
- *Housing: 316 bs stainless steel*
- *Bonding joining: ABS*
- *O-ring: Silicone*
- *G2 : TITANIUM pipe nest*

- *Installation sheet*

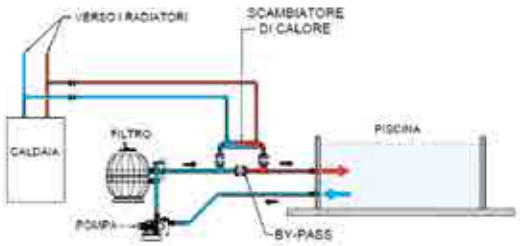

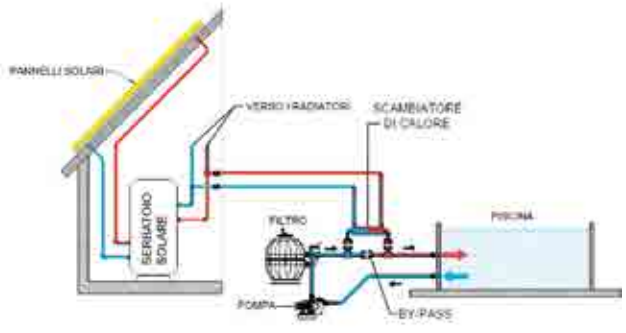

Codice *Code*	Termica A *Thermal protection A*	Listino (€) *Price List (€)*
700700828	Scambiatore fascio tubiero titanio-30T/ *Titanium pipe nest exchanger-30T*	
700700829	Scambiatore fascio tubiero titanio-49T/ *Titanium pipe nest exchanger-49T*	
700700830	Scambiatore fascio tubiero titanio-85T/ *Titanium pipe nest exchanger-85T*	
700700831	Scambiatore fascio tubiero titanio-122T/ *Titanium pipe nest exchanger-122T*	

Standard Power Output *Standard Power Output*	Primario (HOT) portata (m^3/h) *Primary (HOT) Flow rate (cu. m/h)*	Primario (HOT) perdita di carico (kPa) *Primary (HOT) charge loss (kPa)*	Secondario (POOL) portata (m^3/h) *Secondary (POOL) Flow rate (cu. m/h)*	Secondario (POOL) perdita di carico (kPa) *Secondary (POOL) charge loss (kPa)*	ΔT 15°C (kW)	ΔT 20°C (kW)	ΔT 30°C (kW)	ΔT 40°C (kW)	ΔT 50°C (kW)	ΔT 60°C (kW)	ΔT 70°C (kW)
30-kW	1.1	6.1	10	5.0	9	11	16	20	26	30	33
30-kW	1.3	6.8	10	5.0	10	13	18	23	31	34	39
30-kW	1.3	6.8	14	7.0	11	15	20	26	34	41	46
49-kW	1.6	7.7	16	9.2	13	18	25	34	41	50	56
49-kW	1.8	8.3	16	9.2	14	20	28	38	45	55	62
49-kW	2.2	9.6	17	9.8	16	22	33	44	52	64	73
85-kW	2.4	11.3	17	10.6	22	28	40	53	64	75	81
85-kW	2.7	12.9	17	10.6	26	32	46	60	73	82	89
85-kW	3.2	14.7	17	10.6	28	34	49	64	77	90	102
122-kW	3.8	18.3	19	12.6	33	43	68	75	93	108	120
122-kW	4.2	20.0	19	12.6	36	48	70	89	108	126	143
122-kW	4.6	21.1	19	12.6	38	52	73	95	116	137	156

ΔT = Differenza di temperatura tra primario (HOT) e secondaria (POOL)
ΔT = Temperature difference between primary (HOT) and secondary (POOL)

Per calcolare BTU moltiplicare kW x 3412 kW x 3412 = BTU uscita
To calculate BTU, multiply kW x 3412 kW x 3412 = output BTU

KW=860 kcalor = 3412 BTU
KW=860 kcalor = 3412 BTU



Codice/ *Code*	Modello/ *Model*			
700700828	G2-HE-30T	30-kW / 102,360 BTU	540-mm	426-mm
700700829	G2-HE-49T	49-kW / 167,188 BTU	710-mm	596-mm
700700830	G2-HE-85T	85-kW / 290,020 BTU	840-mm	726-mm
700700831	G2-HE-122T	122-kW / 416,260 BTU	1000-mm	886-mm

OPTIONAL

Codice/*Code*	Descrizione/*Description*	*Price (€)*
700700832	KIT DIGITALE G2-ME-DIG/ *DIGITAL KIT G2-ME-DIG*	

PLATES AND STAINLESS STEEL



Scambiatori di calore a piastre e inox

Plates and stainless steel heat exchanger

CAMPO DI UTILIZZO

Per il riscaldamento di piscine, vasche idromassaggio con acqua clorata e acqua salata. Riscaldamento: Energia solare e energia alternativa.

CONTEXT OF USE

To heat chlorinated or salted water pools and whirlpools. Heating: Solar or alternative energy.

DESCRIZIONE

Questi scambiatori a piastre ispezionabili sono destinati al riscaldamento dell'acqua della piscina tramite acqua calda. Grazie alla grande superficie di scambio sono molto adatti per sistemi di riscaldamento a bassa temperatura come per esempio impianti di energia solare, impianti geotermici, pompe di calore e simili impianti di riscaldamento alternativi e innovativi. Scambiatore a piastre ispezionabili in inox.

DESCRIPTION

These exchangers with plates that can be inspected are suitable for pool water heating through hot water. Thanks to the wide exchange surface, they are suitable for low temperature heating systems like solar plants, geothermal plants, heat pumps or other alternative and/or innovative heating systems.
Exchanger with stainless steel plates that can be inspected.

CARATTERISTICHE TECNICHE

- Materiale: inox
- Scheda di installazione

TECHNICAL FEATURES

- *Material: Stainless steel*
- *Installation sheet*

Informazioni tecniche *Technical information*	X.PVT 407	X-PWT 409	X-PWT 411	X-PWT 417	Z-PWT 423	X-PWT 429
potenza/primario entrata/uscita/ *Power/Primary input/output*	50 kW 90°/53°C	72 kW 90°/51°C	100 kW 90/51°C	140 kW 90/48°C	210 kW 90/50°C	280 kW 90/51°C
potenza/primario entrata/uscita/ *Power/Primary input/output*	35 kW 70°/44°C	50 kW 70°/42°C	70 kW 70/43°C	100 kW 70/41°C	150 kW 70/42°C	200 kW 70/43°C
potenza/primario entrata/uscita/ *Power/Primary input/output*	28kW 60°/40°C	38 kW 60°/39°C	55 kW 60/39°C	80 kW 60/36°C	120 kW 60/38°C	160kW 60/38°C
portata primaria - riscaldamento/ *primary flow rate - heating*	1,2 m^3/h	1,6 m^3/h	2,3 m^3/h	3 m^3/h	4,8 m^3/h	6,5 m^3/h
portata secondaria - acqua piscina/ *secondary flow rate - pool water*	1,2 m^3/h	1,6 m^3/h	2,2 m^3/h	3,2 m^3/h	4,6 m^3/h	6,2 m^3/h
perdita di pressione riscaldamento/ *heating pressure loss*	0,16 bar	0,16 bar	0,20 bar	0,14 bar	0,19 bar	0,21 bar
perdita di pressione acqua piscina/ *pool water pressure loss*	0,175 bar	0,18 bar	0,21 bar	0,18 bar	0,19 bar	0,21 bar
installazione - piscina/ *installation - pool*	Bypass	Bypass	Bypass	Bypass	Bypass	Bypass
materiale piastre/ *plates material*	V4A/ Inox	V4A/ Inox	V4A/ Inox	V4A/ Inox	V4A/ Inox	V4A/ Inox
temperatura d'esercizio massima/ *max. operating temperature*	90°C	90°C	90°C	90°C	90°C	90°C
pressione d'esercizio massima/ *max. operating pressure*	10 bar	10 bar	10 bar	10 bar	10 bar	10 bar
guarnizioni incollate NBR mass. 110 °C/ *glued gaskets NBR max. 110 °C*						

Codice *Code*	Termica A *Thermal protection A*	Listino (€) *Price List (€)*
700700811	Scambiatore piastra inox 30/ *Plates and stainless steel heat exchanger 30*	
700700812	Scambiatore piastra inox 50/ *Plates and stainless steel heat exchanger 50*	
700700813	Scambiatore piastra inox 70/ *Plates and stainless steel heat exchanger 70*	
700700814	Scambiatore piastra inox 100/ *Plates and stainless steel heat exchanger 100*	
700700815	Scambiatore piastra inox 150/ *Plates and stainless steel heat exchanger 150*	
700700816	Scambiatore piastra inox 200/ *Plates and stainless steel heat exchanger 200*	

Durante inutilizzo e le ore notturne si raccomanda di coprire la piscina con coperture isotermiche
When not used and at night, we recommend to cover the pool with isothermal coverings.

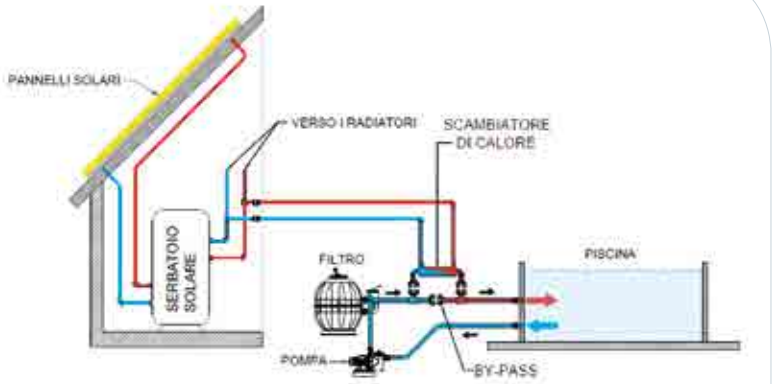



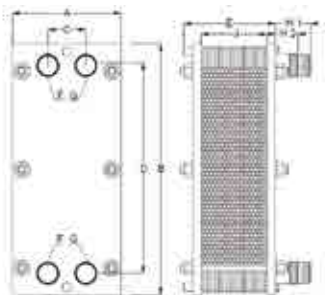

Codice / *Code*	Modello / *Model*	A	B	C	D	E	H1 / F	H2 / G	J
		mm	mm	mm	mm	mm	mm	mm	mm
700700811	G-PWT 30 VA / Ti	200	460	69	380	220	65 / 1 1/4"	42 / 1 1/4"	33
700700812	G-PWT 50 VA / Ti	200	460	69	380	220	65 / 1 1/4"	42 / 1 1/4"	51
700700813	G-PWT 70 VA / Ti	200	460	69	380	370	65 / 1 1/4"	42 / 1 1/4"	111
700700814	G-PWT 100 VA / Ti	200	460	69	380	-	65 / 1 1/4"	42 / 1 1/4"	-
700700815	G-PWT 150 VA / Ti	200	460	69	380	-	65 / 1 1/4"	42 / 1 1/4"	-
700700816	G-PWT 200 VA / Ti	200	460	69	380	-	65 / 1 1/4"	42 / 1 1/4"	-

D-EWTEVO SERIES



Scambiatori di calore elettrico
Electric heat exchangers

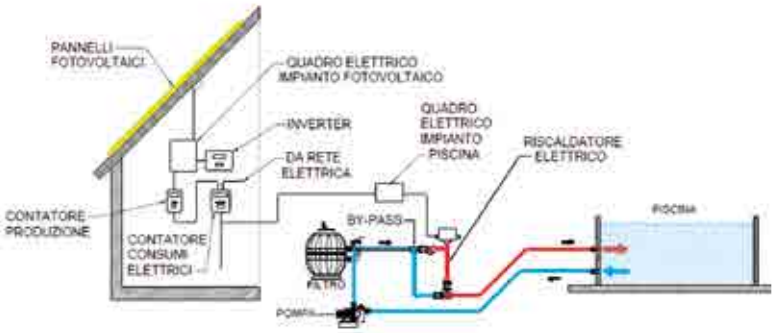

CAMPO DI UTILIZZO
Per il riscaldamento di piscine, vasche idromassaggio con acqua clorata. Riscaldamento: energia solare e energia alternativa pannelli fotovoltaici o fornitura corrente.

CONTEXT OF USE
To heat chlorinated pools and whirlpools. Heating: Solar or alternative energy, solar panels or standard energy.

DESCRIZIONE
Gli scambiatori elettrici della serie D-EWTEVO, con termostato di regolazione 0-40 °C, termostato di sicurezza 55 °C, flussostato come dispositivo di sicurezza nell'eventualità di mancanza di flusso d'acqua e con resistenze Incoloy 825 altamente resistenti alla corrosione. Per l'inserimento nel circuito d'acqua sono stati sviluppati appositamente due nuovi e innovativi bocchettoni in plastica ad incollaggio D.50. In uno dei due bocchettoni viene avvitato il flussostato dando la possibilità di posizionarlo facoltativamente all'entrata o all'uscita dello scambiatore.
Un secondo vantaggio è che in caso di lavori di manutenzione o di riparazione il flussostato rimane protetto perché unito alla tubazione. Adatto per impianti fissi e mobili. Per una lunga durata osservare le modalità di montaggio e le indicazioni per la sicurezza.

DESCRIPTION
D-EWTEVO exchangers are equipped with regulation thermostat 0-40 °C, safety thermostat 55 °C, a safety flow switch for lacks of water flow, and Incoloy 825 resistors highly-resistant to corrosion. To insert the circuit in the water, two new and innovative glued plastic nozzles D.50 have been designed. In one of these nozzles, the flow switch is screwed. This makes it possible to place it on the input or output of the exchanger, as desired.
A further advantage is that in case of maintenance operations, the flow switch will be protected, as it is joint to the pipe. Suitable for fixed or mobile systems. For a longer useful life, please respect the assembly instructions and safety indications.

CARATTERISTICHE TECNICHE
• Scheda di installazione

TECHNICAL FEATURES
• *Installation sheet*

Informazioni tecniche/ *Technical information*	D-EWT-EV 3 COD.700700887	D-EWT-EV 6 COD.700700888	D-EWT-EV 9 COD.700700889	D-EWT-EV 12 COD.700700890	D-EWT-EV 15 COD.700700891	D-EWT-EV 18 COD.700700892
potenza/ *Power*	3 kW	6 kW	9 kW	12 kW	15 kW	18 kW
capacità minima pompa/ *minimum pump flow rate*	2800 l/h	2800 l/h	2800 l/h	2800 l/h	2800 l/h	2800 l/h
pressione di esercizio/ *operating pressure*	max. 3 bar	max. 3 bar	max. 3 bar	max. 3 bar	max. 3 bar	max. 3 bar
materiale: carcassa V4A lucidata *material: housing V4A polished*	AISI 316 / 1.4404	AISI 316 / 1.4404	AISI 316 / 1.4404	AISI 316 / 1.4404	AISI 316 / 1.4404	AISI 316 / 1.4404
materiale: resistenza/ *material: resistor*	Incoloy 825	Incoloy 825	Incoloy 825	Incoloy 825	Incoloy 825	Incoloy 825
classe di protezione/ *Protection class*	IPX4	IPX4	IPX4	IPX4	IPX4	IPX4
corrente (3x400 V)/ *electricity (3x400 V)*	4,3 A	8,7 A	13 A	17,3 A	21,7 A	26 A
corrente (3x230 V)/ *electricity (3x230 V)*	7,4 A	15 A	22,5 A	30 A	37,6 A	45 A
corrente (1x230 V)/ *electricity (1x230 V)*	12,9 A	26,1 A	/	/	/	/
frequenza/ *frequency*	50/60 Hz	50/60 Hz	50/60 Hz	50/60 Hz	50/60 Hz	50/60 Hz
comando contatore/ *meter command*	esterno/*external*	esterno/*external*	esterno/*external*	esterno/*external*	esterno/*external*	esterno/*external*

Codice/ *Code*	Descrizione/ *Description*	Listino/ *Price*
700700887	Scambiatore elettrico 3kw/ *Heat exchanger 3kw*	
700700888	Scambiatore elettrico 6kw/ *Heat exchanger 6kw*	
700700889	Scambiatore elettrico 9kw/ *Heat exchanger 9kw*	
700700890	Scambiatore elettrico 12kw/ *Heat exchanger 12kw*	
700700891	Scambiatore elettrico 15kw/ *Heat exchanger 15kw*	
700700892	Scambiatore elettrico 18kw/ *Heat exchanger 18kw*	

Durante inutilizzo e le ore notturne si raccomanda di coprire la piscina con coperture isotermiche
When not used and at night, we recommend to cover the pool with isothermal coverings.

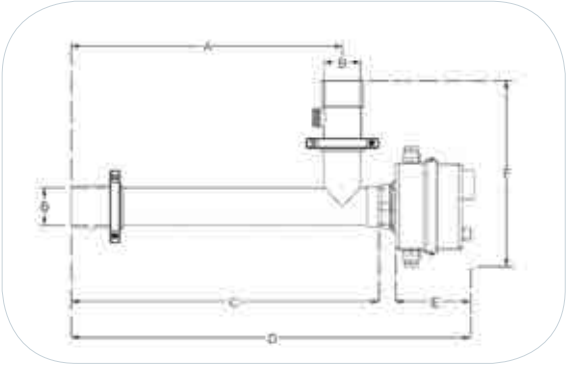

Codice/ *Code*	Modello/ *Model*	A	B	C	D	E	F
		mm	mm	mm	mm	mm	mm
700700887	D-EWT-EV 3	293	D. 50	345	475	110	255
700700888	D-EWT-EV 6	363	D. 50	415	545	110	255
700700889	D-EWT-EV 9	363	D. 50	415	545	110	260
700700890	D-EWT-EV 12	453	D. 50	505	635	110	260
700700891	D-EWT-EV 15	553	D. 50	605	735	110	270
700700892	D-EWT-EV 18	653	D. 50	705	835	110	270



Termostato ad immersione per controllo temperatura
Immersion thermostat for temperature control

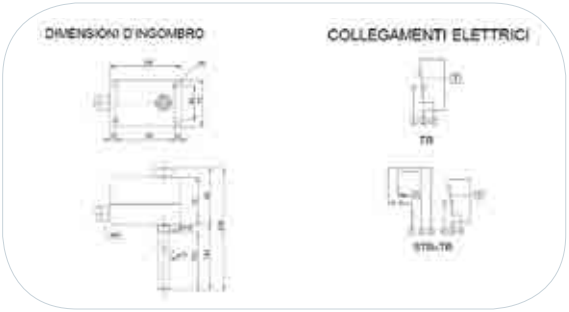

CAMPO DI UTILIZZO
Per impianti di riscaldamento per piscine e vasche idromassaggio.

CONTEXT OF USE
Heating systems for pools and whirlpools.

DESCRIZIONE
Controllo della temperatura di liquidi normali (acqua) presenti nelle tubazioni di impianti di filtrazione, raffreddamento e condizionamento. Protezione di sicurezza con possibilità di reinserzione manuale e segnalazione di intervento.

DESCRIPTION
Temperature control of normal liquids (water) present in the pipes of filtration and cooling systems and conditioning. Safety protection with possible manual reset and intervention alarm.

CARATTERISTICHE TECNICHE
Elem. sensibile: in acciaio inox a riempimento di liquido completo di guaina in acciaio da 120 mm.
Contatti: microinterruttori stagni alla polvere con contatti in commutazione SPDT (caldo/freddo).
Portata contatti: 10 (1.5) A, 250 Vca 5 (1) A, 400 Vca.
Differenziale: vds tabella.
Temp. funzion.: -35...+65 °C.

TECHNICAL FEATURES
Sensing element: liquid-filled stainless steel with 120 mm steel sheath.
Contacts: dust-sealed micro shifts with SPDT commutation contacts (hot/cold).
Contact capacity: 10 (1.5) A, 250 Vac 5 (1) A, 400 Vac.
Differential: see table.
Operating Temp.: -35...+65 °C.

Codice/*Code*	Descrizione/*Description*	*Unit*	*Price (€)*
700700893	Termostato ad immersione/ *Immersion thermostat*	1	

ELECTRICAL EXCHANGER

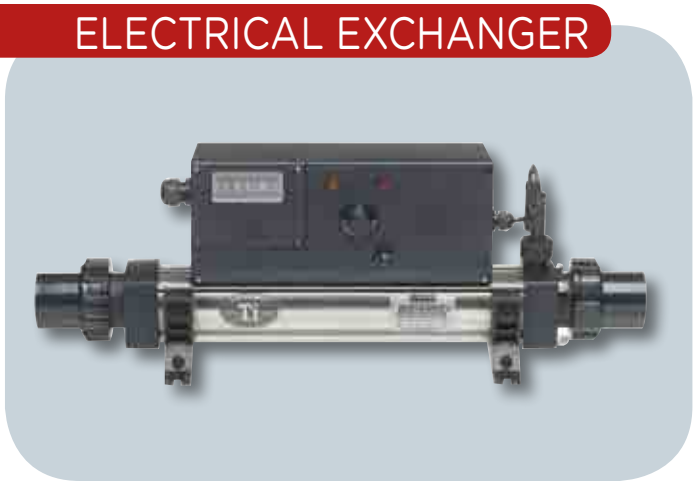

Scambiatori di calore elettrico WITH TITANIO

Electric heat exchangers WITH TITANIUM

ELECTRO/EVO 2kW to 18kW

ELECRO - EVO 2-kW to 18-Kw

CAMPO DI UTILIZZO

Per il riscaldamento di piscine, vasche idromassaggio con acqua clorata e salata. Riscaldamento: energia solare e energia alternativa pannelli fotovoltaici o fornitura corrente. Il riscaldatore Elecro EVOLUTION è costituito da componenti di alta qualità e materiali presso Elecro Hertfordshire, in Inghilterra.

CONTEXT OF USE

To heat pools and whirlpools with chlorinated and salted water. Heating: solar energy and alternative energy, solar panels or electricity. Elecro EVOLUTION is produced with high-quality parts and materials at Elecro, Hertforshire (UK).

DESCRIZIONE

Riscaldatore è costituito da un tubo di flusso che è dotato di attacchi in entrata e uscita fabbricati appositamente con materiale in lega di polimero. Bocchettoni ABS ad incollaggio. Il riscaldatore ospita un interruttore di flusso reversibile. Le regolazioni sono posizionate sul lato anteriore dell'involucro. La temperatura della piscina desiderata può essere facilmente impostata sul riscaldatore Elecro EVOLUTION utilizzando la manopola del termostato montato a pannello. Protezione di sicurezza e apparecchiatura è fornita dal flussostato altamente affidabile. Protezione a temperatura è fornito dalla interruttori termici (riarmo manuale).

DESCRIPTION

The heater consists of a flow pipe equipped with input and output fittings produced with polymeric alloy materials. ABS glue nozzles. The heater is equipped with a reversible flow switch. Regulators are placed on the front part of the housing.
The desired temperature of the pool can be selected on the Elecro EVOLUTION heater using the switch of the thermostat on the panel. The flow control provides highly reliable safety protection. Thermal switches provide temperature protection (manual reset).

CARATTERISTICHE TECNICHE

- Alimentazione: 230V monofase , 380V > 440V trifase o 220V/230V trifase
- Requisiti di flusso : flusso minimo: - 2 kW 6 kW = 1m3 / h 9 kW a 24 kw = 4m3 / h
- Portata massima : - 17m3 / h
- Elementi di riscaldamento : Incoloy 825 o titanio , alta compattazione MgO .
- Tubi di flusso : BS 316 Titanio
- Termostatazione : 0 > 40 ° C (differenziale 1 ° C)
- Taglio termico Sicurezza out: 55 ° C (riarmo manuale)
- Flussostato : Gold punta reed con Titanium perno di fulcro
- Guarnizioni: Formula speciale polimero ad alta temperatura
- Collegamenti idrici : 1 ½ " filetto femmina BSP fornito con 1 ½" a 50 millimetri sindacati ABS
- Pressione di esercizio : 4 bar massimo

TECHNICAL FEATURES

- *Power supply: 230V single-phase, 380V > 440V three-phase or 220V/230V three-phase*
- *Flow requirements: minimum flow: - 2 kW 6 kW = 1 cu. m / h 9 kW a 24 kw = 4 cu. m / h*
- *Maximum flow rate: - 17 cu. m / h*
- *Heating parts : Incoloy 825 or titanium , high MgO compaction.*
- *Flow pipes: BS 316 Titanium*
- *Thermostatic control: 0 > 40 ° C (differential 1 °C)*
- *Safety thermal break-out: 55 °C (manual reset)*
- *Flow switch: Gold reed point with Titanium pivot fulcrum*
- *Gaskets: Special high temperature polymer formula*
- *Water connections: 1 ½ " female threaded BSP with 1 ½" at 50 mm, ABS*
- *Operating pressure: 4 bar max.*

NORMATIVE

Conformità agli standard: la direttiva europea sulla compatibilità elettromagnetica 89/336/CEE e 93/068/EEC.
Norme armonizzate: EN 55014 - EN55104 sull'abolizione, EN 5501, EN 5502, CEI 801-4, CEI 801-2, CEI 801-3.
La Direttiva Bassa Tensione Europea 72/23/CEE. La norma armonizzata EN 60335-2-35.

STANDARDS

In compliance with the European directives about electromagnetic compatibility 89/336/EEC and 93/068/EEC.
Harmonised standards: EN 55014 - EN55104 on abolition, EN 5501, EN 5502, CEI 801-4, CEI 801-2, CEI 801-3.
The European Low Voltage Directive 72/23/ECC. Harmonised standard EN 60335-2-35.

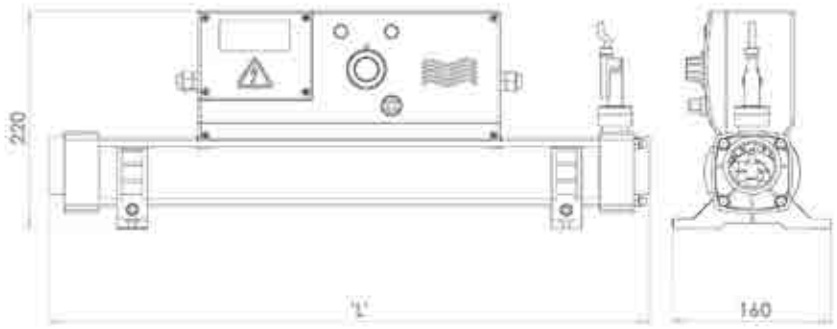

Codice/ *Code*	Monofase/ *Single-phase*	Trifase/ *Three-phase*	Termica/ *Thermal*	Dimensioni/ *Size*	Listino/ *Price List*
700700876	3-kW		13-A	462-mm	
700700877	6-kW		27-A	462-mm	
700700878	9-kW		40-A	462-mm	
700700879	12-kW		53-A	462-mm	
700700880	15-kW		63-A	592-mm	
700700881	18-kW		79-A	592-mm	
700700882		6-kW	9-A	592-mm	
700700883		9-kW	13-A	592-mm	
700700884		12-kW	18-A	592-mm	
700700885		15-kW	22-A	592-mm	
700700886		18-kW	26-A	592-mm	

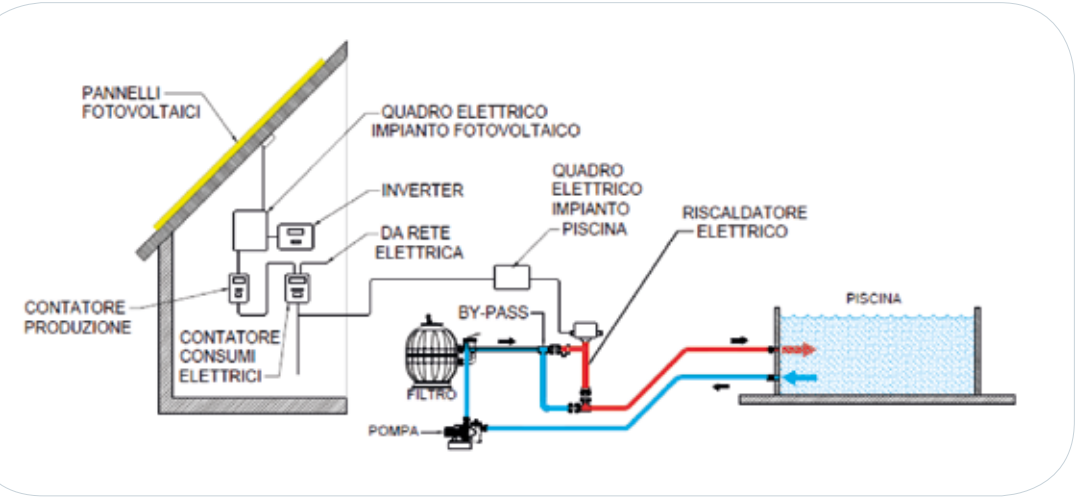

THERMAL COVERINGS



Coperture termiche bollyterm
Bollyterm thermal coverings

CAMPO DI UTILIZZO
Copertura per piscine Bollyterm indicata per ogni tipo di costruzione di piscina skimmer o bordo sfioratore indispensabile in piscine riscaldate, si consiglia abbinarne un rullo avvolgitore per facilitare le operazioni.

CONTEXT OF USE
Bollyterm pool covering suitable for any type of pool with skimmer or overflow edge technology, thie item is fundamental for heated pools. Adding a winder roller is recommended to facilitate operations.

DESCRIZIONE
Copertura a bolle d'aria 400 micron in doppio foglio morbido di polietilene trattato anti-UV.
Ottima coibentazione contro l'evaporazione dell'acqua, con conseguente riduzione delle spese di riscaldamento.
La copertura termica viene realizzata sulle misura dello specchio acqua. Disponibile in due spessori g/m^2 360 - g/m^2 540
La superficie con bolle deve essere posta in galleggiamento sull'acqua. Come dimensioni vanno considerate quelle dello specchio d'acqua.

DESCRIPTION
400 micron air-bubble covering in soft double polyethylene sheet with UV-resistant treatment.
Excellent insulation against water evaporation, which ensures a reduction of heating expenses.
The thermal covering is made to measure based on the water surface. Available in two thickness measures: 360 g/sq. m and 540 g/sq. m. The side with the bubbles must be in contact with the water. Same size as the water surface.

CARATTERISTICHE TECNICHE
Tessuto in poliestere in doppio strato
Colore azzurro
Trattamento anti UV
Trattamento anti cloro-ozono
Bordature in PE azzurro

TECHNICAL FEATURES
Double layer polyester fabric
Light blue colour
UV-resistant treatment
Anti-chlorine and anti-ozone treatment
Light blue PE trim

Codice/*Code*	Descrizione/*Description*	*Price (€)*
600600300	Copertura BOLLYTERM - rettangolare/*BOLLYTERM covering - rectangular*	
600600301	Copertura BOLLYTERM - scala romana/*BOLLYTERM covering - roman ladder*	
600600302	Copertura BOLLYTERM - forma libera/*BOLLYTERM covering - free form*	

MANUAL WINDER ROLLERS

Rulli avvolgitori
Winder Roller





Codice/*Code*	Descrizione/*Description*	*Price (€)*
600600500	Rullo avvolgitore m. 2,5 / 4,5 senza supporto /*Winder roller m. 2,5 / 4,5 without support*	
600600501	Rullo avvolgitore m. 5,3 / 6,9 senza supporto/*Winder roller m. 5,3 / 6,9 without support*	
600600502	Rullo avvolgitore m. 4,3 / 5,7 senza supporto/*Winder roller m. 4,3 / 5,7 without support*	
600600505	Rullo avvolgitore m. 7,0 / 8,0 senza supporto/*Winder roller m. 7,0 / 8,0 without support*	
600600503	Supporto + ruote per codici 600600500/501/502/505/*Support + wheels for codes 600600500/501/502/505*	

OPTIONAL

Codice/*Code*	Descrizione/*Description*	*Price (€)*
600600302	Copertura BOLLYTERM a disegno/*BOLLYTERM customised covering*	

Esempio copertura a disegno
Example of customised covering

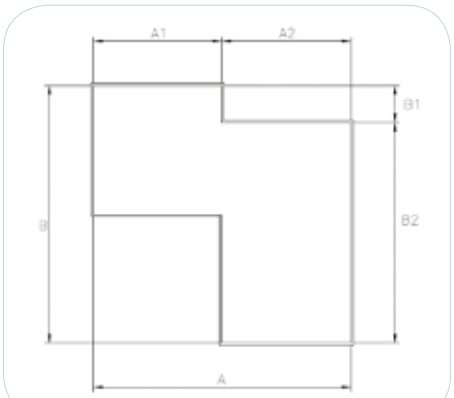

THERMAL COVERINGS



Coperture termiche isoterm
Isoterm thermal coverings

CAMPO DI UTILIZZO
Copertura per piscine Isoterm in PE a cellule chiuse indicata per ogni tipo di costruzione di piscina skimmer o bordo sfioratore indispensabile in piscine riscaldate, si consiglia abbinare un rullo avvolgitore per facilitare le operazioni.

CONTEXT OF USE
Isoterm pool covering in closed-cell PE suitable for any type of pool with skimmer or overflow edge technology, this item is fundamental for heated pools. Adding a winder roller is recommended to facilitate operations.

DESCRIZIONE
Copertura isotermica a mousse spessore 5 mm
Ottima coibentazione contro l'evaporazione dell'acqua, con conseguente riduzione delle spese di riscaldamento.
La copertura termica viene realizzata sulle misura dello specchio acqua. Disponibile in due spessori g/m² 400. Come dimensioni sono da considerare quelle dello specchio d'acqua.

DESCRIPTION
Isothermal foam covering 5 mm thickness
Excellent insulation against water evaporation, which ensures a reduction of heating expenses.
The thermal covering is made to measure based on the water surface. Available in two thickness measures g/sq. m 400.
Same size as the water surface.

CARATTERISTICHE TECNICHE
Massa areica (massa del corpo/superficie) 400 g/m²
Resistenza a trazione Ordito 850 N/5cm
Resistenza a trazione Trama 850 N/5cm
Conduttività termica a 10° C 0.038 W/mK
Conduttività termica a 40° C 0.042 W/mK
Assorbimento d'acqua (7gg) <1 vol. %

TECHNICAL FEATURES
Surface mass density (mass of the body/surface) 400 g/sq. m
Mechanical resistance Warp 850 N/5cm
Mechanical resistance Weft 850 N/5cm
Thermal conductivity at 10° C 0.038 W/mK
Thermal conductivity at 40° C 0.042 W/mK
Water absorption (7 days) <1 vol. %

Codice/*Code*	Descrizione/*Description*	*Price (€)*
600600303	Copertura ISOTERM sp.5mm - rettangolare/ISOTERM *covering th.5mm - rectangular*	
600600304	Copertura ISOTERM sp.5mm - scala romana/ISOTERM *covering th.5mm - roman ladder*	
600600305	Copertura ISOTERM sp.5mm - forma libera/ISOTERM *covering th.5mm - free form*	

MANUAL WINDER ROLLERS

Rulli avvolgitori
Winder Roller





Codice/*Code*	Descrizione/*Description*	*Price (€)*
600600500	Rullo avvolgitore m. 2,5 / 4,5 senza supporto /*Winder roller m. 2,5 / 4,5 without support*	
600600501	Rullo avvolgitore m. 5,3 / 6,9 senza supporto/*Winder roller m. 5,3 / 6,9 without support*	
600600502	Rullo avvolgitore m. 5,3 / 6,9 senza supporto/*Winder roller m. 5,3 / 6,9 without support*	
600600505	Rullo avvolgitore m. 7,0 / 8,0 senza supporto/*Winder roller m. 7,0 / 8,0 without support*	
600600503	Supporto + ruote per codici 600600500/501/502/505/*Support + wheels for codes 600600500/501/502/505*	

OPTIONAL

Codice/*Code*	Descrizione/*Description*	*Price (€)*
600600304	Copertura ISOTERM a disegno/*ISOTERM customised covering*	

Esempio copertura a disegno
Example of customised covering

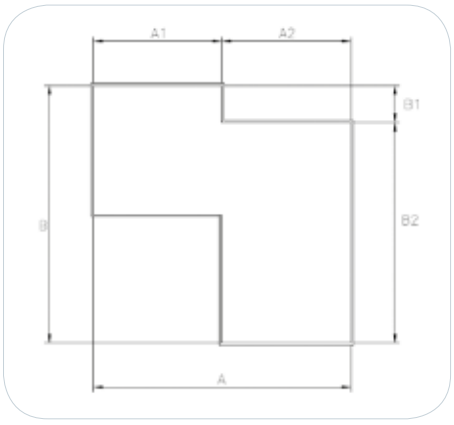

WINTER COVERINGS



Coperture invernali Aqua winter con tubolari

Aqua Winter coverings with tubular



CAMPO DI UTILIZZO

Copertura invernali predisposta per tubolari perimetrali per piscine interrate.

DESCRIZIONE

Le coperture invernali sono fondamentali per la pulizia della piscina; permettono infatti di mantenere l'acqua nella vasca durante la stagione fredda e di proteggerla da sporcizia, intemperie e raggi solari evitando la proliferazione di microorganismi ed alghe.
La prima considerazione da fare è quella che non conviene mai svuotare la vasca nel periodo invernale, poiché il freddo e il sole possono danneggiare il rivestimento. Certo svuotarla risparmierebbe del lavoro, ma il rischio di rovinare il colore e la tenuta del telo o di vedere creparsi qualche piastrella è davvero alto, senza considerare il fatto che una piscina vuota, soprattutto se piuttosto profonda, costituisce comunque un pericolo maggiore per quanto riguarda la possibilità di incidenti, sia per l'integrità di persone e animali sono considerate 0.75 mt in più dello specchio d'acqua.

CARATTERISTICHE TECNICHE

Tessuto in polietilene spalmato anti UV peso 220 gr/m^2
Copertura impermeabile con predisposizione alle fascette di ancoraggio tubolari
Fascette ancoraggio tubolari
Tubolari perimetrali in pvc con tappo per riempimento d'acqua

CONTEXT OF USE

Winter coverings preset for use with perimetral tubular fasteners for inground pools.

DESCRIPTION

Winter coverings are essential to keep the pool clean, as they allow to keep it full during the winter months while protecting it from dirt, weather and the sun rays, thus avoiding the proliferation of micro-organisms and algae.
Emptying the pool during the winter is never convenient: the cold temperatures and sun rays might damage the pool lining. Emptying the pool would save some trouble, but is linked to a high risk of damaging the colour and integrity of the lining or breaking some tiles. Moreover, an empty pool may be dangerous, especially if it is rather deep, due to the risk of accidental falls by persons and animals. The covering must be 0.75 m larger than the water surface.

TECHNICAL FEATURES

Polyethylene with UV-resistant coating, weight 220 gr/sq. m
Waterproof covering preset for use with perimetral tubular fasteners
Tubular fasteners
Perimetral tubular fasteners in PVC with plug for water filling

Codice/*Code*	Descrizione/*Description*	*Price (€)*
600600220	Copertura invernale per tubolari - rettangolare/*Winter covering for perimetral tubular- rectangular*	
600600221	Copertura invernale per tubolari - scala romana/*Winter covering for perimetral tubular - roman ladder*	
600600222	Copertura invernale per tubolari - forma libera/*Winter covering for perimetral tubular - free form*	
600600223	Tubolare armato per kit/*Tubular armed for kit*	

RICAMBI/ *SPARE PARTS*

Codice/*Code*	Descrizione/*Description*	*Price (€)*
600600226	Tubolare armato in pvc 1.5 mt/ *PVC reinforced tubular fastener 1.5 m*	
600600227	Tubolare armato in pvc 2 mt/ *PVC reinforced tubular fastener 2 m*	
600600228	Tubolare armato in pvc 2.5 mt/ *PVC reinforced tubular fastener 2.5 m*	
600600229	Tubolare armato in pvc 3 mt/ *PVC reinforced tubular fastener 3 m*	
609600014	Tappo per tubolare/ *Plug for tubular fastener*	
609600012	Fascetta con clip/ *Fastener with clip*	
600600203	Griglia di drenaggio/*Drenage grid*	

WINTER COVERINGS



Coperture invernali Aqua winter con occhielli

Aqua Winter coverings with loop



CAMPO DI UTILIZZO

Copertura invernali ad occhielli per piscine interrate

La prima considerazione da fare è quella che non conviene mai svuotare la vasca nel periodo invernale, poiché il freddo e il sole possono danneggiare il rivestimento.

Certo svuotarla risparmierebbe parecchio lavoro, ma il rischio di rovinare il colore e la tenuta del telo o di vedere creparsi qualche piastrella è davvero alto, senza considerare il fatto che una piscina vuota, soprattutto se piuttosto profonda, costituisce comunque un pericolo maggiore per quanto riguarda la possibilità di incidenti, sia per le persone che per l'integrità

CONTEXT OF USE

Winter coverings with loop inground pools

Emptying the pool during the winter is never convenient: the cold temperatures and sun rays might damage the pool lining.

Emptying the pool would save some trouble, but is linked to a high risk of damaging the colour and integrity of the lining or breaking some tiles. Moreover, an empty pool may be dangerous, especially if it is rather deep, due to the risk of accidental falls by persons and animals

DESCRIZIONE

Le coperture invernali sono fondamentali per la pulizia della piscina; permettono infatti di mantenere l'acqua nella vasca durante la stagione fredda e di proteggerla da sporcizia, intemperie e raggi solari evitando la proliferazione di microorganismi ed alghe. Sono considerate 0.5 mt in più dello specchio d'acqua.

DESCRIPTION

Winter coverings are essential to keep the pool clean, as they allow to keep it full during the winter months while protecting it from dirt, weather and the sun rays, thus avoiding the proliferation of micro-organisms and algae. The covering must be 0.5 m larger than the water surface.

CARATTERISTICHE TECNICHE

Tessuto in polietilene spalmato anti UV peso 220 gr/m2
Copertura impermeabile con occhielli

TECHNICAL FEATURES

Polyethylene with UV-resistant coating, weight 220 gr/sq. m
Waterproof covering with loop

Codice/*Code*	Descrizione/*Description*	*Price (€)*
600600215	Copertura invernale con occhielli - rettangolare/*Winter covering with loop - rectangular*	
600600216	Copertura invernale con occhielli - scala romana/*Winter covering with loop - roman ladder*	
600600217	Copertura invernale con occhielli - forma libera/*Winter covering with loop - free form*	

RICAMBI/ *SPARE PARTS*

Codice/*Code*	Descrizione/*Description*	*Price (€)*
600600240	Corda elastica per copertura /*Elastic rope for cover*	
600600241	Picchetto PVC cm. 30 /*Picket PVC cm. 30*	
600600244	Piolo a scomparsa in ottone /*Peg-disappearance in brass*	
600600203	Griglia di drenaggio/*Drainage grid*	

SAFETY COVERINGS



Coperture di sicurezza a barre Mambo

Mambo bar safety coverings

CAMPO DI UTILIZZO

Copertura per piscine MAMBO può essere installata su piscine di nuova costruzione o piscine esistenti di piccole o medie dimensioni per una dimensione max mt 5x10 e di forme rettangolari.

CONTEXT OF USE

MAMBO pool covering, can be installed in rectangular-shaped existing pools and new pool installations of small or medium dimensions for a maximum dimension of 5x10 m.

DESCRIZIONE

La copertura a barre MAMBO è composta da un tessuto poliestere molto resistente (650 g/m²) trattato anti-ultravioletti. La copertura è costituita da un solo pezzo per una totale resistenza. Delle barre in profilato d'alluminio laccato, dei colori della copertura, la rinforzano, la irrigidiscono e le consentono di reggere, senza danni, la caduta di un bambino, o piccoli e degli animali domestici.
Colori standard: verde/sabbia
Colori a richiesta: blu/sabbia, sabbia/sabbia o grigio/sabbia

DESCRIPTION

The MAMBO bar covering is made of a highly resistant polyester fabric (650 g/sq. m) with UV-resistant treatment. The covering is made of a single piece to ensure maximum strength. It is reinforced with lacquered aluminium profile bars of the same colour as the fabric. This enables it to withstand the weight of a child or a small animal without damage, in case of accidental fall.
Standard colours: green/sand
Colours upon request: blue/sand, sand/sand, grey/sand

CARATTERISTICHE TECNICHE

Tessuto poliestere 650 g/m²
Barre in alluminio laccato

TECHNICAL FEATURES

Polyester fabric 650 g/sq. m
Bars in lacquered aluminium

Codice/*Code*	Dimensioni piscina axb mt/*Pool Dimensions axb m*	*Unit*	*Price (€)*
600600353	4.00X8.00 MAMBO<4.45m² (+20cm per lato/*for each side*)	MQ	
600600354	5.00x10.00 MAMBO>4.45m² (+20cm per lato/*for each side*)	MQ	

OPTIONAL

Codice/*Code*	Descrizione/*Description*	*Price (€)*
600600362	Avvolgitore elettrico/ *Avvolgitore elettrico*	
600600363	Avvolgitore manuale/*Avvolgitore manuale*	

EUROCOVER PUMP



DESCRIZIONE

Elettropompa sommergibile totalmente automatica, ampia base di appoggio studiata per aumentarne la stabilità e la possibilità di funzionare anche in posizioni non propriamente perpendicolari al suolo. Galleggiante integrato per un funzionamento automatico, pompa efficace ed esente da manutenzione. Specifica per eliminare l'acqua dalle coperture invernali.

CARATTERISTICHE TECNICHE

- Elettrompa in materiale termoplastico.
- Motore, albero e viteria in acciaio inossidabile.
- Tenuta triplice ad anelli interposti con precamera d'olio.
- Galleggiante integrato per il funzionamento automatico inserito in alloggiamento ispezionabile dedicato alla pulizia stagionale.
- Tensione di alimentazione: 230V - 50Hz monofase.
- Raccordo multigomma con valvola a clapet.
- Sommergibile, asincrono a servizio continuo
- Statore in involucro in acciaio inox coperto da calotta cablaggi e condensatore.
- Grado di protezione: IP68. Classe di isolamento: F.
- Composta da: 10 m di cavo e spina Shuko/10 m di corda per il posizionamento sui teloni;
- raccordo multigomma con valvola clapet;
- galleggiante intergrato per il funzionamento automatico inserito in alloggiamento ispezionabile dedicato alla pulizia stagionale.

DESCRIPTION

Totally automatic electric submersible pump, with wide support base specially designed to increase stability and enable the option of operation in positions not totally perpendicular to the ground. Integrated float for automatic operation, efficient and maintenance-free operation pump. Suitable to remove water from winter covering.

TECHNICAL FEATURES

- *Electric pump totally constructed in thermoplastic water resistant material.*
- *Motor, motor shaft and hardware in stainless steel.*
- *Triple interposed ring seal with oil pre-chamber.*
- *Integrated float for automatic operation, inserted in special housing accessible for seasonal cleaning when required.*
- *Continuous duty asynchronous submersible motor.*
- *Stator inserted in a stainless steel enclosure and covered with a cap to enclose wiring and capacitor.*
- *IP68 Protection rating. Insulation class: F*
- *Supply voltage: single-phase 230V 50Hz.*
- *Supplied with 10 metres of cable and schuko socket, 10 metres of cord to facilitate positioning above covers.*
- *A multi-hose fitting with clapet valve to simplify installation further.*

Codice/*Code*	Descrizione/*Description*	*Unit*	*Price (€)*
100100350	Pompa eurocover/*Eurocover pump*	NR	

SAFETY COVERINGS



Coperture di sicurezza automatiche a doghe rigide in PVC con tapparella immersa - Modello imm box

Rigid PVC slat automatic safety coverings with submerged shutter Imm Box Model

CAMPO DI UTILIZZO

Copertura per piscine di nuova costruzione, della scala squadrata o sagomata necessita di vano tapparella.

CONTEXT OF USE

Covering for new pool installations for square or shaped steps, requires shutter housing.

DESCRIZIONE

Lame della copertura bianche, sabbia, azzurro, grigio, azzurro marmorizzato
Putrella di supporto in acciaio inox 304
Coprivano in PVC rinforzato bianco o sabbia, alluminio laccato bianco, oppure legno esotico
Larghezza: 83 mm.

Sono formate da tre compartimenti stagni assemblati con doppi uncini per ottimizzare il galleggiamento della copertura. Per compensare la dilatazione solare (3 cm circa) e conformare la larghezza della copertura a quella della piscina vengono forniti tappi otturatori con prolunghe amovibili di varie lunghezze. La finitura può essere squadrata o sagomata.

DESCRIPTION

Covering blades available in the following colours: white, sand, grey, marbled light blue
304 stainless steel support beam
Housing cover in white or sand reinforced PVC, white lacquered aluminium or exotic wood
Width: 83 mm.

They are composed by three watertight compartments assembled with double hooks to optimise covering floating. To make up for material expansion due to the sun rays (3 cm approx.) and match the width of the covering with that of the pool, the supply includes blanking caps with removable extensions of different lengths. The finish can be square or shaped.

CARATTERISTICHE TECNICHE

Dimensioni fino a 7.50 x 15.00 m (consultare la sede per misure max 10.00x20.00 mt)
Fine corsa gestita senza captatore esterno
Motorizzazione esterna
Putrelle in alluminio laccato bianco o sabbia
Rullo ø 200 mm in resina per misure max 5.00 mt
Rullo ø 200 mm alluminio anodizzato anticoloral max 5.00 mt
Motorizzazione 120 Nm o 200 Nm a seconda delle dimensioni.
Motoriduttore da 24v
Quadro elettrico con trasformatore 24v
Doga standard 83x13 mm in pvc atossico

TECHNICAL FEATURES

Dimensions up to 7.50 x 15.00 m (contact the headquarters for measures max 10.00x20.00 m)
End of travel managed without external sensor
External motor
Beams in white or sand lacquered aluminium
Resin roller ø 200 mm for measures up to 5.00 m
Anticoloral anodised aluminium roller ø 200 mm max 5.00 m
120 Nm or 200 Nm motor depending on dimensions.
Gearmotor - 24v
Electric panel with 24v transformer
Standard slat 83x13 mm in non-toxic PVC

Fasi montaggio doghe
Slat installation steps

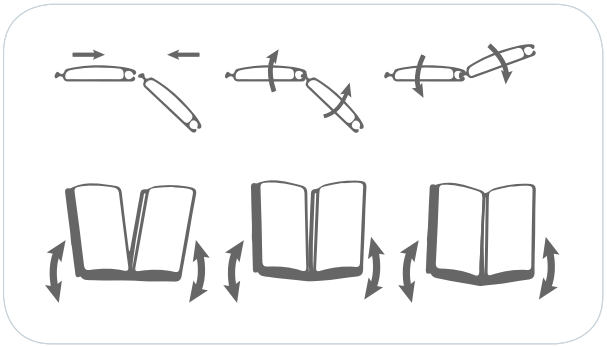

PIANTA
MAP

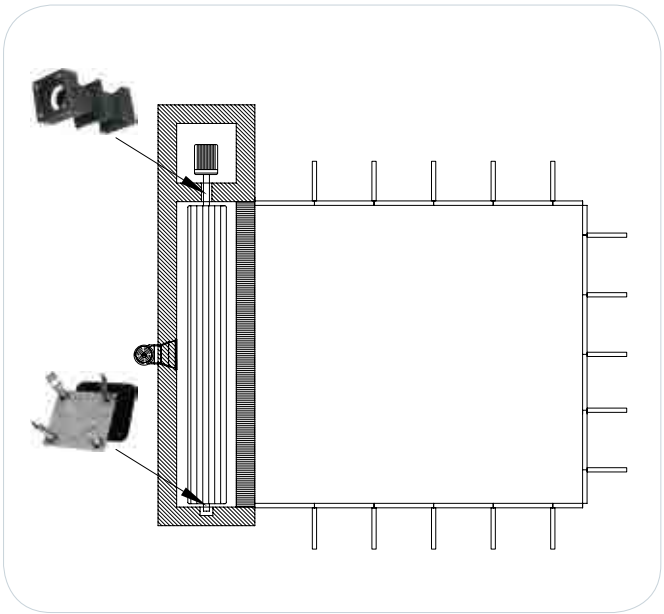

SEZIONE
SECTION

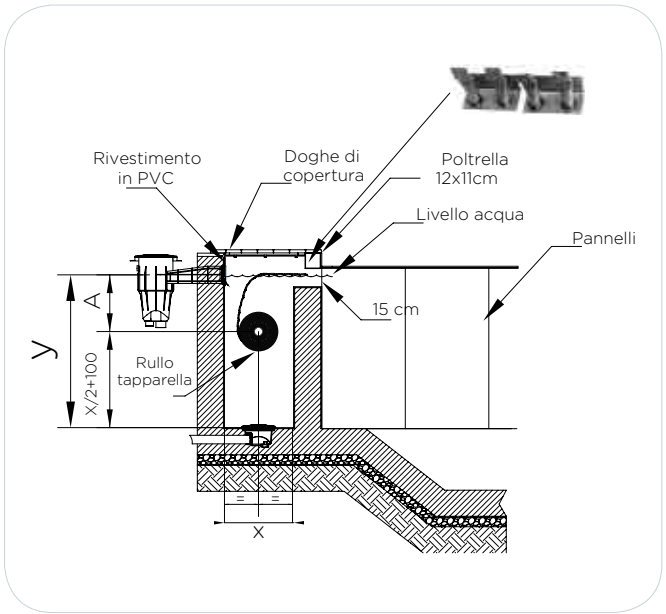

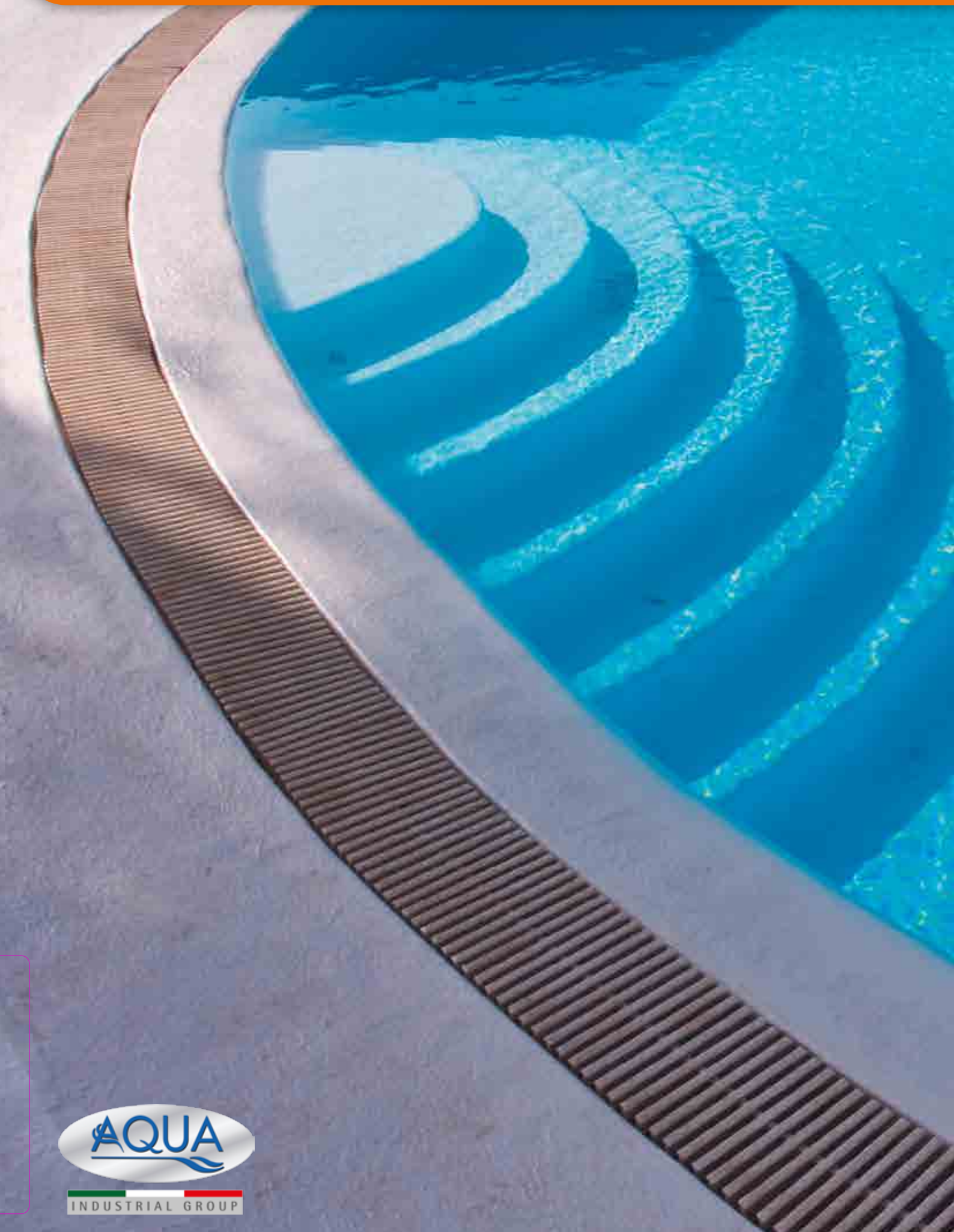

AQUA
INDUSTRIAL GROUP

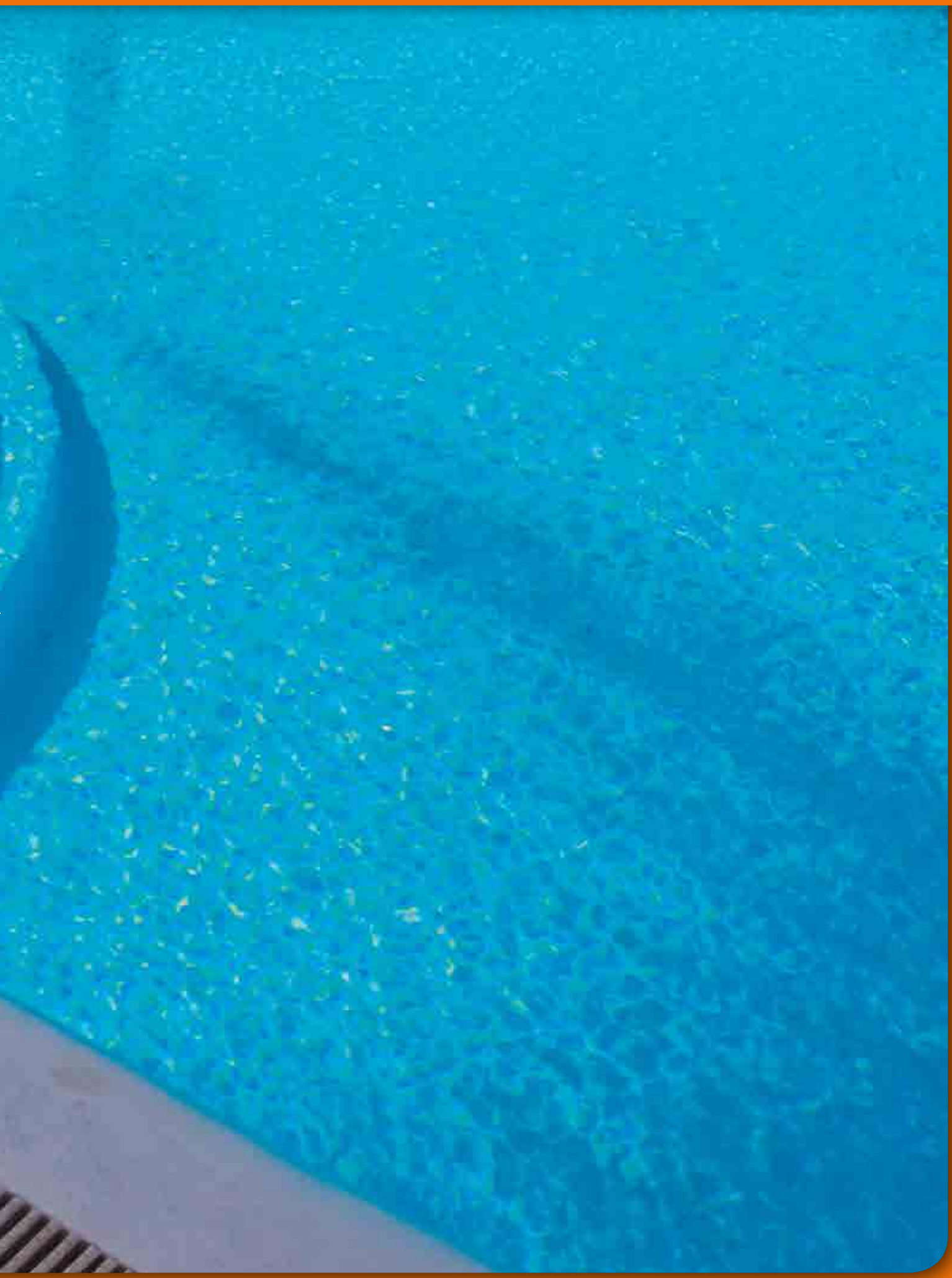

1. I PRINCIPI DEL TRATTAMENTO DELL'ACQUA DI PISCINA

L'acqua di piscina è esposta giorno dopo giorno a condizioni estremamente variabili sostanze organiche ed inorganiche come: piogge acide, pollini, grasso corporeo, oli abbronzanti, spore di alghe ecc. Eseguire una serie di misurazioni di parametri fisici e chimici vi aiuterà ad assicurarvi che l'acqua nella vostra piscina rimanga pulita igienica. L'utilizzo della vostra piscina sarà garantito se seguirete le indicazioni riportate, la gamma di prodotti AQUA vi assicura un'acqua di piscina perfetta.

1. PRINCIPLES OF POOL WATER TREATMENT

Pool water is constantly exposed to extremely variable conditions and organic or inorganic materials like acid rains, pollen, body fat, tanning oils, algae spores etc.
By measuring the physical and chemical parameters, you will make sure that the water of your pool is clean and sanitized. If you follow the instructions carefully, the use of your pool will be guaranteed, and the AQUA range will provide you the perfect pool water.

2. FUNZIONAMENTO DELLA PISCINA

La circolazione dell'acqua in piscina tramite accessori ad incasso e la filtrazione che dovrà essere correttamente rapportata al volume ed al utilizzo della vasca con l'aggiunta di prodotti chimici per il trattamento costituiscono la base del trattamento dell'acqua di piscina. Le procedure di trattamento fisico e chimico sono complementari tra loro ed hanno la stessa importanza. L'impianto di filtrazione è sufficiente per mantenere l'acqua pulita da micro-organismi, il mantenimento delle qualità chimiche sono essenziali per evitare la proliferazione di batteri, funghi e virus come anche la formazione di alghe.
Ogni piscina deve essere trattata al fine di poter fare il bagno in acqua igienicamente pura la conoscenza dei principi di base trattamento dell'acqua di piscina è necessaria per un efficace ed economica gestione. Aqua, azienda primaria nella progettazione e produzione di sistemi automatici di dosaggio, può offrire pompe dosatrici per ogni piscina.

2 POOL FUNCTIONING

Water circulation within the pool through recessed accessories, a filtration correctly set depending on pool's volume and the use of chemicals are the basis of pool water treatments. Physical and chemical treatment procedures are complementary and equally important. The filtration system keeps the water clean from micro-organisms, while the maintenance of chemical qualities is fundamental to prevent the proliferation of bacteria, fungi and viruses, as well as algae formation. Every pool must be treated in order to bath in hygienically pure water. Knowing the basic principles of pool water treatment is necessary for an efficient and economic management of the pool itself. AQUA, leading company in the design and production of automatic dosing systems, offers dosing pumps suitable for every pool.

3. CALCOLO DEL VOLUME DELL'ACQUA

Innanzitutto dovete sapere quanti metri cubi di acqua contiene la piscina per un dosaggio corretto dei prodotti chimici. Le formule utilizzate per calcolare il volume dell'acqua varieranno a seconda della forma della vasca:
Piscine di forma rettangolare:
lunghezza (in metri) x larghezza (in metri) x profondità* (in metri)= ..... Mc
Piscine ovali:
lunghezza massima x larghezza max. per profondità* x 0,89= ..... Mc
Piscine a fagiolo oppure a otto :
lunghezza max x larghezza max. per profondità* x 0,85= ..... Mc
Piscine rotonde:
diametro x diametro x profondità* x 0,79 = ... Mc
*Profondità = profondità media dell'acqua della piscina.

3 HOW TO CALCULATE THE WATER VOLUME

First of all, you will need to know how many cubic meters of water can be contained in your pool, in order to correctly dose the chemicals. The formulas used to calculate the volume vary depending on the shape of the pool:
Rectangular pools:
length (m) x width (m) x depth (m)= ..... Cubic meters*
Oval pools:
max. length x max. width x depth x 0.89= ..... Cubic meters*
Bean or 8-shaped pools:
max. length x max. width x depth x 0.85= ..... Cubic meters*
Round pools:
diameter x diameter x depth x 0.79 = ... Cubic meters*
**Depth= pool average water depth*

4. FILTRAZIONE DELL'ACQUA

Le particelle inquinanti più grosse vengono trattenute dal filtro in un impianto ben realizzato. Generalmente suggeriamo di far funzionare l'impianto di filtrazione in modo da consentire la filtrazione di tutta l'acqua di piscina per 2 volte in una giornata. Se utilizzate un filtro a sabbia dovrete effettuare un controlavaggio del filtro quando la pressione indicata dal manometro aumenti di 0,5 BAR della pressione indicata con filtro pulito, avendo cura a ristabilire poi il livello di acqua in piscina aggiungendo acqua nuova. La procedura indicata per filtri a sabbia può essere seguita anche per altri tipi di filtri. Per impianti pubblici è necessario che rispondono alle normative in vigore.

4 WATER FILTRATION

A properly built filtration system catches the biggest polluting particles. We normally recommend to run the filtration and filter all the water of the pool twice a day. If you are using a sand filter, you will need to backwash the filter when the pressure indicated by the manometer is higher by 0.5 BAR than the pressure it indicates when the filter is clean. Remember to restore the water level by adding new water to the pool. The procedure indicated for sand filters may be performed for other kinds of filters as well. For public plants, it is necessary to follow the existing regulations strictly.

5. TRATTAMENTO CHIMICO DELL'ACQUA

La cura chimica dell'acqua comprende 4 differenti fasi:
1. La regolazione del valore pH
2. La disinfezione
3. La prevenzione delle alghe
4. La flocculazione

Ogni proprietario di piscina può scegliere tra 3 differenti metodi di trattamento:

- metodo di disinfezione a base di cloro
- metodo di disinfezione a base di ossigeno attivo
- metodo di disinfezione a base di bromo

5 CHEMICAL TREATMENT OF THE WATER

The chemical treatment of the water is divided in 4 phases:
1 pH value regulation
2 Disinfection
3 Algae prevention
4 Flocculation
You can choose among 3 different kinds of treatment:

- *Chlorine-based disinfection*
- *Active oxygen-based disinfection*
- *Bromine-based disinfection*

Regolazione PH
La regolazione del valore del pH è essenziale per il trattamento dell'acqua. Indica l'acida oppure l'alcalina. Il valore del pH ideale per un ottimo trattamento dell'acqua è compreso tra i valori 7.0 e 7.4. potrebbe variare considerevolmente a seconda della durezza e della temperatura dell'acqua e deve quindi essere misurato regolarmente almeno una volta alla settimana. La misurazione viene tradizionalmente eseguita con il Pool-Tester.
Sciogliete la pastiglietta di rosso fenolo (DPD pH).
il valore pH al di fuori dell'ambito indicato potrebbe causare i seguenti problemi in caso di acqua troppo acida o alcalina:

- Corrosione dei metalli
- Irritazione di occhi e pelle
- Acqua aggressiva sui raccordi contenenti metallo
- Diminuzione dell'efficacia dei prodotti di disinfezione
- Deterioramento della flocculazione
- Tendenza alla precipitazione di calcio

La periodica regolazione del valore pH ridurrà il bisogno di prodotti di trattamento in quanto l'efficacia dei disinfettanti viene fortemente ridotta da un elevato pH.

pH regulation
pH regulation is fundamental for water treatment. It indicates the acid or alkaline value of the water.
The ideal pH value for a perfect water treatment is between 7.0 and 7.4, but it may vary considerably depending on water's hardness and temperature, and therefore it must be checked at least once a week. The measuring is normally run through the Pool-Tester. Dissolve the phenol red tablet (DPD pH).
If the pH value is not within the indicated range, too acid or too alkaline water may cause the following problems:

- *Metal corrosion*
- *Eye and skin irritation*
- *Aggressive water on the fittings that contain metal*
- *Lower efficiency of disinfectants*
- *Flocculation deterioration*
- *Higher probability of calcium precipitation*

A periodical regulation of the pH value will reduce the need for treatment products, as a high pH significantly reduces the efficiency of the disinfectants.

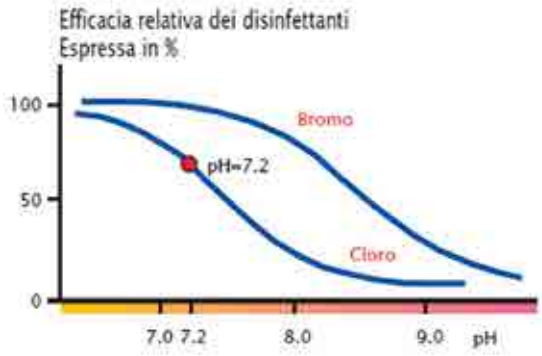

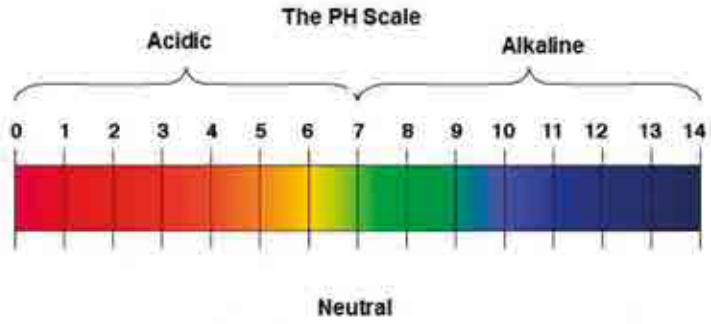

Se il valore pH è troppo elevato (oltre il 7.4) bisogna aggiungere in acqua il prodotto pH-meno Il valore diminuirà gradualmente dopo l'aggiunta del prodotto. Se il valore pH è troppo basso, allora il prodotto da aggiungere sarà il pH-più che farà aumentare il valore pH in acqua. La regolazione del pH è sulle etichette di ogni confezione insieme alle quantità di prodotto da utilizzare per m cubi della vostra piscina. Questo vi eviterà di fare calcoli e semplificherà ulteriormente il dosaggio senza il rischio di sprechi.

If the pH value is too high (over 7.4), it will be necessary to add the pH- product. The value will gradually decrease after the addition.
If the pH value is too low, you will need to add the pH+ product, which will rise the pH value of the water. pH regulation is written on the labels, together with the quantities of product per cubic meter to use. No calculations will be needed, and dosing will be further simplified, avoiding waste.

L'acqua della piscina ospita microrganismi (batteri, funghi, alghe).
La disinfezione dell'acqua è dunque l'unica soluzione efficace per eliminare questi microrganismi e, con loro, i problemi che comportano, mantenendo un acqua igienicamente pura.

The pool water host micro-organisms like bacteria, fungi and algae.
Therefore, water disinfection is the only efficient way to eliminate them and the problems they create, and to maintain a pure and hygienic water.

Potete scegliere tra tre differenti programmi di disinfezione dell'acqua:

- disinfezione a base di cloro
- disinfezione a base di ossigeno attivo
- disinfezione a base di bromo

You can choose among three different water disinfection programmes:

- *chlorine-based disinfection*
- *active oxygen-based disinfection*
- *bromine-based disinfection*

DISINFEZIONE DELL'ACQUA CON CLORO
La disinfezione con il cloro ha effetti battericida, ma elimina anche le impurità e le sostanze organiche non trattenute dai filtri, tramite ossidazione il trattamento con cloro è l'opzione più affidabile, specialmente quando l'acqua è soggetta a forte contaminazione o la temperatura costantemente al di sopra dei 28°C. Con lo sviluppo di diversi prodotti a base di cloro è diventato semplice e sicuro. Inoltre lo scioglimento del prodotto è notevolmente migliorato. Potete utilizzare il cloro granulare con tutti i tipi di filtro. Il vantaggio dei prodotti solidi (granulari o pastiglie) a base di cloro AQUA sono: un alta concentrazione di cloro disponibile, uno scioglimento completo che non lascia residui.

CHLORINE DISINFECTION
Chlorine disinfection has a bactericidal effect, and it also eliminates the impurities and organic materials that filters do not catch. Chlorine treatment through oxidation is the most reliable solution, especially when water is highly contaminated or temperature is constantly over 28 °C. Chlorine-based product made this kind of treatment easy and safe. Moreover, product dissolution has notably improved. You can use granular chlorine with all filters. AQUA's solid chlorine-based products (granular or in tablets) provide a high chlorine concentration and a complete dissolution without residuals.

DISINFEZIONE DELL'ACQUA CON OSSIGENO ATTIVO
La richiesta di prodotti più delicati senza cloro, ha portato allo sviluppo di nuove linee per il trattamento dell'acqua, in particolare a base di ossigeno attivo.
Alcuni vantaggi del trattamento a base di ossigeno attivo:

- Nessun odore di cloro
- Particolarmente delicato sulla pelle
- Nessun tipo di arrossamento o irritazione ad occhi o mucose.
- L'acqua è notevolmente più gradevole e assomiglia all'acqua fresca di sorgente
- Dopo il bagno pelle e capelli non sono secchi.
- È completamente non schiumogeno, con pH neutro e non contiene metalli pesanti, quindi non c'è rischio di precipitazioni di metalli. È inoltre compatibile con cloro quindi potrete eventualmente passare al metodo a base di cloro o effettuare urti di cloro in ogni momento lo riteneste necessario.
- Garantisce una disinfezione sicura ed efficace. Svolge anche un'efficace azione alghicida che previene la formazione di alghe.

Trattamento Manuale
La scelta è tra prodotti in pastiglie e granulari o liquidi. Le pastiglie multifunzione è l'opzione ideale per coloro che desiderino adottare un trattamento diretto a base di cloro. La coppia di pastiglie del multifunzione si dosa facilmente e tratta 30 mc di acqua per una settimana.

TRATTAMENTO DELL'ACQUA A BASE DI BROMO
La disinfezione a base di bromo è una efficace alternativa all'uso del cloro. Il bromo, è un alogeno e questo lo rende particolarmente indicato al trattamento dell'acqua di piscina. Il bromo ha una azione molto efficace nel combattere batteri, virus, funghi ed elimina la contaminazione organica dell'acqua tramite l'ossidazione.
Il bromo ha i seguenti vantaggi:

- Il bromo non ha lo sgradevole odore
- Non irrita occhi ne pelle
- È privo di calcio, ha un pH neutro e può essere impiegato indipendentemente dalla durezza dell'acqua.
- Offre un ottimo risparmio nella fase di disinfezione grazie alla sua alta tolleranza alle variazioni del pH dell'acqua. L'87% del potere disinfettante viene mantenuto anche al valore pH molto elevato di 8.0, a differenza del cloro che allo stesso pH ha solo un 33% di capacità disinfettante.
- Questo prodotto è indicato nel caso di piscine in cui l'odore del cloro risulti fastidioso, come per le vasche idromassaggianti o SPA. Dal punto di vista dell'utilizzatore, il bromo si pone come un trattamento tra il cloro e l'ossigeno attivo.

WATER DISINFECTION WITH ACTIVE OXYGEN
The request of more delicate chlorine-free products led to the development of new water treatment ranges, especially active oxygen-based products.
Some advantages of active oxygen-based treatments are:

- *No chlorine odours*
- *Particularly gentle on the skin*
- *No eye or mucosa reddening or irritation.*
- *Water is far more mellow, and it is similar to fresh spring water*
- *Skin and hair are not dry after the bath.*
- *It is completely non foaming, it has a neutral pH and does not contain heavy metals, so there is no risk of metal precipitation. Moreover, it is chlorine compatible, and therefore you will be able to switch back to the normal chlorine treatment or to run strong chlorinations when required.*
- *It guarantees a safe and efficient disinfection. It also has an algaecide effect that prevents algae formation.*

Manual treatment
choice among granular, tablet or liquid products.
Multifunction tablets are the ideal option for who prefers a direct chlorine-based treatment. The multifunction tablet pair is easy to dose, and it treats 30 cu. m of water per week.

BROMINE-BASED WATER DISINFECTION
Bromine-based disinfection is a good alternative to chlorine.
Bromine is an halogen element, which makes it particularly suitable for pool water treatment. Bromine effectively eliminates bacteria, viruses, and fungi, and it eliminates water organic contamination through oxidation.
Bromine has the following advantages:

- *No unpleasant odour*
- *No skin or eye irritation*
- *It is calcium-free, features a neutral pH and can be used regardless of the water hardness.*
- *It is a great saving during disinfection thanks to its high tolerance to water pH variations. The 87% of its disinfectant power is active also at a very high pH value (8.0), unlike chlorine which maintains only the 33% of its disinfectant properties at that pH value.*
- *This product is indicated for pools where the chlorine odour could be bothering, like whirlpools or SPAs. Bromine is a treatment in between chlorine and active oxygen.*

Può succedere che l'acqua diventi...
It can happen that the water gets...

	CAUSA *REASON*	RIMEDIO *CORRECTIVE ACTIONS*
TORBIDA/ *CLOUDY WATER*	Insufficiente quantità di disinfettante in acqua/ *Insufficient amount of disinfectant in the water*	Eseguire il controlavaggio e filtrare di continuo per 24 ore. Regolare il Ph tra 7.2 e 7.4, introdurre il flocculante e aspirare lo sporco. Se necessario eseguire iperclorazione/ *Run a backwash and filter continuously for 24 hours. Adjust the pH between 7.2 and 7.4, introducing a flocculant and vacuum debris. If needed shock (super chlorinate) the pool*
VERDE CON ALGHE/ *GREEN* *WITH ALGAE WATER*	Insufficiente quantità di antialghe o eccesso di elementi nutritivi/ *Algae present in the pool water*	Spazzolare fondo e pareti ed eseguire controlavaggi. Regolare il Ph tra 7.2 e 7.4, introdurre flocculante, aspirare lo sporco ed eseguire iperclorazione. Versare antialghe nella quantità doppia del dosaggio/ *Clean/Brush the bottom and sides and backwash. Adjust the pH between 7.2 and 7.4, introducing flocculant, vacuum debris and shock (super chlorinate). Add an algicde*
SCURA VERDASTRA/ *DARK* *GREENISH WATER*	Presenza massiccia di ioni metallici in acqua che si colorano con l'aggiunta di disinfettante. Può succedere con acqua di pozzo/ *High presence of metal ions in the water that are colored with the addition of a disinfectant. It can happen with well water*	Spazzolare fondo e pareti ed eseguire controlavaggi. Regolare il Ph tra 7.2 e 7.4, introdurre flocculante, aspirare lo sporco ed eseguire iperclorazione. Versare antialghe nella quantità doppia del dosaggio. Se nesessario irabboccare con acqua diversa da quella di pozzo/ *Clean/Brush the bottom and sides and run a backwash. Adjust the pH between 7.2 and 7.4, introducing a flocculant, vacuum debris/dust and shock/super chlorinateAdd an algacide. If needed refill the pool with the fresh water, not from the well*
SCURA RUGGINOSA/ *DARK,* *RUSTY WATER*	Forte ossidazione delle parti metalliche in acqua dovuta a Ph basso/ *Strong oxidation of the metal parts in the water due to low pH*	Regolare il Ph tra 7.2 e 7.4, introdurre flocculante, eseguire iperclorazione e far filtrare 24 ore in continuo. Se necessario ripetere iperclorazione/ *Adjust the pH between 7.2 and 7.4, introducing a flocculant, shock/super chlorinate and filter for 24 hours continuously. If necessary, repeat shock/ super chlorination*

e che fare quando...
what to do...

	CAUSA *REASON*	RIMEDIO *CORRECTIVE ACTIONS*
FONDO E PARETI SONO SCIVOLOSI/ *BOTTOM AND WALLS ARE SLIPPERY*	Formazione di microalghe/ *Microalgae formation*	Regolare il Ph tra 7.2 e 7.4 ed eseguire iperclorazione. Spazzolare energicamente fondo e pareti ed effettuare controlavaggi/ *Adjust the pH between 7.2 and 7.4 and run shock (super chlorinate). Brush vigorously the bottom and walls of the pool and backwash*
OCCHI E NASO SI IRRITANO/ *EYES AND NOSE IRRITATION*	Valore Ph completamente errato, cloro libero al di sotto o al di sopra del valore consigliato/ *Incorrect Ph level, free chlorine below or above the recommended value*	Regolare il Ph tra 7.2 e 7.4. Tramite fotometro o reagenti DPD controllare il valore del disinfettante e riportarlo ai valori esatti. Impedire la balneazione durante queste operazioni/ *Adjust the pH between 7.2 and 7.4.* *Do a photometer or DPD test. Check the value of the disinfectant and bring it back to recommended values. Prevent bathing during these operations*
C'E' FORTE ODORE DI CLORO/ *STRONG* *SMELL OF CHLORINE*	Eccessiva quantità di cloroamine in acqua / *Excessive amount of chloramines in the water*	Regolare il Ph tra 7.2 e 7.4. Tramite fotometro o reagenti DPD1 e DPD3 controllare i valori di cloro libero e totale. Eliminare le cloroamine con iperclorazione/ *Adjust the pH between 7.2 and 7.4.* *Do a photometer or DPD1 and DPD3 test to check the free and total chlorine values. Eliminate chloramines by shock/ super chlorinating the pool*
CI SONO MACCHIE DI CALCIO/ *CALCIUM HARDNESS*	Precipitazioni di calcare dovute a Ph troppo alto e/o acqua molto dura/ *Scale formation due pH too high and / or very hard water*	Eseguire flocculazione molto pontente: miscelare prodotto flocculante e fermare la filtrazione. Lasciare acqua ferma per almeno 24 ore e aspirare con aspirafango. Effettuare controlavaggi lunghi per eleminare i flocculi dal filtro. Compiere iperclorazione e regolare il ph/ *Run very strong flocculation: mix water with flocculant product and stop the filtration. Leaving standing water for 24 hours and vacuum with suction point. Make a long backwashing for delete the flocs from the filter. Make hyperchlorination and adjust the ph*



Dicloro
Dichloro

CAMPO DI UTILIZZO
Trattamento dell'acqua per la disinfezione rapido per acqua si consiglia l'utilizzo per la correzione di valori o per clorazioni d'urto.
La totale solubità del prodotto lo rende idoneo per pompe di dosaggio automatico

CONTEXT OF USE
Water treatment for quick disinfection. Recommended for value correction or strong chlorinations.
Its complete solubility make it suitable for automatic dosing pumps.

DESCRIZIONE
Dicloroisocianurato di sodio
Prodotto granulare in polvere con il 56% di cloro

DESCRIPTION
Sodium dichloroisocyanurate
Granular powdered product, 56% chlorine

Codice/*Code*	Descrizione/*Description*	*€/KG*	*€ per Package*
700100002	DICLORO GRANULARE 56% KG.5 in secchiello/ *GRANULAR DICHLORO 56% bucket KG.5*		
700100003	DICLORO GRANULARE 56% KG.10 in secchiello/ *GRANULAR DICHLORO 56% bucket KG.10*		
700100004	DICLORO GRANULARE 56% KG.25 in fusto/ *GRANULAR DICHLORO 56% cask KG.25*		



Tricloro
Trichloro

CAMPO DI UTILIZZO
Trattamento dell'acqua per la disinfezione lenta si consiglia l'utilizzo tramite dosatori o direttamente negli skimmer.

CONTEXT OF USE
Water treatment for slow disinfection. Recommended for use through dosing pumps or directly in the skimmers.

DESCRIZIONE
Acido tricloisocianurato
Prodotto granulare in polvere con il 90% di cloro

DESCRIPTION
Trichloroisocyanuric acid
Granular powdered product, 90% chlorine

Codice/*Code*	Descrizione/*Description*	*€/KG*	*€ per Package*
700100058	TRICLORO GRANULARE 90% KG.10 in secchiello/ *GRANULAR DICHLORO 90% bucket KG.10*		



Tricloro in pastiglie
Trichloro (tablets)

CAMPO DI UTILIZZO
Trattamento dell'acqua per la disinfezione lenta si consiglia l'utilizzo tramite dosatori o direttamente negli skimmer.

CONTEXT OF USE
Water treatment for slow disinfection. Recommended for use through dosing pumps or directly in the skimmers.

DESCRIZIONE
Acido tricloisocianurato
Tricloisocianurato pressato in pastiglie da 200 gr
Prodotto granulare in polvere con il 90% di cloro

DESCRIPTION
Trichloroisocyanuric acid
Pressed trichloroisocyanuric tablets - 200 g
Granular powdered product, 90% chlorine

Codice/*Code*	Descrizione/*Description*	€/KG	€ per Package
700100064	TRICLORO IN PASTIGLIE 200 gr 90% KG.5 in secchiello/ *TRICHLORO TABLETS 200 gr 90% bucket KG.5*		
700100065	TRICLORO IN PASTIGLIE 200 gr 90% KG.10 in secchiello/ *TRICHLORO TABLETS 200 gr 90% bucket KG.10*		
700100066	TRICLORO IN PASTIGLIE 200 gr 90% KG.25 in secchiello/ *TRICHLORO TABLETS 200 gr 90% bucket KG.25*		
700100067	TRICLORO IN PASTIGLIE 200 gr 90% KG.50 in secchio/ *TRICHLORO TABLETS 200 gr 90% bucket KG.50*		
700100070	TRICLORO IN PASTIGLIE 500 gr 90% KG.10 in secchiello/ *TRICHLORO TABLETS 200 gr 90% bucket KG.10*		



Pastiglie multifunzione a base di cloro
Multifunction chlorine-based tablets

CAMPO DI UTILIZZO
Trattamento dell'acqua per la disinfezione lenta si consiglia l'utilizzo tramite dosatori o direttamente negli skimmer .
La presenza di flocculante ne sconsiglia l'uso in presenza di impianti con filtri a diatomee

CONTEXT OF USE
Water treatment for slow disinfection. Recommended for use through dosing pumps or directly in the skimmers. Due to the presence of flocculant, it is not recommended to use it for diatomaceous earth filters

DESCRIZIONE
Acido tricloisocianurato
Prodotto granulare in polvere con il 90% di cloro

DESCRIPTION
Trichloroisocyanuric acid
Granular powdered product, 90% chlorine

Codice/*Code*	Descrizione/*Description*	€/KG	€ per Package
700100016	MULTIFUNZIONE IN PASTIGLIE KG.5 in secchiello/ *MULTIFUNCTION IN TABLETS - bucket KG.5*		
700100017	MULTIFUNZIONE IN PASTIGLIE KG. 10 in secchiello *MULTIFUNCTION TABLETS - bucket KG. 10*		
700100018	MULTIFUNZIONE IN PASTIGLIE KG.25 in secchiello/ *MULTIFUNCTION DICHLORO TABLETS - bucket KG.25*		



Ipoclorito
Hypochlorite

CAMPO DI UTILIZZO
Trattamento dell'acqua per la disinfezione si consiglia l'utilizzo tramite dosatori o direttamente negli skimmer diluito è utilizzabile anche con pompe dosatrici

CONTEXT OF USE
Water disinfection treatment. It is recommended to use dosing units or to dilute it in the skimmers. It can be used with dosing pumps as well.

DESCRIZIONE
Ipoclorito di calcio

DESCRIPTION
Calcium hypochlorite

Codice/*Code*	Descrizione/*Description*	€/KG	€ per Package
700100048	IPOCLORITO LIQUIDO lt.25 in tanica/ *LIQUID HYPOCHLORITE - canister l 25*		



Abbattitore di cloro a base di ipolsofito di sodio
Chlorine blast sodium thiosulfate-based

CAMPO DI UTILIZZO
Prodotto per abbassare i valori di cloro in piscina per dosaggi eccessivi , viene inoltre utilizzato per abbattere il cloro in uscita durante i lavaggi dei filtri o svuotamenti di piscine.

CONTEXT OF USE
This product lowers the chlorine values of the pool caused by excessive dosing of chlorine. It is also used to blast the residual chlorine during filters washing or pools emptying.

DESCRIZIONE
Ipolsofito di sodio

DESCRIPTION
Sodium thiosulfate

Codice/*Code*	Descrizione/*Description*	€/KG	€ per Package
700100049	Abbattitore cloro KG. 6 in secchiello/*Chlorine blast - bucket Kg. 6*		



Correttore di alcalinità a base di acido solforico

Alkalinity corrector sulphuric acid-based

pH minus

CAMPO DI UTILIZZO

Prodotto per abbassare i valori del PH in piscina .
Il prodotto può essere versato direttamente negli skimmer o in vasca di compenso, si consiglia il dosaggio con l'utilizzo di pompe dosatrici.

CONTEXT OF USE

This product lowers the pH values of the pool.
It can be poured directly in the skimmer or in the compensation tank. It is recommended to use it together with dosing pumps.

DESCRIZIONE

acido solforico

DESCRIPTION

sulphuric acid

Codice/*Code*	Descrizione/*Description*	€/KG	€ per Package
700100038	PH meno granulare KG.1.5 in secchiello/ *Granular PH- - bucket KG.1,5*		
700100039	PH meno granulare KG.5 in secchiello/ *Granular PH- - bucket KG.5*		
700100040	PH meno granulare KG.10 in secchiello/ *Granular PH- - bucket KG.10*		
700100041	PH meno granulare KG.25 in fusto/ *Granular PH- - cask KG.10*		
700100042	PH meno liquido KG. 10 in fusto/ *Liquid PH- - can KG. 10*		
700100043	PH meno liquido KG. 25 in fusto/ *Liquid PH- - can KG. 25*		



Correttore di alcalinità a base di carbonato di sodio

Alkalinity corrector sodium-carbonate based

pH plus

CAMPO DI UTILIZZO

Prodotto per alzare i valori del PH in piscina.
Il prodotto può essere versato direttamente negli skimmer o in vasca di compenso, si consiglia il dosaggio con l'utilizzo di pompe dosatrici.

CONTEXT OF USE

Product to raise the pH values in the pool.
It can be poured directly in the skimmer or in the compensation tank. It is recommended to use it together with dosing pumps.

DESCRIZIONE

acido solforico

DESCRIPTION

sulphuric acid

Codice/*Code*	Descrizione/*Description*	€/KG	€ per Package
700100045	PH più granulare KG.5 in fusto/ *Granular PH+ - bucket KG.5*		
700100046	PH più granulare KG.10 in fusto/ *Granular PH+ - bucket KG.10*		
700100047	PH più liquido KG.10 in fusto/ *Liquid PH+ - bucket KG.10*		



Bromo - prodotto per la disinfezione
Bromine - disinfection product

CAMPO DI UTILIZZO
Per tutte le piscine particolarmente indicato per spa vasche idromassaggio e piscine coperte, in pastiglie da 20 gr a lenta dissoluzione
Il prodotto può essere versato direttamente negli skimmer o in vasca di compenso.

CONTEXT OF USE
For all kinds of pool, particularly suitable for SPAs, whirlpools and indoor pools. Slow dissolution 20 gr tablets
The product can be poured directly in the skimmers or in the compensation tank.

DESCRIZIONE
Bromo

DESCRIPTION
Bromine

Codice/*Code*	Descrizione/*Description*	€/KG	€ per Package
700100051	Bromo in pastiglie da 20 gr. KG.5 in secchiello/ *Bromine 20 gr tablets KG.5 bucket*		



Flocculanti
Flocculants

CAMPO DI UTILIZZO
Trattamento flocculante con prodotto liquido a base di policlorosolfato di alluminio
La sua azione di flocculazione permette al impianto filtrante di aumentare la capacità di trattenere le particelle microscopiche rendendo l'acqua cristallina
Da versare negli skimmer o dosare con pompe dosatrici
Flocculante flovil in pastiglie da 10 gr da inserire negli skimmer.

CONTEXT OF USE
Flocculant treatment with liquid aluminium polichlorosulfate-based product
The flocculant action allows the filtering system to increase the filtering of microscopic particles, making the water crystalline
It can be poured in the skimmers or dosed with dosing pumps.
Flovil flocculant 10 gr tablets for skimmer use.

DESCRIZIONE
policlorosolfato di alluminio

DESCRIPTION
aluminium polichlorosulfate

Codice/*Code*	Descrizione/*Description*	€/KG	€ per Package
700100029	Flocculante in tanica da lt.5/ *Flocculant - canister l 5*		
700100030	Flocculante in tanica da lt.10/ *Flocculant - canister l 10*		
700100088	Flocculante Flovil/ *Flovil Flocculant*		
700100086	Flocculante in tanica da lt.25/ *Flocculant - canister l 25*		



Antialghe
Anti-algae

CAMPO DI UTILIZZO
Trattamento di prevenzione alghicida e battericida da versare negli skimmer o direttamente in vasca con impianto in funzione

CONTEXT OF USE
Preventive algaecide and bactericidal treatment to be poured in the skimmers or in the tank during functioning.

DESCRIZIONE
Sali quaternari di ammonio

DESCRIPTION
Quaternary ammonium salts

Codice/*Code*	Descrizione/*Description*	*€/KG*	*€ per Package*
700100021	Antialghe liquido in tanica da lt.5/ *Liquid anti-algae - canister l 5*		
700100022	Antialghe liquido in tanica da lt.10/ *Liquid anti-algae - canister l 10*		
700100023	Antialghe liquido in tanica da lt.25/ *Liquid anti-algae - canister l 25*		
700100025	Antialghe liquido non schiumogeno in tanica da lt.5/ *Non foaming liquid anti-algae - canister l 5*		
700100026	Antialghe liquido non schiumogeno in tanica da lt.10/ *Non foaming liquid anti-algae - canister l 10*		
700100027	Antialghe liquido non schiumogeno in tanica da lt.25/ *Non foaming liquid anti-algae - canister l 25*		



Anticalcare
Anti-scale

CAMPO DI UTILIZZO
Trattamento consigliato per acque dure ricche di calcare

CONTEXT OF USE
Recommended for hard waters rich in lime

DESCRIZIONE
Acido fosforico

DESCRIPTION
Phosphoric acid

Codice/*Code*	Descrizione/*Description*	*€/KG*	*€ per Package*
700100074	Anticalcare liquido in tanica da lt.5/ *Liquid anti-scale - canister l 5*		



Sanificante
Sanitizer

CAMPO DI UTILIZZO
Trattamento antimicotico da utilizzare per la sanificazione di ambienti e dosato nelle vaschette per l'accesso in piscina si consiglia un dosaggio con pompe automatiche

CONTEXT OF USE
Anti fungal sanitizer treatment. It can be dosed in the access tanks and its use is recommended with automatic pumps.

DESCRIZIONE
Sali di ammonio quadernali

DESCRIPTION
Quaternary ammonium salt

Codice/*Code*	Descrizione/*Description*	*€/KG*	*€ per Package*
700100037	sanificante liquido in tanica da lt.10/ *Liquid sanitizer - canister l 10*		



Svernante
Winterizer

CAMPO DI UTILIZZO
Prodotto studiato per la conservazione dell'acqua della piscina nel periodo invernale. Evita la proliferazione intensa delle alghe e dei batteri che determinano la degradazione dell'acqua e la formazione dei sedimenti calcarei sulle pareti. Facilita la pulizia in primavera e non è effervescente.
Versare la dose necessaria di SVERNANTE direttamente sulla superficie della piscina o negli skimmer. Mettere in funzione l'impianto di filtrazione per ottenere una buona miscelazione del prodotto. Si consiglia di ripetere l'operazione a metà stagione invernale.
Si consiglia la chiusura e l'utilizzo del prodotto con una temperatura inferiore ai 15°.

CONTEXT OF USE
Designed to preserve the pool water during winter. It avoids the intense proliferation of algae and bacteria that cause water degradation and lime sediments on the walls of the pool. It simplifies the cleaning in Spring, and it is not effervescent.
Pour the necessary amount of WINTERIZER directly on the pool's surface or in the skimmers. Switch the filtration system on to get a good mixing of the product. It is recommended to repeat the operation around mid-winter.
It is recommended to seal the product properly, and to store it below 15 °C.

Codice/*Code*	Descrizione/*Description*	*€/KG*	*€ per Package*
700100053	svernante liquido in tanica da lt.5/ *Liquid winterizer - canister l 5*		
700100054	svernante liquido in tanica da lt.10/ *Liquid winterizer - canister l 10*		



Sale stabilizzato
Stabilized salt

CAMPO DI UTILIZZO
Sale stabilizzato per centraline elettrolisi
Si sente spesso dire che il sale da cucina, o da addolcitore, va ugualmente bene. Sbagliato! Il sale specifico per piscina è già addizionato di stabilizzante, indispensabile per mantenere "saldi" i legami del cloro prodotto, altrimenti molto sensibili alla "rottura" causata dai raggi uv, garantendo perciò l'effettiva disinfezione dell'acqua.

CONTEXT OF USE
Stabilized salt for electrolysis cells
It is often said that common salt or softeners work just as fine. That's wrong! The specific salt for pools contains the stabilizer, which is necessary to keep "strong" the bonds of the produced chlorine, otherwise very likely to break up due to UV rays. This is what actually guarantees water disinfection.

DESCRIZIONE
NaCl
Isocianuro Acido
Magnesio
Manganese

DESCRIPTION
NaCl
Acid isocyanurate
Magnesium
Manganese

Codice/*Code*	Descrizione/*Description*	*€/KG*	*€ per Package*
700100085	Sale stabilizzato granulometria fine kg.25 in sacchi/ *Fine-grained stabilized salt - bags kg.25*		



Sgrassante

Degreaser

CAMPO DI UTILIZZO

detergente per eliminare l'alone di grasso e sporcizia lungo i bordi, sulle pareti e nelle zone interne della piscina

CONTEXT OF USE

detergent to remove grease and dirt along the edges, on the walls and inside the pool

DESCRIZIONE

Applicare lo SGRASSANTE senza diluirlo, sopra una spugna e strofinare energicamente le parti da trattare. In caso di sporcizia persistente in corrispondenza del livello dell'acqua, è consigliabile far scendere il livello della stessa, per conseguire una maggior efficacia del prodotto.

DESCRIPTION

Apply undiluted DEGREASER on a sponge and rub vigorously over the parts to be treated. In case of persistent dirt at water level, it is advisable to bring down the level so that the product is more effective.

Codice/*Code*	Descrizione/*Description*	*Pack*	*Weight*	*Unit*	*Price(€/LT)*
700100032	Sgrassante alcalino lt 1 / *Sgrassante alcalino lt 1*	1	1 Kg	LT	
700100033	Sgrassante alcalino lt 10 / *Sgrassante alcalino lt 10*	1	10 Kg	LT	



Disincrostante

Descaler

CAMPO DI UTILIZZO

detergente per eliminare depositi di calcare lungo i bordi, sulle pareti e nelle zone interne della piscina

CONTEXT OF USE

detergent to remove scaling along the edges, on the walls and inside the pool

DESCRIZIONE

Prodotto disperdente e inibente per l'eliminazione e la prevenzione di incrostazioni; aiuta inoltre a prevenire l'ostruzione dei filtri e la corrosione delle parti metalliche del sistema di ricircolo e di filtrazione.

DESCRIPTION

Descaling and prevention product, also helps to prevent filter clogging and metal corrosion of the recirculation and filtration system.

Codice/*Code*	Descrizione/*Description*	*Pack*	*Weight*	*Unit*	*Price(€/LT)*
700100035	Disincrostante da 10 l/ *Descaler 10 lt*	1	10 Kg	LT	



Fotometro modello md-100 5in1
Photometer md-100 model 5in1

Codice/*Code*	Descrizione/*Description*
700100200	Fotometro md-100/*Photometer md-100*

CAMPO DI UTILIZZO
- Piscine pubbliche.

DESCRIZIONE
- CLORO LIBERO/TOTALE-PH-ACIDO CIANURICO-ALCALINITA'-DUREZZA
- Nuovo fotometro MD100 per piscine pubbliche, rapido, preciso e in formato tascabile.
- Resistente all'acqua (analogo IP 68, 1 ora a 0,1 m).
- Display funzione di calibrazione Scroll Memory, schermo illuminato, spegnimento automatico, funzione memoria, ora effettiva e data, idoneo alle misurazioni ed ai test.
- Non è necessario ripetere la taratura a zero prima di ogni analisi.
- Il valore zero viene memorizzato (One Time Zero - OTZ).
- Se necessario, è possibile realizzare una nuova taratura a zero in qualsiasi momento

CONTEXT OF USE
- *Public pools.*

DESCRIPTION
- *FREE/TOTAL CHLORINE-PH-CYANURIC ACID-ALCALINITY-HARDNESS*
- *New MD100 photometer for public pools. Quick, precise and designed in pocket size format.*
- *Water resistant (analogue IP 68, 1 hour at 0.1 m)*
- *Scroll Memory calibration display, illuminated screen, automatic shut-off, memory function, date & time, suitable for tests and measurements.*
- *It is not necessary to repeat the zero calibration before every analysis.*
- *The zero value is memorized (One Time Zero - OTZ).*
- *If required, it is possible to make a new zero calibration at any time.*

RICAMBI/ *SPARE PARTS*



Codice/*Code*	Descrizione/ *Description*
700100202	Kit cuvette/ *Cuvette kit*
700100205	Pastiglie dpd-1 conf.500/ *Tablets dpd-1 box 500*
700100206	Pastiglie dpd-3 conf.500/ *Tablets dpd-3 box 500*
700100208	Pastiglie dpd-4 conf.500/ *Tablets dpd-4 box 500*
700100207	Pastiglie phenol-red conf.500/ *Phenol-red tablets box 500 NR*
700100221	Pastiglie durezza conf.100/ *Tablets Hardness box 100 NR*
700100223	Pastiglie acido cianurico conf.100/ *Tablets Cyanuric acid 100 NR*
700100225	Pastiglie alcalinità conf.100/ *Tablets Alcalinity box 100 NR*



Test kit CL - pH
Test kit CL - pH

Codice/*Code*	Descrizione/*Description*
700100100	Test kit CL - pH/*Test kit CL -pH*

CAMPO DI UTILIZZO
- Piscine private.

DESCRIZIONE
- Phenolo
- Dpd-1 cloro libero
- Comparatore calorimetrico
- Foglio istruzioni

CONTEXT OF USE
- *Private pools.*

DESCRIPTION
- *Phenol*
- *Dpd-1 free chlorine*
- *Calorimetric dial gauge*
- *Instruction sheet*

RICAMBI/ *SPARE PARTS*



Codice/*Code*	Descrizione/ *Description*
700100102	Ricambi Test kit/ *Test kit parts*



Pool-tester CL-PH
Pool-tester CL-PH

Codice/*Code*	Descrizione/*Description*
700100103	Pool-tester cl-pH/*Pool-tester cl-pH*

CAMPO DI UTILIZZO
- Piscine private.

DESCRIZIONE
- Dpd-1 cloro libero (20 pastiglie)
- Phenol red ph (20 pastiglie)
- Comparatore calorimetrico
- Foglio istruzioni

CONTEXT OF USE
- *Private pools.*

DESCRIPTION
- *Dpd-1 free chlorine (20 tablets)*
- *Phenol red ph (20 tablets)*
- *Calorimetric dial gauge*
- *Instruction sheet*

RICAMBI/ *SPARE PARTS*



Codice/*Code*	Descrizione/ *Description*
700100111	Pastiglie dpd-1 conf.500/ *Tablets dpd-1 box 500*
700100113	Pastiglie phenol conf.500/ *Phenol tablets box 500*



AQUA
INDUSTRIAL GROUP



Indice/*Index*

Trousse per manutenzione
Maintenance kit 274

Aspiratori subacquei da fondo
Floor pool cleaners 275

Retini di superficie
Surface nets 278

Spazzole
Brushes 279

Termometri
Thermometers 279

Aste telescopiche
Telescopic booms 281

Tubi galleggianti
Floating hoses 281

TROUSSE



Kit di manutenzione per piscine private di piccole e medie dimensioni

Maintenance kit for private pools of small and medium size

CAMPO DI UTILIZZO

Kit di manutenzione per piscine private di piccole e medie dimensioni

CONTEXT OF USE

Maintenance kit for private pools of small and medium size

DESCRIZIONE

Pool tester per analisi ph-cloro
Aspiratore triangolare
Retino di superficie
Spazzola 450 mm per pareti e fondo
termometro

DESCRIPTION

Pool tester for PH-chlorine analysis
Triangular pool cleaner
Surface net
450 mm brush for walls and floor
thermometer

Codice/*Code*	Descrizione/*Description*	*Pack*	*Weight*	*Volume*	*Unit*	*Price(€)*
700700110	Kit di manutenzione / *Maintenance kit*	1	2.1 Kg	0.01 mc	NR	

FOR EVERY POOL LINING



Aspiratore Fairlocks con spazzola centrale e snodi

Fairlocks pool cleaner with central brush and junctions

CAMPO DI UTILIZZO

Aspiratore Fairlocks snodabile con ruote per facilitare lo scorrimento su ogni tipo di rivestimento.

CONTEXT OF USE

Hydraulic cleaners easy to use for pools up to 50 square meters with any type of pool floor and lining

DESCRIZIONE

Aspiratore con spazzola centrale e snodi per facilitare la asportazione dello sporco dagli angoli
Dimensioni 470x220 mm

DESCRIPTION

Pool cleaner with central brush and junctions for easy removal of soiling from corners
Dimensions 470x220 mm

Codice/*Code*	Descrizione/*Description*	*Pack*	*Weight*	*Volume*	*Unit*	*Price(€)*
700700010	Aspiratore mod. Fairlocks / *Pool cleaner mod. Fairlocks*	1	3.21 Kg	0.01 mc	NR	

RICAMBI/ *SPARE PARTS*

Codice/*Code*	Descrizione/*Description*	*Pack*	*Unit*	*Price(€)*
709700000	Pack Fairlocks kit guarnizioni/ *Fairlocks pack seals kit*	1	NR	
709700001	Pack Fairlocks kit viti manico / *Fairlocks pack handle screws kit*	1	NR	
709700002	Pack Fairlocks kit spazzola / *Fairlocks pack brush kit*	1	NR	
709700003	Pack Fairlocks kit ruota / *Fairlocks pack wheel kit*	1	NR	
709700004	Pack Fairlocks kit molla / *Fairlocks pack kit spring*	1	NR	
709700005	Pack Fairlocks adattatore asta / *Fairlocks pack boom adapter*	1	NR	
709700006	Pack Fairlocks adattatore tubo / *Fairlocks pack hose adapter*	1	NR	
709700007	Pack Fairlocks corpo aspiratore / *Fairlocks pack pool cleaner body*	1	NR	
709700008	Pack Fairlocks flap / *Fairlocks pack flap*	1	NR	
709700009	Pack Fairlocks attacco manico / *Fairlocks pack handle connection*	1	NR	

FOR EVERY POOL LINING



Aspiratore da fondo rettangolare con spazzola centrale

Rectangular floor pool cleaner with central brush

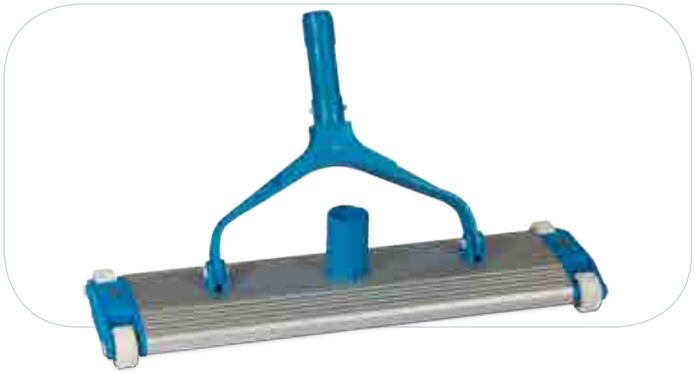

CAMPO DI UTILIZZO

Aspiratore rettangolare corpo in alluminio snodabile con ruote per facilitare lo scorrimento su ogni tipo di rivestimento

CONTEXT OF USE

Rectangular pool cleaner with aluminium wheeled articulated body for easy motion on any type of lining

DESCRIZIONE

Aspiratore con spazzola centrale
Dimensioni:
330 mm (cod.700700011)
450 mm (cod.700700018)

DESCRIPTION

Pool cleaner with central brush
Dimensions:
330 mm (code 700700011)
450 mm (code 700700018)

Codice/*Code*	Descrizione/*Description*	*Pack*	*Weight*	*Volume*	*Unit*	*Price(€)*
700700011	Aspiratore mod. rettangolare 330 mm / *Pool cleaner: 330 mm rectangular mod.*	1	1.5 Kg	0.05 mc	NR	
700700018	Aspiratore mod. rettangolare 450 mm / *Pool cleaner: 450 mm rectangular mod.*	1	1.5 Kg	0.05 mc	NR	

RICAMBI/ *SPARE PARTS*

Codice/*Code*	Descrizione/*Description*	*Pack*	*Unit*	*Price(€)*
709700040	Spazzola 330 mm per aspiratore cod. 700700011 / *330 mm brush for pool cleaner code 700700011*	1	NR	
709700041	Spazzola 450 mm per aspiratore cod. 700700018 / *450 mm brush for pool cleaner code 700700018*	1	NR	

FOR EVERY POOL LINING



Aspiratore da fondo triangolare con spazzole laterali

Triangular floor pool cleaner with side brushes



CAMPO DI UTILIZZO

Per piscine con ogni tipo di rivestimento

CONTEXT OF USE

For pools with any type of lining

DESCRIZIONE

Aspiratore triangolare corpo in pvc con spazzole laterali peso per zavorra per facilitare le operazioni
Dimensioni:
Lato 270 mm

DESCRIPTION

Triangular pool cleaner with pvc body and side brushes, ballast weight for easy operation
Dimensions:
Side: 270 mm

Codice/*Code*	Descrizione/*Description*	*Pack*	*Weight*	*Volume*	*Unit*	*Price(€)*
700700016	Aspiratore mod. triangolare / *Pool cleaner: triangular mod.*	1	1.4 Kg	0.01 mc	NR	
700700017	Aspiratore mod. triangolare trasparente / *Pool cleaner: clear triangular mod.*	1	1.4 Kg	0.01 mc	NR	

RICAMBI/ *SPARE PARTS*

Codice/*Code*	Descrizione/*Description*	*Pack*	*Unit*	*Price(€)*
709700031	Attacco per manico / *Handle connection*	1	NR	
709700032	Perno per attacco per manico / *Handle connection pin*	1	NR	

FOR ALL POOL TYPE



700700063

Retino di superficie in ABS

ABS surface net



700700058



700700064

CAMPO DI UTILIZZO

Per piscine private interrate o fuori terra.

DESCRIZIONE

Retino in abs con innesto a clip per asta

CONTEXT OF USE

For private above and inground pools.

DESCRIPTION

ABS net with boom snap-on connection

Codice/*Code*	Descrizione/*Description*	*Pack*	*Weight*	*Volume*	*Unit*	*Price(€)*
700700063	Retino in PVC standard / *Standard PVC net*	1	0.2 Kg	0.02 mc	NR	
700700064	Retino in PVC con rinforzo in acciaio/*PVC net with inox reinforce*	1	0.2 Kg	0.02 mc	NR	
700700058	Retino in PVC rinforzato/*PVC net reinforced*	1	0.2 Kg	0.02 mc	NR	

FOR ALL POOL TYPE



700700060

Retino di superficie a sacco in ABS

ABS surface bag net



700700065



700700067

CAMPO DI UTILIZZO

Per piscine private interrate o fuori terra

DESCRIZIONE

Retino in abs a sacco con innesto a clip per asta

CONTEXT OF USE

For private above and inground pools.

DESCRIPTION

ABS bag net with boom snap-on connection

Codice/*Code*	Descrizione/*Description*	*Pack*	*Weight*	*Volume*	*Unit*	*Price(€)*
700700065	Retino a sacco in PVC standard / *Standard PVC bag net*	1	0.2 Kg	0.02 mc	NR	
700700067	Retino a sacco con rinforzo in alluminio/*Bag net with alluminium reinforce*	1	0.2 Kg	0.02 mc	NR	
700700060	Retino a sacco in PVC rinforzato/*PVC bag net reinforced*	1	0.2 Kg	0.02 mc	NR	

FOR ALL POOL TYPE



Spazzola in abs

ABS brush

CAMPO DI UTILIZZO

Per piscine private interrate o fuori terra con ogni tipo di rivestimento per fondo e pareti

CONTEXT OF USE

For private above and inground pools with any type of floor/ wall lining

DESCRIZIONE

Spazzola in abs con manico a clip per asta
Dimensioni: 450 mm

DESCRIPTION

ABS brush with boom snap-on handle
Dimensions: 450 mm

Codice/*Code*	Descrizione/*Description*	*Pack*	*Weight*	*Volume*	*Unit*	*Price(€)*
700700080	Spazzola abs / *ABS brush*	1	0.3 Kg	0.1 mc	NR	
700700081	Spazzola abs con rinforzo in alluminio / *ABS brush with aluminium reinforcement*	1	0.3 Kg	0.1 mc	NR	

FOR ALL POOL TYPE



Spazzola in abs con setole acciaio inox 304

ABS brush with 304 stainless steel bristles

CAMPO DI UTILIZZO

Per piscine private interrate o fuori terra con ogni tipo di rivestimento per fondo e pareti par-ticolarmente indicata per la rimozione di alghe

CONTEXT OF USE

For private above and inground pools with any type of floor/ wall lining particularly suitable for the removal of algae

DESCRIZIONE

Spazzola in abs con setole acciaio inox 304 manico a clip per asta.
Dimensioni: 130 mm

DESCRIPTION

ABS brush with 304 stainless steel bristles and boom snap-on handle.

Codice/*Code*	Descrizione/*Description*	*Pack*	*Weight*	*Volume*	*Unit*	*Price(€)*
700700084	Spazzola abs con setole in acciaio inox / *ABS brush with stainless steel bristles*	1	0.3 Kg	0.1 mc	NR	

FOR ALL POOL TYPE



Spazzola in abs con manico

ABS brush with handle

CAMPO DI UTILIZZO

Per piscine private interrate o fuori terra con ogni tipo di rivestimento per pareti indicata per le operazioni di pulizia del rivestimento nelle zone di livello dell'acqua

CONTEXT OF USE

For private above and inground pools with any type of wall lining, suitable for cleaning of lining in water level areas

DESCRIZIONE

Spazzola in abs con manico

DESCRIPTION

ABS brush with handle

Codice/*Code*	Descrizione/*Description*	*Pack*	*Weight*	*Volume*	*Unit*	*Price(€)*
700700082	Spazzola abs per parete / *ABS brush for walls*	1	0.05 Kg	0.01 mc	NR	

TERMOMETRI

TERMOMETRI

Thermometers

Codice/*Code*	Descrizione/*Description*	*Pack*	*Weight*	*Volume*	*Unit*	*Price(€)*
700700100	Termometro galleggiante / *Floating thermometer*				NR	
700700101	Termometro tondo 19 cm / *Round thermometer 19 cm*				NR	

FOR ALL POOL TYPE

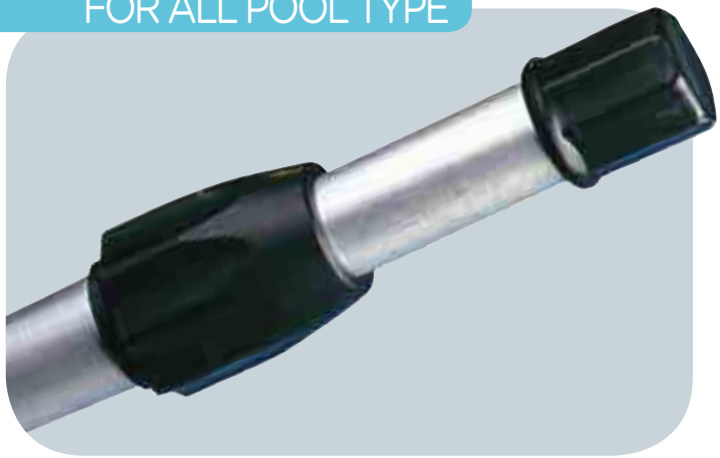

Asta telescopica in alluminio

Aluminium telescopic boom

CAMPO DI UTILIZZO

Per piscine interrate e fuori terra di varie misure per vasche di dimensioni diverse

DESCRIZIONE

Asta telescopica in alluminio con blocco di regolazione

CONTEXT OF USE

For above and inground pools of various sizes for different sized pools

DESCRIPTION

Aluminium telescopic boom with adjustment lock

Codice/*Code*	Descrizione/*Description*	*Pack*	*Unit*	*Price(€)*
700700020	Asta telescopica 1.8/3.6 mt. max. / *Telescopic boom - 1.8/3.6 m max.*	1	NR	
700700021	Asta telescopica 2.4/4.8 mt. max. / *Telescopic boom - 2.4/4.8 m max.*	1	NR	
700700022	Asta telescopica 3.8/7.5 mt. max. / *Telescopic boom - 3.8/7.5 m max.*	1	NR	

FOR ALL POOL TYPE



Tubo spiralato in plastica ø38 con terminali girevoli

ø38 plastic spiral hose with swivels

CAMPO DI UTILIZZO

Per piscine private interrate o fuori terra utilizzabile con ogni tipo di aspiratore a catalogo da inserire nello skimmer con piatto di aspirazione o nella bocchetta predisposta con attacco canna galeggiante

DESCRIZIONE

Tubo spiralato in plastica ø38 con terminali girevoli di varie lunghezze per piscine di dimensioni diverse

CONTEXT OF USE

For private above and inground pools, suitable for any type of pool cleaner in the catalogue, to be inserted in skimmer with suction plate or in nozzle with floating hose connection

DESCRIPTION

ø38 plastic spiral hose with swivels of various lengths for pools of different sizes

Codice/*Code*	Descrizione/*Description*	*Pack*	*Weight*	*Volume*	*Unit*	*Price(€)*
700700115	Tubo galleggiante mt 9 / *9 m floating hose*	1	3.35 Kg	0.04 mc	NR	
700700116	Tubo galleggiante mt 12 / *12 m floating hose*	1	4.52 Kg	0.06 mc	NR	
700700117	Tubo galleggiante mt 15 / *15 m floating hose*	1	5.60 Kg	0.06 mc	NR	



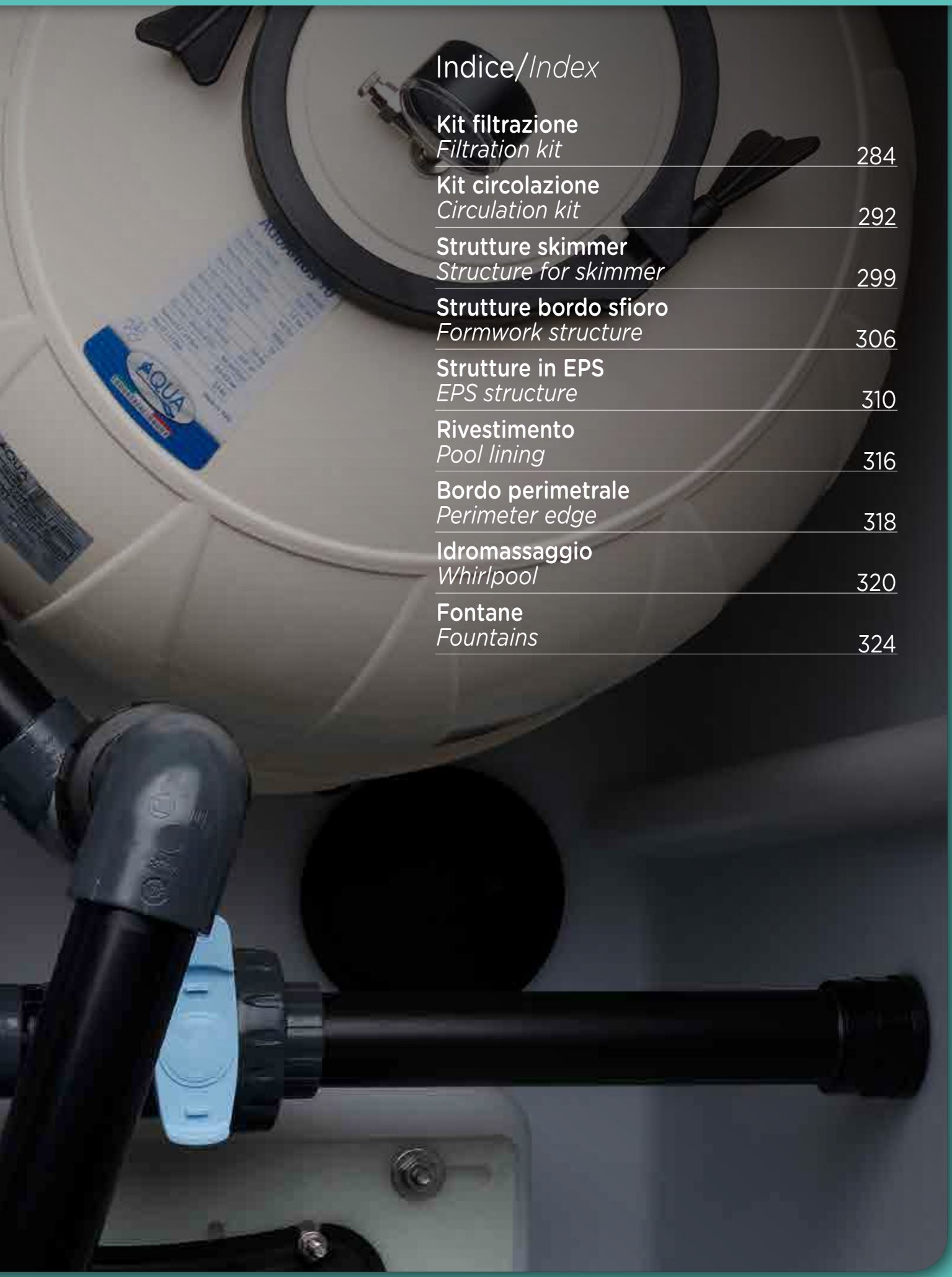

Indice/*Index*

Kit filtrazione
Filtration kit 284

Kit circolazione
Circulation kit 292

Strutture skimmer
Structure for skimmer 299

Strutture bordo sfioro
Formwork structure 306

Strutture in EPS
EPS structure 310

Rivestimento
Pool lining 316

Bordo perimetrale
Perimeter edge 318

Idromassaggio
Whirlpool 320

Fontane
Fountains 324

PRIVATE POOLS

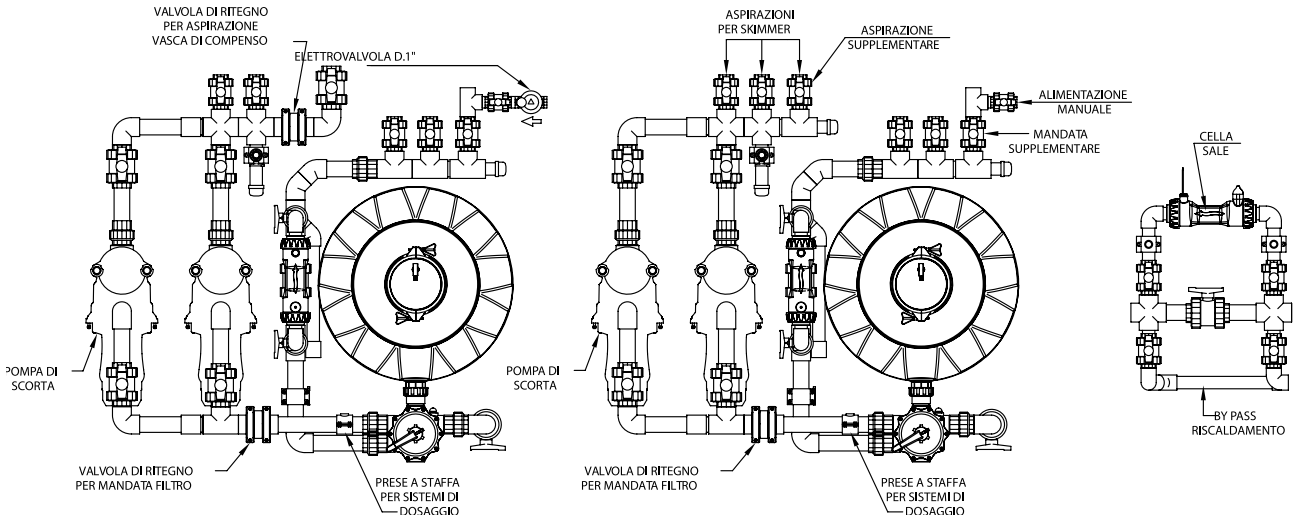

Impianti assemblati *Assembled plants*

CAMPO DI UTILIZZO

Piscine private con acqua a trattamento a cloro o acqua salata.

DESCRIZIONE

- Impianto assemblato permette di posizionare velocemente tutti i componenti assemblati in fabbrica con precisione e tranquillità.
- Impianti di filtrazione AQUA sono stati ingegnerizzati per offrire una flessibilità unica nel settore infatti partendo da un impianto base è possibile trasformarlo per ogni tipo di piscina sia con tecnologia a bordo sfioratore che skimmer, aumentare uscite in aspirazione o di mandata, by-pass primario e secondario, applicazioni come lo sterilizzatore Aqua Salt e sistemi di dosaggio automatici. Gli impianti sono previsti il sistema di svuotamento del impianto per facilitare la messa a riposo durante la stagione invernale.
- Tutti i modelli possono essere ospitati in pozzetti AQUA senza alcuna modifica una innovazione unica nel settore.
- Come negli impianti pubblici anche gli impianti per uso residenziale sono calcolati come previsto dalla normativa UNI 10637:2006 e corredati da schema di funzionamento di tutte le etichette di identificazione permetterà a qualsiasi manutentore di eseguire tutte le operazioni in completa sicurezza.

CARATTERISTICHE TECNICHE

- Batteria frontale con valvole a sei vie
- Pompe centrifughe dimensionate alla portata del filtro mono fase -trifase con pompe da 3 kw
- Collettori assemblati
- Manometri uscita filtro
- Raccordi e tubazioni

Documentazione a corredo:

- Disegno tecnico per assemblaggio in cantiere
- Disegno dimensionamento locale tecnico con forometrie per tubazioni
- Schema di funzionamento

CONTEXT OF USE

Private pools with chlorinated or salted water.

DESCRIPTION

- *The assembled system allows a quick positioning of all factory-assembled components with accuracy.*
- *The AQUA filtration systems have been engineered to offer a unique flexibility. A single base plant can be transformed in any kind of pool, from overflow edge to skimmer. It is possible to add suction or injection outlets, primary or secondary bypass or devices like the Aqua Salt sterilizer and automatic dosing systems. The plants are equipped with emptying systems to ease the winter stop.*
- *All the models can be hosted in AQUA bunkers without modifications: a revolutionary innovation within the sector.*
- *Like the public ones, private plants are built in compliance with regulation, and equipped with functioning scheme. The identification tags will allow any technician to safely carry out the maintenance operations.*

TECHNICAL FEATURES

- *Vertical battery with six-way valves*
- *Centrifugal pumps with a size suitable to the flow rate of the three-phase single filter with 3 kw pumps*
- *Assembled manifolds*
- *Filter outlet pressure gauges*
- *Fittings and pipes*

Documentation attached:

- *Technical design for site assembly*
- *Bunker size design with pipe holes*
- *Operating scheme*

Codice *Code*	Portata a velocità 50 mc/h *Flow rate at speed 50 mc/h*	Diametro interno in mm *Internal diameter (mm)*	Altezza filtro *Filter height*	Altezza letto filtrante *Filtering bed height*	Tipo di distr-buzione interna *Internal distri-bution type*	D Valvola a vie filtri *D Filter multi-way valve*	N° Pompa in kw *No. of Pump (kw)*	N° Aspi-razioni D.50 *No. suctions D.50*	N° Aspi-razioni D.63 *No. suctions D.63*	N° Aspi-razioni D.63 *No. suctions D.63*	N° Uscite per Bocchette D.50 *No. Nozzle outputs D.50*	N° Uscite per Bocchette D.63 *No. Nozzle outputs D.63*	*Price (€)*
KDM500	6	450	585	300	candelette/*plugs*	50ø	0.33M	2			1		
KDM501	10	530	735	400	candelette/*plugs*	50ø	0.50M	2			1		
KDM502	14	620	768	400	candelette/*plugs*	50ø	0.75M	2			2		
KDM503	22	790	955	450	candelette/*plugs*	63ø	1.5M	2			2		
KDM504	30	900	1050	600	candelette/*plugs*	63ø	2.2M	2			3		
KDT505	43	1050	1075	650	candelette/*plugs*	90ø	3T	1	2		1		
KDT506*	56	1200	1240	700	candelette/*plugs*	110ø	4.0T	1			1	2	

* Kdt506 versione solo bordo sfioratore
** Kdt506, overflow edge version only*

Kit aggiuntivi per impianti
Additional kits for plants

CAMPO DI UTILIZZO

Gli impianti di filtrazione sono stati progettati al fine di potere essere facilmente adattati ad ogni tipo di esigenza direttamente in fase di installazione.

CONTEXT OF USE

Our filtration plants have been designed to meet any requirement and to be easily adapted during installation.

DESCRIZIONE

Questi kit sono stati studiati per essere inseriti negli impianti già assemblati sia in fase di installazione che dopo che l'impianto è stato installato. Con l'utilizzo dei kit si potrà trasformare lo stesso impianto in versione con tecnologia ad skimmer oppure in quella con bordo sfioratore, aumentare aspirazioni o mandate e inserire sistemi di dosaggio o riscaldamento. Con le varie applicazioni proposte non è necessario variare il locale tecnico.

DESCRIPTION

These kits have been designed to be installed in the assembled plants both during and after the system installation. They will add a skimmer to your plant or turn it into an overflow edge pool, increase suctions or injections and insert dosing or heating systems. These applications will not affect the bunker.

Im-pianto codice *Plant code*	Kit bordo sfioro d.50 cod. KBSS50 *Overflow edge kit d.50 cod. KBSS50*	Kit bordo sfioro d.63 cod. KBSS63 *Overflow edge kit d.63 cod. KBSS63*	Kit bordo sfioro d.90 cod. KBSS90 *Overflow edge kit d.90 cod. KBSS90*	Kit by-pass d.50 cod. KBP50 *By-pass kit d.50 cod. KBP50*	Kit by-pass d.63 cod. KBP63 *By-pass kit d.63 cod. KBP63*	Kit by-pass d.90 cod. KBP90 *By-pass kit d.90 cod. KBP90*	Kit by-pass d.110 cod. KBP110 *By-pass kit d.110 cod. KBP110*	Kit riscaldamento d.50 cod. KRI50 *Heating kit d.50 cod. KRI50*	Kit riscaldamento d.63 cod. KRI63 *Heating kit d.63 cod. KRI63*	Kit sterilizzatore d.50 cod. KST50 *Sterilizer kit d.50 cod. KST50*	valvola d.63 cod100200715 *Valve d.63 cod100200715*	Kit uscita d-50 cod. KUS50 *Output kit d-50 cod. KUS50*	Kit uscita d.63-50 cod. KUS63 *Output kit d.63-50 cod. KUS63*	Kit uscita a gomito d.63-50 cod. KUS63G *Elbow output kit d.63-50 cod. KUS63G*	Kit aspirazione d.90-63 cod. KMA63 *Suction kit d.90-63 cod. KMA63*	Kit alimentazione manuale d.32-50 cod. KAL32M *Manual power supply kit d.32-50 cod. KAL32M*	Kit alimentazione automatica d.32-50 cod. KAL32A *Automatic power supply kit d.32-50 cod. KAL32A*
KDM500	●			●				●		●		●				●	●
KDM501	●			●				●		●		●				●	●
KDM502		●		●				●		●		●	●			●	●
KDM503		●			●			●		●			●			●	●
KDM504		●			●			●		●			●			●	●
KDT505			●			●			●	●			●		●	●	●
KDT506							●		●	●	●			●		●	●

● Disponibile/*Available*

PUBLIC POOLS

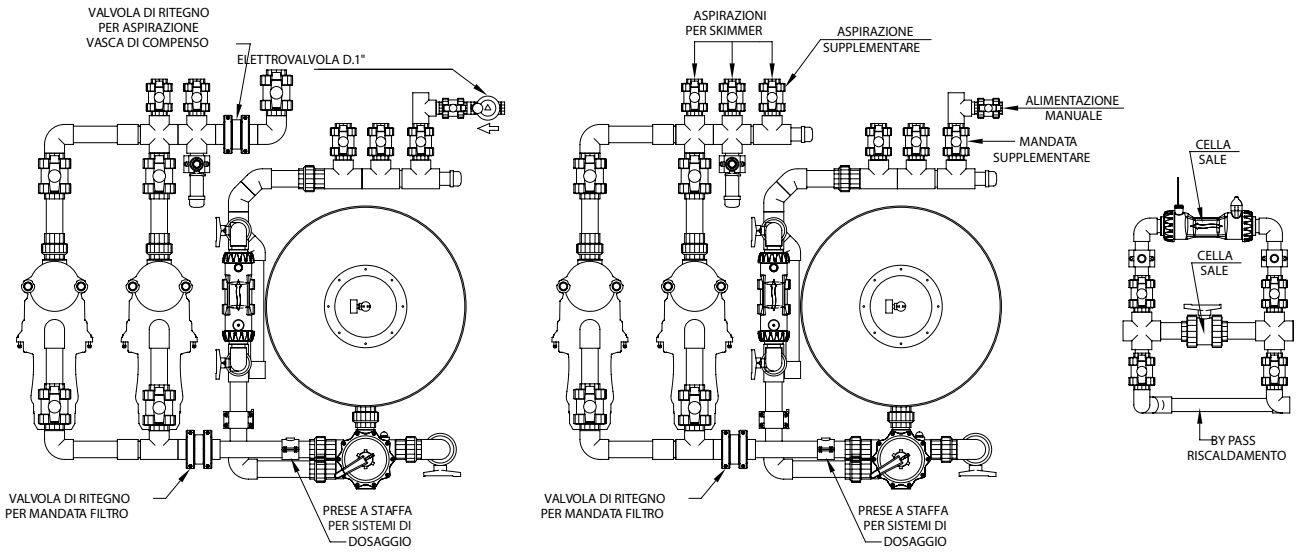

Impianti assemblati *Assembled plants*

CAMPO DI UTILIZZO

Piscine pubbliche

DESCRIZIONE

- Impianto assemblato permette di posizionare velocemente tutti i componenti assemblati in fabbrica con precisione e tranquillità, i documenti a corredo identificano la posizione di ogni pezzo di raccordo tra i vari collettori, sono inoltre compresi idonei staffeggi.
- Il disegno del dimensionamento del locale tecnico risulterà fondamentale per dare tutte le informazioni ai realizzatori di opere edili per identificare ed eseguire le forometrie necessarie per il passaggio delle tubazioni di circolazione.
- Lo schema di funzionamento corredato di tutte le etichette di identificazione permetterà a qualsiasi manutentore di eseguire tutte le operazioni in completa sicurezza.
- Tutti gli impianti fino al D. 920 dei filtri possono essere ospitati nei vani tecnici in vetroresina senza alcuna modifica.

CARATTERISTICHE TECNICHE

- Batteria frontale con valvole a sei vie
- Pompe centrifughe dimensionate alla portata del filtro trifase
- Collettori assemblati
- Manometri in entrata e uscita filtro
- Pompa di scorta trifase
- Raccordi e tubazioni
- Punti di lettura e iniezione prodotti chimici
- Punti di lettura e iniezione per sistema per abbattitore di cloro

Documentazione a corredo:

- Disegno tecnico per assemblaggio in cantiere
- Disegno dimensionamento locale tecnico con forometrie per tubazioni
- Schema di funzionamento

CONTEXT OF USE

Private pools

DESCRIPTION

- *With an assembled plant, you will be able to place quickly and precisely the factory parts. The documentation attached will show you the correct position of each manifold fitting. You will also find suitable brackets.*
- *The bunker design is fundamental to give the operators all information needed to build the holes for the circulation pipes.*
- *The functioning scheme, complete with all the identification tags, will allow any technician to safely carry out the maintenance operation.*
- *All plants with filters up to D. 920 can be hosted in the fibre glass technical compartments without modifications.*

TECHNICAL FEATURES

- *Vertical battery with six-way valves*
- *Centrifugal pumps calibrated on the flow rate of the three-phase filter*
- *Assembled manifolds*
- *Input/output filter manometers*
- *Spare three-phase pump*
- *Fittings and pipes*
- *Chemicals reading points and injection*
- *Chlorine blast reading and injection*

Documentation attached:

- *Technical design for site assembly*
- *Bunker size design with pipe holes*
- *Operating scheme*

Codice *Code*	Portata a velocità 40 mc/h *Flow rate at speed 40 mc/h*	Diametro interno in mm *Internal diameter (mm)*	Altezza filtro *Filter height*	Altezza letto filtrante *Filtering bed height*	Tipo di distr-buzione interna *Internal distribution type*	D Valvola a vie filtri *D Filter multi-way valve*	N° Pompa in kw *No. of Pump (kw)*	N° Aspirazio-ni D.50 *No. suctions D.50*	N° Uscite per Bocchette D.50 *No. Nozzle outputs D.50*	*Price (€)*
KBT400	10	650	1700	1000	candelette/*plugs*	50ø	0.75x2	2	2	
KBT401	17	800	1750	1000	candelette/*plugs*	63ø	1.1x2	2	2	
KBT402	25	950	1760	1000	candelette/*plugs*	63ø	1.5x2	2	3	

Kit aggiuntivi per impianti
Additional kits for plants

CAMPO DI UTILIZZO

Gli impianti di filtrazione sono stati progettati al fine di potere essere facilmente adattati ad ogni tipo di esigenza direttamente in fase di installazione.

CONTEXT OF USE

Our filtration plants have been designed to meet any requirement and to be easily adapted during installation.

DESCRIZIONE

Questi kit sono stati studiati per essere inseriti negli impianti già assemblati sia in fase di installazione che dopo che l'impianto è stato installato. Con l'utilizzo dei kit si potrà trasformare lo stesso impianto in versione con tecnologia ad skimmer oppure in quella con bordo sfioratore, aumentare aspirazioni o mandate e inserire sistemi di dosaggio o riscaldamento.

DESCRIPTION

These kits have been designed to be installed in the assembled plants both during and after the system installation. They will add a skimmer to your plant or turn it into an overflow edge pool, increase suctions or injections and insert dosing or heating systems.

Impianto codice *Plant code*	Kit bordo sfioro d.63 cod. KBS63 *Overflow edge kit d.63 cod. KBS63*	kit by-pass d .50 cod.kbp50 *By-pass kit d .50 cod.Kbp50*	Kit by-pass d.63 cod. KBP63 *By-pass kit d.63 cod. KBP63*	Kit riscaldamento d.50 cod. KRI50 *Heating kit d.50 cod. KRI50*	Kit sterilizzatore d.50 cod. KST50 *Sterilizer kit d.50 cod. KST50*	Kit uscita supplementare d.63 cod. KUS63 *Additional output kit d.63 cod. KUS63*	Kit uscita supplementare d.50 cod. KUS50 *Additional output kit d.50 cod. KUS50*	Kit alimentazione automatica d.32-50 cod. KAL32A *Automatic power supply kit d.32-50 cod. KAL32A*	kit alimentazione manuale d.32-50 cod.KAL32M *Manual power supply kit d.32-50 cod. KAL32M*	Collare porta sonda cod. ADPSTC *Collare porta sonda cod. ADPSTC*
KBT400	●	●		●	●	●	●	●	●	●
KBT401	●		●	●	●	●		●	●	●
KBT402	●		●	●	●	●		●	●	●

● Disponibile/*Available*

PUBLIC POOLS

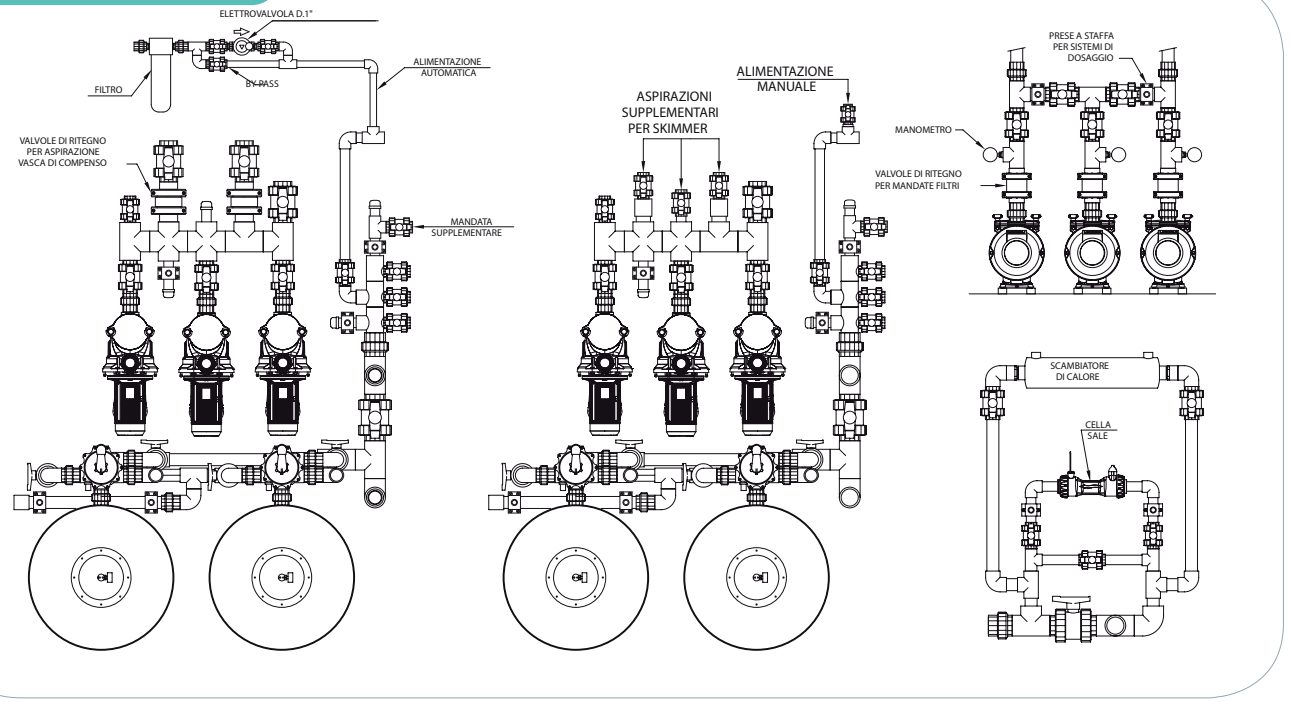

Impianti assemblati *Assembled plants*

CAMPO DI UTILIZZO

Piscine pubbliche

DESCRIZIONE

- Impianto assemblato permette di posizionare velocemente tutti i componenti assemblati in fabbrica con precisione e tranquillità, i documenti a corredo identificano la posizione di ogni pezzo di raccordo tra i vari collettori, sono inoltre compresi idonei staffeggi.
- Il disegno del dimensionamento del locale tecnico risulterà fondamentale per dare tutte le informazioni ai realizzatori di opere edili per identificare ed eseguire le forometrie necessarie per il passaggio delle tubazioni di circolazione.
- Lo schema di funzionamento corredato di tutte le etichette di identificazione permetterà a qualsiasi manutentore di eseguire tutte le operazioni in completa sicurezza.
- Tutti gli impianti fino al D. 920 dei filtri possono essere ospitati nei vani tecnici in vetroresina senza alcuna modifica.

CARATTERISTICHE TECNICHE

- Batteria frontale con valvole a sei vie
- Pompe centrifughe dimensionate alla portata del filtro trifase
- Collettori assemblati
- Manometri in entrata e uscita filtro
- Pompa di scorta trifase
- Raccordi e tubazioni
- Punti di lettura e iniezione prodotti chimici
- Punti di lettura e iniezione per sistema per abbattitore di cloro

Documentazione a corredo:

- Disegno tecnico per assemblaggio in cantiere
- Disegno dimensionamento locale tecnico con forometrie per tubazioni
- Schema di funzionamento

CONTEXT OF USE

Private pools

DESCRIPTION

- *With an assembled plant, you will be able to place quickly and precisely the factory parts. The documentation attached will show you the correct position of each manifold fitting. You will also find suitable brackets.*
- *The bunker design is fundamental to give the operators all information needed to build the holes for the circulation pipes.*
- *The functioning scheme, complete with all the identification tags, will allow any technician to safely carry out the maintenance operation.*
- *All plants with filters up to D. 920 can be hosted in the fibre glass technical compartments without modifications.*

TECHNICAL FEATURES

- *Vertical battery with six-way valves*
- *Centrifugal pumps calibrated on the flow rate of the three-phase filter*
- *Assembled manifolds*
- *Input/output filter manometers*
- *Spare three-phase pump*
- *Fittings and pipes*
- *Chemicals reading points and injection*
- *Chlorine blast reading and injection*

Documentation attached:

- *Technical design for site assembly*
- *Bunker size design with pipe holes*
- *Operating scheme*

Codice *Code*	Portata a velocità 35 mc/h *Flow rate at speed 35 mc/h*	Diametro interno in mm *Internal diameter (mm)*	Altezza filtro *Filter height*	Altezza letto filtrante *Filtering bed height*	Tipo di distribuzione interna *Internal distribution type*	D Valvola a vie filtri *D Filter multi-way valve*	N° Pompa in kw *No. of Pump (kw)*	N° Aspirazioni D.50 *No. suctions D.50*	N° Aspirazioni D.63 *No. suctions D.63*	N° Aspirazioni D.75 *No. suctions D.75*	N° Uscite per Bocchette D.50 *No. Nozzle outputs D.50*	*Price (€)*
KAT3514	18	650	1700	1000	candelette/*plugs*	50ø	0.50x3	1	1	-	3	
KAT3515	30	800	1750	1000	candelette/*plugs*	63ø	1.1x3	1	-	1	4	
KAT3516	44	950	1760	1000	candelette/*plugs*	63ø	1.1x3	1	-	-	5	

Kit aggiuntivi per impianti
Additional kits for plants

CAMPO DI UTILIZZO

Gli impianti di filtrazione sono stati progettati al fine di potere essere facilmente adattati ad ogni tipo di esigenza direttamente in fase di installazione.

CONTEXT OF USE

Our filtration plants have been designed to meet any requirement and to be easily adapted during installation.

DESCRIZIONE

Questi kit sono stati studiati per essere inseriti negli impianti già assemblati sia in fase di installazione che dopo che l'impianto è stato installato. Con l'utilizzo dei kit si potrà trasformare lo stesso impianto in versione con tecnologia ad skimmer oppure in quella con bordo sfioratore, aumentare aspirazioni o mandate e inserire sistemi di dosaggio o riscaldamento. Con le varie applicazioni proposte non è necessario variare il locale tecnico.

DESCRIPTION

These kits have been designed to be installed in the assembled plants both during and after the system installation. They will add a skimmer to your plant or turn it into an overflow edge pool, increase suctions or injections and insert dosing or heating systems. These applications will not affect the bunker.

Impianto codice *Plant code*	Kit bordo sfioro d.63 cod. AKBSS63 *Overflow edge kit d.63 cod. AKBSS63*	Kit bordo sfioro d.75 cod. AKBSS75 *Overflow edge kit d.75 cod. AKBSS75*	Kit by-pass d.63 cod. AKBP63 *By-pass kit d.63 cod. AKBP63*	Kit riscaldamento d.63 cod. AKRI63 *Heating kit d.63 cod. AKRI63*	Kit sterilizzatore d.50 cod. KST50 *Sterilizer kit d.50 cod. KST50*	valvola d.50 cod.100200714 *Valve d.50 cod.100200714*	Kit aspirazione d.63-50 cod. AKAS63 *Suction kit d.63-50 cod. AKAS63*	Kit aspirazione d.75-50 cod. AKAS75 *Suction kit d.75-50 cod. AKAS75*	kit mandata d.50 cod.kus50 *Injection kit d.50 cod.kus50*	Kit alimentazione automatica d.32-50 cod. AKAL32A *Automatic power supply kit d.32-50 cod. AKAL32A*
KAT3514	●		●	●	●		●		●	●
KAT3515		●	●	●	●	●		●	●	●
KAT3516		●	●	●	●	●		●	●	●

● Disponibile/*Available*

PLANTS

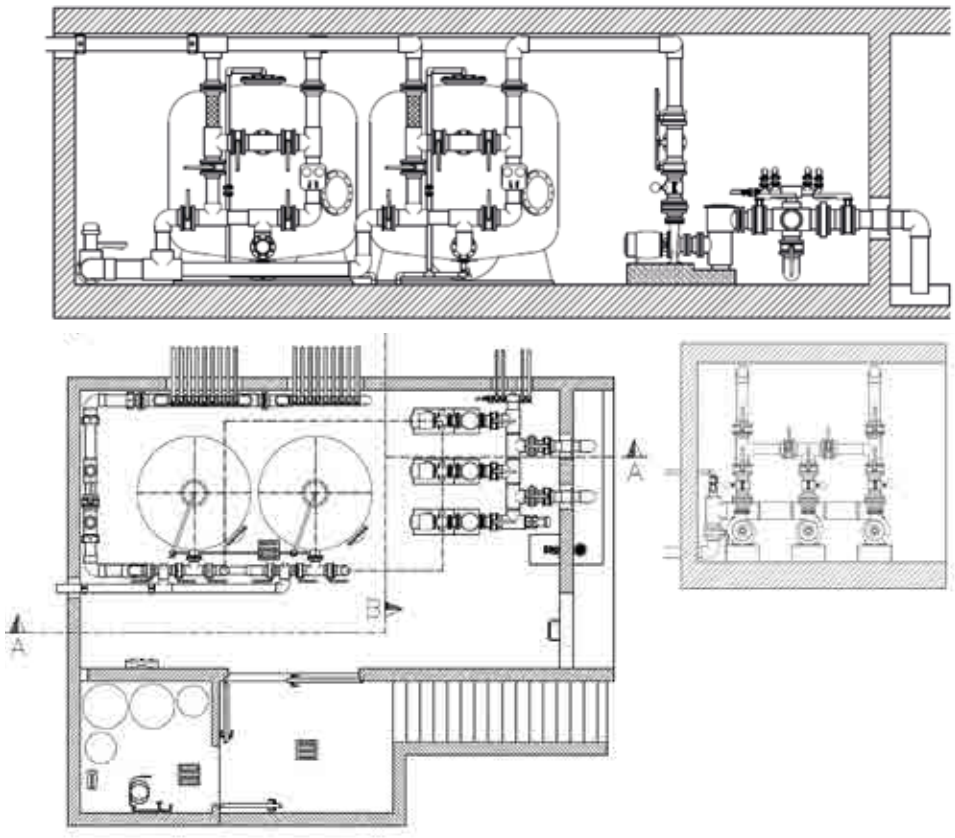

Impianti assemblati di grandi dimensioni *Large assembled plants*

CAMPO DI UTILIZZO

- Impianti modulari assemblati per piscine di grandi dimensioni per acqua clorata

CONTEXT OF USE

- *Modular assembled plants for big-size pools for chlorinated water*

DESCRIZIONE

Impianto assemblato permette di posizionare velocemente tutti i componenti assemblati in fabbrica con precisione e tranquillità, i documenti a corredo identificano la posizione di ogni pezzo di raccordo tra i vari collettori, sono inoltre compresi idonei staffeggi. Il disegno del dimensionamento del locale tecnico risulterà fondamentale per dare tutte le informazioni ai realizzatori di opere edili per identificare ed eseguire le forometrie necessarie per il passaggio delle tubazioni di circolazione. Lo schema di funzionamento corredato di tutte le etichette di identificazione permetterà a qualsiasi manutentore di eseguire tutte.

DESCRIPTION

The assembled plant allows you to quickly and precisely place the factory pieces; the documentation attached helps identifying the right way to fit the manifolds, and you will be provided handy brackets. The bunker design is fundamental to give the operators all information needed to build the holes for the circulation pipes. The functioning scheme, complete with all the identification tags, will allow any technician to safely carry out the maintenance operation.

CARATTERISTICHE TECNICHE

- Batteria frontale con valvole a farfalla o valvole a sfera
- Pompe centrifughe dimensionate alla portata del filtro trifase
- Collettori assemblati
- Pannello manometri in entrata e uscita filtro
- Pompa di scorta trifase
- Raccordi e tubazioni
- Punti di lettura e iniezione prodotti chimici
- Punti di lettura e iniezione per sistema per abbattitore di cloro
- Documentazione a corredo;
- Disegno tecnico per assemblaggio in cantiere
- Disegno dimensionamento locale tecnico con forometrie per tubazioni
- Schema di funzionamento

TECHNICAL FEATURES

- *Vertical battery with butterfly or ball valves*
- *Centrifugal pumps calibrated on the flow rate of the three-phase filter*
- *Assembled manifolds*
- *Panel of the input/output manometers*
- *Spare three-phase pump*
- *Fittings and pipes*
- *Chemicals reading points and injection*
- *Chlorine blast reading and injection*
- *Attached documentation;*
- *Technical design for site assembly*
- *Bunker size design with pipe holes*
- *Operating scheme*

Codice *Code*	Portata a velocità 35 mc/h *Flow rate at speed 35 cu. m/h*	Diametro interno in mm *Internal diameter (mm)*	Altezza filtro *Filter height*	Altazza letto filtrante *Filtering bed height*	Tipo di distribuzione interna *Internal distribution type*	D Batteri filtri *D filters*	N° Pompa in kw *No. of Pump (kw)*	N° Aspirazioni vasca di compenso *No. Compensation tank suction*	N° presa di fondo *No. of main drains*	N° Aspirafango *No. Mud suction*	N° Uscite per Bocchette *No. Nozzle outputs*	By-pass *By-pass*	Listino (€) *Price List (€)*
KAT3500	135,2	1100 x 4	1950	1000	piastre/*plates*	90	5x2.2	4x110ø	2x110ø	4x50ø	8x63ø	2x90ø	
KAT3501	172,4	1250 x 4	2000	1000	piastre/*plates*	110	5 x 3.0	4x125ø	2x125ø	4x50ø	10x63ø	2x110ø	
KAT3502	214,4	1400 x 4	2050	1000	piastre/*plates*	110	5 x 4.0	4x140ø	2x125ø	4x50ø	14x63ø	2x110ø	
KAT3503	280	1600 X 4	2350	1000	piastre/*plates*	140	5 x 5.5	4x160ø	2x125ø	4x50ø	20x63ø	2x140ø	
KAT3504	354,4	1800 X 4	2450	1000	piastre/*plates*	140	5 x 5.5	4x160ø	2x125ø	4x50ø	24x63ø	2x140ø	
KAT3505	443,2	2000 X 4	2450	1000	piastre/*plates*	160	5 x 5.5	4x200ø	2x160ø	8x50ø	32x63ø	2x160ø	
KAT3506	532	2200 X 4	2500	1000	piastre/*plates*	160	5 x7.5	4x200ø	2x160ø	8x50ø	36x63ø	2x160ø	
KAT3507	67,6	1100 x 2	1950	1000	piastre/*plates*	90	3x2.2	2x110ø	1x110ø	2x50ø	4x63ø	90ø	
KAT3508	86,2	1250 x 2	2000	1000	piastre/*plates*	110	3 x 3.0	2x125ø	1x125ø	2x50ø	5x63ø	110ø	
KAT3509	107,2	1400 x 2	2050	1000	piastre/*plates*	110	3 x 4.0	2x140ø	1x125ø	2x50ø	7x63ø	110ø	
KAT3510	140	1600 X 2	2350	1000	piastre/*plates*	140	3 x 5.5	2x160ø	1x125ø	2x50ø	10x63ø	140ø	
KAT3511	177,2	1800 X 2	2450	1000	piastre/*plates*	140	3 x 5.5	2x160ø	1x125ø	2x50ø	12x63ø	140ø	
KAT3512	221,6	2000 X 2	2450	1000	piastre/*plates*	160	3 x 5.5	2x200ø	1x160ø	4x50ø	16x63ø	160ø	
KAT3513	266	2200 X 2	2500	1000	piastre/*plates*	160	3 x7.5	2x200ø	1x160ø	4x50ø	18x63ø	160ø	

SKIMMER



Kit circolazione skimmer per strutture pannelli-PVC
Skimmer circulation kit for PVC-panels structures

CAMPO DI UTILIZZO
Kit per la circolazione con Tecnologia a Skimmer con strutture in Pannelli con rivestimento in PVC.

DESCRIZIONE
Skimmer
Bocchette a parete
Prese di fondo
Kit di collegamento
Tubazioni e raccordi
Materiali di consumo
Regolatore di livello

CONTEXT OF USE
Circulation kit using Skimmer technology with panel structures with PVC lining.

DESCRIPTION
Skimmer
Side wall nozzles
Main drains
Connection kit
Pipes and fittings
Consumables
Level adjuster

Codice *Code*	n° Skimmer *No. of skimmers*	Aqua flex rotoli 25 mt *Aqua flex rolls 25 mt*	Regolatore di livello *Level adjuster*	n° bocchette *No. of nozzles*	n° Prese di fondo *No. of main drains*	Raccordi accessori *Auxiliary fittings*	Colla e detergente *Glue and detergent*	*Price (€)*
Skimmer sfioratore/ *Overflow skimmer*								
KACSP100	1	3	1	2	1	si	si	
KACSP101	2	4	1	2	1	si	si	
KACSP102	2	4	1	3	1	si	si	
KACSP103	3	4	1	3	1	si	si	
KACSP104	3	5	1	4	1	si	si	
KACSP105	4	5	1	4	1	si	si	
KACSP106	4	5	1	5	1	si	si	
KACSP107	5	6	1	5	1	si	si	
KACSP108	5	7	1	8	1	si	si	
Skimmer angolare/ *Corner skimmer*								
KACSP200	2	3	1	2	1	si	si	
KACSP201	2	4	1	3	1	si	si	
KACSP202	4	4	1	4	1	si	si	
KACSP203	4	5	1	5	1	si	si	
KACSP204	5	6	1	5	1	si	si	
KACSP205	6	6	1	6	1	si	si	
KACSP206	6	7	1	8	1	si	si	
Skimmer classic/ *Classic skimmer*								
KACSP300	1	3	-	2	1	si	si	
KACSP301	2	4	-	2	1	si	si	
KACSP302	2	4	-	3	1	si	si	
KACSP303	3	4	-	3	1	si	si	
KACSP304	3	5	-	4	1	si	si	
KACSP305	4	5	-	4	1	si	si	
KACSP306	4	5	-	5	1	si	si	
KACSP307	5	6	-	5	1	si	si	
KACSP308	5	7	-	8	1	si	si	

Codice/*Code*	Descrizione/*Description*	*Price (€)*
KPFR100	Kit presa di fondo da collegare in by-pass *Main drain kit for by-pass connection*	

SKIMMER



Kit circolazione skimmer per strutture cemento-PVC
Skimmer circulation kit for PVC-concrete structures

CAMPO DI UTILIZZO
Kit per la circolazione con Tecnologia a Skimmer con strutture in cemento con rivestimento in PVC.

CONTEXT OF USE
Circulation kit using Skimmer technology with concrete structures with PVC lining.

DESCRIZIONE
Skimmer
Bocchette a parete
Passanti a muro
Prese di fondo
Kit di collegamento
Tubazioni e raccordi
Materiali di consumo
Regolatore di livello

DESCRIPTION
Skimmer
Side wall nozzles
Wall-through pipes
Main drains
Connection kit
Pipes and fittings
Consumables
Level adjuster

Codice *Code*	n° Skimmer *No. of skimmers*	Aqua flex rotoli 25 mt *Aqua flex rolls 25 mt*	Regolatore di livello *Level adjuster*	n° bocchette *No. of nozzles*	Passante a muro *Wall-through pipe*	n° Prese di fondo *No. of main drains*	Raccordi accessori *Auxiliary fittings*	Colla e detergente *Glue and detergent*	*Price (€)*
Skimmer sfioratore/ *Overflow skimmer*									
KACSP109	1	3	1	2	2	1	si	si	
KACSP110	2	4	1	2	2	1	si	si	
KACSP111	2	4	1	3	3	1	si	si	
KACSP112	3	4	1	3	3	1	si	si	
KACSP113	3	5	1	4	4	1	si	si	
KACSP114	4	5	1	4	4	1	si	si	
KACSP115	4	5	1	5	5	1	si	si	
KACSP116	5	6	1	5	5	1	si	si	
KACSP117	5	7	1	8	8	1	si	si	
Skimmer angolare/ *Corner skimmer*									
KACSP207	2	3	1	2	2	1	si	si	
KACSP208	2	4	1	3	3	1	si	si	
KACSP209	4	4	1	4	4	1	si	si	
KACSP210	4	5	1	5	5	1	si	si	
KACSP211	5	6	1	5	5	1	si	si	
KACSP212	6	6	1	6	6	1	si	si	
KACSP213	6	7	1	8	8	1	si	si	
Skimmer classic/ *Classic skimmer*									
KACSP309	1	3		2	2	1	si	si	
KACSP310	2	4		2	2	1	si	si	
KACSP311	2	4		3	3	1	si	si	
KACSP312	3	4		3	3	1	si	si	
KACSP313	3	5		4	4	1	si	si	
KACSP314	4	5		4	4	1	si	si	
KACSP315	4	5		5	5	1	si	si	
KACSP316	5	6		5	5	1	si	si	
KACSP317	5	7		8	8	1	si	si	

Codice/*Code*	Descrizione/*Description*	*Price (€)*
KPFR100	Kit presa di fondo da collegare in by-pass *Main drain kit for by-pass connection*	

SKIMMER



Kit circolazione skimmer per strutture cemento-piastrelle
Skimmer circulation kit for tiles-concrete structures

CAMPO DI UTILIZZO

Kit per la circolazione con Tecnologia a Skimmer con strutture in cemento con rivestimento in Piastrelle.

CONTEXT OF USE

Circulation kit using Skimmer technology with concrete structures with Tiles.

DESCRIZIONE

Skimmer
Bocchette a parete
Passanti a muro
Prese di fondo
Kit di collegamento
Tubazioni e raccordi
Materiali di consumo
Regolatore di livello

DESCRIPTION

Skimmer
Side wall nozzles
Wall-through pipes
Main drains
Connection kit
Pipes and fittings
Consumables
Level adjuster

Codice *Code*	n° Skimmer *No. of skimmers*	Aqua flex rotoli 25 mt *Aqua flex rolls 25 mt*	Regolatore di livello *Level adjuster*	n° bocchette *No. of nozzles*	Passante a muro *Wall-through pipe*	n° Prese di fondo *No. of main drains*	Raccordi accessori *Auxiliary fittings*	Colla e detergente *Glue and detergent*	*Price (€)*
Skimmer sfioratore/ *Overflow skimmer*									
KACSP118	1	3	1	2	2	1	si	si	
KACSP119	2	4	1	2	2	1	si	si	
KACSP120	2	4	1	3	3	1	si	si	
KACSP121	3	4	1	3	3	1	si	si	
KACSP122	3	5	1	4	4	1	si	si	
KACSP123	4	5	1	4	4	1	si	si	
KACSP124	4	5	1	5	5	1	si	si	
KACSP125	5	6	1	5	5	1	si	si	
KACSP126	5	7	1	8	8	1	si	si	
Skimmer angolare/ *Corner skimmer*									
KACSP214	2	3	1	2	2	1	si	si	
KACSP215	2	4	1	3	3	1	si	si	
KACSP216	4	4	1	4	4	1	si	si	
KACSP217	4	5	1	5	5	1	si	si	
KACSP218	5	6	1	5	5	1	si	si	
KACSP219	6	6	1	6	6	1	si	si	
KACSP220	6	7	1	8	8	1	si	si	
Skimmer classic/ *Classic skimmer*									
KACSP318	1	3		2	2	1	si	si	
KACSP319	2	4		2	2	1	si	si	
KACSP320	2	4		3	3	1	si	si	
KACSP321	3	4		3	3	1	si	si	
KACSP322	3	5		4	4	1	si	si	
KACSP323	4	5		4	4	1	si	si	
KACSP324	4	5		5	5	1	si	si	
KACSP325	5	6		5	5	1	si	si	
KACSP326	5	7		8	8	1	si	si	

Codice/*Code*	Descrizione/*Description*	*Price (€)*
KPFR101	Kit presa di fondo da collegare in by-pass *Main drain kit for by-pass connection*	

OVERFLOW EDGE



Kit circolazione skimmer per strutture pannelli-PVC
Skimmer circulation kit for PVC-panels structures

CAMPO DI UTILIZZO

Kit per la circolazione con Tecnologia a bordo sfioratore con strutture in pannelli con rivestimento in PVC.

CONTEXT OF USE

Circulation kit using overflow edge technology with panel structures with PVC lining

DESCRIZIONE

Bocchette a pavimento
Prese di fondo
Aspirafango
Kit di collegamento
Tubazioni e raccordi
Materiali di consumo
Tubazioni e raccordi per collettore di sfioro

DESCRIPTION

Floor nozzles
Main drains
Mud suction nozzle
Connection kit
Pipes and fittings
Consumables
Pipes and fittings for overflow manifolds

Codice *Code*	n° collettori d.125 *no. of manifolds d.125*	Aqua flex rotoli 25 mt *Aqua flex rolls 25 mt*	Tubo PVC d 125 *PVC pipe d. 125*	Aspirafango *Mud suction nozzle*	n° bocchette *No. of nozzles*	n° Prese di fondo *No. of main drains*	Raccordi accessori *Auxiliary fittings*	Colla e detergente *Glue and detergent*	*Price (€)*
KACBL100	2	3	18	1	2	1	si	si	
KACBL101	2	3	18	1	3	1	si	si	
KACBL102	2	4	24	1	4	1	si	si	
KACBL103	3	4	24	1	5	1	si	si	
KACBL104	4	5	30	1	5	1	si	si	
KACBL105	4	6	30	2	8	1	si	si	
KACBL106	4	6	36	2	10	1	si	si	

Codice/*Code*	Descrizione/*Description*	*Price (€)*
KPFR100	Kit presa di fondo da collegare in by-pass *Main drain kit for by-pass connection*	

OVERFLOW EDGE



Kit circolazione bordo sfioratore per strutture cemento-PVC
Overflow edge circulation kit for concrete-PVC structures

CAMPO DI UTILIZZO
Kit per la circolazione con Tecnologia a bordo sfioratore con strutture in cemento con rivestimento in PVC.

CONTEXT OF USE
Circulation kit using overflow edge technology with concrete structures with PVC lining

DESCRIZIONE
Bocchette a pavimento
Prese di fondo
Aspirafango
Kit di collegamento
Tubazioni e raccordi
Materiali di consumo
Tubazioni e raccordi per collettore di sfioro
* Sono esclusi accessori per vasca di compenso

DESCRIPTION
Floor nozzles
Main drains
Mud suction nozzle
Connection kit
Pipes and fittings
Consumables
Pipes and fittings for overflow manifolds
* *Accessories for compensation tank are excluded*

Codice *Code*	n° collettori d.125 *no. of manifolds d.125*	Aqua flex rotoli 25 mt *Aqua flex rolls 25 mt*	Tubo PVC d 125 *PVC pipe d. 125*	Aspirafango *Mud suction nozzle*	Passante a muro *Wall-through pipe*	n° bocchette *No. of nozzles*	n° Prese di fondo *No. of main drains*	Raccordi accessori *Auxiliary fittings*	Colla e detergente *Glue and detergent*	*Price (€)*
KCCBL100	2	3	18	1	1	2	1	si	si	
KCCBL101	2	3	18	1	1	3	1	si	si	
KCCBL102	2	4	24	1	1	4	1	si	si	
KCCBL103	3	4	24	1	1	5	1	si	si	
KCCBL104	4	5	30	1	1	5	1	si	si	
KCCBL105	4	6	30	2	2	8	1	si	si	
KCCBL106	4	6	36	2	2	10	1	si	si	

Codice/*Code*	Descrizione/*Description*	*Price (€)*
KPFR100	Kit presa di fondo da collegare in by-pass *Main drain kit for by-pass connection*	

OVERFLOW EDGE



Kit circolazione bordo sfioratore per strutture cemento-piastrelle
Overflow edge circulation kit for concrete-tiles structures

CAMPO DI UTILIZZO
Kit per la circolazione con Tecnologia a bordo sfioratore con strutture in cemento con rivestimento in Piastrelle.

CONTEXT OF USE
Circulation kit using overflow edge technology with concrete structures with Tiles.

DESCRIZIONE
Bocchette a pavimento
Prese di fondo
Aspirafango
Passante a muro
Kit di collegamento
Tubazioni e raccordi
Materiali di consumo
Tubazioni e raccordi per collettore di sfioro
*Sono esclusi accessori per vasca di compenso

DESCRIPTION
Floor nozzles
Main drains
Mud suction nozzle
Wall-through pipe
Connection kit
Pipes and fittings
Consumables
Pipes and fittings for overflow manifolds
**Accessories for compensation tank are excluded*

Codice *Code*	n° collettori d.125 *no. of manifolds d.125*	Aqua flex rotoli 25 mt *Aqua flex rolls 25 mt*	Tubo PVC d 125 *PVC pipe d. 125*	Aspirafango *Mud suction nozzle*	Passante a muro *Wall-through pipe*	n° bocchette *No. of nozzles*	n° Prese di fondo *No. of main drains*	Raccordi accessori *Auxiliary fittings*	Colla e detergente *Glue and detergent*	*Price (€)*
KACBP100	2	3	18	1	1	2	1	si	si	
KACBP101	2	3	18	1	1	3	1	si	si	
KACBP102	2	4	24	1	1	4	1	si	si	
KACBP103	3	4	24	1	1	5	1	si	si	
KACBP104	4	5	30	1	1	5	1	si	si	
KACBP105	4	6	30	2	2	8	1	si	si	
KACBP106	4	6	36	2	2	10	1	si	si	

Codice/*Code*	Descrizione/*Description*	*Price (€)*
KPFR101	Kit presa di fondo da collegare in by-pass *Main drain kit for by-pass connection*	

PERIMETER GRID

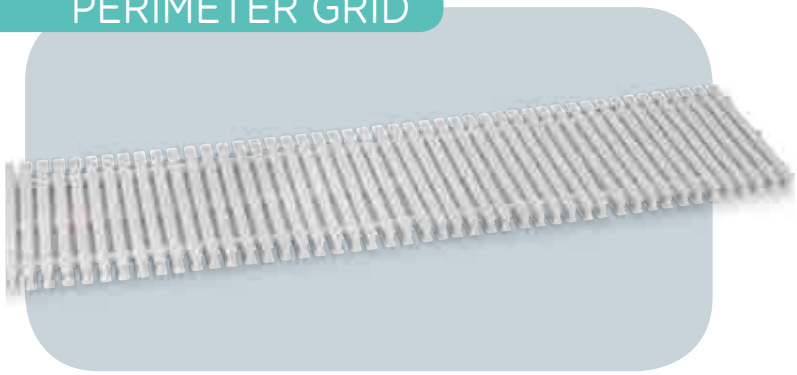

CAMPO DI UTILIZZO

Griglia perimetrale per piscine con tecnologia bordo sfioratore utilizzabile anche con canale sfioratore prefabbricato in magnelis

CONTEXT OF USE

Perimeter grid for pools with overflow edge technology, can also be used with prefabricated magnelis overflow channel

DESCRIZIONE

Griglia universale in polipropilene stabilizzato UV simmetrica per versione rettilinea curvilinea e per utilizzo su entrambi i lati.

DESCRIPTION

Universal grid in polypropylene with UV-resistant treatment, symmetrical for straight and curved versions for use on both sides.

CARATTERISTICHE TECNICHE

Griglia universale larghezza 24.7 a moduli da 24,75 cm Raggio minimo di curvatura 1 mt. con interspazi da 8 mm.
Spessore 25mm.

TECHNICAL FEATURES

Universal grid width 24.7, 24.75 cm modules, minimum curvature radius 1 m, 8 mm spacing.
Thickness 25mm.

Codice *Code*	Dimensione (m) *Dimension (m)*	Perimetro in mt. *Perimeter in m.*	Angoli 90° *90° angles*	Angoli 270° *270° angles*	Listino (€) *Price List (€)*
RETTANGOLARE/*RECTANGULAR*					
KEBV100	4.00x8.00	25	4		
KEBV101	4.00x8.00+R1.5	27	4	2	
KEBV102	4.00x8.00+RET 1.6x2.4	28	6	2	
KEBV103	5.00x10.00	31	4		
KEBV104	5.00x10.00+R1.5	33	4	2	
KEBV105	5.00x10.00+RET 1.6x2.4	34	6	2	
KEBV106	6.00x12.00	37	4		
KEBV107	6.00x12.00+R1.5	39	4	2	
KEBV108	6.00x12.00+RET 1.6x2.4	40	6	2	
KEBV109	7.00x14.00	43	4		
ORIONE					
KEBV110	4.00x8.00	23	2		
KEBV111	5.00x10.00	29	2		
KEBV112	6.00x12.00	34	2		
SIRIO					
KEBV113	4.00x8.00	21			
KEBV114	5.00x10.00	26			
KEBV115	6.00x12.00	31			
ANDROMEDA					
KEBV116	4.00x8.00	22			
KEBV117	5.00x10.00	27			
KEBV118	6.00x12.00	33			
400400012	GRIGLIA UNIVERSALE/ *UNIVERSAL GRID*				
400400036	ANGOLARE PER GRIGLIA 90°/*90° CORNER FOR GRID*				

SKIMMER SOLUTION



CAMPO DI UTILIZZO

Struttura in pannelli modulari MODULO 80 per piscine pubbliche sono previsti uno skimmer ogni 20 m² mentre nella versione privata uno skimmer ogni 35 m²

CONTEXT OF USE

MODULO 80 modular panel structure for public pools with one skimmer every 20 sq. m, for private pools with one skimmer every 35 sq. m

DESCRIZIONE

Pannelli in Magnelis sp. 2 mm senza saldature con inserti M 8 per regolazione
Contrafforti per ogni giunzione pannello
Viti e bulloni per il montaggio dei pannelli
Tasselli di fissaggio per ancoraggio struttura su platea in CLS
Viti di regolazione livellare la struttura
Spessori 2 mm di regolazione per pannelli

DESCRIPTION

Magnelis panels - 2 mm thickness, without welds, with M 8 inserts for adjustment
Back supports for every panel joint
Screws and bolts for panel assembly
Anchors for structure fastening onto concrete bed
Adjustment screws for structure levelling
2 mm spacers for panel adjustment

CARATTERISTICHE TECNICHE

Il sistema costruttivo MODULO 80 permette di costruire una piscina nel rispetto delle norme vigenti.
Nel pool kit è compreso il materiale necessario per eseguire l'installazione della struttura MODULO 80 con tecnologia a skim-mer nella versioni a skimmer sfioratore con bocca angolare e diritta che nella versione skimmer classic .

TECHNICAL FEATURES

The MODULO 80 system allows constructing swimming pools in compliance with the current legislation.
The pool kit includes all necessary materials for installation of the MODULO 80 structure with skimmer technology, for corner and straight overflow skimmer versions and for classic skimmer versions.

4.00X8.00 - 35m²

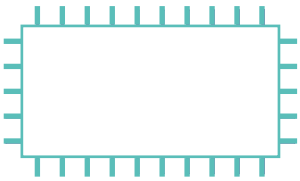

Kit struttura per tecnologia skimmer 4.00x8.00 skimmer ogni 35 m²

Structure kit for skimmer technology 4.00X8.00 skimmer every 35 sq. m

Codice *Code*	Skimmer sfioratore/*Overflow skimmer*	Skimmer angolare/*Corner skimmer*	Skimmer classic/*Skimmer classic*	Altezza pannelli *Panel height*	Numero pannelli *Panel number*	Contrafforti *Back supports*	N° viti M12x20 *No. M12x20 screws*	N° viti M12x60 *No. M12x60 screws*	N° dadi quadri *No. square nuts*	N° viti M 8 x60 *No. M 8 x60 screws*	Numero tasselli *Number of anchor bolts*	Scala r 1500 *Steps r 1500*	Scala rettangolare *Rectangular steps*	N° forature skimmer *No. skimmer holes*	N° forature fari *No. light holes*	N° forature bocchetta *No. nozzle holes*	Listino (€) *Price List (€)*
KDKD200	KDKA200		KDKC200	120	30	30	150	50	150	100	150			1	2	2	
KDKD201	KDKA201		KDKC201	120	34	34	150	50	200	100	150	si/*yes*		1	2	2+1	
KDKD202	KDKA202		KDKC202	120	34	34	150	50	200	100	150		si/*yes*	1	2	2+1	
KDKD203	KDKA203			140	30	30	150	50	150	100	150			1	2	2	
KDKD204	KDKA204			140	34	34	150	50	200	100	150	si/*yes*		1	2	2+1	
KDKD205	KDKA205			140	34	34	150	50	200	100	150		si/*yes*	1	2	2+1	
			KDKC203	150	30	30	150	50	150	100	150			1	2	2	
			KDKC204	150	34	34	150	50	200	100	150	si/*yes*		1	2	2+1	
			KDKC205	150	34	34	150	50	200	100	150		si/*yes*	1	2	2+1	

4.80X9.60 - 35m²

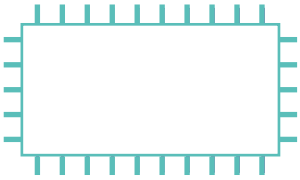

Kit struttura per tecnologia skimmer 4.80x9.60 skimmer ogni 35 m²

Structure kit for skimmer technology 4.80x9.60 skimmer every 35 sq. m

Codice *Code*	Skimmer sfioratore/*Overflow skimmer*	Skimmer angolare/*Corner skimmer*	Skimmer classic/*Skimmer classic*	Altezza pannelli *Panel height*	Numero pannelli *Panel number*	Contrafforti *Back supports*	N° viti M12x20 *No. M12x20 screws*	N° viti M12x60 *No. M12x60 screws*	N° dadi quadri *No. square nuts*	N° viti M 8 x60 *No. M 8 x60 screws*	Numero tasselli *Number of anchor bolts*	Scala r 1500 *Steps r 1500*	Scala rettangolare *Rectangular steps*	N° forature skimmer *No. skimmer holes*	N° forature fari *No. light holes*	N° forature bocchetta *No. nozzle holes*	Listino (€) *Price List (€)*
KDKD206	KDKA206		KDKC206	120	36	36	150	50	200	100	150			2	2	3	
KDKD207	KDKA207		KDKC207	120	41	41	200	50	250	100	200	si/*yes*		2	2	3+1	
KDKD208	KDKA208		KDKC208	120	40	40	200	50	250	100	200		si/*yes*	2	2	3+1	
KDKD209	KDKA209			140	36	36	150	50	200	100	150			2	2	3	
KDKD210	KDKA210			140	41	41	200	50	250	100	200	si/*yes*		2	2	3+1	
KDKD211	KDKA211			140	40	40	200	50	250	100	200		si/*yes*	2	2	3+1	
			KDKC209	150	36	36	150	50	200	100	150			2	2	3	
			KDKC210	150	41	41	200	50	250	100	200	si/*yes*		2	2	3+1	
			KDKC211	150	40	40	200	50	250	100	200		si/*yes*	2	2	3+1	

5.00X10.00 - 35m²

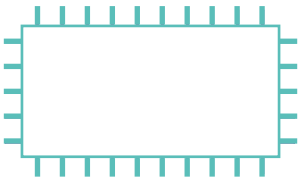

Kit struttura per tecnologia skimmer 5.00x10.00 skimmer ogni 35 m²

Structure kit for skimmer technology 5.00x10.00 skimmer every 35 sq. m

Codice *Code* Skimmer sfioratore/*Overflow skimmer*	Skimmer angolare/*Corner skimmer*	Skimmer classic/*Skimmer classic*	Altezza pannelli *Panel height*	Numero pannelli *Panel number*	Contrafforti *Back supports*	N° viti M12x20 *No. M12x20 screws*	N° viti M12x60 *No. M12x60 screws*	N° dadi quadri *No. square nuts*	N° viti M 8 x60 *No. M 8 x60 screws*	Numero tasselli *Number of anchor bolts*	Scala r 1500 *Steps r 1500*	Scala rettangolare *Rectangular steps*	N° forature skimmer *No. skimmer holes*	N° forature fari *No. light holes*	N° forature bocchetta *No. nozzle holes*	Listino (€) *Price List (€)*
KDKD212	KDKA212	KDKC212	120	40	40	200	50	200	100	200			2	2	3	
KDKD213	KDKA213	KDKC213	120	44	44	200	50	250	100	200	si/*yes*		2	2	3+1	
KDKD214	KDKA214	KDKC214	120	44	44	200	50	250	100	200		si/*yes*	2	2	3+1	
KDKD215	KDKA215		140	40	40	200	50	200	100	200			2	2	3	
KDKD216	KDKA216		140	44	44	200	50	250	100	200	si/*yes*		2	2	3+1	
KDKD217	KDKA217		140	44	44	200	50	250	100	200		si/*yes*	2	2	3+1	
		KDKC215	150	40	40	200	50	200	100	200			2	2	3	
		KDKC216	150	44	44	200	50	250	100	200	si/*yes*		2	2	3+1	
		KDKC217	150	44	44	200	50	250	100	200		si/*yes*	2	2	3+1	

5.60X11.20 - 35m²

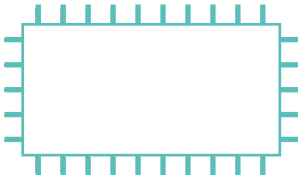

Kit struttura per tecnologia skimmer 5.60x11.20 skimmer ogni 35 m²

Structure kit for skimmer technology 5.60x11.20 skimmer every 35 sq. m

Codice *Code* Skimmer sfioratore/*Overflow skimmer*	Skimmer angolare/*Corner skimmer*	Skimmer classic/*Skimmer classic*	Altezza pannelli *Panel height*	Numero pannelli *Panel number*	Contrafforti *Back supports*	N° viti M12x20 *No. M12x20 screws*	N° viti M12x60 *No. M12x60 screws*	N° dadi quadri *No. square nuts*	N° viti M 8 x60 *No. M 8 x60 screws*	Numero tasselli *Number of anchor bolts*	Scala r 1500 *Steps r 1500*	Scala rettangolare *Rectangular steps*	N° forature skimmer *No. skimmer holes*	N° forature fari *No. light holes*	N° forature bocchetta *No. nozzle holes*	Listino (€) *Price List (€)*
KDKD218	KDKA218	KDKC218	120	42	42	200	50	250	100	200			2	3	2	
KDKD219	KDKA219	KDKC219	120	46	46	200	50	250	100	200	si/*yes*		2	3	2+1	
KDKD220	KDKA220	KDKC220	120	46	46	200	50	250	100	200		si/*yes*	2	3	2+1	
KDKD221	KDKA221		140	42	42	200	50	250	100	200			2	3	2	
KDKD222	KDKA222		140	46	46	200	50	250	100	200	si/*yes*		2	3	2+1	
KDKD223	KDKA223		140	46	46	200	50	200	100	200		si/*yes*	2	3	2+1	
		KDKC221	150	42	42	200	50	250	100	200			2	3	2	
		KDKC222	150	46	46	200	50	250	100	200	si/*yes*		2	3	2+1	
		KDKC223	150	46	46	200	50	250	100	200		si/*yes*	2	3	2+1	

6.00X12.00 - 35m²

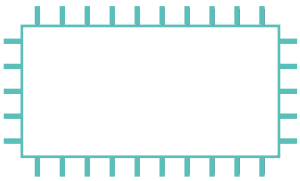

Kit struttura per tecnologia skimmer 6.00x12.00 skimmer ogni 35 m²

Structure kit for skimmer technology 6.00x12.00 skimmer every 35 sq. m

Codice *Code*	Skimmer sfioratore/*Overflow skimmer*	Skimmer angolare/*Corner skimmer*	Skimmer classic/*Skimmer classic*	Altezza pannelli *Panel height*	Numero pannelli *Panel number*	Contrafforti *Back supports*	N° viti M12x20 *No. M12x20 screws*	N° viti M12x60 *No. M12x60 screws*	N° dadi quadri *No. square nuts*	N° viti M 8 x60 *No. M 8 x60 screws*	Numero tasselli *Number of anchor bolts*	Scala r 1500 *Steps r 1500*	Scala rettangolare *Rectangular steps*	N° forature skimmer *No. skimmer holes*	N° forature fari *No. light holes*	N° forature bocchetta *No. nozzle holes*	Listino (€) *Price List (€)*
KDKD224	KDKA224	KDKC224	120	47	47	200	50	250	100	200			3	3	3		
KDKD225	KDKA225	KDKC225	120	52	52	250	100	300	150	250	si/*yes*		3	3	3+1		
KDKD226	KDKA226	KDKC226	120	51	51	250	100	300	150	250		si/*yes*	3	3	3+1		
KDKD227	KDKA227		140	47	47	200	50	250	100	200			3	3	3		
KDKD228	KDKA228		140	52	52	250	100	300	150	250	si/*yes*		3	3	3+1		
KDKD229	KDKA229		140	51	51	250	100	300	150	250		si/*yes*	3	3	3+1		
		KDKC227	150	47	47	200	50	250	100	200			3	3	3		
		KDKC228	150	52	52	250	100	300	150	250	si/*yes*		3	3	3+1		
		KDKC229	150	51	51	250	100	300	150	250		si/*yes*	3	3	3+1		

6.40X12.80 - 35m²

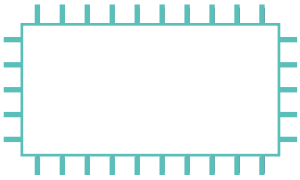

Kit struttura per tecnologia skimmer 6.40x12.80 skimmer ogni 35 m²

Structure kit for skimmer technology 6.40x12.80 skimmer every 35 sq. m

Codice *Code*	Skimmer sfioratore/*Overflow skimmer*	Skimmer angolare/*Corner skimmer*	Skimmer classic/*Skimmer classic*	Altezza pannelli *Panel height*	Numero pannelli *Panel number*	Contrafforti *Back supports*	N° viti M12x20 *No. M12x20 screws*	N° viti M12x60 *No. M12x60 screws*	N° dadi quadri *No. square nuts*	N° viti M 8 x60 *No. M 8 x60 screws*	Numero tasselli *Number of anchor bolts*	Scala r 1500 *Steps r 1500*	Scala rettangolare *Rectangular steps*	N° forature skimmer *No. skimmer holes*	N° forature fari *No. light holes*	N° forature bocchetta *No. nozzle holes*	Listino (€) *Price List (€)*
KDKD230	KDKA230	KDKC230	120	48	48	200	50	250	100	200			3	4	3		
KDKD231	KDKA231	KDKC231	120	53	53	250	100	300	150	250	si/*yes*		3	4	3+1		
KDKD232	KDKA232	KDKC232	120	52	52	250	100	300	150	250		si/*yes*	3	4	3+1		
KDKD233	KDKA233		140	48	48	200	50	250	100	200			3	4	3		
KDKD234	KDKA234		140	53	53	250	100	300	150	250	si/*yes*		3	4	3+1		
KDKD235	KDKA235		140	52	52	250	100	300	150	250		si/*yes*	3	4	3+1		
		KDKC233	150	48	48	200	50	250	100	200			3	4	3		
		KDKC234	150	53	53	250	100	300	150	250	si/*yes*		3	4	3+1		
		KDKC235	150	52	52	250	100	300	150	250		si/*yes*	3	4	3+1		

7.00X14.00 - 35m²

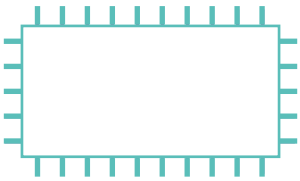

Kit struttura per tecnologia skimmer 7.00x14.00 skimmer ogni 35 m²

Structure kit for skimmer technology 7.00x14.00 skimmer every 35 sq. m

Codice *Code* Skimmer sfioratore/*Overflow skimmer*	Skimmer angolare/*Corner skimmer*	Skimmer classic/*Skimmer classic*	Altezza pannelli *Panel height*	Numero pannelli *Panel number*	Contrafforti *Back supports*	N° viti M12x20 *No. M12x20 screws*	N° viti M12x60 *No. M12x60 screws*	N° dadi quadri *No. square nuts*	N° viti M 8 x60 *No. M 8 x60 screws*	Numero tasselli *Number of anchor bolts*	Scala r 1500 *Steps r 1500*	Scala rettangolare *Rectangular steps*	N° forature skimmer *No. skimmer holes*	N° forature fari *No. light holes*	N° forature bocchetta *No. nozzle holes*	Listino (€) *Price List (€)*
KDKD236	KDKA236	KDKC236	120	54	54	250	100	300	150	250			3	4	3	
KDKD237	KDKA237		140	54	54	250	100	300	150	250			3	4	3	
		KDKC237	150	54	54	250	100	300	150	250			3	4	3	

4.00X8.00 - 35m²

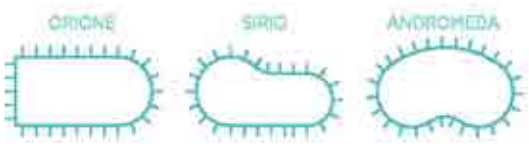

Kit struttura per tecnologia skimmer 4.00x8.00 skimmer ogni 35 m²

Structure kit for skimmer technology 4.00X8.00 free form skimmer every 35 sq. m

Codice *Code*	Skimmer sfioratore/*Overflow skimmer*	Skimmer angolare/*Corner skimmer*	Skimmer classic/*Skimmer classic*	Altezza pannelli *Panel height*	Numero pannelli *Panel number*	Contrafforti *Back supports*	N° viti M12x20 *No. M12x20 screws*	N° viti M12x60 *No. M12x60 screws*	N° dadi quadri *No. square nuts*	N° viti M 8 x50 *No. M 8 x50 screws*	Numero tasselli *Number of anchor bolts*	N° forature skimmer *No. skimmer holes*	N° forature fari *No. light holes*	N° forature bocchetta *No. nozzle holes*	Listino (€) *Price List (€)*
ORIONE															
KDKD238		-	KDKC238	130	28	28	150	50	150	100	150	1	1	2	
KDKD239		-		140	28	28	150	50	150	100	150	1	1	2	
		-	KDKC239	150	28	28	150	50	150	100	150	1	1	2	
SIRIO															
KDKD240		-	KDKC240	130	26	26	150	50	150	100	150	1	1	2	
KDKD241		-		140	26	26	150	50	150	100	150	1	1	2	
		-	KDKC241	150	26	26	150	50	150	100	150	1	1	2	
ANDROMEDA															
KDKD242		-	KDKC242	130	27	27	150	50	150	100	150	1	2	2	
KDKD243		-		140	27	27	150	50	150	100	150	1	2	2	
		-	KDKC243	150	27	27	150	50	150	100	150	1	2	2	

5.00X10.00 - 35m²

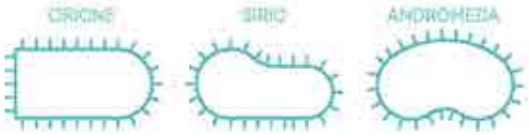

Kit struttura per tecnologia skimmer 5.00x10.00 free form skimmer ogni 35 m²

Structure kit for skimmer technology 5.00X10.00 free form skimmer every 35 sq. m

Codice *Code*	Skimmer sfioratore/*Overflow skimmer*	Skimmer angolare/*Corner skimmer*	Skimmer classic/*Skimmer classic*	Altezza pannelli *Panel height*	Numero pannelli *Panel number*	Contrafforti *Back supports*	N° viti M12x20 *No. M12x20 screws*	N° viti M12x60 *No. M12x60 screws*	N° dadi quadri *No. square nuts*	N° viti M 8 x60 *No. M 8 x60 screws*	Numero tasselli *Number of anchor bolts*	N° forature skimmer *No. skimmer holes*	N° forature fari *No. light holes*	N° forature bocchetta *No. nozzle holes*	Listino (€) *Price List (€)*
ORIONE															
KDKD244		-	KDKC244	130	38	38	200	50	200	100	200	2	2	2	
KDKD245		-		140	38	38	200	50	200	100	200	2	2	2	
		-	KDKC245	150	38	38	200	50	200	100	200	2	2	2	
SIRIO															
KDKD246		-	KDKC246	130	33	33	150	50	200	100	200	2	2	2	
KDKD247		-		140	33	33	150	50	200	100	200	2	2	2	
		-	KDKC247	150	33	33	150	50	200	100	200	2	2	2	
ANDROMEDA															
KDKD248		-	KDKC248	130	34	34	150	50	200	100	200	2	2	2	
KDKD249		-		140	34	34	150	50	200	100	200	2	2	2	
		-	KDKC249	150	34	34	150	50	200	100	200	2	2	2	

6.00X12.00 - 35m²

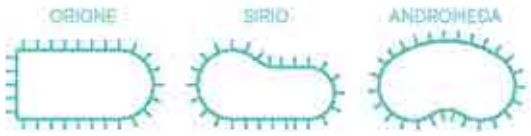

Kit struttura per tecnologia skimmer 7.00x14.00 free form skimmer ogni 35 m²

Structure kit for skimmer technology 5.00X10.00 free form skimmer every 35 sq. m

Codice *Code*	Skimmer sfioratore/*Overflow skimmer*	Skimmer angolare/*Corner skimmer*	Skimmer classic/*Skimmer classic*	Altezza pannelli *Panel height*	Numero pannelli *Panel number*	Contrafforti *Back supports*	N° viti M12x20 *No. M12x20 screws*	N° viti M12x60 *No. M12x60 screws*	N° dadi quadri *No. square nuts*	N° viti M 8 x60 *No. M 8 x60 screws*	Numero tasselli *Number of anchor bolts*	N° forature skimmer *No. skimmer holes*	N° forature fari *No. light holes*	N° forature bocchetta *No. nozzle holes*	Listino (€) *Price List (€)*
ORIONE															
KDKD244	-		KDKC244	130	38	38	200	50	200	100	200	2	2	2	
KDKD245	-			140	38	38	200	50	200	100	200	2	2	2	
	-		KDKC245	150	38	38	200	50	200	100	200	2	2	2	
SIRIO															
KDKD246	-		KDKC246	130	33	33	150	50	200	100	200	2	2	2	
KDKD247	-			140	33	33	150	50	200	100	200	2	2	2	
	-		KDKC247	150	33	33	150	50	200	100	200	2	2	2	
ANDROMEDA															
KDKD248	-		KDKC248	130	34	34	150	50	200	100	200	2	2	2	
KDKD249	-			140	34	34	150	50	200	100	200	2	2	2	
	-		KDKC249	150	34	34	150	50	200	100	200	2	2	2	

OVERFLOW SOLUTION



CAMPO DI UTILIZZO

Struttura in pannelli modulari MODULO 80 per piscine pubbliche sono previsti uno skimmer ogni 20 m^2 mentre nella versione privata uno skimmer ogni 35 m^2

CONTEXT OF USE

MODULO 80 modular panel structure for public pools with one skimmer every 20 sq. m, for private pools with one skimmer every 35 sq. m

DESCRIZIONE

Pannelli in Magnelis sp. 2 mm senza saldature con inserti M 8 per regolazione
Contrafforti per ogni giunzione pannello
Viti e bulloni per il montaggio dei pannelli
Tasselli di fissaggio per ancoraggio struttura su platea in CLS
Viti di regolazione livellare la struttura
Spessori 2 mm di regolazione per pannelli

DESCRIPTION

Magnelis panels - 2 mm thickness, without welds, with M 8 inserts for adjustment
Back supports for every panel joint
Screws and bolts for panel assembly
Anchors for structure fastening onto concrete bed
Adjustment screws for structure levelling
2 mm spacers for panel adjustment

CARATTERISTICHE TECNICHE

Il sistema costruttivo MODULO 80 permette di costruire una piscina nel rispetto delle norme vigenti.
Nel pool kit è compreso il materiale necessario per eseguire l'installazione della struttura MODULO 80 con tecnologia a skim-mer nella versioni a skimmer sfioratore con bocca angolare e diritta che nella versione skimmer classic .

TECHNICAL FEATURES

The MODULO 80 system allows constructing swimming pools in compliance with the current legislation.
The pool kit includes all necessary materials for installation of the MODULO 80 structure with skimmer technology, for corner and straight overflow skimmer versions and for classic skimmer versions.

4.00X8.00

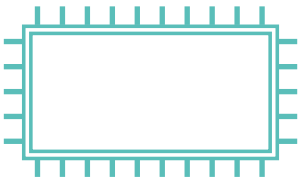

Kit struttura per tecnologia bordo sfioratore 4.00x8.00
Structure kit for overflow edge technology 4.00X8.00

Codice *Code*	Altezza pannelli *Panel height*	Numero pannelli *Panel number*	Contrafforti *Back supports*	N° viti M12x20 *No. M12x20 screws*	N° viti M12x60 *No. M12x60 screws*	N° dadi quadri *No. square nuts*	N° viti M 8 x60 *No. M 8 x60 screws*	Numero tasselli *Number of anchor bolts*	N° forature aspirafango *No. mud suction nozzle holes*	N° forature fari *No. light holes*	Scala r 1500 *Steps r 1500*	Scala rettangolare *Rectangular steps*	N° forature bocchetta *No. nozzle holes*	Canale sfioratore mt. *Overflow channel m*	N° pilette d .125 *No. drains d.125*	Squadrette di sostegno *Support brackets*	Listino (€) *Price List (€)*
KABZ100	120	30	30	150	50	150	150	150	1	2				24	2	30	
KABZ101	120	34	34	150	50	200	150	150	1	2	si/*yes*		1	27	2	34	
KABZ102	120	34	34	150	50	200	150	150	1	2		si/*yes*	1	27	2	34	
KABZ103	130	30	30	150	50	150	150	150	1	2				24	2	30	
KABZ104	130	34	34	150	50	200	150	150	1	2	si/*yes*		1	27	2	34	
KABZ105	130	34	34	150	50	200	150	150	1	2		si/*yes*	1	27	2	34	

5.00X10.00

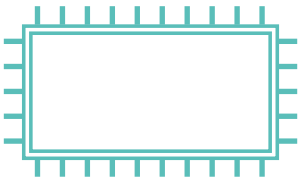

Kit struttura per tecnologia bordo sfioratore 5.00x10.00
Structure kit for overflow edge technology 5.00x10.00

Codice *Code*	Altezza pannelli *Panel height*	Numero pannelli *Panel number*	Contrafforti *Back supports*	N° viti M12x20 *No. M12x20 screws*	N° viti M12x60 *No. M12x60 screws*	N° dadi quadri *No. square nuts*	N° viti M 8 x60 *No. M 8 x60 screws*	Numero tasselli *Number of anchor bolts*	N° forature aspirafango *No. mud suction nozzle holes*	N° forature fari *No. light holes*	Scala r 1500 *Steps r 1500*	Scala rettangolare *Rectangular steps*	N° forature bocchetta *No. nozzle holes*	Canale sfioratore mt. *Overflow channel m*	N° pilette d .125 *No. drains d.125*	Squadrette di sostegno *Support brackets*	Listino (€) *Price List (€)*
KABZ106	120	40	40	200	50	200	200	150	1	2				30	2	40	
KABZ107	120	44	44	200	50	200	200	200	1	2	si/*yes*		1	30	2	44	
KABZ108	120	44	44	200	50	200	200	200	1	2		si/*yes*	1	30	2	44	
KABZ109	130	40	40	200	50	200	200	150	1	2				30	2	40	
KABZ110	130	44	44	200	50	250	200	200	1	2	si/*yes*		1	30	2	44	
KABZ111	130	44	44	200	50	250	200	200	1	2		si/*yes*	1	30	2	44	

6.00X12.00

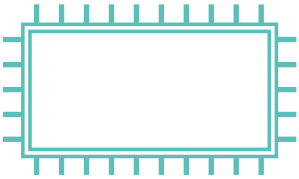

Kit struttura per tecnologia bordo sfioratore 6.00x12.0(

Structure kit for overflow edge technology 6.00x12.00

Codice *Code*	Altezza pannelli *Panel height*	Numero pannelli *Panel number*	Contrafforti *Back supports*	N° viti M12x20 *No. M12x20 screws*	N° viti M12x60 *No. M12x60 screws*	N° dadi quadri *No. square nuts*	N° viti M 8 x60 *No. M 8 x60 screws*	Numero tasselli *Number of anchor bolts*	N° forature aspirafango *No. mud suction nozzle holes*	N° forature fari *No. light holes*	Scala r 1500 *Steps r 1500*	Scala rettangolare *Rectangular steps*	N° forature bocchetta *No. nozzle holes*	Canale sfioratore mt. *Overflow channel m*	N° pilette d .125 *No. drains d.125*	Squadrette di sostegno *Support brackets*	Listino (€) *Price List (€)*
KABZ112	120	47	47	200	50	250	200	200	1	3				36	2	47	
KABZ113	120	52	52	250	100	300	250	250	1	3	si/*yes*		1	39	2	52	
KABZ114	120	51	51	250	100	300	250	250	1	3		si/*yes*	1	40	2	51	
KABZ115	130	47	47	200	50	250	200	200	1	3				36	2	47	
KABZ116	130	52	250	250	100	300	250	250	1	3	si/*yes*		1	39	2	52	
KABZ117	130	51	250	250	100	300	250	250	1	3		si/*yes*	1	40	2	51	

7.00X14.00

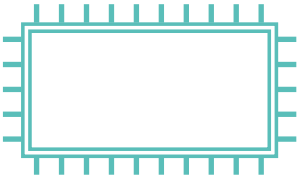

Kit struttura per tecnologia bordo sfioratore 7.00x14.00

Structure kit for overflow edge technology 7.00x14.00

Codice *Code*	Altezza pannelli *Panel height*	Numero pannelli *Panel number*	Contrafforti *Back supports*	N° viti M12x20 *No. M12x20 screws*	N° viti M12x60 *No. M12x60 screws*	N° dadi quadri *No. square nuts*	N° viti M 8 x60 *No. M 8 x60 screws*	Numero tasselli *Number of anchor bolts*	N° forature aspirafango *No. mud suction nozzle holes*	N° forature fari *No. light holes*	Canale sfioratore mt. *Overflow channel m*	N° pilette d .125 *No. drains d.125*	Squadrette di sostegno *Support brackets*	Listino (€) *Price List (€)*
KABZ118	120	54	54	250	100	300	250	250	1	4	42	3	54	
KABZ119	130	54	54	250	100	300	250	250	1	4	42	3	54	

8.00X16.00

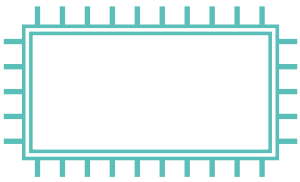

Kit struttura per tecnologia bordo sfioratore 8.00x16.00

Structure kit for overflow edge technology 8.00X16.00

Codice *Code*	Altezza pannelli *Panel height*	Numero pannelli *Panel number*	Contrafforti *Back supports*	N° viti M12x20 *No. M12x20 screws*	N° viti M12x60 *No. M12x60 screws*	N° dadi quadri *No. square nuts*	N° viti M 8 x60 *No. M 8 x60 screws*	Numero tasselli *Number of anchor bolts*	N° forature aspirafango *No. mud suction nozzle holes*	N° forature fari *No. light holes*	Canale sfioratore mt. *Overflow channel m*	N° pilette d .125 *No. drains d.125*	Squadrette di sostegno *Support brackets*	Listino (€) *Price List (€)*
KABZ120	120	60	60	250	100	350	250	250	2	6	48	4	60	
KABZ121	130	60	60	250	100	350	250	250	2	6	48	4	60	

10.00X20.00

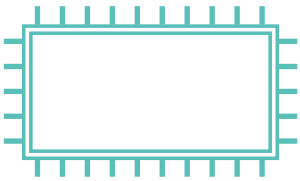

Kit struttura per tecnologia bordo sfioratore 10.00x20.00

Structure kit for overflow edge technology 10.00X20.00

Codice *Code*	Altezza pannelli *Panel height*	Numero pannelli *Panel number*	Contrafforti *Back supports*	N° viti M12x20 *No. M12x20 screws*	N° viti M12x60 *No. M12x60 screws*	N° dadi quadri *No. square nuts*	N° viti M 8 x60 *No. M 8 x60 screws*	Numero tasselli *Number of anchor bolts*	N° forature aspirafango *No. mud suction nozzle holes*	N° forature fari *No. light holes*	Canale sfioratore mt. *Overflow channel m*	N° pilette d .125 *No. drains d.125*	Squadrette di sostegno *Support brackets*	Listino (€) *Price List (€)*
KABZ122	120	76	76	350	100	400	350	350	2	8	60	6	76	
KABZ123	130	76	76	350	100	400	350	350	2	8	60	6	76	

CA SKIMMER FORMWORK



CAMPO DI UTILIZZO

Struttura in Casseri modulari per piscine pubbliche e private per tecnologia a skimmer

CONTEXT OF USE

Modular formwork structure for public and private pools for skimmer technology

DESCRIZIONE

Sistema di costruzione in casseri il polistirene espanso sintetizzato (EPS). Questo sistema tramite i casseri diritti o pretagliati permette la realizzazione di piscine di qualsiasi dimensione e forma. Tramite facili operazioni di taglio o forature da realizzare in cantiere è possibile inserire gli accessori ad incasso quali skimmer, bocchette, fari, ecc.
La struttura in casseri necessita di adeguata armatura metallica (non fornita).

DESCRIPTION

Formwork structure in synthesised expanded polystyrene (EPS). With straight or pre-cut formworks, this system allows the construction of pools of any shape and dimension. Accessories such as skimmers, nozzles, lights, etc. can be easily fitted with easy cutting and drilling operations that can be performed on-site.
The formwork structure requires a suitable metal reinforcement (not supplied).

CARATTERISTICHE TECNICHE

Secondo allegato ZA della norma UNI EN 13163:2008
Conduttività termica (10 campioni): λ_{mean} 0,0332 W/mK
Deviazione standard (10 misure): s_{λ} 0,0006 W/mK
Sollecitazione a compressione di livello CS (10)150: σ_{10} ≥170 kPa
Assorbimento d'acqua a lungo periodo WL(T)5: W_{it} < 5,0%
Reazione al fuoco: euroclasse "E"
Emissione di sostanze pericolose: conforme

TECHNICAL FEATURES

Second ZA annex of UNI EN 13163:2008 standard
Thermal conductivity (10 samples): λ_{mean} 0,0332 W/mK
Standard deviation (10 measurements): s_{λ} 0,0006 W/mK
Compressive stress CS level (10)150: σ_{10} ≥170 kPa
Long-period water absorption WL(T)5: W_{it} < 5,0%
Reaction to fire: euroclass "E"
Emission of hazardous substances: compliant

4.00X8.00



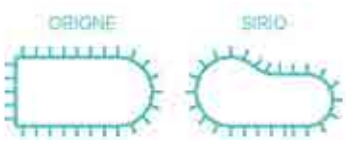

Kit struttura per tecnologia skimmer in casseri in EPS 4.00x8.00

4.00x8.00 eps formwork structure kit for skimmer technology

Codice *Code*	Altezza struttura *Structure height*	Scala recessa *Roman steps*	Perimetro esterno mt. *External perimeter m.*	N° casseri diritti *No. straight formworks*	N° terminali di chiusura *No. end caps*	N° casseri pretagliati *No. pre-cut formworks*	N° inserto per cassero r.1.5 *No. inserts for formwork r. 1.5*	N° inserto per cassero r.2.0 *No. insert for formwork r. 2.0*	Listino (€) *Price List (€)*
RETTANGOLARE/*RECTANGULAR*									
KBKX100	120		26	87	32				
KBKX101	150		26	110	40				
KBKX102	120	R 1.5	28.3	78	48	16	80		
KBKX103	120	2x2	30	102	48				
KBKX104	150	R 1.5	28.3	100	60	20	100		
KBKX105	150	2x2	30	125	60				
ORIONE									
KBKX106	120	22.3	24	58	16	22		107	
KBKX107	150	22.3	24	73	20	27		132	
SIRIO									
KBKX108	120	19.8	22	23		50	80	167	
KBKX109	150	19.8	22	29		63	100	213	

5.00X10.00



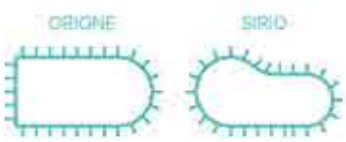

Kit struttura per tecnologia skimmer in casseri in EPS 5.00x10.00

5.00x10.00 eps formwork structure kit for skimmer technology

Codice *Code*	Altezza struttura *Structure height*	Scala recessa *Roman steps*	Perimetro esterno mt. *External perimeter m.*	N° casseri diritti *No. straight formworks*	N° terminali di chiusura *No. end caps*	N° casseri pretagliati *No. pre-cut formworks*	N° inserto per cassero r.1.5 *No. inserts for formwork r. 1.5*	N° inserto per cassero r.2.0 *No. insert for formwork r. 2.0*	N° inserto per cassero r.2.5 *No. insert for formwork r. 2.5*	Listino (€) *Price List (€)*
RETTANGOLARE/*RECTANGULAR*										
KBKX110	120		32	107	32					
KBKX111	150		32	134	40					
KBKX112	120	R 1.5	34	96	48	16	80			
KBKX113	120	2x2	36	123	48					
KBKX114	150	R 1.5	34	123	60	20	100			
KBKX115	150	2x2	36	155	60					
ORIONE										
KBKX116	120		30	70	16	27			134	
KBKX117	150		30	88	20	34			169	
SIRIO										
KBKX118	120		27	28		60		134	167	
KBKX119	150		27	35		75		169	213	

6.00X12.00



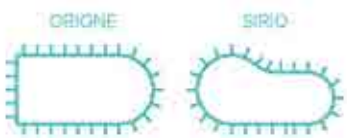

Kit struttura per tecnologia skimmer in casseri in EPS 6.00x12.00

6.00x12.00 eps formwork structure kit for skimmer technology

Codice *Code*	Altezza struttura *Structure height*	Scala recessa *Roman steps*	Perimetro esterno mt. *External perimeter m.*	N° casseri diritti *No. straight formworks*	N° terminali di chiusura *No. end caps*	N° casseri pretagliati *No. pre-cut formworks*	N° inserto per cassero r.1.5 *No. inserts for formwork r. 1.5*	N° inserto per cassero r.2.0 *No. insert for formwork r. 2.0*	N° inserto per cassero r.2.5 *No. inserts for formwork r. 2.5*	N° inserto per cassero r.3.0 *No. inserts for formwork r. 3.0*	Listino (€) *Price List (€)*
RETTANGOLARE/*RECTANGULAR*											
KBKX120	120		38	128	32						
KBKX121	150		38	160	40						
KBKX122	120	R 1.5	40.3	120	48	16	80				
KBKX123	120	2x2	42	142	48						
KBKX124	150	R 1.5	40.3	150	60	20	100				
KBKX125	150	2x2	42	178	60						
ORIONE											
KBKX126	120		35.2	83	16	35				174	
KBKX127	150		35.2	104	20	44				218	
SIRIO											
KBKX128	120		32	34		74		20	140	200	
KBKX129	150		32	34		93		25	175	250	

7.00X14.00



Kit struttura per tecnologia skimmer in casseri in EPS 7.00x14.00

7.00x14.00 eps formwork structure kit for skimmer technology

Codice *Code*	Altezza struttura *Structure height*	Scala recessa *Roman steps*	Perimetro esterno mt. *External perimeter m.*	N° casseri diritti *No. straight formworks*	N° terminali di chiusura *No. end caps*	N° casseri pretagliati *No. pre-cut formworks*	N° inserto per cassero r.1.5 *No. inserts for formwork r. 1.5*	N° inserto per cassero r.2.0 *No. insert for formwork r. 2.0*	N° inserto per cassero r.2.5 *No. inserts for formwork r. 2.5*	N° inserto per cassero r.3.0 *No. inserts for formwork r. 3.0*	Listino (€) *Price List (€)*
RETTANGOLARE/*RECTANGULAR*											
KBKX130	120		44	147	32						
KBKX131	150		44	184	40						
KBKX132	120	R 2	47.4	134	48	24		120			
KBKX133	120	2x2.5	48	160	48						
KBKX134	150	R 2	47.4	168	60	30		150			
KBKX135	150	2x2.5	48	200	60						

4.00X8.00



Kit struttura per tecnologia bordo sfioratore con canale prefabbricato in cemento in casseri in EPS 4.00x8.00

4.00x8.00 structure kit - formworks in eps with prefabricated concrete channel for overflow edge technology

Codice *Code*	Altezza struttura *Structure height*	Altezza acqua canale cls h 185 mm *Water height concrete channel h 185 mm*	Altezza acqua canale cls h 320 mm *Water height concrete channel h 320 mm*	N° pilette d.90 *No. drains d.90*	Scala recessa *Roman steps*	Perimetro esterno mt. *External perimeter m.*	Canale sfioratore h 185 x 1 mt *Overflow channel h 185 x 1 mt*	Canale sfioratore h 320 x 1 mt *Overflow channel h 320 x 1 mt*	N° casseri diritti *No. straight formworks*	N° terminali di chiusura *No. end caps*	N° casseri pretagliati *No. pre-cut formworks*	N° inserto per cassero r.1.5 *No. inserts for formwork r. 1.5*	N° inserto per cassero r.2.0 *No. insert for formwork r. 2.0*	Listino (€) *Price List (€)*
RETTANGOLARE/*RECTANGULAR*														
KBBZ100	90	110		4		26	24		65	24				
KBBZ101	90		124	4		26		24	65	24				
KBBZ102	90	110		4	R 1.5	28.3	26.5		58	36	12	60		
KBBZ103	90	110		4	2x2	30	28		76	36				
KBBZ104	120	140		4	R 1.5	28.3	26.5		80	48	16	80		
KBBZ105	120	140		4	2x2	30	28		100	48				
ORIONE														
KBBZ106	90	110		4		24	22.3		43	12	16		80	
KBBZ107	120	140		4		24	22.3		58	16	21		105	
SIRIO														
KBBZ108	90	110		4		22	19.8		17		37	60	125	
KBBZ109	120	140		4		22	19.8		23		50	80	170	

5.00X10.00



Kit struttura per tecnologia bordo sfioratore con canale prefabbricato in cemento in casseri in EPS 5.00x10.00

5.00x10.00 structure kit - formworks in eps with prefabricated concrete channel for overflow edge technology

Codice *Code*	Altezza struttura *Structure height*	Altezza acqua canale cls h 185 mm *Water height concrete channel h 185 mm*	Altezza acqua canale cls h 320 mm *Water height concrete channel h 320 mm*	N° pilette d.90 *No. drains d.90*	Scala recessa *Roman steps*	Perimetro esterno mt. *External perimeter m.*	Canale sfioratore h 185 x 1 mt *Overflow channel h 185 x 1 mt*	Canale sfioratore h 320 x 1 mt *Overflow channel h 320 x 1 mt*	N° casseri diritti *No. straight formworks*	N° terminali di chiusura *No. end caps*	N° casseri pretagliati *No. pre-cut formworks*	N° inserto per cassero r.1.5 *No. inserts for formwork r. 1.5*	N° inserto per cassero r.2.0 *No. insert for formwork r. 2.0*	N° inserto per cassero r.2.5 *No. insert for formwork r. 2.5*	Listino (€) *Price List (€)*
RETTANGOLARE/*RECTANGULAR*															
KBBZ110	90	110		6		32	30		80	24					
KBBZ111	90		124	6		32		30	80	24					
KBBZ112	90	110		6	R 1.5	34	32.5		72	36	12	60			
KBBZ113	90	110		6	2x2	36	34		92	36					
KBBZ114	120	140		6	R 1.5	34	32.5		98	48	16	80			
KBBZ115	120	140		6	2x2	36	34		124	48					
ORIONE															
KBBZ116	90	110		6		30	27.8		52	12	20		100		
KBBZ117	120	140		6		30	27.8		70	16	27		135		
SIRIO															
KBBZ118	90	110		6		27	25.2		21		45		125		
KBBZ119	120	140		6		27	25.2		28		60		170		

6.00X12.00



Kit struttura per tecnologia bordo sfioratore con canale prefabbricato in cemento in casseri in EPS 6.00x12.00

6.00x12.00 structure kit - formworks in eps with prefabricated concrete channel for overflow edge technology

Codice *Code*	Altezza struttura *Structure height*	Altezza acqua canale cls h 185 mm *Water height concrete channel h 185 mm*	Altezza acqua canale cls h 320 mm *Water height concrete channel h 320 mm*	N° pilette d.90 *No. drains d.90*	Scala recessa *Roman steps*	Perimetro esterno mt. *External perimeter m.*	Canale sfioratore h 185 x 1 mt *Overflow channel h 185 x 1 mt*	Canale sfioratore h 320 x 1 mt *Overflow channel h 320 x 1 mt*	N° casseri diritti *No. straight formworks*	N° terminali di chiusura *No. end caps*	N° casseri pretagliati *No. pre-cut formworks*	N° inserto per cassero r.1.5 *No. inserts for formwork r. 1.5*	N° inserto per cassero r.2.0 *No. insert for formwork r. 2.0*	N° inserto per cassero r.2.5 *No. inserts for formwork r. 2.5*	N° inserto per cassero r.3.0 *No. inserts for formwork r. 3.0*	Listino (€) *Price List (€)*
RETTANGOLARE/*RECTANGULAR*																
KBBZ120	90	110		6		38	36		96	24						
KBBZ121	90		124	6		38		36	96	24						
KBBZ122	90	110		6	R 1.5	40.3	38.5		90	36	12	60				
KBBZ123	90	110		6	2x2	42	40		106	36						
KBBZ124	120	140		6	R 1.5	40.3	38.5		120	48	16	80				
KBBZ125	120	140		6	2x2	42	40		142	48						
ORIONE																
KBBZ126	90	110		6		35.2	33.5		62	12	26				130	
KBBZ127	120	140		6		35.2	33.5		82	16	35				175	
SIRIO																
KBBZ128	90	110		6		32	30.4		25		55		15	105	150	
KBBZ129	120	140		6		32	30.4		34		74		20	140	200	

7.00X14.00



Kit struttura per tecnologia bordo sfioratore con canale prefabbricato in cemento in casseri in EPS 7.00x14.00

7.00x14.00 structure kit - formworks in eps with prefabricate concrete channel for overflow edge technology

Codice *Code*	Altezza struttura *Structure height*	Altezza acqua canale cls h 185 mm *Water height concrete channel h 185 mm*	Altezza acqua canale cls h 320 mm *Water height concrete channel h 320 mm*	N° pilette d.90 *No. drains d.90*	Scala recessa *Roman steps*	Perimetro esterno mt. *External perimeter m.*	Canale sfioratore h 185 x 1 mt *Overflow channel h 185 x 1 mt*	Canale sfioratore h 320 x 1 mt *Overflow channel h 320 x 1 mt*	N° casseri diritti *No. straight formworks*	N° terminali di chiusura *No. end caps*	N° casseri pretagliati *No. pre-cut formworks*	N° inserto per cassero r.2.0 *No. insert for formwork r. 2.0*	Listino (€) *Price List (€)*
RETTANGOLARE/*RECTANGULAR*													
KBBZ130	90	110		8		44	42		110	24			
KBBZ131	90		124	8		44		42	110	24			
KBBZ132	90	110		8	R 2	47.4	45		100	24	18	90	
KBBZ133	90	110		8	2x2	48	46		120	36			
KBBZ134	120	140		8	R 2	47.4	45		134	48	24	120	
KBBZ135	120	140		8	2x2	48	46		160	48			

8.00X16.00



Kit struttura per tecnologia bordo sfioratore con canale prefabbricato in cemento in casseri in EPS 8.00x16.00

8.00x16.00 structure kit - formworks in eps with prefabricated concrete channel for overflow edge technology

Codice *Code*	Altezza struttura *Structure height*	Altezza acqua canale cls h 185 mm *Water height concrete channel h 185 mm*	Altezza acqua canale cls h 320 mm *Water height concrete channel h 320 mm*	N° pilette d.90 *No. drains d.90*	Scala recessa *Roman steps*	Perimetro esterno mt. *External perimeter m.*	Canale sfioratore h 185 x 1 mt *Overflow channel h 185 x 1 mt*	Canale sfioratore h 320 x 1 mt *Overflow channel h 320 x 1 mt*	N° casseri diritti *No. straight formworks*	N° terminali di chiusura *No. end caps*	N° casseri pretagliati *No. pre-cut formworks*	N° inserto per cassero r.2.0 *No. insert for formwork r. 2.0*	Listino (€) *Price List (€)*
RETTANGOLARE/*RECTANGULAR*													
KBBZ136	90	110		8		50	48		126	24			
KBBZ137	90		124	8		50		48	126	24			
KBBZ138	90	110		8	R 2	53.4	51		116	36	18	90	
KBBZ139	90	110		8	2x2,5	55	53		138	36			
KBBZ140	120	140		8	R 2	53.4	51		155	18	24	120	
KBBZ141	120	140		8	2x2,5	55	53		184	48			

10.00X20.00



Kit struttura per tecnologia bordo sfioratore con canale prefabbricato in cemento in casseri in EPS 10.00x20.00

10.00x20.00 structure kit - formworks in eps with prefabricated concrete channel for overflow edge technology

Codice *Code*	Altezza struttura *Structure height*	Altezza acqua canale cls h 185 mm *Water height concrete channel h 185 mm*	Altezza acqua canale cls h 320 mm *Water height concrete channel h 320 mm*	N° pilette d.90 *No. drains d.90*	Scala recessa *Roman steps*	Perimetro esterno mt. *External perimeter m.*	Canale sfioratore h 185 x 1 mt *Overflow channel h 185 x 1 mt*	Canale sfioratore h 320 x 1 mt *Overflow channel h 320 x 1 mt*	N° casseri diritti *No. straight formworks*	N° terminali di chiusura *No. end caps*	N° casseri pretagliati *No. pre-cut formworks*	N° inserto per cassero r.2.5 *No. insert for formwork r. 2.5*	Listino (€) *Price List (€)*
RETTANGOLARE/*RECTANGULAR*													
KBBZ142	90	110		10		62	60		156	24			
KBBZ143	90		124	10		62		60	156	24			
KBBZ144	90	110		10	R 2.5	66	64		138	36	21	105	
KBBZ145	90	110		10	3x2,5	67	65		168	36			
ORIONE KBBZ146	120	140		10	R 2.5	66	64		184	48	28	140	
KBBZ147 SIRIO	120	140		10	3x2,5	67	65		225	48			

POOL LINING PVC SKIMMER



Kit rivestimento in PVC per tecnologia a skimmer calcolato per parete h120 h220 e parete h140 fondo piano

PVC LINING KIT FOR SKIMMER TECHNOLOGY suitable for h 120 h 220 wall and h 140 wall, flat bottom

CAMPO DI UTILIZZO

Piscine pubbliche e private per rivestimento in membrane di PVC

Tecnologia a Skimmer con rivestimento in membrane di PVC

CONTEXT OF USE

Public and private pools with PVC membrane lining

Skimmer technology with PVC membrane lining

DESCRIZIONE

Profilo in PVC 25x20x3 in aste da 3 mt
Rotoli Elbe H 1.65 in rotoli da L 25 MT – L 12,5 mt
Profilo in PVC flexiflow interno
Profilo in PVC flexiflow esterno
Rivetti in alluminio 3,4x11 in conf.100 pz
Chiodi ad espansione
PVC liquido per sigillatura chimica del PVC del colore del rivestimento
Solvente THF per saldatura
Applicatore per PVC liquido

DESCRIPTION

PVC profile 25x20x3 in 3 m bars.
Elbe rolls H 1.65 L 25 m – L 12.5 m
Internal Flexiflow PVC profile
External Flexiflow PVC profile
Aluminium rivets 3.4x11 - package 100 pcs
Expansion bolts
Liquid PVC for chemical sealing of PVC lining colour
THF thinner for welding
Liquid PVC applicator

CARATTERISTICHE TECNICHE

Fabbricato in PVC, completamente riciclabile. Proprietà chimiche e meccani che vengono assicurate dagli additivi rispettosi delle leggi internazionali. Il PVC non rilascia diossine nell'atmosfera e può essere riciclato mediante degassificazione, il PVC è normalmente riutilizzato per ulteriori pavimentazioni. Resistente e impermeabile, costruito con PVC rinforzato con uno spessore di 1,50 mm assicura una perfetta tenuta della piscina. Liscio e piacevole al tatto, è durevole nel tempo e facile da mantenere. Stabile contro i raggi UV. Resistente al maltempo e al freddo. Antimicrobi. Saldabile. Privo di metalli pesanti e fisicamente testato secondo EN 71/3. Resistente ai prodotti per la pulizia della vasca e ai detergenti per la depurazione dell'acqua se effettuata attenendosi perfettamente alle indicazioni e con una temperatura dell'acqua fino a 28°C.

TECHNICAL FEATURES

Made in fully recyclable PVC. Chemical and mechanical properties are ensured by additives in compliance with international regulations. PVC does not release dioxins into the atmosphere and can be recycled through degasification. After recycling, it is normally reused to produce materials for floor lining. Strong and waterproof, made in reinforced PVC with a thickness of 1.50 mm, it guarantees excellent pool sealing. Smooth and pleasant to the touch, durable and low-maintenance. UV-resistant. Resistant to adverse weather conditions and cold temperatures. Antimicrobial. Weldable. Free from heavy metals and physically tested in compliance with EN 71/3. Resistant to pool detergents and water purification products, if these are used according to the instructions and with a water temperature up to 28°C.

OPTIONAL

Codice/*Code*	Descrizione/*Description*	*Price (€)*
800800072	Collante per rivestimento Kg 5/ *Kg 5 glue for pool lining*	
808800033	Materassino h 1500 L 15 mt sp.5 mm a cellula chiusa per pareti e fondo/*Closed-cell technology mat h 1500 L 15 m thickness 5 mm for walls and floor*	
808800034	Materassino H 1500 L 15 mt sp.10 mm a cellula chiusa per pareti e fondo/*Closed-cell technology mat H 1500 L 15 m thickness 10 mm for walls and floor*	

Dimensione (m) *Dimension (m)*	Rotoli h 1.65 mt. 25 *Rolls h 1.65 m 25*	Rotoli h 1.65 antiscivolo m² *Non-slip h 1.65 rolls sq. m*	PVC liquido Kg 1 *Liquid PVC kg 1*	Profilo pvc per ancoraggio mt. 50 *PVC profile for fastening m 50*	Profilo in alluminio mt.3 *Aluminium profile m 3*	Profilo in alluminio mt.3 pretagliato *Pre-cut aluminium profile m 3*	Chiodi ad espansione 4.8x26 *Expansion bolts 4.8x26*	Rivetti 3.4x11 conf. 50 *Rivets 3.4x11 - package 50 pcs*	RIVESTIMENTO ELBTAL colori (azzurro-blu-bianco-grigio-grigio scuro-sabbia) *ELBTAL LINING colours (light blue-blue-white-grey-dark grey-sand)*	RIVESTIMENTO RENOLIT colori (azzurro-blu-bianco-grigio-sabbia-nero) *RENOLIT LINING colours (light blue-blue-white-grey-sand-black)*	RIVESTIMENTO RENOLIT 2000 colori (azzurro-blu-bianco-grigio-grigio scuro-sabbia) *RENOLIT 2000 LINING - colours (light blue-blue-white-grey-dark grey-sand)*	RIVESTIMENTO RENOLIT 3000 colori (veneziano-fiorentino-carrara-persia sabbia-persia blu) *RENOLIT 3000 LINING colours (veneziano-fiorentino-carrara-persia sand-persia blue)*
RETTANGOLARE/*RECTANGULAR*												
3.20x7.20	1½		1	50	21			50	Cod. KEK100	Cod. KRK100	Cod. KRK200	Cod. KRK300
4.00x8.00	2		1	50	24			100	Cod. KEK101	Cod. KRK101	Cod. KRK201	Cod. KRK301
4.00x8.00+R1.5	2½	8.25	1	50	21	6	5	100	Cod. KEK102	Cod. KRK102	Cod. KRK202	Cod. KRK302
4.00x8.00+RET 1.6x2.4	2½	8.25	1	50	30		5	100	Cod. KEK103	Cod. KRK103	Cod. KRK203	Cod. KRK303
4.80x9.60	2½		1	50	30			100	Cod. KEK104	Cod. KRK104	Cod. KRK204	Cod. KRK304
4.80x9.60+R1.5	3	8.25	1	50	27	6	5	100	Cod. KEK105	Cod. KRK105	Cod. KRK205	Cod. KRK305
4.80x9.60+RET 1.6x2.4	3	8.25	1	50	33		5	100	Cod. KEK106	Cod. KRK106	Cod. KRK206	Cod. KRK306
5.00x10.00	3		1	50	30			100	Cod. KEK107	Cod. KRK107	Cod. KRK207	Cod. KRK307
5.00x10.00+R1.5	3½	8.25	2	50	27	6	5	150	Cod. KEK108	Cod. KRK108	Cod. KRK208	Cod. KRK308
5.00x10.00+RET 1.6x2.4	3½	8.25	2	50	36		5	150	Cod. KEK109	Cod. KRK109	Cod. KRK209	Cod. KRK309
5.60x11.20	3½		2	50	36			150	Cod. KEK110	Cod. KRK110	Cod. KRK210	Cod. KRK310
5.60x11.20+R1.5	4	8.25	2	50	33	6	5	150	Cod. KEK111	Cod. KRK111	Cod. KRK211	Cod. KRK311
5.60x11.20+RET 1.6x2.4	4	8.25	2	50	39		5	150	Cod. KEK112	Cod. KRK112	Cod. KRK212	Cod. KRK312
6.00x12.00	4		2	50	36			150	Cod. KEK113	Cod. KRK113	Cod. KRK213	Cod. KRK313
6.00x12.00+R1.5	4	8.25	2	50	33	6	5	150	Cod. KEK114	Cod. KRK114	Cod. KRK214	Cod. KRK314
6.00x12.00+ RET 1.6x2.4	4	8.25	2	50	42		5	150	Cod. KEK115	Cod. KRK115	Cod. KRK215	Cod. KRK315
6.80x12.80	4½		2	50	42			150	Cod. KEK116	Cod. KRK116	Cod. KRK216	Cod. KRK316
6.80x12.80+R 1.5	5	8.25	2	50	39	6	5	200	Cod. KEK117	Cod. KRK117	Cod. KRK217	Cod. KRK317
6.80x12.80+ RET 1.6x2.4	5	8.25	2	50	45		5	200	Cod. KEK118	Cod. KRK118	Cod. KRK218	Cod. KRK318
7.00x14.00	5		2	50	42			200	Cod. KEK119	Cod. KRK119	Cod. KRK219	Cod. KRK319
ORIONE												
4.00x8.00	2		1	50	18	9		150	Cod. KEK120	Cod. KRK120	Cod. KRK220	Cod. KRK320
5.00x10.00	2½		1	50	21	9		150	Cod. KEK121	Cod. KRK121	Cod. KRK221	Cod. KRK321
6.00x12.00	3½		2	50	24	12		150	Cod. KEK122	Cod. KRK122	Cod. KRK222	Cod. KRK322
SIRIO												
4.00x8.00	2		1	50	9	15		150	Cod. KEK123	Cod. KRK123	Cod. KRK223	Cod. KRK323
5.00x10.00	2½		1	50	9	18		150	Cod. KEK124	Cod. KRK124	Cod. KRK224	Cod. KRK324
6.00x12.00	3		2	50	9	21		200	Cod. KEK125	Cod. KRK125	Cod. KRK225	Cod. KRK325
ANDROMEDA												
4.00x8.00	2		1	50		21		150	Cod. KEK126	Cod. KRK126	Cod. KRK226	Cod. KRK326
5.00x10.00	2½		1	50		27		150	Cod. KEK127	Cod. KRK127	Cod. KRK227	Cod. KRK327
6.00x12.00	3½		1	50		33		200	Cod. KEK128	Cod. KRK128	Cod. KRK228	Cod. KRK328

Aggiungere le prime due lettere del colore di rivestimento scelto al codice del kit (per es. Sa-Sabbia, Bi-bianco, ecc.) per identificare il prodotto.
Add the first two lettere of the lining color to the code of the chosen kit (for example Sa-Sand, Wh-White, ecc.) to identify the product.

PERIMETER EDGE KIT



Kit bordi perimetrali
Perimeter edge kit

CAMPO DI UTILIZZO
Bordo perimetrale per piscine con tecnologia a skimmer

DESCRIZIONE
Bordo in graniglia di marmo e cemento bianco disponibili per piscine con lati diritti o con lati free form o raggiati.

CARATTERISTICHE TECNICHE
Agglomerato in cemento e graniglia di marmo , il bordo viene utilizzato principalmente per proteggere la piscina dagli elementi inquinanti.

CONTEXT OF USE
Perimeter edge for pools with skimmer technology

DESCRIPTION
Edge in marble grit and white concrete available for pools with straight, free form or round sides.

TECHNICAL FEATURES
Concrete and marble grit agglomerate, the edge is mainly used to protect the pool from pollutants.



Kit bordi perimetrali
Perimeter edge kit

Dimensione (m) *Dimension (m)*	Bordo diritto *Straight edge*	Bordo ad Angoli 90° *90° corner edge*	Bordo ad Angoli 270° *270° corner edge*	Bordo ad Angoli scala romana *Roman step corner edge*	Bordo scala romana r 1.5 *Roman step edge r 1.5*	Kit bordi perimetrali bianchi lisci *White smooth perimeter edge kit*	Kit bordi perimetrali bianchi antiscivolo *Non-slip white perimeter edge kit*	Kit bordi perimetrali colorati *Coloured perimeter edge kit*
RETTANGOLARE/*RECTANGULAR*								
3.20x7.20	35	4				KGKX100	KGKX200	KGKX300
4.00x8.00	42	4				KGKX101	KGKX201	KGKX301
4.00x8.00+R1.5	38	4		2	10	KGKX102	KGKX202	KGKX302
4.00x8.00+RET 1.6x2.4	47	6	2			KGKX103	KGKX203	KGKX303
4.80x9.60	50	4				KGKX104	KGKX204	KGKX304
4.80x9.60+R1.5	46	4		2	10	KGKX105	KGKX205	KGKX305
4.80x9.60+RET 1.6x2.4	55	6	2			KGKX106	KGKX206	KGKX306
5.00x10.00	52	4				KGKX107	KGKX207	KGKX307
5.00x10.00+R1.5	48	4		2	10	KGKX108	KGKX208	KGKX308
5.00x10.00+RET 1.6x2.4	57	6	2			KGKX109	KGKX209	KGKX309
5.60x11.20	58	4				KGKX110	KGKX210	KGKX310
5.60x11.20+R1.5	54	4		2	10	KGKX111	KGKX211	KGKX311
5.60x11.20+RET 1.6x2.4	63	6	2			KGKX112	KGKX212	KGKX312
6.00x12.00	62	4				KGKX113	KGKX213	KGKX313
6.00x12.00+R1.5	58	4		2	10	KGKX114	KGKX214	KGKX314
6.00x12.00+RET 1.6x2.4	67	6	2			KGKX115	KGKX215	KGKX315
6.80x12.80	66	4				KGKX116	KGKX216	KGKX316
6.80x12.80+R 1.5	61	4		2	10	KGKX117	KGKX217	KGKX317
6.80x12.80+RET 1.6x2.4	71	6	2			KGKX118	KGKX218	KGKX318
7.00x14.00	72	4				KGKX119	KGKX219	KGKX319

Kit bordi perimetrali forme free form
Free form perimeter edge kit

Dimensione (m) *Dimension (m)*	Bordo diritto *Straight edge*	Bordo ad Angoli 90° *90° corner edge*	Bordo r 1.5 *Edge r 1.5*	Bordo r 2 *Edge r 2*	Bordo r 1.5rovescio *Edge r 1.5 inverted*	Bordo r 1.8rovescio *Edge r 1.8 inverted*	Bordo r 2rovescio *Edge r 2 inverted*	Bordo r 2.5 *Edge r 2.5*	Bordo r 3 *Edge r 3*	Bordo r 5 *Edge r 5*	Bordo r 5.5 *Edge r 5.5*	Bordo r 7.5 *Edge r 7.5*	Kit bordi perimetrali bianchi lisci *White smooth perimeter dge kit*	Kit bordi perimetrali bianchi antiscivolo *Non-slip white perimeter edge kit*	Kit bordi perimetrali colorati *Coloured perimeter edge kit*
ORIONE															
4.00x8.00	30	2		15									KGKX120	KGKX220	KGKX320
5.00x10.00	37	2						18					KGKX121	KGKX221	KGKX321
6.00x12.00	43	2							21				KGKX122	KGKX222	KGKX322
SIRIO															
4.00x8.00	8		11	18			3						KGKX123	KGKX223	KGKX323
5.00x10.00	10			15		3		25					KGKX124	KGKX224	KGKX324
6.00x12.00	12						3	18	25				KGKX125	KGKX225	KGKX325
ANDROMEDA															
4.00x8.00				30	3							14	KGKX126	KGKX226	KGKX326
5.00x10.00					4			36		19			KGKX127	KGKX227	KGKX327
6.00x12.00					4				42			24	KGKX128	KGKX228	KGKX328



100605510

Codice/*Code*	Descrizione/*Description*	*Price (€)*
100160510	Pozzetto in vetroresina 100 x 70 h 60 cm/ *Fiber glass bunker 100 x 70 h 60 cm*	

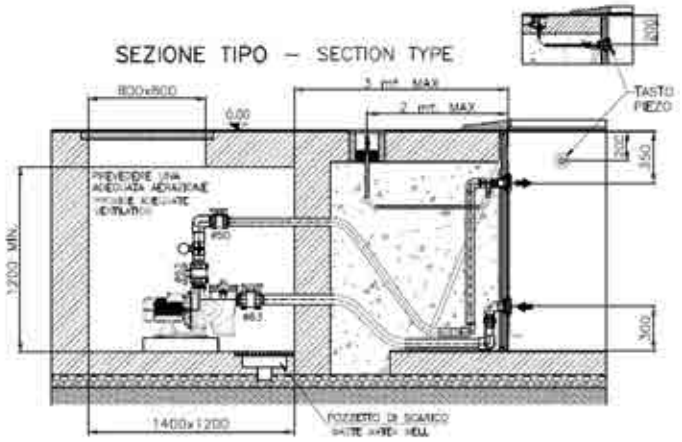

Codice *Code*	Bocchette idro n° *Whirlpool nozzles no.*	Aspirazione D. *Suction D.*	Alimentazione V *Power supply V*	Pompa kw *Pump kw*	Quadro elettrico* *Electric panel**	Pulsante pneumatico *Push-button*	Listino *Price List*
PANNELLI CON PVC/*PANELS WITH PVC*							
KDIAL109	2	63x2	monofase / *single-phase*	0.5	5 A	1	
KDIAL110	3	63x2	monofase / *single-phase*	0.75	6.3 A	1	
KDIAL111	3	63x2	trifase / *three-phase*	0.75	4-2.4 A	1	
KDIAL112	4	63x2	monofase / *single-phase*	1.1	7 A	1	
KDIAL113	4	63x2	trifase / *three-phase*	1.1	4-2.4 A	1	
KDIAL114	5	75x4	monofase / *single-phase*	1.5	9 A	1	
KDIAL115	5	75x4	trifase / *three-phase*	1.5	6-3.5 A	1	
KDIAL116	6	75x4	monofase / *single-phase*	2.2	12 A	1	
KDIAL117	6	75x4	trifase / *three-phase*	2.2	8.7 5	1	
CEMENTO CON PVC/*CONCRETE WITH PVC*							
KDIBL209	2	63x2	monofase / *single-phase*	0.5	5 A	1	
KDIBL210	3	63x2	monofase / *single-phase*	0.75	6.3 A	1	
KDIBL211	3	63x2	trifase / *three-phase*	0.75	4-2.4 A	1	
KDIBL212	4	63x2	monofase / *single-phase*	1.1	7 A	1	
KDIBL213	4	63x2	trifase / *three-phase*	1.1	4-2.4 A	1	
KDIBL214	5	75x4	monofase / *single-phase*	1.5	9 A	1	
KDIBL215	5	75x4	trifase / *three-phase*	1.5	6-3.5 A	1	
KDIBL216	6	75x4	monofase / *single-phase*	2.2	12 A	1	
KDIBL217	6	75x4	trifase / *three-phase*	2.2	8.7 5	1	
CEMENTO CON PIASTRELLE/*CONCRETE WITH TILES*							
KDICP309	2	63x2	monofase / *single-phase*	0.5	5 A	1	
KDICP310	3	63x2	monofase / *single-phase*	0.75	6.3 A	1	
KDICP311	3	63x2	trifase / *three-phase*	0.75	4-2.4 A	1	
KDICP312	4	63x2	monofase / *single-phase*	1.1	7 A	1	
KDICP313	4	63x2	trifase / *three-phase*	1.1	4-2.4 A	1	
KDICP314	5	75x4	monofase / *single-phase*	1.5	9 A	1	
KDICP315	5	75x4	trifase / *three-phase*	1.5	6-3.5 A	1	
KDICP316	6	75x4	monofase / *single-phase*	2.2	12 A	1	
KDICP317	6	75x4	trifase / *three-phase*	2.2	8.7 5	1	

*Quadro elettrico escluso/ **Electric panel excluded*

Codice *Code*	Bocchette geyser n° *Geyser nozzles no.*	Alimentazione V *Power supply Vtt*	Soffianti kw *Blowers kw*	Quadro elettrico *Electric panel*	Pulsante pneumatico *Pneumatic push-button*	Listino *Price List*
RIVESTIMENTO CON PVC/*PVC LINING*						
KASCL115	1	monofase / *single-phase*	0.9	6-9	1	
KASCL116	2	monofase / *single-phase*	0.9	6-9	1	
RIVESTIMENTO CON PIASTRELLE/*TILE LINING*						
KASCP215	1	monofase / *single-phase*	0.9	6-9	1	
KASCP216	2	monofase / *single-phase*	0.9	6-9	1	





100605510

Codice/*Code*	Descrizione/*Description*	*Price (€)*
100160510	Pozzetto in vetroresina 100 x 70 h 60 cm/ *Fiber glass bunker 100 x 70 h 60 cm*	

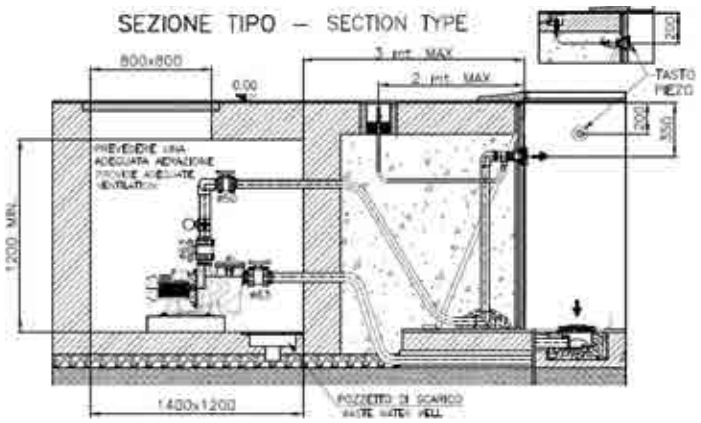

Codice *Code*	Bocchette idro n° *Whirlpool nozzles no.*	Aspirazione D. *Suction D.*	Alimentazione V *Power supply V*	Pompa kw *Pump kw*	Quadro elettrico* *Electric panel**	Pulsante pneumatico *Push-button*	Listino *Price List*
PANNELLI CON PVC/*PANELS WITH PVC*							
KAIAP100	2	63x2	monofase/ *single-phase*	0.5	5 A	1	
KAIAP101	3	75x2	monofase/ *single-phase*	0.75	6.3 A	1	
KAIAP102	3	75x2	trifase/ *three-phase*	0.75	4-2.4 A	1	
KAIAP103	4	75x2	monofase/ *single-phase*	1.1	7 A	1	
KAIAP104	4	75x2	trifase/ *three-phase*	1.1	4-2.4 A	1	
KAIAP105	5	90x2	monofase/ *single-phase*	1.5	9 A	1	
KAIAP106	5	90x2	trifase/ *three-phase*	1.5	6-3.5 A	1	
KAIAP107	6	110x2	monofase / *single-phase*	2.2	12 A	1	
KAIAP108	6	110x2	trifase/ *three-phase*	2.2	8.7 5	1	
CEMENTO CON PVC/*CONCRETE WITH PVC*							
KAIBP200	2	63x2	monofase/ *single-phase*	0.5	5 A	1	
KAIBP201	3	75x2	monofase/ *single-phase*	0.75	6.3 A	1	
KAIBP202	3	75x2	trifase / *three-phase*	0.75	4-2.4 A	1	
KAIBP203	4	75x2	monofase/ *single-phase*	1.1	7 A	1	
KAIBP204	4	75x2	trifase/ *three-phase*	1.1	4-2.4 A	1	
KAIBP205	5	90x2	monofase/ *single-phase*	1.5	9 A	1	
KAIBP206	5	90x2	trifase/ *three-phase*	1.5	6-3.5 A	1	
KAIBP207	6	110x2	monofase/ *single-phase*	2.2	12 A	1	
KAIBP208	6	110x2	trifase/ *three-phase*	2.2	8.7 5	1	
CEMENTO CON PIASTRELLE/*CONCRETE WITH TILES*							
KAICP300	2	63x2	monofase/ *single-phase*	0.5	5 A	1	
KAICP301	3	75x2	monofase/ *single-phase*	0.75	6.3 A	1	
KAICP302	3	75x2	trifase/ *three-phase*	0.75	4-2.4 A	1	
KAICP303	4	75x2	monofase/ *single-phase*	1.1	7 A	1	
KAICP304	4	75x2	trifase/ *three-phase*	1.1	4-2.4 A	1	
KAICP305	5	90x2	monofase/ *single-phase*	1.5	9 A	1	
KAICP306	5	90x2	trifase/ *three-phase*	1.5	6-3.5 A	1	
KAICP307	6	110x2	monofase/ *single-phase*	2.2	12 A	1	
KAICP308	6	110x2	trifase/ *three-phase*	2.2	8.7 5	1	

*Quadro elettrico escluso/**Eletric panel excluded*

OPTIONAL



100605510

Codice/*Code*	Descrizione/*Description*	*Price (€)*
200300042	Chiave per serraggio ghiera/ *Wrench for ring nut tightening*	
100160510	Pozzetto in vetroresina 100x70h60/ *Fiber glass bunker 100x70h60*	

Impianto continuo/ *Continuous operation*

Codice *Code*	Bocchette geyser n° *Geyser nozzles no.*	Alimentazione V *Power supply Vt*	Soffianti cl 40 *Blowers cl 40*	Soffianti cl 50-60 *Blowers cl 50-60*	Quadro elettrico* *Electric panel**	Pulsante pneumatico *Push-button*	Listino *Price List*
RIVESTIMENTO CON PVC/*PVC LINING*							
KASCL100	2	monofase / *single-phase*	0.8 kw		6-9 A	1	
KASCL101	3	monofase / *single-phase*	1.1 kw		6-9 A	1	
KASCL102	3	trifase / *three-phase*	1.1 kw		2-4 A	1	
KASCL103	4	monofase / *single-phase*		1.5 kw	9-12 A	1	
KASCL104	4	trifase / *three-phase*		1.5 kw	4-6 A	1	
RIVESTIMENTO CON PIASTRELLE/*TILE LINING*							
KASCP200	2	monofase / *single-phase*	0.8 kw		6-9 A	1	
KASCP201	3	monofase / *single-phase*	1.1 kw		6-9 A	1	
KASCP202	3	trifase / *three-phase*	1.1 kw		2-4 A	1	
KASCP203	4	monofase / *single-phase*		1.5 kw	9-12 A	1	
KASCP204	4	trifase / *three-phase*		1.5 kw	4-6 A	1	

*Quadro elettrico escluso/**Eletric panel excluded*

Impianto continuo con lettini/ *Continuous operation with steel deck*

Codice *Code*	Lettini Inox *Steel deck*	Alimentazione V *Power supply Vt*	Soffianti cl 40 *Blowers cl 40*	Soffianti cl 50-60 *Blowers cl 50-60*	Quadro elettrico* *Electric panel**	Pulsante pneumatico *Push-button*	Listino *Price List*
RIVESTIMENTO CON PVC/*PVC LINING*							
KASCL105	1	monofase / *single-phase*	1.1 kw		6-9 A	1	
KASCL106	1	trifase / *three-phase*	1.1 kw		2-4 A	1	
KASCL107	2	monofase / *single-phase*		1.5 kw	9-12 A	1	
KASCL108	2	trifase / *three-phase*		1.5 kw	4-6 A	1	
RIVESTIMENTO CON PIASTRELLE/*TILE LINING*							
KASCP205	1	monofase / *single-phase*	1.1 kw		6-9 A	1	
KASCP206	1	trifase / *three-phase*	1.1 kw		2-4 A	1	
KASCP207	2	monofase / *single-phase*		1.5 kw	9-12 A	1	
KASCP208	2	trifase / *three-phase*		1.5 kw	4-6 A	1	

*Quadro elettrico escluso/**Eletric panel excluded*



Fontane statiche
Static Fountains

CAMPO DI UTILIZZO

Per piscine pubbliche e private con tipologie a skimmer o bordo sfioro

CONTEXT OF USE

For public and private pools with skimmer or overflow edge technology

DESCRIZIONE

Un ornamento che si può trovare in luoghi pubblici e privati per offrire agli osservatori un senso di tranquillità e relax modello Cannon jet ideali per momenti di relax o massaggi cervicali.

Kit impianto fontane:
Modello Cannon jet
Pompa autoadescante con prefiltro
Pulsante pneumatico ON-OFF
Quadro elettrico
Raccorderia valvole e tubazioni di collegamento per una distanza MAX 4 mt
Prese di aspirazione

DESCRIPTION

This decoration can be installed in public and private areas to convey a sense of peacefulness and relaxation. Cannon jet model, ideal for relaxing moments or neck massages.

Fountain system kit:
Cannon jet model
Self-priming pump with pre-filter
ON-OFF pneumatic push-button
Electric panel
Fittings, valves and connection pipes for a distance of up to 4 m
Suction points

RICAMBI/*SPARE PARTS*

Codice/*Code*	Descrizione/*Description*	*Pack*	*Weight*	*Unit*	*Price (€)*
100160416	Pulsante pneumatico gomma/ *Rubber pneumatic push-button*	1	0.1 Kg	NR	
108160022	tubo di collegamento aria 3x5/ *Air connection pipe 3x5*	1	0.1 Kg	NR	
200200191L	Adattatore pulsante piezo-pneumo/ *Adaptor piezo-pneumatic button*	1	0.1 Kg	NR	

OPTIONAL



108160010

Codice/*Code*	Descrizione/*Description*	*Price (€)*
108160010	Interruttore aria idromassaggio/ *Whirlpool air switch*	

Codice *Code*	Dimensioni cm *Dimensions cm*	Cannon jet *Cannon jet*	Attacchi ø *Fittings ø*	Griglie doppia di Aspirazione *Double suction grid*	Alimentazione V *Power supply Vt*	Pompa kw *Pump kw*	Quadro elettrico *Electric panel*	Pulsante pneumatico *Pneumatic push-button*	Listino (€) *Price List (€)*
KAFCI100	h 10000x800	E	1"½ F	63 ø	monofase / *single-phase*	0.3	4.2 A	1	
KAFCI101	h 10000x800	E	1"½ F	63 ø	trifase / *three-phase*	0.5	3.5-2 A	1	
KAFCI102	h 10000x800	F	1"½ F	63 ø	monofase / *single-phase*	0.5	4.2 A	1	
KAFCI103	h 10000x800	F	1"½ F	63 ø	trifase / *three-phase*	0.5	3.5-2 A	1	
KAFCI104	h 10000x800	G	1"½ F	63 ø	monofase / *single-phase*	0.5	4.2 A	1	
KAFCI105	h 10000x800	G	1"½ F	63 ø	trifase / *three-phase*	0.5	3.5-2 A	1	
KAFCI106	h 1180x304	CAPRI P	2" F	63 ø	monofase / *single-phase*	0.75	5 A	1	
KAFCI107	h 1190x304	CAPRI P	2" F	63 ø	trifase / *three-phase*	0.75	4-2.4 A	1	
KAFCI108	h 1190x304	CAPRI T	2" F	63 ø	monofase / *single-phase*	0.75	5 A	1	
KAFCI109	h 1190x304	CAPRI T	2" F	63 ø	trifase / *three-phase*	0.75	4-2.4 A	1	



Cannon jet Fiji
Cannon jet Fiji

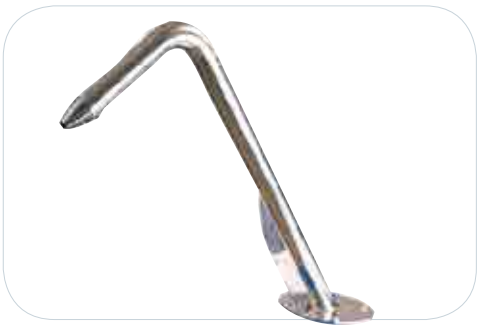

Codice/*Code*	Descrizione/*Description*	*Unit*	*Price (€)*
600600012	Cannon jet bocca piatta portata 8 mc/h / *Cannon jet flat mouth flow rate 8 mc/h*	NR	
600600013	Cannon jet bocca tonda portata 8 mc/h / *Cannon jet round mouth flow rate 8 mc/h*	NR	
600600015	Ancoraggio Cannon jet Fiji / *Cannon jet Fiji anchor*	NR	



Cannon jetTahiti
Cannon jet Tahiti



Codice/*Code*	Descrizione/*Description*	*Unit*	*Price (€)*
600600031	Cannon jet senza ugello / *Cannon jet without tip*	NR	
600600016	Ugello piatto 4 fori / *Flat tip 4 hoses*	NR	
600600017	Ugello piatto / *Flat tip*	NR	
600600018	Ugello tondo 6 fori / *Round tip 6 hoses*	NR	



Cascate statiche
Static Water Cascades

CAMPO DI UTILIZZO
Per piscine pubbliche e private con tipologie a skimmer o bordo sfioro

CONTEXT OF USE
For public and private pools with skimmer or overflow edge technology

DESCRIZIONE
Sono un ornamento che si può trovare in luoghi pubblici e privati per offrire agli osservatori un senso di tranquillità e relax modello bali ideali per momenti di relax o massaggi cervicali
Kit impianto cascate:
Modello bali inox 316 completa di ancoraggio
Pompa autoadescante con prefiltro
Pulsante pneumatico ON-OFF
Quadro elettrico
Raccorderia valvole e tubazioni di collegamento per una distanza MAX 4 mt
Prese di aspirazione

DESCRIPTION
This decoration can be installed in public and private areas to convey a sense of peacefulness and relaxation. Bali model, ideal for relaxing moments or neck massages
Water cascade system kit:
Bali model 316 stainless steel with fasteners
Self-priming pump with pre-filter
ON-OFF pneumatic push-button
Electric panel
Fittings, valves and connection pipes for a distance of up to 4 m
Suction points

RICAMBI/*SPARE PARTS*

Codice/*Code*	Descrizione/*Description*	*Unit*	*Price (€)*
100160416	Pulsante pneumatico gomma/ *Rubber pneumatic push-button*	NR	
108160022	tubo di collegamento aria 3x5/ *Air connection pipe 3x5*	NR	
200200191L	Adattatore pulsante piezo-pneumo/ *Adaptor piezo-pneumatic button*	NR	

OPTIONAL

Codice/*Code*	Descrizione/*Description*	*Price (€)*
100160510	Pozzetto in vetroresina 100x70h60/ *Fiber glass bunker 100x70h60*	

Codice *Code*	Dimensioni cm *Dimensions cm*	Cascata BALI *BALI Cascades*	Attacchi ø *Fittings ø*	Griglie doppia di Aspirazione *Double suction grid*	Alimentazione V *Power supply Vt*	Pompa kw *Pump kw*	Quadro elettrico *Electric panel*	Pulsante pneumatico *Pneumatic push-button*	Listino *Price List*
KAFCI110	h 690x673	Bali 350	1"½ F	ø 50	monofase	1.1	7 A	1	
KAFCI111	h 690x673	Bali 350	1"½ F	ø 50	trifase	1.1	5-2.9 A	1	
KAFCI112	h 690x673	Bali 500	2" F	ø 63	monofase	1.5	9 A	1	
KAFCI113	h 690x673	Bali 500	2" F	ø 63	trifase	1.5	6-3.5 A	1	



Cascate Mini Bali
Mini Bali Cascades

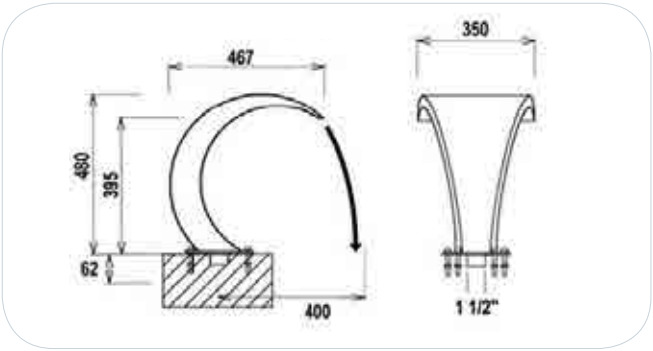

Codice/*Code*	Descrizione/*Description*	*Unit*	*Price (€)*
600600014	Cascata inox mini bali - portata 20 mc/h / *Inox waterfall mini bali - flow rate 20 mc/h*	NR	



Cascate Bali
Bali Cascades

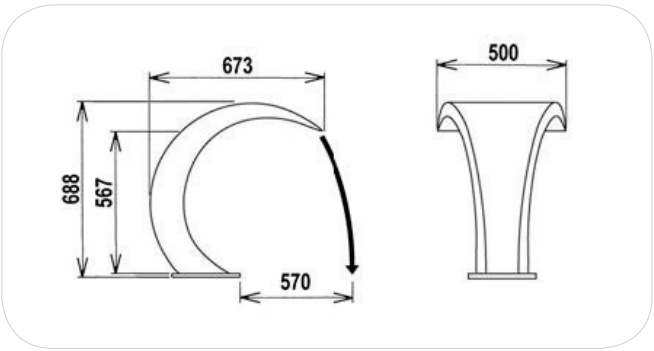

Codice/*Code*	Descrizione/*Description*	*Unit*	*Price (€)*
600600030	Cascata inox Bali lucida - portata 30 mc/h / *Waterfall Inox Bali polished - flow rate 30 mc/h*	NR	
600600034	Ancoraggio / *Anchor*	NR	
600600035	Cornice inox / *Frame Inox*	NR	



Cascate a parete statiche
Static Wall-Mounted Water Cascades

CAMPO DI UTILIZZO

Per piscine pubbliche e private con tipologie a skimmer o bordo sfioro da murare in parete

CONTEXT OF USE

For public and private pools with skimmer or overflow edge technology, to be installed into the wall

DESCRIZIONE

Sono un ornamento che si può trovare in luoghi pubblici e privati per offrire agli osservatori un senso di tranquillità e relax modello Maui ideali per momenti di relax o massaggi cervicali.

Kit impianto cascate a parete:
Modello Maui inox 316
Pompa autoadescante con prefiltro
Pulsante on-off pneumatico
Quadro elettrico
Raccorderia valvole e tubazioni di collegamento per una distanza MAX 4 mt
Prese di aspirazione

DESCRIPTION

This decoration can be installed in public and private areas to convey a sense of peacefulness and relaxation. Maui model, ideal for relaxing moments or neck massages.

Wall-mounted cascade system kit:
Maui model 316 stainless steel
Self-priming pump with pre-filter
On-off push-button
Electric panel
Fittings, valves and connection pipes for a distance of up to 4 m
Suction points

Codice *Code*	Cascata Maui *Maui Cascade*	Attacchi ø *Fittings ø*	Griglie doppia di Aspirazione *Double suction grid*	Alimentazione V *Power supply Vt*	Pompa kw *Pump kw*	Quadro elettrico *Electric panel*	Pulsante pneumatico *Pneumatic push-button*	Listino (€) *Price List (€)*
KAFCI115	Maui 500	2"F	ø 63	monofase	1.1	6-9 A	1	
KAFCI116	Maui 500	2"F	ø 63	trifase	1.1	5-2.9 A	1	
KAFCI117	Maui 300	2"F	ø 50	monofase	0.33	6-9 A	1	

OPTIONAL



100160510

Codice/*Code*	Descrizione/*Description*	*Price (€)*
100160510	Pozzetto in vetroresina 100x70h60/ *Fiber glass bunker 100x70h60*	



Cascate a parete Maui

Wall-Mounted Water Cascades Maui

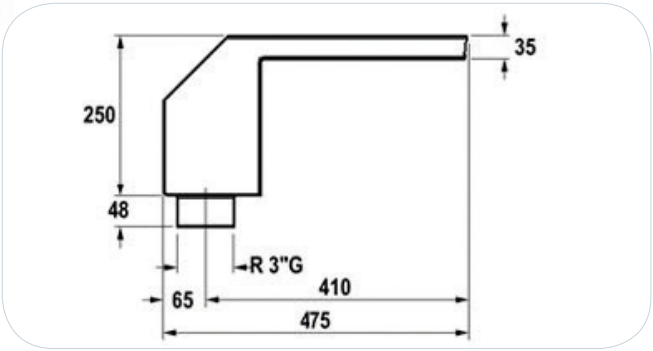

Codice/*Code*	Descrizione/*Description*	*Unit*	*Price (€)*
600600050	Cascata a parete inox MAUI 300 mm - portata 10 mc/h *Wall-Mounted Water Cascades MAUI Inox 300 mm - flow rate 10 mc/h*	NR	
600600051	Cascata a parete inox MAUI 500 mm - portata 20 mc/h *Wall-Mounted Water Cascades MAUI Inox 500 mm - flow rate 20 mc/h*	NR	



Lame a parete statiche
Static Water Sheet Fountain

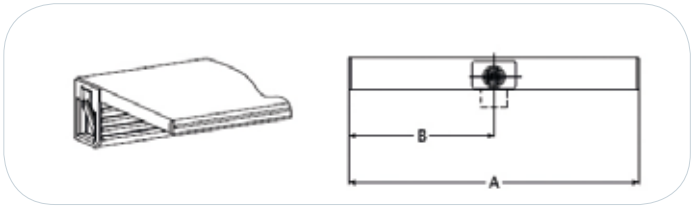

CAMPO DI UTILIZZO
Per piscine pubbliche e private con tipologie a skimmer o bordo sfioro da murare in parete

CONTEXT OF USE
For public and private pools with skimmer or overflow edge technology, to be installed into the wall

DESCRIZIONE
Sono un ornamento che si può trovare in luoghi pubblici e privati per offrire agli osservatori un senso di tranquillità e relax.
Kit impianto lame a parete:
Modello sheet ABS
Pompa autoadescante con prefiltro
Pulsante on-off pneumatico
Quadro elettrico
Raccorderia valvole e tubazioni di collegamento per una distanza MAX 4 mt
Prese di aspirazione

DESCRIPTION
This decoration can be installed in public and private areas to convey a sense of peacefulness and relaxation.
Water sheet fountain system kit:
ABS sheet model
Self-priming pump with pre-filter
On-off push-button
Electric panel
Fittings, valves and connection pipes for a distance of up to 4 m
Suction points

Codice *Code*	Dimensioni cm *Dimensions cm*	Lame *Sheets*	Attacchi ø *Fittings ø*	Griglie doppia di Aspirazione 0.5 m/s *Double suction grid 0.5 m/s*	Alimentazione V *Power supply Vt*	Pompa kw *Pump kw*	Quadro elettrico *Electric panel*	Pulsante pneumatico *Pneumatic push-button*	Listino (€) *Price List (€)*
KALCA100	150x450	450	1"½F	ø 50	monofase / *single - phase*	0.33	4.2 A	1	
KALCA101	150x600	600	1"½F	ø 50	monofase / *single - phase*	0.33	4.2 A	1	
KALCA102	150x600	900	1"½F	ø 50	monofase / single - phase	0.33	4.2 A	1	

OPTIONAL



100160510

Codice/*Code*	Descrizione/*Description*	*Price (€)*
100160510	Pozzetto in vetroresina 100x70h60/ *Fiber glass bunker 100x70h60*	



MODULO PREVENTIVI PISCINE

Mod. **A27**
Rev. 03 - ITA

DATA | **RIF. COMMERCIALE AQUA**

CLIENTE | **RIF. CLIENTE**

DATI IDENTIFICATIVI PISCINA

INSTALLAZIONE ☐ INTERRATA ☐ FUORI TERRA

CLASSIFICAZIONE | **DIMENSIONI** | **ALTEZZA**

TIPO DI STRUTTURA ☐ PREFABBRICATA MODULO 80 ☐ CEMENTO + LINER ☐ CEMENTO + PIASTRELLE ☐ CASSERI EPS

TIPO SCALA ☐ RETTANGOLARE lungh.mt ☐ ☐ ROMANA raggio.mt ☐

TIPO RIVESTIMENTO ☐ **LINER** tipo ☐ colore ☐ ☐ **PIASTRELLE** **BORDO** ☐ TIPO ☐

CIRCOLAZIONE

☐ **SKIMMER** tipo ☐ SFIORATORE ☐ ANGOLO ☐ CLASSICO q.tà ☐
☐ **BORDO SFIORO**
BOCCHETTE q.tà ☐ ☐ ASPIRAFANGO q.tà ☐ ☐ BOCCHETTE IDRO q.tà ☐

FILTRAZIONE ☐ IMPIANTO ASSEMBLATO ☐ POZZETTO ☐ MONOFASE ☐ TRIFASE NOTE ☐

QUADRO ☐ T. CONTROL ☐ ☐ CLASSICO ☐

ILLUMINAZIONE

☐ **FARI LED BIANCHI** ☐ 720 lumen ☐ 1800 lumen ☐ 3700 lumen q.tà ☐
☐ **FARI LED RGB** ☐ 1015 lumen ☐ 3500 lumen q.tà ☐
☐ **FARI LED BIANCHI/BLU** 1500 lumen q.tà ☐ ☐ **FARI 300W** 4500 lumen q.tà ☐
☐ **FARETTI SPOT BIANCHI** ☐ 200 lumen ☐ 600 lumen q.tà ☐
☐ **FARETTI SPOT RGB** q.tà ☐ ☐ **FARETTI SPOT BIANCHI/BLU** q.tà ☐

COPERTURE ☐ INVERNALE ☐ ESTIVA ☐ SICUREZZA ☐ TAPPARELLA IMMERSA ☐ TAPPARELLA ESTERNA

RISCALDAMENTO ☐ POMPA CALORE ☐ ☐ SCAMBIATORE CALORE ☐

DOSAGGIO ☐ AQUA SALT tipo ☐ ☐ PANNELLO DOSAGGIO tipo ☐ ☐ POMPA tipo ☐

RELAX ☐ NUOTO CONTROCORRENTE ☐ BOCCHETTE GEYSER q.tà ☐ ☐ LETTINI q.tà ☐ ☐ TRAMPOLINO q.tà ☐

ALTRO ☐

Disegno Quotato

SWIMMING POOL QUOTATION FORM

Mod. **A27**
Rev. 03 - ENG

DATA _____ **AQUA COMMERCIAL REF.** _____

CUSTOMER _____ **CUSTOMER REFERENCE** _____

SWIMMING POOL SPECIFICATIONS

HOT TO INSTALL ☐ UNDER FLOOR LEVEL ☐ OVER FLOOR LEVEL

TYPE _____ **OVERALL SIZE** _____ **HEIGHT** _____

STRUCTURE TYPE ☐ MODULAR MODULO 80 ☐ CONCRETE + PVC LINER ☐ CONCRETE + TILES ☐ EPS FORMWORKS

LADDER TYPE ☐ SQUARE lenght.mt _____ ☐ ROUND radius.mt _____

COATING TYPE ☐ **PVC LINER** type _____ color _____ ☐ **TILES** **EDGE** ☐ type _____

CIRCULATION

☐ **SKIMMER** type ☐ OVERFLOW ☐ ANGULAR ☐ CLASSIC q.ty _____

☐ **OVER FLOW**

INLET q.ty _____ ☐ VACUUM INLET q.ty _____ ☐ WHIRLPOOL INLET q.ty _____

FILTRATION ☐ ASSEMBLED KIT ☐ BUNKER ☐ SINGLE-PHASE ☐ THREE-PHASE NOTE _____

ELECTRIC PANEL ☐ T. CONTROL _____ ☐ CLASSIC _____

LIGHTING

☐ **WHITE LED** ☐ 720 lumen ☐ 1800 lumen ☐ 3700 lumen q.ty _____

☐ **RGB LED** ☐ 1015 lumen ☐ 3500 lumen q.ty _____

☐ **WHITE/BLUE LED** 1500 lumen q.ty _____ ☐ **300W LIGHT** 4500 lumen q.ty _____

☐ **WHITE SPOT LED** ☐ 200 lumen ☐ 600 lumen q.ty _____

☐ **RGB SPOT LED** q.ty _____ ☐ **WHITE/BLUE SPOT LED** q.ty _____

COVER ☐ WINTER ☐ SUMMER ☐ SAFETY ☐ RIGID COVER UNDER WATER ☐ RIGID COVER OVER WATER

HEATING ☐ HEAT PUMP _____ ☐ HEAT EXCHANGER _____

DOSING ☐ AQUA SALT type _____ ☐ DOSING PANEL type _____ ☐ PUMP type _____

RELAX ☐ COUNTERCURRENT ☐ GEYSER INLET q.ty _____ ☐ POOL BED q.ty _____ ☐ DIVING BOARD q.ty _____

OTHER _____

Overall Sizes

MODULO PREVENTIVI POZZETTI-IMPIANTI

Mod. **A28**
Rev. 02 - ITA

DATA | **RIF. COMMERCIALE AQUA**

CLIENTE | **RIF. CLIENTE**

TIPOLOGIA

☐ POZZETTO POLIETILENE EASY 1&2 ☐ POZZETTO VETRORESINA EASY 3&4&5 ☐ IMPIANTO ASSEMBLATO

☐ BATTERIA FRONTALE ø ☐ KIT IDROMASSAGGIO ☐ ALTRO

DATI TECNICI

TIPO FILTRO N° ☐ VEL/MS 35 ☐ VEL/MS 40 ☐ VEL/MS 50

TIPO POMPA N° kW ☐ MONOFASE ☐ TRIFASE

BOCCHETTE	Ø	N°	☐ BY-PASS ESTERNO	Ø	N°		
SKIMMER	Ø	N°	☐ BY-PASS INTERNO	Ø	N°		
PRESA DI FONDO	Ø	N°	☐ GENERATORE DI CLORO	M3	Tipo		
ASPIRAFANGO	Ø	N°	☐ SCAMBIATORE DI CALORE	Kcal	Tipo		
VASCA DI COMPENSO	Ø	N°	☐				

☐ POMPA IDRO kW Tipo ASPIRAZIONE ø N° MANDATE ø N°

☐ SOFFIANTE kW Tipo MANDATE ø N°

☐ QUADRO ELETTRONICO T° CONTROL MOD. ☐ QUADRO ELETTRICO

☐ TRASFORMATORE W Tipo ☐ QUADRO IDROMAS.

NOTE

Schema

BUNKER-KIT QUOTATION FORM

Mod. **A28**
Rev. 02 - ENG

DATA | **AQUA COMMERCIAL REF.**

CUSTOMER | **CUSTOMER REFERENCE**

TYPE

- ☐ EASY 1&2 POLYETHYLENE
- ☐ EASY 3&4&5 FIBER GLASS BUNKER
- ☐ PRE-ASSEMBLED KIT
- ☐ FRONTAL GROUP ø
- ☐ WHIRLPOOL KIT
- ☐ OTHER

TECHNICAL FEATURES

FILTER TYPE N° ☐ FLOW/MS 35 ☐ FLOW/MS 40 ☐ FLOW/MS 50

PUMP TYPE N° kW ☐ SINGLE-PHASE ☐ THREE-PHASE

INLETS	Ø	N°	☐ EXTERNAL BY-PASS	Ø	N°	
SKIMMERS	Ø	N°	☐ INTERNAL BY-PASS	Ø	N°	
DRAINS	Ø	N°	☐ CHLORINE GENERATOR	M3	Type	
VACUUM INLETS	Ø	N°	☐ HEAT EXCHANGER	Kcal	Type	
OVERFLOW TANK	Ø	N°	☐			

☐ WHIRLPOOL PUMP kW Type SUCTION ø N° OUTLET ø N°

☐ BLOW PUMP kW Type OUTLET ø N°

☐ T CONTROL ELECTRIC PANEL ☐ ELETRIC PANEL

☐ POWER TRANSFORMER Type ☐ WHIRLPOOL CONTROL BOX

NOTE

Diagram

Sede Centrale/Headquarters:

I AQUA S.p.A.:
42018 San Martino in Rio, Reggio Emilia - Italy
Sede legale: Via Crotti 1 - Sede operativa: Via Bersella 3
Phone: +39 0522 695805/85 - Fax: +39 0522 646160
e-mail: aqua@aqua.it - Web: www.aqua.it

AQUA S.p.A. - divisione piscine/pool division:
46043 Castiglione d. Stiviere, Mantova - Italy
Phone: +39 0376 671973 - Fax: +39 0376 940139
e-mail: infopools@aqua.it - Web: www.aqua.it

Deposito Piscine/Warehouse pool:
- Via S. Frazzetta, 12/B - 95123 Catania - +39 095 511371 - lpollino@aqua.it
- Viale Aldo Moro, 9 - Monopoli - Bari - +39 080 9373078 - monopoli@aqua.it

pool equipment 2017

Filiali/Branches:

UK AQUA WATER SYSTEMS LTD:
Unit 135 Oak Drive Hartlebury Trading Estate,
Worcestershire, DY10 4JB
Phone: +44 (0)1299 251050 - Fax: +44 (0)1299 253704
e-mail: sales@askaqua.co.uk - Web: www.askaqua.co.uk

E AQUA FILTRACION S.A.:
Pol. Ind. Castellbisbal Sud 08755
Castellbisbal, Barcellona
Phone:+34 (0)93 7711855 - Fax:+34 (0)93 7711772
e-mail:info@aqua.es - Web: www.aqua.es

RO S.C. ROM-AQUA SRL:
CALEA RADNEI NO. 288° 310318 ARAD
Phone:+40 (0)257 216601 - Fax:+40 (0)257 216602
e-mail:romaqua@zappmobile.ro - selin@rdslink.ro
Web: www.filtre-apa.ro

TR AQUA SU ARITIMI SAN. VE MUH. TIC. LTD. STI.:
Address: Ferhatpasa Mahallesi Maresal Fevzi Cakmak
Cad. - No:45 Pk.34888 Atasehir / Istanbul - Turkey
Phone: +90 216 661 6060 (pbx) Fax: +90 216 661 6850
e-mail: info@aqua.com.tr - Web: www.aqua.com.tr

UAE AQUA MIDDLE EAST FZC:
P.O.Box 42585 Sharjah - United Arab Emirates
Tel No. +971 6 526 0563 - Fax No. +971 6 526 0564
e-mail: contact@aqua-me.ae - Web: www.aqua-me.ae

IND AQUA WATER SYSTEMS INDIA PVT LTD:
4A/4B/4C-, Puttappa Industrial Estate Mahadevapura
Post, White Field Road, Bangalore 560 048
Phone 0091 80 4152 1313 - Fax 0091 80 4152 1414
e-mail: contact@aquaindia.in - sales@aquaindia.in
Web: www.aquaindia.in

RUS OOO «AQUA GROUP RUS»
Jiuridical Address : 107014,Egerskaya str., 1, Moscow, Russia
Residence address: 127081, Chermianskaya str, 3, Mosow, Russia
phone-fax: +7 495 6458078,+7 495 969 2413
e-mail: mail@aqua-italy.ru
Web: www.aqua-italy.ru - www.aqua.it

ООО "АКВА ГРУПП РУС"
Юридический адрес : 107014,Российская Федерация, Москва,ул.Егерская ,д1
Фактический адрес: 127081- Российская Федерация, Москва, ул,Чермянская 3
Телефон/факс: 7 495 6458078, +7 495 969 2413
mail@aqua-italy.ru - www.aqua-italy.ru - www.aqua.it

AQUA
INDUSTRIAL GROUP

January- 2017 • MADE IN AQUA •

Dati e descrizioni sono forniti a titolo indicativo e non impegnativo e possono essere cambiati dal costruttore in qualunque momento senza preavviso.
The data and descriptions are of a merely illustrative nature and are not binding and may be changed without notice by the manufacturer.